Revell BR 43 mit Kurztender 2'2 T 30 / with Short Tender 2'2 T 30

02173 - 0389
©2004 BY REVELL GmbH & Co. KG
PRINTED IN GERMANY

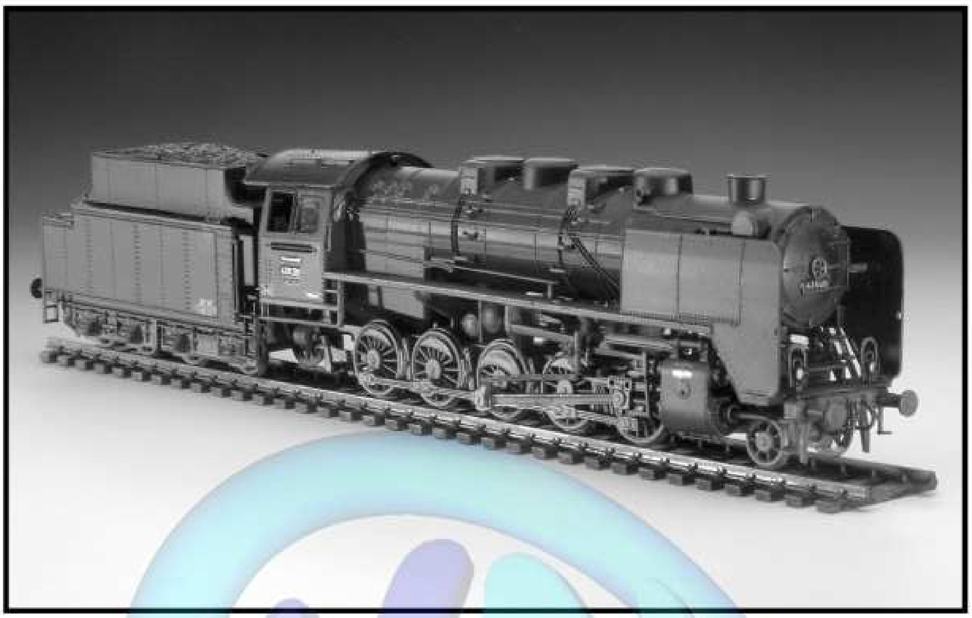

BR 43 mit Kurztender 2'2 T 30

Man schrieb das Jahr 1927, die deutschen Lokomotivfabriken Henschel und Schwartzkopff bauten die ersten zehn Dampflokomotiven der Baureihe 43, einer schweren Einheits-Güterzuglokomotive mit einem Zweizylinder-Triebwerk. Die zehn Vorserien-Lokomotiven konnten alle Erwartungen erfüllen. Alsbald wurden daher weitere Lokomotiven der BR 43 beschafft und schon 1928 befanden sich 35 Lokomotiven im Einsatz.
Gegenüber den Vorserien-Lokomotiven wiesen die Serienmaschinen so gut wie keine Unterschiede auf. Deutlich sichtbar wurden jedoch die Steuerungsträger der Lokomotive verändert, woran die Serien- von den Vorserienlokomotiven sofort zu unterscheiden waren.
Gleichfalls wie die Vorserienlokomotiven lieferte man die neuen Lokomotiven mit Langtendern der Bauart 2'2' T 32 aus. Nicht alle dieser Tender verblieben jedoch an den Lokomotiven der Baureihe 43. Die Langtender wurden fortan an den schweren Schnellzuglokomotiven der BR 01 benötigt, die ihre bis dahin gekuppelten Kurztender des Typs 2'2 T30 verloren. Im Zuge des Tendertausches fanden die freigewordenen Kurztender fortan an der schweren Güterzuglokomotive der BR43 ein neues Einsatzgebiet. Die kurze Bauform der Tender 2'2 T30 passte zudem sehr gut zu der bullig wirkenden BR43.
Noch in den dreißiger Jahren rüstete man mehrere Lokomotiven der Baureihe 43 mit Windleitblechen der Bauart Wagner aus, welche der Lokomotive ein gänzlich verändertes Aussehen gaben. Nach 1945 verblieben alle 35 Lokomotiven bei der Deutschen Reichsbahn der DDR. Dort entfernte man die Wagnerbleche. Mehrere Lokomotiven erhielten daraufhin Windleitbleche der Bauart Witte, was diese Lokomotiven fortan optisch prägte.
Die 170,4t schwere Baureihe 43 bewährte sich über all die Jahre sehr gut und erfüllte problemlos ihre Transportaufgaben. Erst im Jahre 1967 konnte man auf die Dienste der inzwischen betagten Baureihe 43 verzichten. Als letzte Vertreter wurden in Cottbus die drei Maschinen 43001, 008 und 012 abgestellt.
Für die gute Konstruktion der Baureihe 43 spricht, dass an den Lokomotiven so gut wie keine Umbauten und Änderungen erfolgten. Die bulligen Lokomotiven stellen charakteristische Güterzuglokomotiven dar.
Als Vertreterin ihrer Baureihe bleibt die Lokomotive 43 001 im Bestand des Verkehrsmuseum Dresden erhalten.

Länge der Lok mit Tender 2'2' T 30 : 21 920 mm
Leergewicht der Lok: 96,6 t
Dienstgewicht der Lok: 110,8 t
Dienstgewicht der Lok mit Tender: 170,4 t
Treibraddurchmesser: 1400 mm
Höchstgeschwindigkeit: 70 km/h
Leistung der Lok: 1880 PSi
Baujahr: 1926-28

BR 43 mit Kurztender 2'2 T 30

It is recorded that 1927 was the year in which the German locomotive works Henschel and Schwartzkopff built the first ten of the Class 43 steam locomotive, a standard heavy goods locomotive with a two-cylinder engine. The ten prototype locomotives fulfilled all expectations. Further Class BR 43 locomotives were therefore ordered forthwith and by 1928 35 were already in service. The production engines differed hardly at all from the pilot models. However there were clearly visible changes to the control gear, which immediately distinguished the production from the pre-production locomotives
Like the pre-production locomotives the new ones were supplied with long type 2-2-T32 tenders. Not all these tenders however remained with the locomotives of the 43 Class. The long tenders were soon needed for the heave express locomotives of the BR 01 class, so they lost the type 2-2-T30 short tenders to which they had previously been coupled. Following the exchange of tenders, the short tenders that became available from that time on would operate with the BR 43 heavy goods locomotives. The short form of the tender 2-2-T30 was also very suitable for the beefy BR 43.
In the thirties a number of Class 43 locomotives were equipped with Wagner type smoke deflectors which totally altered their appearance. After 1945 all 35 locomotives remained with the East German Reichsbahn. There the Wagner smoke deflectors were removed. Many locomotives then received Witte type smoke deflectors, which gave them their striking appearance.
The 170.4 tonne heavy 43 Class locomotives proved themselves very well over the years and easily carried out their transport duties. It was not until 1967 that it was possible to dispense with the services of the 43 Class, which had in the meantime become obsolete. The last representatives of the class, engines 43 001, 008 and 012, were retired from service in Cottbus.
The good design of the 43 Class is confirmed by the fact that hardly any modifications or upgrades were made to it. These beefy engines are typical of goods locomotives. The class is represented in the Dresden Transport Museum by locomotive 43 001.

Length of loco with tender 2-2-T30: 21,920 mm
Net weight of loco: 96.6 Tonnes
Gross weight of loco: 110.8 tonnes
Gross weight of loco with tender: 170.4 tonnes
Traction wheel diameter: 1400 mm
Top speed: 70 kph
Output of loco: 1880 psi
Year of manufacture: 1926-28

Form hergestellt und im Eigentum von Revell GmbH & Co. KG/Revell Monogram Inc. Widerrechtliche Nachahmungen werden gerichtlich verfolgt.
Ce produit est propriété de la société Revell GmbH & Co. KG/Revell Monogram Inc. Toute utilisation ou duplication frauduleuse fera l'objet de poursuites en justice.
Modelado y en propiedad de Revell GmbH & Co. KG/Revell Monogramm Inc. Imitaciones ilicitas serán perseguidas por la ley.
Forma prodotta dalla Revell GmbH & Co. KG/Revell Monogram Inc. e di proprietà della stessa impresa, la quale procederà legalmente contro ogni imitazione abusiva.
Malli on Revell Revell GmbH & Co. KG/Revell Monogram Inc. valmistama ja omaisuutta. Laittomaan kopiointiin tullaan puuttumaan oikeudellisin toimin.
Formen er produsert og eies av Revell GmbH & Co. KG/ Revell Monogram Inc. Etterligning uten tillatelse vil bli gjenstand for rettslig forfølgelse.
Produkcja i prawa własności firmy Revell GmbH & Co. KG/Revell Monogram Inc. Nielegalne podrabianie jest zabronione pod odpowiedzialnością sądową.
Model, Revell GmbH & Co. KG/Revell Monogram Inc. firmasının mülkiyeti altında imal edilmiştir. Kanuna aykırı taklitler mahkemece takip edilecektir.
A forma előállítója és a tulajdonjog birtokosa a Revell GmbH & Co. KG/Revell Monogram Inc. A jogellenes utánzatokat és hamisítványokat bíróságilag üldözik.
Mould manufactured by and property of Revell GmbH & Co. KG/Revell Monogram Inc. Illegal imitations are subject to prosecution.
Vorm vervaardigd door en eigendom van Revell GmbH & Co. KG/Revell Monogram Inc. Onrechtmatige nabootsingen worden gerechtelijk vervolgd.
Formas produzidas e de propriedade da Revell GmbH & Co. KG/Revell Monogram Inc. Cópias não autorizadas serão processadas juridicamente como determinado na lei.
Modellen tillverkad av och tillhör Revell GmbH & Co. KG/Revell Monogram Inc. All kopiering beivras enligt lagen om upphovsrätt.
Formen er fremstillet af Revell GmbH & Co. KG/Revell Monogram Inc. som også har ejendomsret. Lovstridige efterligninger sagsøges.
Модель изготовлена и является собственностью фирмы Revell GmbH & Co. KG/Revell Monogram Inc. Противозаконные подделки преследуются в судебном порядке.
Η μορφή κατασκευάστηκε και περιήλθε στην ιδιοκτησία της Revell GmbH & Co. KG/Revell Monogram Inc. Οι παράνομες μιμήσεις θα καταδιώκονται δικαστικώς.
Tvar byl vyroben firmou Revell GmbH & Co. KG/Revell Monogram Inc. a je jejím vlastnictvím. Proti nezákonným napodobeninám se bude postupovat soudní cestou.
Forma je proizvedene in je vlasništvo Revell GmbH & Co. KG/Revell Monogram Inc. Neovlačene kopije bodo pravno kažnjene.

Revell GmbH & Co. KG • Henschelstraße 20-30 • D-32257 Bünde • Germany • Tel.: +49-5223-965-0 • Fax: +49-5223-965-488 • Internet: www.revell.de

Vor dem Zusammensetzen gut durchlesen!

D: Achtung: Jedes Teil ist numeriert (1). Reihenfolge der Montageschritte beachten. Benötigte Werkzeuge: Messer und Feile zum Entfernen und Entgraten der Teile (2) Gummiband, Klebeband und Wäscheklammern zum Zusammenhalten der geklebten Einzelteile (3). Plastikteile in einer milden Waschmittellösung reinigen und an der Luft trocknen, damit der Farbenstrich und die Abziehbilder besser haften. Vor dem Aufkleben prüfen ob Teile passen. Klebstoff sparsam auftragen. Chrom und Farbe an den Klebeflächen entfernen. Kleine Teile streichen, bevor sie vom Rahmen entfernt werden (4) (5). Farben gut durchtrocknen lassen, erst dann das Zusammenbauen fortsetzen. Jedes Abziehbildmotiv einzeln ausschneiden und ca. 20 Sekunden in warmes Wasser tauchen. Das Motiv an der bezeichneten Stelle vom Papier abschieben und mit Löschpapier andrücken.

NL: OPGELET: Voor de montage eerst goed de handleiding lezen. Elk onderdeel is genummerd (1). Let op de montagevolgorde. Benodigd gereedschap: mes en vijl voor het afbramen van de onderdelen (2); elastiek, plakband en wasknijpers voor het bij elkaar houden van de gelijmde onderdelen (3). Plastic onderdelen met een zacht afwasmiddel reinigen en vervolgens laten drogen, zodat de verf en de decals beter hechten. Controleer voor het lijmen of de onderdelen passen; lijm dan spaarzaam. Chroom en verf van de lijmvlakken verwijderen. Kleine onderdelen verven voor dat ze van het raam worden verwijderd (4) (5). Verf goed laten drogen, dan pas verdergaan met de montage. Elke decal afzonderlijk uitknippen en ca. 20 sec. in warm water dopen. De decal op de aangegeven plaats van het papier schuiven en met vloeipapier aandrukken.

GB: ATTENTION: Read the instructions thoroughly prior to assembly. Each component is numbered (1). Adhere to specified sequence of assembly. Tools required: knife and file for removal of components from frame (2); rubber band, adhesive tape and clothes pegs for clamping components together after applying adhesive (3). Clean plastic components in a mild detergent solution and allow to air-dry so that paint and transfers adhere better. Prior to applying adhesive, check to see whether the components fit together; apply adhesive sparingly. Remove chrome and paint from the contact surfaces. Paint small components before removing them from the frame (4) (5). Allow paint to dry well, and only then continue to assemble. Cut out each transfer individually and immerse in warm water for approx. 20 seconds. Slide transfer off paper and into designated position, then press on with blotting paper.

F: ATTENTION : lisez bien la notice de montage avant de commencer. Chaque pièce est numérotée (1). Respectez l'ordre des opérations. Outils nécessaires : couteau et lime pour ébarber les pièces (2); élastiques, ruban adhésif et pinces à linge pour maintenir les pièces collées (3). Nettoyez les pièces en matière plastique dans une solution douce de produit de lavage et faites les sécher à l'air afin que la peinture et les décalcomanies tiennent mieux. Avant de mettre la colle, vérifiez si les pièces s'adaptent bien les unes aux autres; mettez peu de colle. Enlevez le chrome et la peinture des surfaces de collage. Peignez les petites pièces avant de les détacher de la grappe (4)(5). Laissez bien sécher la peinture avant de poursuivre l'assemblage. Découpez chaque décalcomanie séparément et plongez-la dans de l'eau chaude pendant 20 secondes environ. A l'endroit marqué, faites glisser le motif pour le séparer du papier et pressez-le sur emplacement avec du papier buvard.

E: ¡Atención! Antes de comenzar con el ensamblaje, leer detenidamente las instrucciones. Cada pieza va numerada (1). Tengase en cuenta el orden de operaciones del ensamblaje. Herramientas necesarias: Cuchillo y lima para desbarbar las piezas (2). Cintas de goma, cinta adhesiva y pinzas de ropa para sujetar las piezas pegadas (3). Lavar las piezas de plástico en una solución de detergente suave y dejar que se sequen al aire para mejorar así la adhesión de la pintura y de las calcomanías. Antes de aplicar el pegamento comprobar si las piezas quedan correctamente adaptadas. Aplicar el pegamento sin excederse. Alejar de las superficies de pegado el cromado y la pintura. Pintar las piezas pequeñas antes de desprenderlas de su colada (4) (5). Antes de proseguir con el ensamblaje, dejar que se seque bien la pintura. Recortar las calcomanías una por una y sumergirlas durante unos 20 segundos en agua caliente. Deslizar del papel la calcomanía en el lugar adecuado y apretarla colocando encima de ella papel secante.

I: ATTENZIONE! E' PERMESSO L'USO AI BAMBINI SOPRA GLI 8 ANNI! Da usare sotto la supervisione d'adulti! IMPORTANTE! Leggere attentamente le istruzioni d'uso, seguirle rigorosamente e tenere sempre a portata di mano per una rapida consultazione. Tenere le confezioni e gli accessori lontano dalla portata dei bambini (sotto i 36 mesi) e degli animali. Lavare le mani e gli attrezzi alla fine di seduta d'assemblaggio. Adoperare solo gli accessori inclusi nella confezione oppure quelli consigliati nelle istruzioni d'uso. Non mangiare, bere o fumare durante il lavoro con prodotti contenenti solventi. Tenere i kits lontani da fonti di calore. Non portare il materiale a contatto con gli occhi, la pelle o la bocca; non ingerirlo. Non aspirare i vapori.

S: OBS: Läs instruktionerna noga igenom innan du börjar modellen samman. Varenda detalj är numrerad (1). Var noga med att följa monteringsstegen. Verktyg, som du kommer att behöva: kniv och fil för att skrapa detaljerna rena (2), gummiringar, tejp och klädnypor för att hålla samman de limmade detaljerna (3). Rengör plastdetaljerna i en mild tvättmedelslösning och torka dem i luften för att lack och dekaler skall hålla bättre. Kolla, om detaljerna passar ihop innan du klistrar ihop dem och använd limmet sparsamt. Avlägsna krom och lack från ytorna, som kommer att limmas ihop. Måla de små detaljerna innan du avlägsnar dem från ramen (4) (5). Låt lacket riktigt torka innan du fortsätter med sammanfogningen. Skär av varje dekalmotiv enskilt och doppa det i varmt vatten i ca 20 sekunder. Flytta motivet bort från papperet genom att trycka till det angivna stället och tryck fast med läskpapper.

DK: BEMÆRK: Inden sammensætningen begyndes, skal byggevejledningen læses godt igennem. Hver del er nummereret (1). Rækkefølgen af monteringstrinnene skal overholdes. Nødvendigt værktøj: Kniv og fil til afgratning af delene (2); gummibånd, tape og tøjklemmer til at holde de klæbede dele (3) sammen. Plastikdelene renses i en mild sæbeopløsning og lufttørres så malingen og overføringsbillederne bedre kan hæfte. Inden påføringen kontrolleres om delene passer; limen påføres sparsommeligt. Krom og farve fjernes fra klæbefladerne. De små dele males inden de fjernes fra rammen (4) (5). Lad farven tørre godt inden sammensætningen fortsættes. Overføringsbillederne motiver skæres ud enkeltvis og dyppes ca. 20 sek. i varmt vand. Skub motivet fra papiret og tryk det fast med trækpapir.

GR: ΠΡΟΣΟΧΗ: Πριν τη συναρμολόγηση, διαβάστε καλά τις οδηγίες. Κάθε εξάρτημα είναι αριθμημένο (1). Προσέξτε τη σειρά "των βημάτων" συναρμολόγησης. Απαιτούμενα εργαλεία: μαχαίρι και λίμα για τη λείανση των εξαρτημάτων (2), λαστιχένια ταινία, κολλητική ταινία και μανταλάκια για τη συγκράτηση των κολλημένων μεμονωμένων εξαρτημάτων (3). Καθαρίστε τα πλαστικά εξαρτήματα μέσα σε ένα 'μαλακό' καθαριστικό διάλυμα και στεγνώστε τα στον αέρα, ώστε να υπάρξει καλύτερη πρόσφυση του χρώματος και των χαλκομανιών. Πριν το κόλλημα, ελέγξτε αν ταιριάζουν μεταξύ τους τα εξαρτήματα. Επαλείψτε οικονομικά την κόλλα. Απομακρύνετε από τις επιφάνειες επικόλλησης χρώμιο και βαφή. Βάψτε τα μικρά εξαρτήματα, πριν απομακρυνθούν από το πλαίσιο (4) (5). Αφήστε να στεγνώσουν καλά τα χρώματα και ύστερα συνεχίστε τη συναρμολόγηση. Κόψτε ξεχωριστά το κάθε μοτίβο των χαλκομανιών και βουτήξτε το σε ζεστό νερό για περ. 20 δευτερόλεπτα. Απομακρύνετε το μοτίβο από το χαρτί, στο σημειωμένο σημείο και πιέστε το με το στουπόχαρτο.

N: OBS! Les nøye igjennom monteringsanvisningen før sammenbyggingen. Hver del er nummerert (1). Følg rekkefølgen på monteringstrinnene. Nødvendig verktøy: Kniv og fil for fjerning av grader på delene (2), gummibånd, tape og klesklyper for å holde sammen de limede enkeltdelene (3). Rengjør plastdelene i mildt oppvaskmiddel og la dem lufttørke, slik at fargen og bildene sitter bedre. Før påleggingen av lim kontrolleres om delene passer. Ta på lim tynt. Fjern krom og farge på limeflatene. Mal de små delene før de fjernes fra rammen (4) (5). La fargene tørke godt før sammensettingen fortsettes. Skjær ut hvert av motivene for seg og legg dem i varmt vann i ca. 20 sekunder. Skyv motivet fra papiret på det merkede stedet og trykk på med trekkpapir.

P: ATENÇÃO: Antes de iniciar a montagem leia atentamente o manual de construção. Todas as partes componentes são numeradas (1). Atender para a sequência das etapas de montagem. Ferramentas necessárias: Faca e lixa para aparar o rebarba das peças (2), elástico, fita adesiva e molas de roupa para sustentar as peças (3) durante a colagem. As peças de matéria plástica devem ser limpas numa solução fraca de detergente e secas ao ar, de forma que o decalco de tinta e os decalques tenham uma boa aderência. Antes de colar, verificar se as peças encaixam; utilizar a cola em pequena quantidade. Eliminar o cromado e a tinta das superfícies a serem coladas. Não passar cola nas peças que ainda se encontram fixas na grade de matéria plástica. Pintar as peças pequenas antes de retirá-las da grade (4) (5). Deixar a tinta secar completamente para depois continuar com a montagem. Cortar separadamente cada um dos decalques e mergulhá-los em água morna durante aproximadamente 20 segundos. Deslocar o motivo do papel no posição indicada e secar com mata-borrão.

FIN: HUOMIO: Lue rakennusohjeet huolellisesti ennen kokoonpanoa. Jokainen osa on numeroitu (1). Noudata osien oikeaa asennusjärjestystä. Tarvittavat työkalut: Veitsi ja viila osien yksilöimiseksi purseiden poistamiseen (2); kuminauha, teippi ja pyykkipoika yksittäisten osien pitämiseksi yhdessä liimauksen jälkeen (3). Puhdista muoviosat miedolla pesuaineliuoksella ja anna niiden kuivua ilmassa, jotta maali ja siirtokuvat tarttuvat niihin paremmin. Tarkasta ennen liimausta, että osat sopivat toisiinsa; levitä liimaa säästeliäästi. Poista kromaus ja maali liimapinnoista. Maalaa pienet osat ennen kuin irrotat ne pilliottorunkosta (4) (5). Anna maalin kuivua kunnolla ennen kuin jatkat kokoonpanoa. Leikkaa jokainen siirtokuva erikseen irti ja upota liimapinnille vesissa n. 20 sekunnioiksi. Irrota kuva paperilta merkittyyn kohdasta sormella painamalla imupaperia kuvan taluia poulla vastaa.

Read before you start!

RUS: Внимание: Перед сборкой хорошо прочитать руководство по монтажу. Каждая деталь пронумеро-вана (1). Соблюдать последовательность монтажа. Необходимые рабочие инструменты: нож и напиль- ник для зачистки деталей (2); резиновая лента, клейкая лента и зажимы для сушки белья для прижи-мания склеиваемых отдельных деталей (3). Детали из пластика очистить в растворе мягкого моющего средства и высушить на воздухе для того, чтобы краска и переводные картинки лучше прилипали. Перед приклеиванием проверить, подходят ли детали; клей наносить экономно. Хром и краску удалить с поверхностей склеивания. Небольшие детали покрасить перед тем, как они будут удалены из рамки (4) (5). Краску необходимо хорошо просушить, только после этого продолжать сборку. Каждую соответствующую переводную картинку отдельно вырезать и примерно на 20 секунд окунуть в теплую воду. На обозначенном месте картинку отделить от бумаги и прижать промокательной бумагой.

PL: UWAGA: Przed składaniem przeczytać dokładnie instrukcję montażu. Każda część jest ponu-merowana (1). Zwrócić uwagę na kolejność przeprowadzania poszczególnych punktów montażowych. Potrzebne narzędzia: nóż oraz pilnik do usunięcia zadziorów z poszczególnych elementów (2); taśma gumowa, taśma klejąca, klamerki do bielizny dla przytrzymania sklejonych elementów (3). Wymyć plastykowe części w wodzie z delikatnym środkiem myjącym oraz osuszyć na powietrzu, aby zapewnić lepszą przylepność farby oraz kalkomanii. Sprawdzić przed przyklejaniem, czy dane elementy pasują do siebie; nanosić klej oszczędnie. Usunąć chrom oraz farbę z powierzchni przeznaczonych do kleje-nia. Małe elementy pomalować jeszcze przed wycięciem z ramki (4) (5). Farbę dobrze wysuszyć, dopiero potem kontynuować składanie części. Wyciąć poje-dyncze kalki z motywów kalkomanii i zanurzyć na 20 sekund w ciepłej wodzie. Ściągnąć motyw z papieru na oznaczone miejsce i docisnąć bibułą.

TR: DİKKAT: Model yapýmýna baþlamadan önce açýklamalarý dikkatlice okuyunuz. Modelde kullanýlan her parçaya bir numara verilmiþtir(1). Montaj yapým sýrasýna dikkat ediniz. Gerekli aletler: Parçalarý baðlý bulunduklarý çerçeveden çýkarmak için makat býçaðý ve çapaklarýný almak için eðe(2). Yapýþtýrý sürdükten sonra parçalarýn yapýþmasý iç in bir arada tutmaya yarayan paket lastiði, selo teyp ve çamaþýr mandalý(3). Boyanýn ve çýkartmalarýn daha iyi yapýþmasý ve kalýcý olmasý için plastik parçalarý deterjanlý suda temizleyip kurumaya býrakýnýz. Yapýþtýrýcý sürmeden önce parçalarýn karþýlýklý olarak birbirlerine tam uyup uymadýðýný kontrol ediniz, yapýþtýrýlacak yüzeylerde boya kalýntýsý ve krom varsa temizleyiniz. Yapýþkaný idareli kullanýnýz. Küçük parçalarý baðlý bulunduklarý çerçeveden çýkartmadan önce boyayýnýz (4) & (5). Boya iyice kuruduktan sonra montaja devam ediniz. Her çýkartmayý önce kaðýdý ile birlikte kesiniz ve ýlýk suda 20 saniye kadar bekletiniz. Çýkartmayý model üzerinde yapýþtýracaðýnýz yüzeye koyunuz, üzerinden kurutma kaðýdý ile hafifçe bastýrýrken çýkartmanýn altýndaki kaðýdý yavaþça çekiniz.

CZ: POZOR: Před sestavením montážního návodu důkladně pročíst. Každý díl je očíslován (1). Dbejte na pořadí montážních kroků. Potřebné nástroje: Nůž a pilník k odstranění výronků na dílech (2); pryžová páska, lepicí páska a kolíčky na prádlo pro přidržování lepených jednotlivých dílů (3). Díly z plastické hmoty vyčistit v roztoku jemného prachu prostředku a nechat vyschnout na vzduchu, za účelem zajištění lepší přilnavosti barevného nátěru a obtisků. Před nalepením zkontrolovat, zdali díly lícují; lepidlo nanášet úsporně. Chróm a barvu na lepených plochách odstranit. Malé díly natřít před jejich odstraněním z rámu (4) (5). Barvy nechat dobře proschnout, teprve potom pokračovat v sestavení. Každý motiv obtisku jednotlivě vyříznout a ponořit do teplé vody na dobu přibližně 20 sekund. Motiv na označeném místě z papíru odsunout a přitlačit pomocí sklového papíru.

H: FIGYELEM: Az összeállítás előtt az építési útmutatót alaposan át kell olvasni. Minden alkatrészt számmal láttak el (1). A szerelési lépések sorrendjére ügyelni kell. Szükséges szerszámok: kés és reszelő az alkatrészek sorjátlanításához (2); gumiszalag, ragasztószalag és ruhacsipesz az összeragasztott alkatrészek megtartásához (3). A műanyag alkatrészeket lágy mosószeres oldatban kell tisztítani és a levegőn kell megszárítani, hogy a festékbevonat és a matricák jobban tapadjanak. A felragasztás előtt ellenőrizni kell, hogy az alkatrészek összeillenek-e; a ragasztóanyagot takarékosan kell felhordani. A krómot és festéket a ragasztási felületekről el kell távolítani. A kisméretű alkatrészeket a keretből történő eltávolítás előtt be kell festeni (4) (5). A festékeket hagyni kell jól megszáradni, az összeszerelést csak ezután szabad folytatni. Minden matrica-motívumot egyesével kell kivágni és kb. 20 másodpercre meleg vízbe kell áztatni. A motívumot a megjelölt helyen a papírról lecsúsztatni és itatóspapírral felnyomni.

SLO: OPOZORILO: Pred pričetkom sestavljanja preberi navodila zaÈuporabo. Vsak del je označen (1). Pri sestavljanju upoštevaj navodila po točkah. Potrebno orodje: nožek in pilica zaločevanje delov (2), elastika, lepilni trak in kljukice za perilo za držanje zlepljenih delov (3). Plastične dele očisti z blagim preškom in posuši da se sloji barve in nalepke bolje primejo. Pred lepljenjem obvezno preveri, če se deli pravilno prilegajo. Previdno nanesi lepilo. Iz površin, na katere nanašaš lepilo, najprej odstrani krom in barvo. Manjše dele pobarvaj preden jih odstraniš iz okvirja (4)(5). Barva naj se dobro posuši preden nadaljuješ s sestavljanjem. Vsako nalepko izreži in potopi vtoplo vodo (cca. 20 sekund), jo odstrani iz papirja, položi na odgovarjajoče mesto in pritisni s pivnikom.

SK POZOR: Pred začatím stavby si pozorne preštudujte stavebný návod. Každý diel je očíslovaný (1). Dbajte na poradie montážnych krokov. Potrebné nástroje: NôÈ aÈpilník na oddelenie dielov zÈrámčeka a ich začistenie (2), gumičky do vlasov, lepiaca páska štipce na prádlo, pre pridržiavanie jednotlivých lepených dielov (3). Diely zÈplastu odmastiť vÈslabšom roztoku čistiaceho prostriedku (saponátu) aÈnechať uschnúť na vzduchu za účelom lepšej priľnavosti lepidla, farieb aÈnálepiek. Pred lepením skontrolovať, či diely lícujú. Lepidlo nanášať úsporne. Chróm aÈfarbu na lepených miestach opatrne odstrániť. Malé diely nafarbiť ešte pred ich odobratím zÈrámčeka (4) (5). Farby nechať dobre zaschnúť, až potom pokračovať vÈzostavovaní. Každú nálepku vystrihnúť jednotlivo aÈponoriť do vlažnej vody približne na 20 sekúnd. Nálepku na príslušnom mieste modelu presunúť zÈnosného papiera aÈjemne ju pritlačiť kÈpovrchu nosným papierom.

RO: ATENTIE!CITITI INSTRUCTIUNILE CU ATENTIE INAINTE DE ASAMBLARE. FIECARE COMPONENTA ESTE NUMEROTATA. ASAMBLATI IN ORDINEA INDICATA PE SCHEMA. PIESELE SE DESPRIND DE PE RAMA CU UN CUTTER.BAVURILE SE INLATURA CU O PILA FINA. CURATATI PIESELE CARE SE IMBINA DE GRASIMI,URME DE VOPSEA SU CURATATI CU O SOLUTIE DE DETERGENT. VOPSITI PIESELE MICI INAINTE DE DESPRINDEREA DE PE RAMA. LASATI VOPSEAUA SA SE USUCE BINE SI NUMAI APOI CONTINUATI ASAMBLAREA. TAIATI FIECARE TRANSFER INDIVIDUAL SI IMERSATI IN APA CALDA CCA 20 SEC. TRANSFERATI IN POZITIA DORITA APOI APASATI CU O HARTIE. FOLOSITI NUMAI ADEZIVI SI VOPSELE REVELL.

BG: ВНИМАНИЕ! Следвайте указаната схема. Всяка част е номерирана. Спазвай те последователността на етапите на сглобяван ето. Необходими инструменти: нож и пила за отстраняване или изпиляване на отделните части; гумена лента, лепенка и щипки за пране за да задържите заедно съединените части след залепването им. Пластмасови те елементи да се почистят в лек разтвор от вода и перилен препарат, да се изплакнат и да се оставят да изсъхнат, за да се постигне по-добро слепване на боята или ваденките. Нанесете боята върху малките части преди да ги от делите от шаблона. Оставете боята да изсъхне преди да продължите със сгл обяването. Преди нанасяне на лепилото изстъргва те боята от повърхностите за слепване. Преди залепване проверете дали ча стите пасват идеално. Нанесете малко лепило. Изрежете по отделно всяка с два ваденка и я потопете в топла вода за около 20 секунди. Отлепете ваденка та от указаното място на хартията и я попийте леко с попивателната харти я.

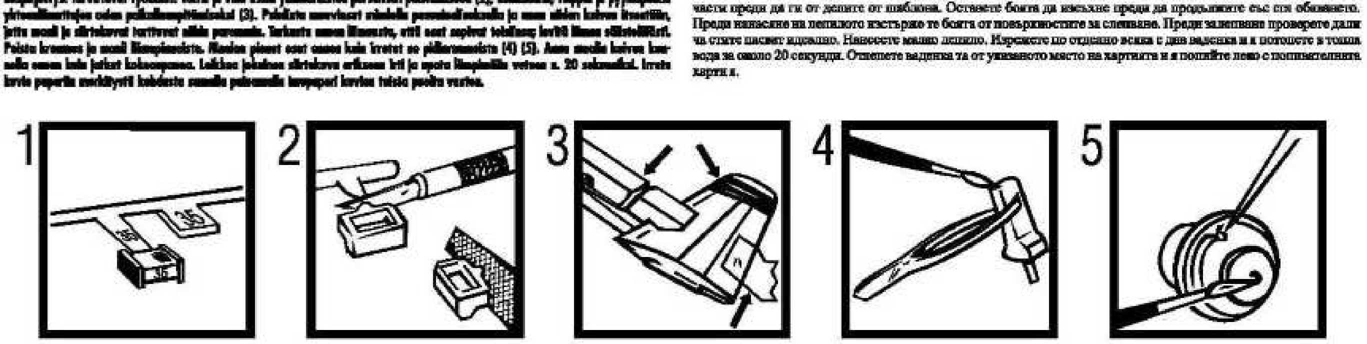

Verwendete Symbole/Used Symbols

Bitte beachten Sie folgende Symbole, die in den nachfolgenden Bausätzen verwendet werden.
Veuillez noter les symboles indiqués ci-dessous, qui sont utilisés dans les étapes suivantes du montage.
Sírvanse tener en cuenta los símbolos facilitados a continuación a utilizar en las siguientes fases de construcción.
Si prega di fare attenzione ai seguenti simboli che vengono usati nei susseguenti stadi di costruzione.
Huomioi seuraavat symbolit, jotka käytetään seuraavissa kokoamisvaiheissa.
Legg merke til symbolene som benyttes i monteringstrinnene som følger.
Proszę zważać na następujące symbole, które są użyte w poniższych etapach montażowych.
Daha sonraki montaj basamaklarında kullanılacak olan, aşağıdaki sembollere lütfen dikkat edin.
Kérjük, hogy a következő szimbólumokat, melyek az alábbi építési fokokban alkalmazásra kerülnek, vegyék figyelembe.

Please note the following symbols, which are used in the following construction stages.
Neem a.u.b. de volgende symbolen in acht, die in de onderstaande bouwfasen werden gebruikt.
Por favor, preste atenção aos símbolos que seguem pois os mesmos serão usados nas próximas etapas de montagem.
Observera: Nedanstående piktogram används i de följande arbetsmomenten.
Læg venligst mærke til følgende symboler, som benyttes i de følgende byggetaser.
Пожалуйста, обратите внимание на следующие символы, которые используются в последующих операциях сборки.
Παρακαλώ προσέξτε το παρακάτω συμβολο, το οποιο χρησιμοποιούνται στις παρακάτω βαθμίδες συναρμολόγησης.
Dbejte prosím na dále uvedené symboly, které se používají v následujících konstrukčních stupních.
Prosimo za Vašu pozornost na sledeče simbole ki se uporabljajo v naslednjih korakih gradbe.

Kleben
Glue
Coller
Lijmen
Engomar
Colar
Incollare
Limmas
Liimaa
Klæbning
Lim
Клеить
Przykleić
κόλλημα
Yapıştırma
Lepení
ragasztani
Lepiti

Nicht kleben
Don't glue
Ne pas coller
Niet lijmen
No engomar
Não colar
Non incollare
Limmas ei
Älä liimaa
Må ikke klæbes
Ikke lim
Не клеить
Nie przyklejać
μη κολλάτε
Yapıştırmayın
Nelepit
nem szabad ragasztani
Ne lepiti

Anzahl der Arbeitsgänge
Number of working steps
Nombre d'étapes de travail
Het aantal bouwstappen
Número de operaciones de trabajo
Número de etapas de trabalho
Numero di passaggi
Antal arbetsmoment
Työvaiheiden lukumäärä
Antal arbejdsforløb
Antall arbeidstrinn
Количество операций
Liczba operacji
αριθμός των εργασιών
İş safhalarının sayısı
Počet pracovních operací
a munkafolyamatok száma
Številka koraka montaže

Klarsichtteile
Clear parts
Pièces transparentes
Transparente onderdelen
Limpiar las piezas
Peça transparente
Parte transparente
Genomsiktliga detaljer
Läpinäkyvät osat
Gennemsigtige dele
Gjennomsiktige deler
Прозрачные детали
Elementy przezroczyste
διαφανή εξαρτήματα
Şeffaf parçalar
Prúzračné díly
áttetsző alkatrészek
Deli ki se jasno vide

Wahlweise
Optional
Facultatif
Naar keuze
No engomar
Alternado
Facoltativo
Valfritt
Vaihtoehtoisesti
Efter eget valg
Valgfrit
На выбор
Do wyboru
εναλλακτικά
Seçmeli
Volitelně
tetszés szerint
način izbire

Abziehbild in Wasser einweichen und anbringen
Soak and apply decals
Mouiller et appliquer les décalcomanies
Transfer in water even laten weken en aanbrengen
Remojar y aplicar las calcomanías
Pôr de molho em água e aplicar o decalque
Immergere in acqua ed applicare decalcomanie
Blöt och fäst dekalerna
Kostuta siirtokuva vedessä ja aseta paikalleen
Overføringsbilledet lægges i blød og anbringes
Dypp bildet i vann og sett det på
На выводную картинку намочить и нанести
Przemoczyć kalkomanię w wodzie a następnie nakleić
βουτήξτε τη χαλκομανία στο νερό και τοποθετείστε την
Çıkartmayı suda yumuşatın ve koyun
Obtisk namočit ve vodě a umístit
a matricát vízben beáztatni és felhelyezni
Preslikač potopiti v vodo in zatem nanašati

1.

Anzahl der Arbeitsgänge
Number of working steps
Nombre d'étapes de travail
Het aantal bouwstappen
Número de operaciones de trabajo
Número de etapas de trabalho
Numero di passaggi
Antal arbetsmoment
Työvaiheiden lukumäärä
Antal arbejdsforløb
Antall arbeidstrinn
Количество операций
Liczba operacji
αριθμός των εργασιών
İş safhalarının sayısı
Počet pracovních operací
a munkafolyamatok száma
Številka koraka montaže

Bauteile trocknen lassen
Laisser sécher les pièces
Dejar secar las piezas
Deixar secar os componentes
La delene tørke
Allow the parts to dry
Oderdelen laten drogen
Far asciugarsi i componenti
Anna osien kuivua
Låt byggdelarna torka
Lad komponenterne tørre
Czesci pozostawic do wyschniecia
Yapi parçalarini kurumaya birakiniz
Jednotlivé díly nechte zaschnout
Αφηστε τα μερη να στεγνωσουν
Alkatrészeket hagyja száradni
Pustite da sestavni deli posušijo
Дать деталям высохнуть

Klebeband
Adhesive tape
Dévidoir de ruban adhésif
Plakband
Cinta adhesiva
Fita adesiva
Nastro adesivo
Tejp
Teippi
Tape
Tape
Клейкая лента
Taśma klejąca
κολλητική ταινία

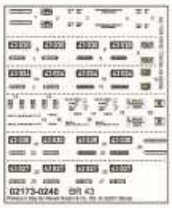

Benötigte Farben/Required colors

Benötigte Farben / Required colours	Peintures nécessaires / Benodigde kleuren	Pinturas necesarias / Tintas necessárias	Colori necessari / Använda färger	Tarvittavat värit / Nødvendige farver	Nødvendige farger / Необходимые краски	Potrzebne kolory / Απαιτούμενα χρώματα	Gerekli renkler / Potřebné barvy	Szükséges színek. / Potrebne barve
A	**B**	**C**	**D**	**E**	**F**	**G**		
schwarz, seidenmatt 302	**feuerrot, seidenmatt 330**	**eisen, metallic 91**	**kupfer, metallic 93**	**aluminium, metallic 99**	**erdfarbe, matt 87**	**weiß, seidenmatt 301**		
black, silky-matt	fiery red, silky-matt	steel, metallic	copper, metallic	aluminium, metallic	earth brown, matt	white, silky-matt		
noir, satiné mat	rouge feu, satiné mat	coloris fer, métalique	cuivre, métalique	aluminium, métalique	couleur terre, mat	blanc, satiné mat		
zwart, zijdemat	rood helder, zijdemat	ijzerkleurig, metallic	koper, metallic	aluminium, metallic	aardkleur, mat	wit, zijdemat		
negro, mate seda	rojo fuego, mate seda	ferroso, metalizado	cobre, metalizado	aluminio, metalizado	tierra colorante, mate	blanco, mate seda		
preto, fosco sedoso	vermelho vivo, fosco sedoso	ferro, metálico	cobre, metálico	aluminio, metálico	côr de terra, fosco	branco, fosco sedoso		
nero, opaco seta	rosso fuoco, opaco seta	ferro, metallico	rame, metallico	alluminio, metallico	marrone terra, opaco	bianco, opaco seta		
svart, sidenmatt	eldröd, sidenmatt	järnfärg, metallic	koppar, metallic	aluminium, metallic	jordfärg, matt	vit, sidenmatt		
musta, silkinhimmeä	tulipunainen, silkinhimmeä	teräksenvärinen, metallikiilto	kupari, metallikiilto	alumiini, metallikiilto	maanväriinen, himmeä	valkoinen, silkinhimmeä		
sort, silkemat	ildrød, silkemat	jern, metallak	kobber, metallak	aluminium, metallak	jordfarve, mat	hvid, silkemat		
sort, silkematt	ildrød, silkematt	jern, metallic	kobber, metallic	aluminium, metallic	jordfarge, matt	hvit, silkematt		
черный, шелковисто-матовый	огненно-красный, шелк.-матовый	стальной, металлик	медный, металлик	алюминиевый, металлик	землистый, матовый	белый, шелковисто-матовый		
czarny, jedwabisto-matowy	czerwony ognisty, jedwabisto-mat.	żelazo, metaliczny	miedź, metaliczny	aluminium, metaliczny	ziemisty, matowy	biały, jedwabisto-matowy		
μαύρο, μεταξωτό ματ	κόκκινο φωτιάς, μεταξωτό ματ	σιδήρου, μεταλλικό	χάλκινο, μεταλικό	αλουμινίου, μεταλλικό	χρώμα γης, ματ	λευκό, μεταξωτό ματ		
siyah, ipek mat	ateş kırmızısı, ipek mat	demir, metalik	bakır, metalik	alüminyum, metalik	toprak rengi, mat	beyaz, ipek mat		
černá, hedvábně matná	ohnivě červená, hedvábně matná	železná, metaliza	měděná, metaliza	hliníková, metaliza	žlutavá, matná	bílá, hedvábně matná		
fekete, selyemmatt	tűzpiros, selyemmatt	vas, metáll	vörösréz, metáll	aluminium, metáll	földszínű, matt	fehér, selyemmatt		
črna, svila mat	ogenj rdeča, svila mat	železna, metalik	baker, metalik	aluminijum, metalik	barva zemlje, mat	bela, svila mat		

D: Beiliegenden Sicherheitstext beachten und nachschlagebereit halten.
E: Please note the enclosed safety advice and keep safe for later reference.
F: Respecter les consignes de sécurité ci-jointes et les conserver à portée de main.
NL: Houdt u aan de bijgaande veiligheidsinstructies en hou deze steeds bij de hand.
E: Observar y siempre tener a disposición este texto de seguridad adjunto.
I. Seguire le avvertenze di sicurezza allegate e tenerle a portata di mano.
P: Ter em atenção o texto de segurança anexo e guard--lo para consulta.
S: Beakta bifogad säkerhetstext och håll den i beredskap.
FIN: Huomioi ja säilytä oheiset varoitukset.
DK: Overhold vedlagte sikkerhedsanvisninger og hav dem liggende i nærheden.

N: Ha alltid vedlagt sikkerhetstekst klar til bruk.
RUS: Соблюдать прилагаемый текст по технике безопасности, хранить его в легко доступном месте.
PL: Stosować si´ do zaàczonej karty bezpieczeƒstwa i mieç jà stale do wglàdu.
GR: ροσ ξτε τις συνημμ νες υποδείξεις ασ άλειας και υλάξτε τις τοι ώστε να τις χ τε παντα σε διαθ ση σας.
TR: Ekteki güvenlik talimatlarını dikkate alıp, bakabileceginiz bir sekilde muafaza ediniz.
CZ: Dbejte na pfiiloÍen˜ bezpeãnostní text a mûjte jej pfiipraven˜ na dosah.
H: A mellékelt biztons-gi szöveget vegye figyelembe és tartsa fellapoz-sra készen!
SLO: PriloÍena varnostna navodila izvajajte in jih hranite na vsem dostopnem mestu.

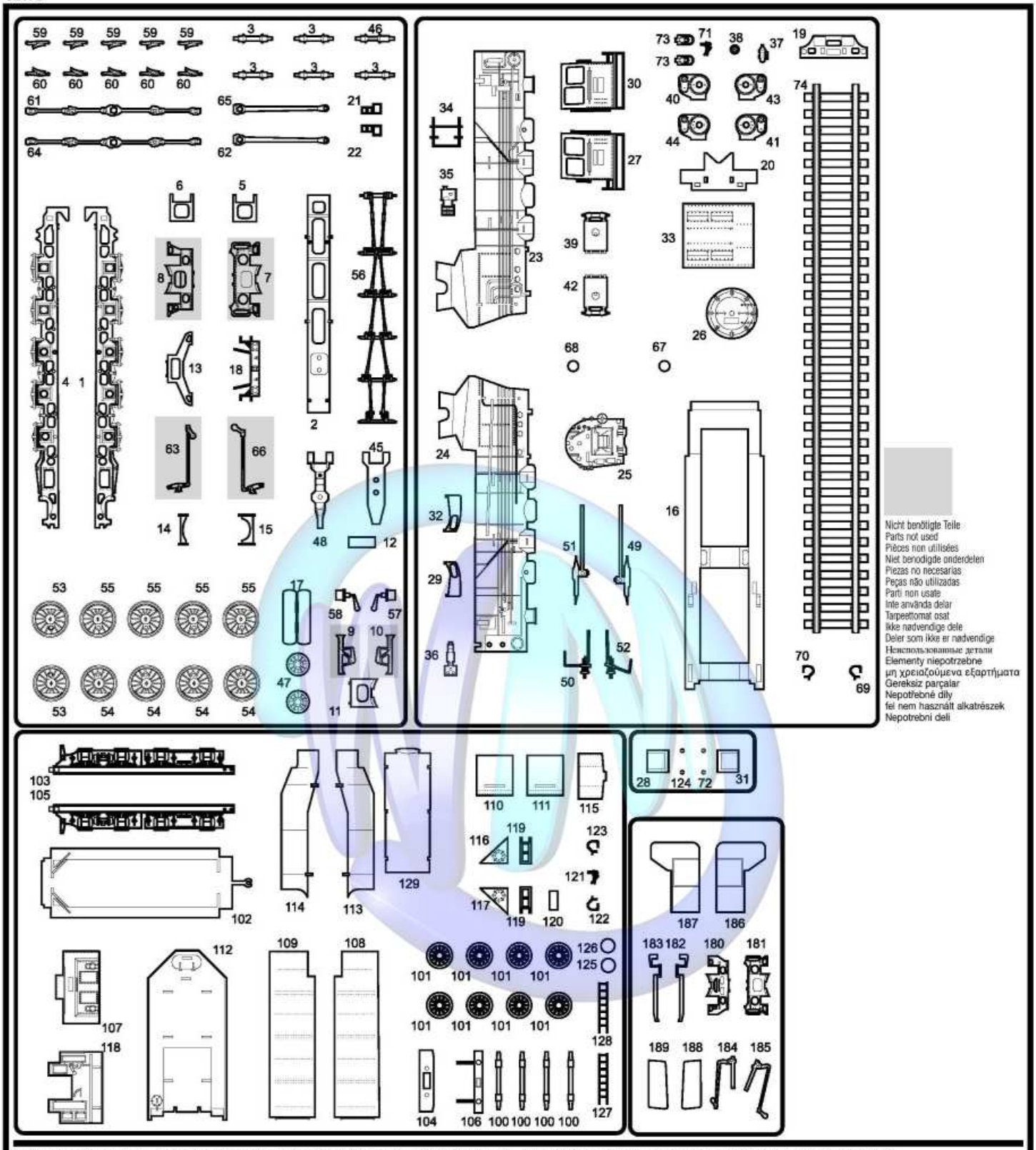

Dieser Bausatz wurde in mehrfachen Qualitäts- und Gewichtskontrollen auf Vollständigkeit überprüft. Reklamationen können nur bearbeitet werden, wenn die **Bauanleitung**, das aus der Kartonage herausgeschnittene **EAN-Strichcode-Feld** und der **Kassenbon** eingeschickt werden. Bitte haben Sie Verständnis dafür, dass wir nur Gewährleistung bei aktuellen Artikeln übernehmen können, die im Zeitraum der letzten 24 Monate erworben worden sind. **Unfrei eingesandte Reklamationssendungen werden von uns nicht angenommen!**
„Einzelteile für Umbauten können gegen Vorkasse erworben werden". Unsere Adresse: Revell GmbH & Co. KG, Abteilung X, Henschelstr. 20-30, 32257 Bünde. Dieser Direktservice gilt für die Länder: Deutschland, Benelux, Österreich, Frankreich, Großbritannien. Reklamationen aus den übrigen Ländern werden über die jeweiligen Distributeure abgewickelt. Bitte kontakten Sie Ihren Händler.

This Model Kit has been subject to extensive quality and weight checks during the manufacturing process to ensure it leaves our warehouse in perfect condition. We are only able to process applications for missing parts if the following procedure is followed. In all cases the following will be required before we are able to process any request: Original receipt (proof of purchase) original instruction sheets (will be returned) and the bar code cut out of the box. We may not be able to process requests for products that have been discontinued for more than 24 months. Products that are returned directly to us without prior authorisation by a company representative will not be accepted and returned to sender. Replacement parts for conversion or spares will continue to be available however they will incur a handling charge. Please write to: Department X Revell GmbH & Co. KG, Henschelstr 20-30, 32257 Buende.
This direct Service is only available in the following markets: Germany, Benelux, Austria, France & Great Britain, Revell GmbH & Co. KG, Boston House, 64-66 Queensway, Hemel Hempstead, Herts, HP2 5HA, Great Britain.

For all other markets please contact your local dealer or distributer directly.
Afin de vous donner entière satisfaction et pour nous assurer que tous les éléments nécessaires au montage de votre maquette sont présents dans la boîte, cet article a subi dans son intégralité divers contrôles qualitatifs ainsi que des contrôle de poids.
Si toutefois vous deviez nous faire part de certaines réclamations, nous vous prions de bien vouloir vous adresser à votre revendeur habituel, muni de la notice de montage, du code EAN découpé sur la boîte, ainsi que de votre ticket de caisse.
Le SAV ne sera assuré que pour les articles ayant été acquis depuis moins de 24 mois.
Les pièces de rechange utilisées pour la transformation de maquettes pourront être obtenues en pré-paiement. Dans le cas où vous n'obtiendriez pas satisfaction, vous pouvez vous adresser directement à notre service SAV à l'adresse suivante: REVELL GmbH & Co.KG, Abteilung X, Henschelstraße 20-30, D-32257 Bünde ou Revell GmbH & Co. KG, 14 B, rue du Chapeau Rouge, F-21000 Dijon, France.
Pour tous les autres marchés, merci de prendre contact avec votre detaillant ou distributeur.

Deze bouwdoos werd verscheidene malen volledig gecontroleerd op kwaliteit en gewicht. Klachten kunnen slechts in behandeling worden genomen indien de bouwhandleiding, de uit de doos geknipte EAN - streepjescode en de kassabon zijn meegezonden. Wij vragen om uw begrip dat wij alleen garantie kunnen geven voor huidige artikelen die binnen een periode van de laatste 24 maanden zijn gekocht. Onvolledig ingezonden klachten kunnen niet in behandeling worden genomen. Onderdelen voor ombouw kunnen tegen vooruitbetaling gekocht worden.
Ons adres is: Revell GmbH & Co. KG, Afdeling X, Henschelstrasse 20-30, 322557 Bünde. Duitsland.
Deze directe service geldt alleen voor de volgende landen: Duitsland, Benelux, Oostenrijk, Frankrijk, Groot Brittannie.
Klachten afkomstig uit overige landen worden via de eventuele locale vertegenwoordigers van Revell afgewikkeld. Wij verzoeken U contact op te nemen met uw winkelier.

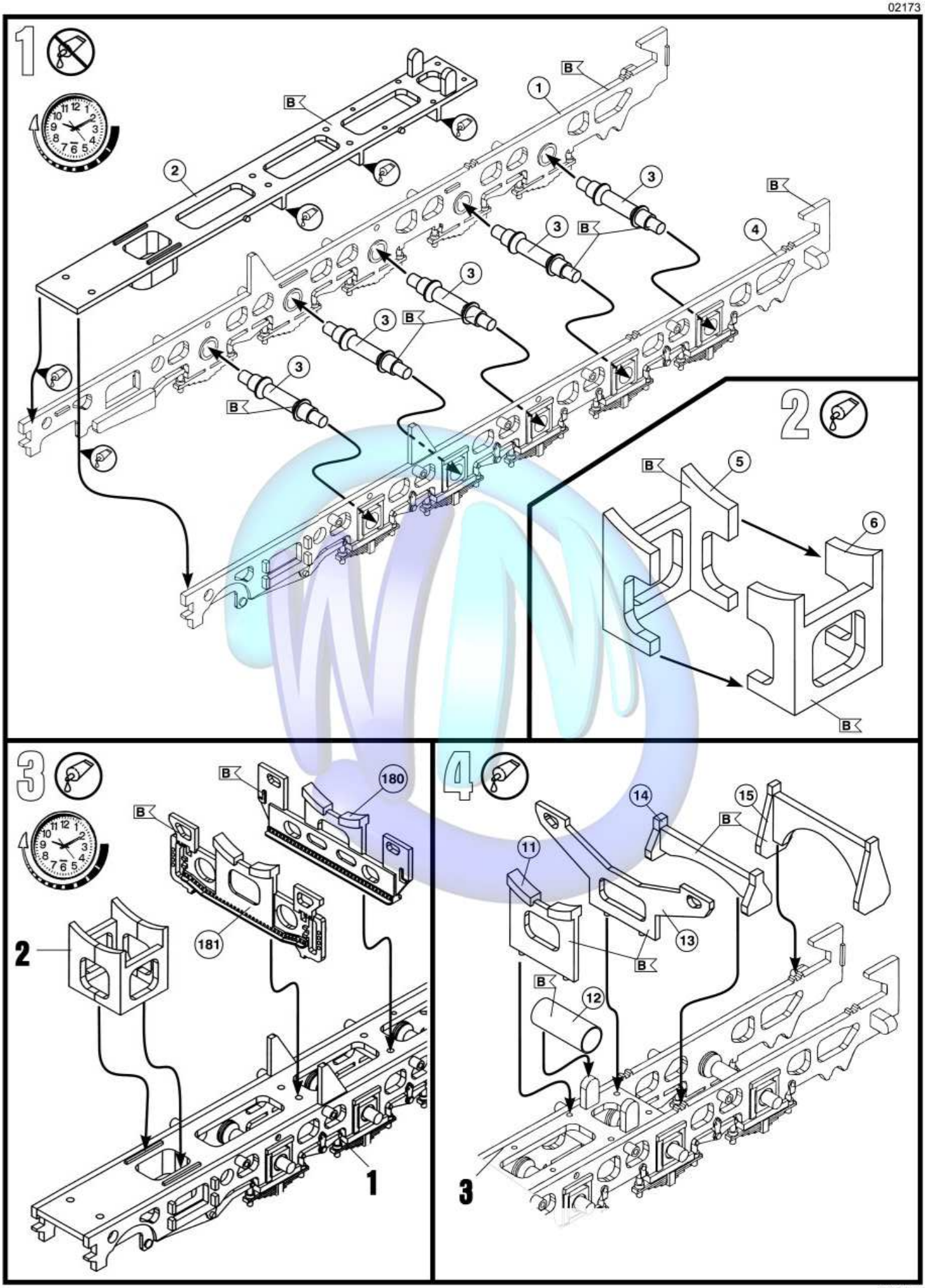
1
B
1
2
3
4
2
5
6
3
180
181
2
1
4
11
12
13
14
15
3

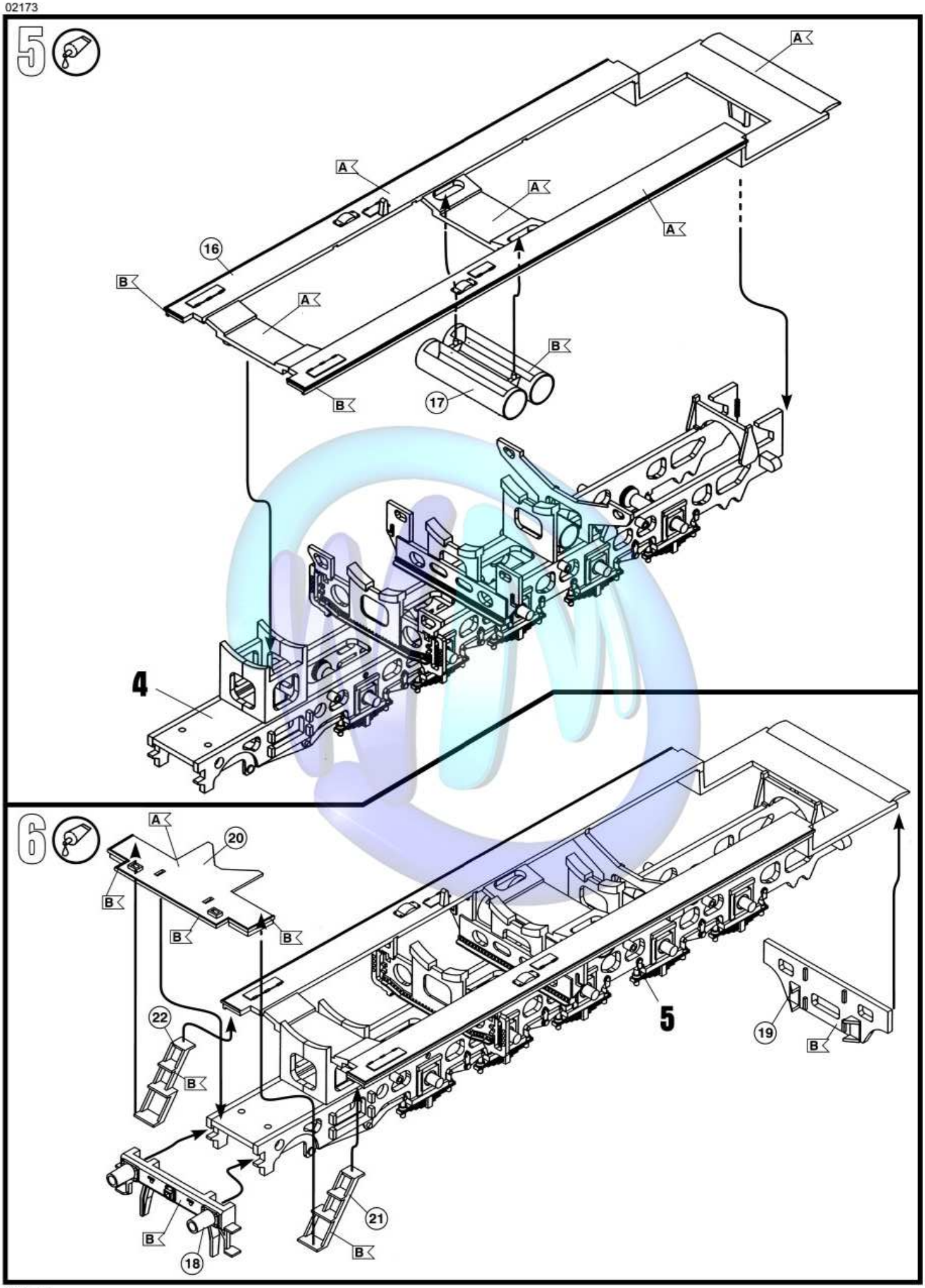
5
A
A
A
A
16
B
A
B
B
17
4
6
A
20
B
B
B
22
B
5
19
B
B
21
B
18

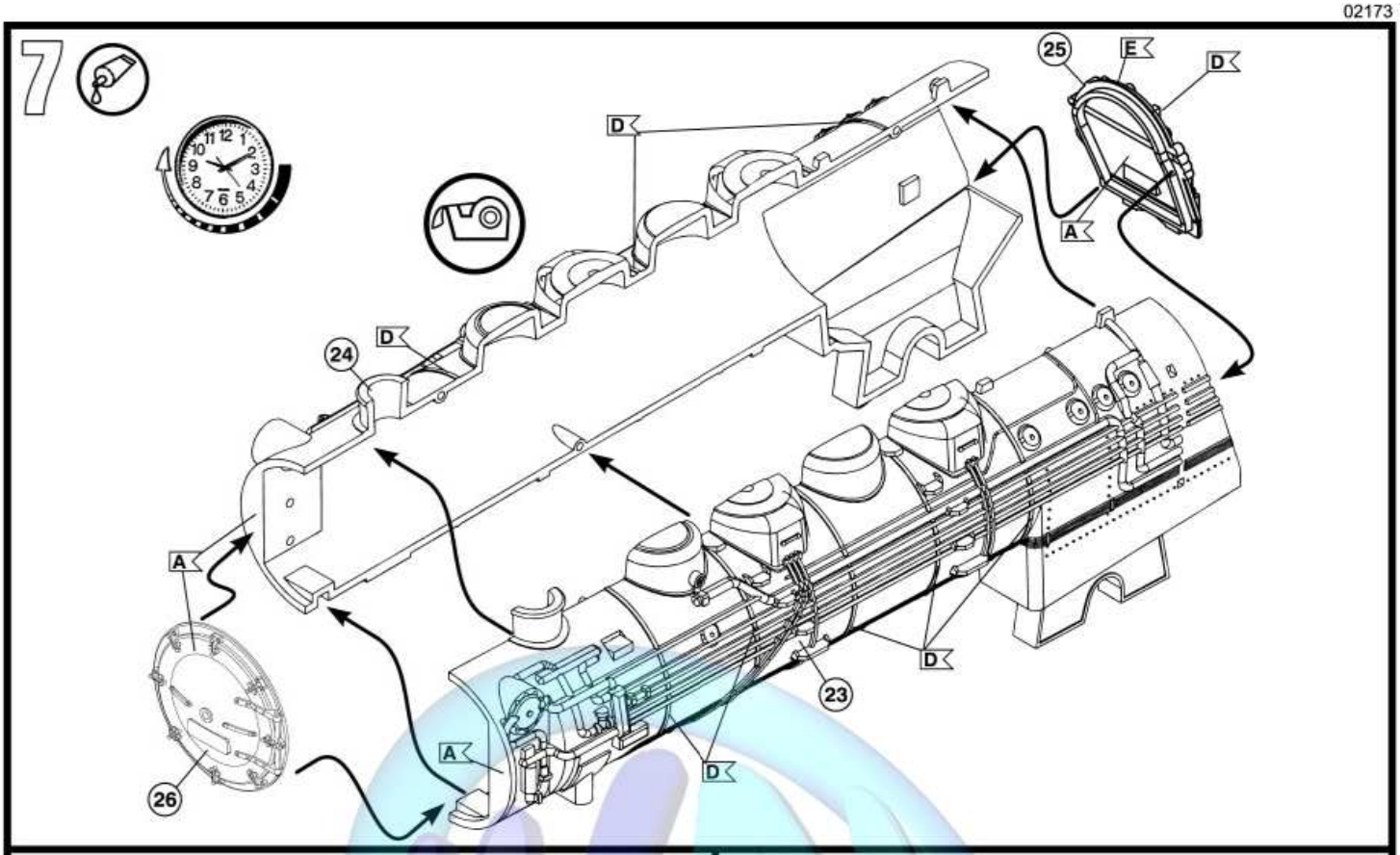
7
25
E
D
D
A
D
24
A
D
23
A
D
26

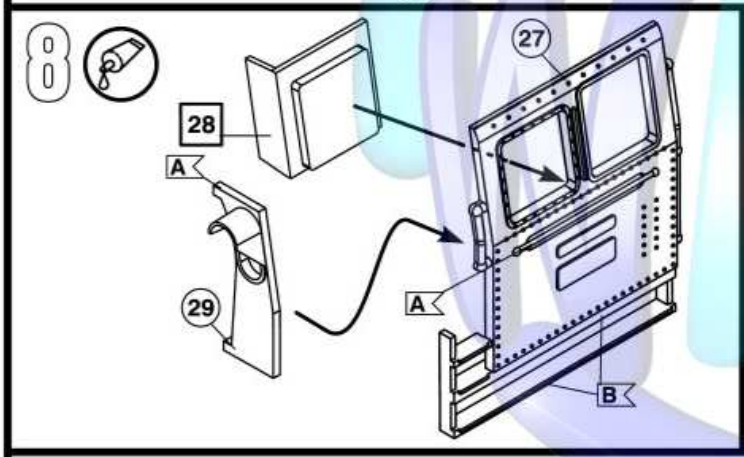
8
27
28
A
29
A
B

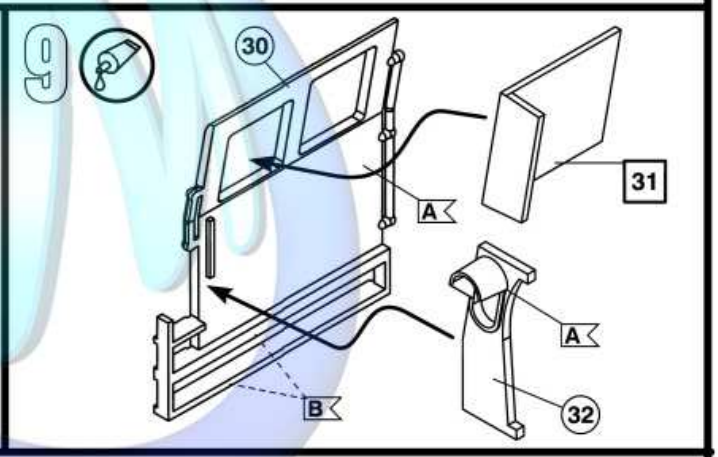
9
30
31
A
A
B
32

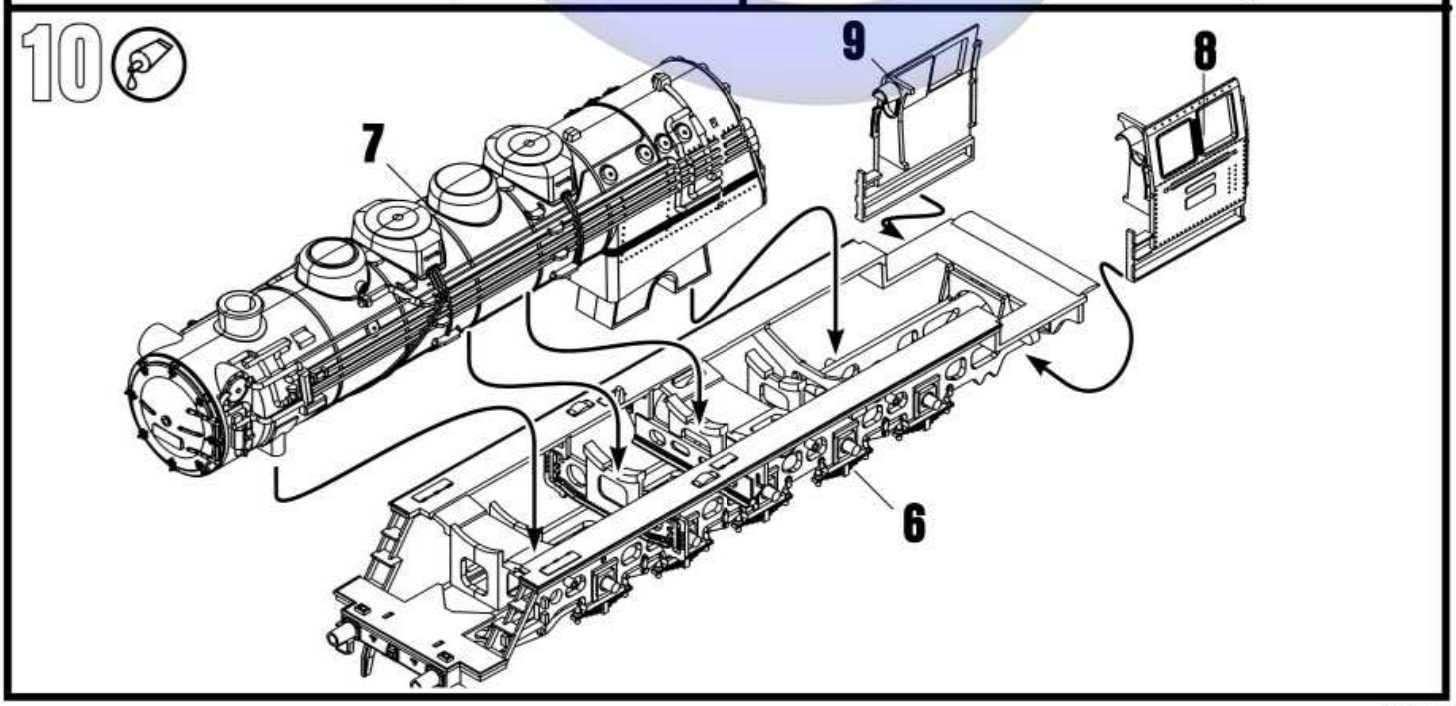
10
9
8
7
6

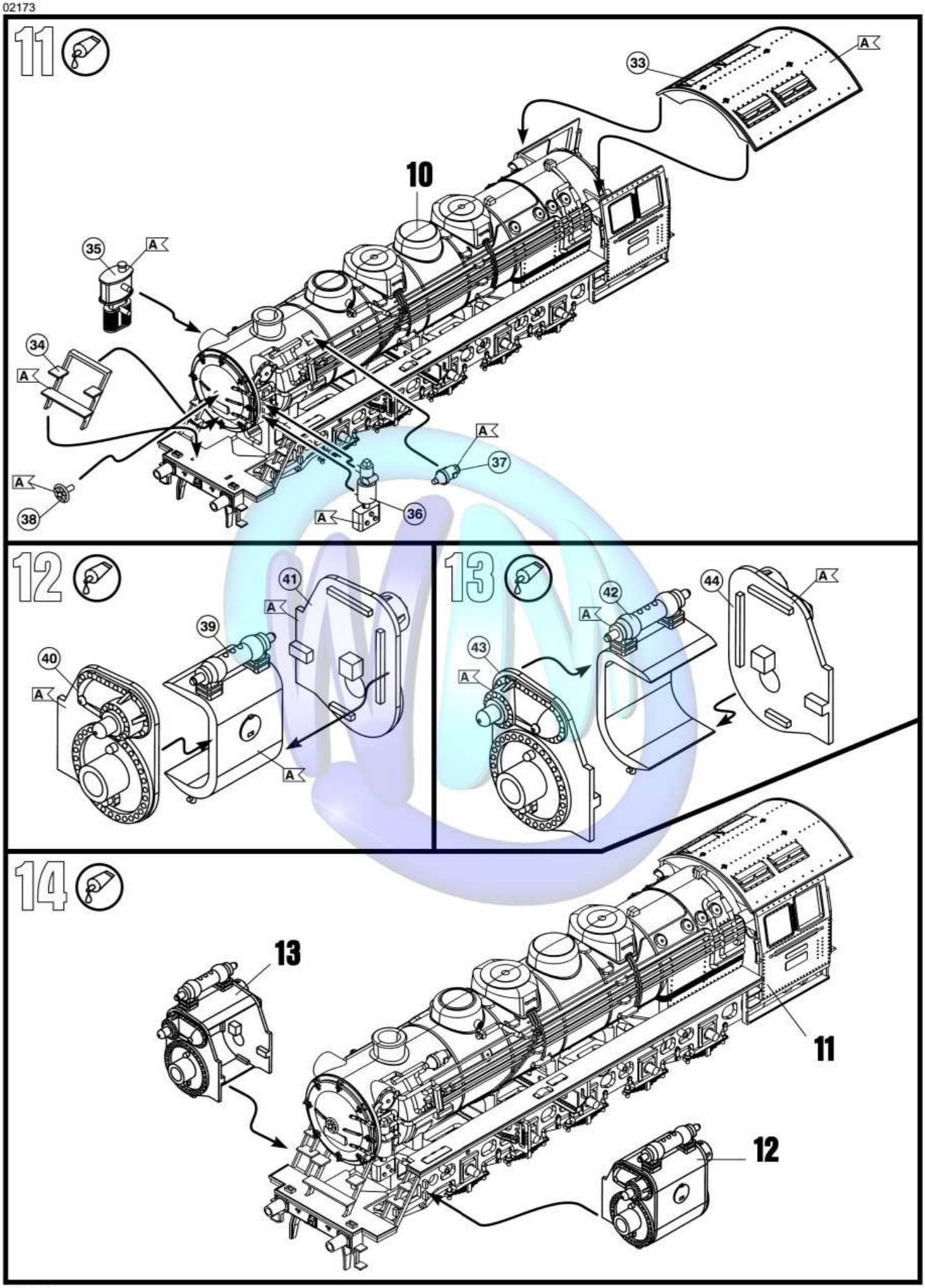
11
33
A
10
35
A
34
A
A
37
A
38
A
36
12
41
A
39
40
A
A
13
42
A
44
A
43
A
14
13
11
12

15

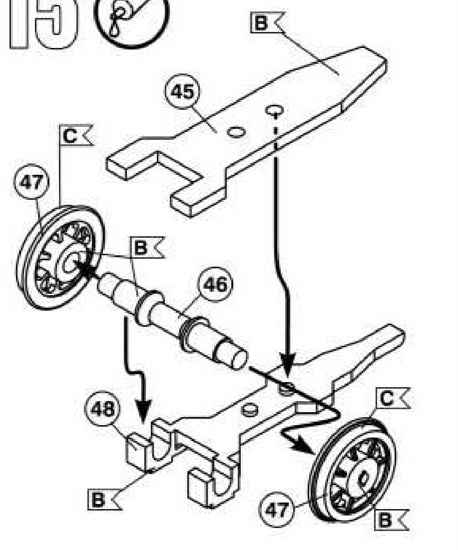

16

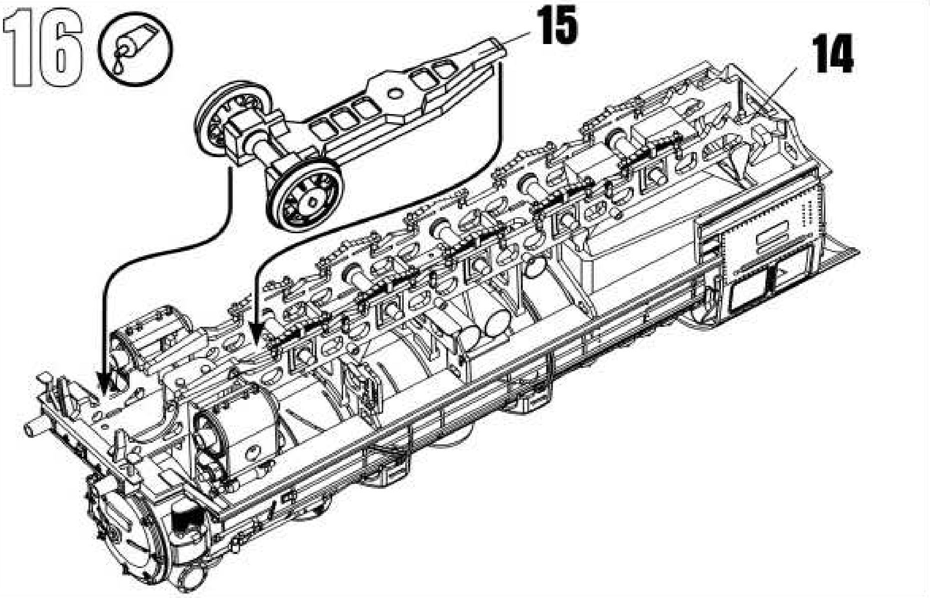

17

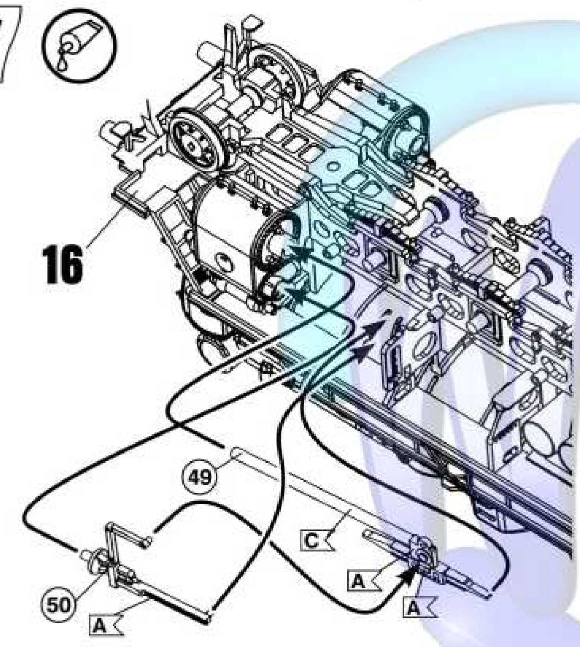

18

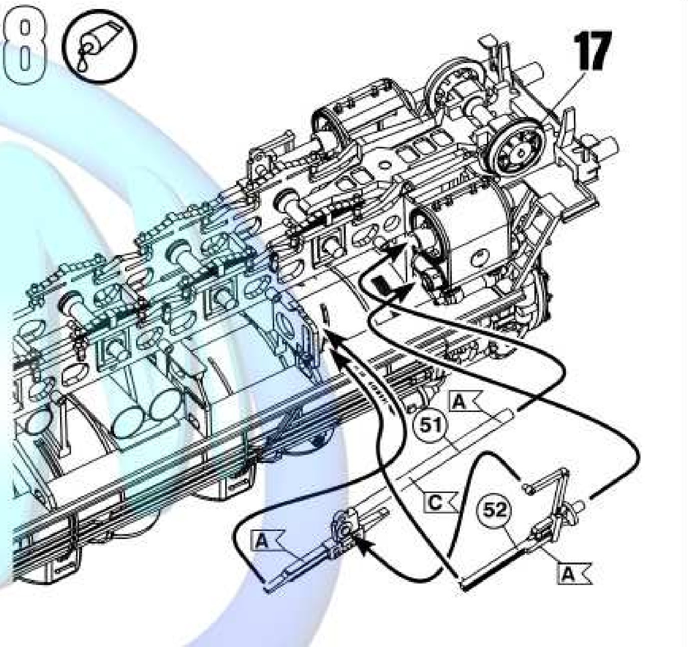

19

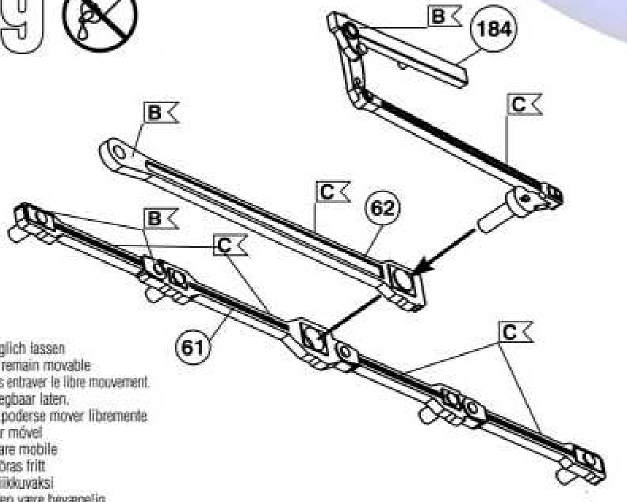

Beweglich lassen
Must remain movable
Ne pas entraver le libre mouvement.
Beweegbaar laten.
Debe poderse mover libremente
Deixar móvel
Lasciare mobile
Kan röras fritt
Jätä liikkuvaksi
Lad den være bevægelig
La det være bevegelig
Оставить подвижно
Pozostawić ruchome
Αφήστε το να κινείται
Hareketli olarak bırakın
Nechat pohyblivé
Mozgékonynak hagyni
Ostaviti pokretno

20

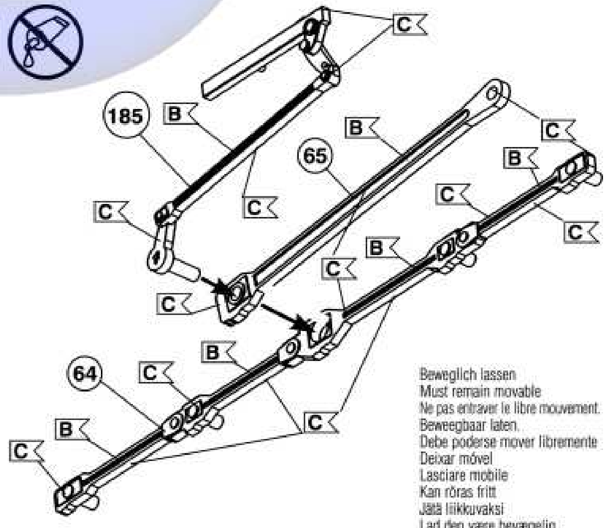

Beweglich lassen
Must remain movable
Ne pas entraver le libre mouvement.
Beweegbaar laten.
Debe poderse mover libremente
Deixar móvel
Lasciare mobile
Kan röras fritt
Jätä liikkuvaksi
Lad den være bevægelig
La det være bevegelig
Оставить подвижно
Pozostawić ruchome
Αφήστε το να κινείται
Hareketli olarak bırakın
Nechat pohyblivé
Mozgékonynak hagyni
Ostaviti pokretno

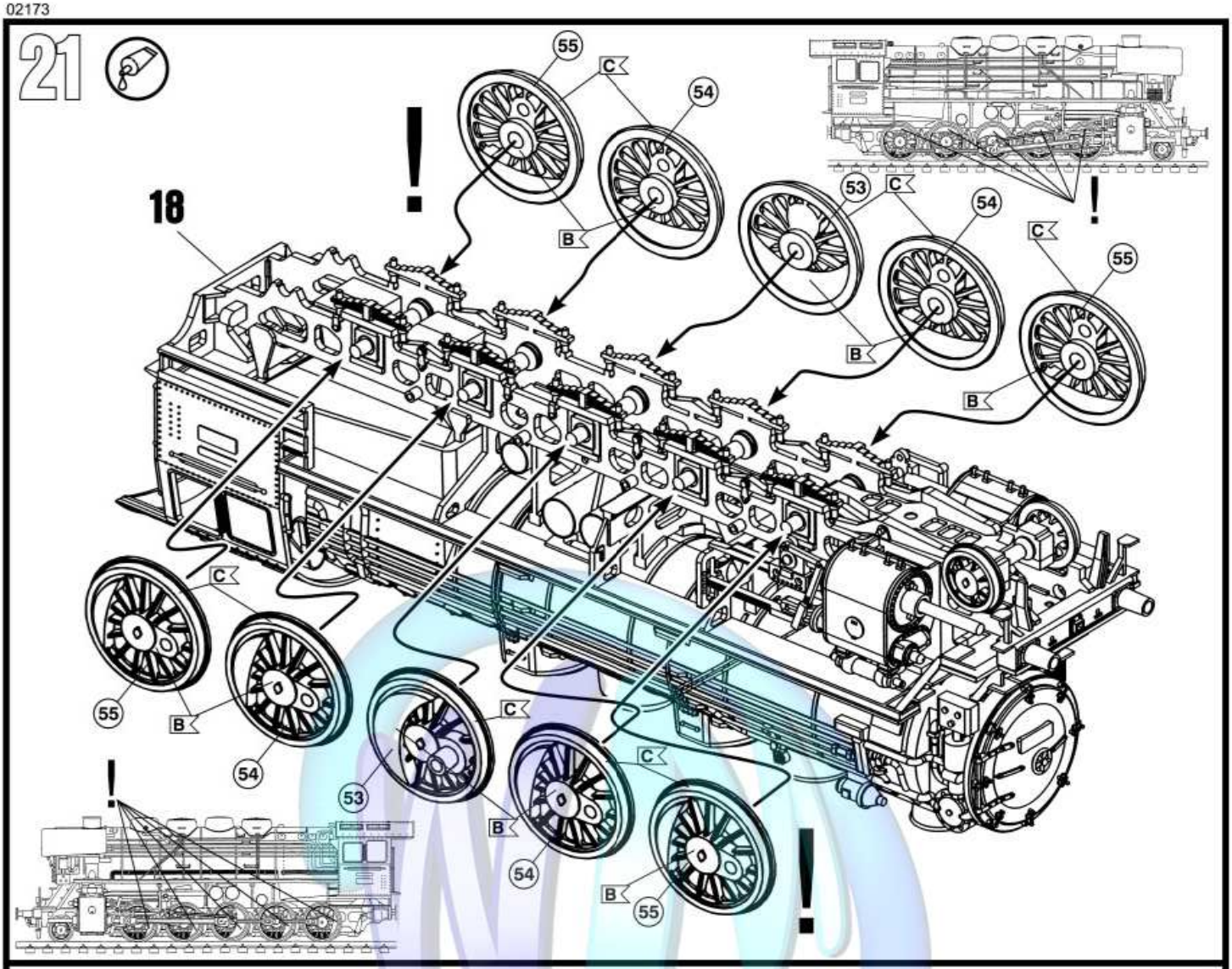
21
18
55
54
53
C
B
!

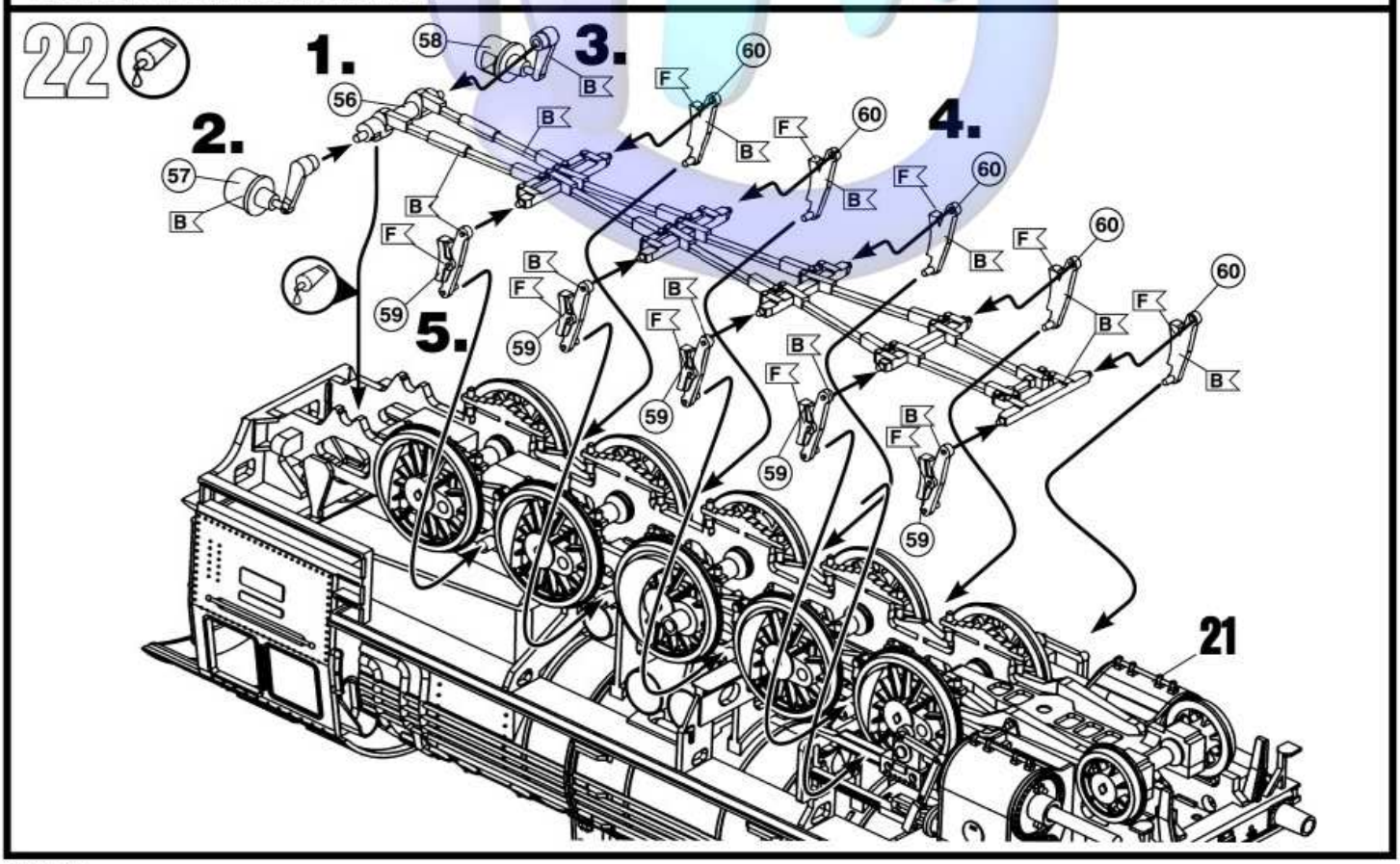
22
1.
2.
3.
4.
5.
56
57
58
59
60
B
F
21

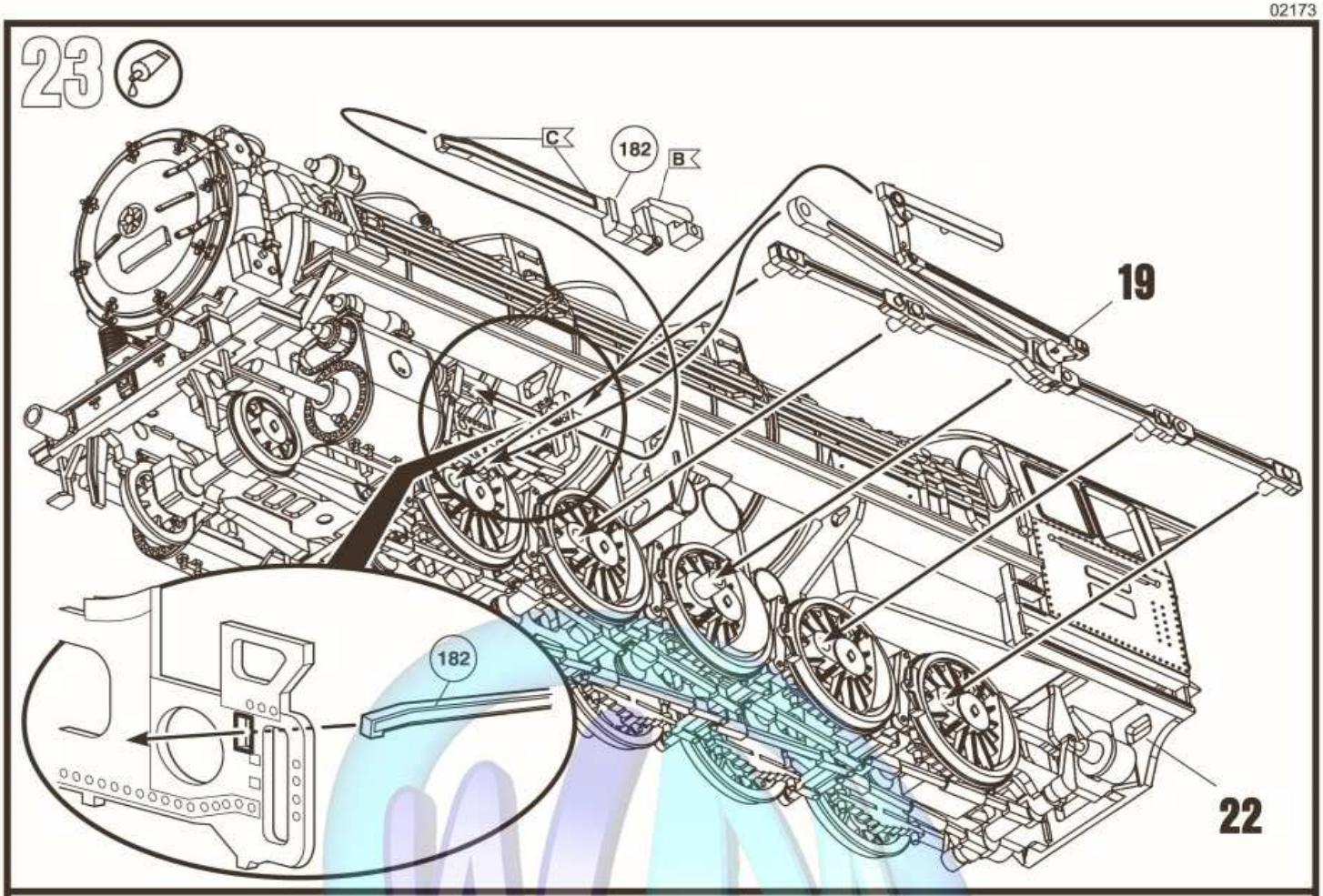
23
C
182
B
19
182
22

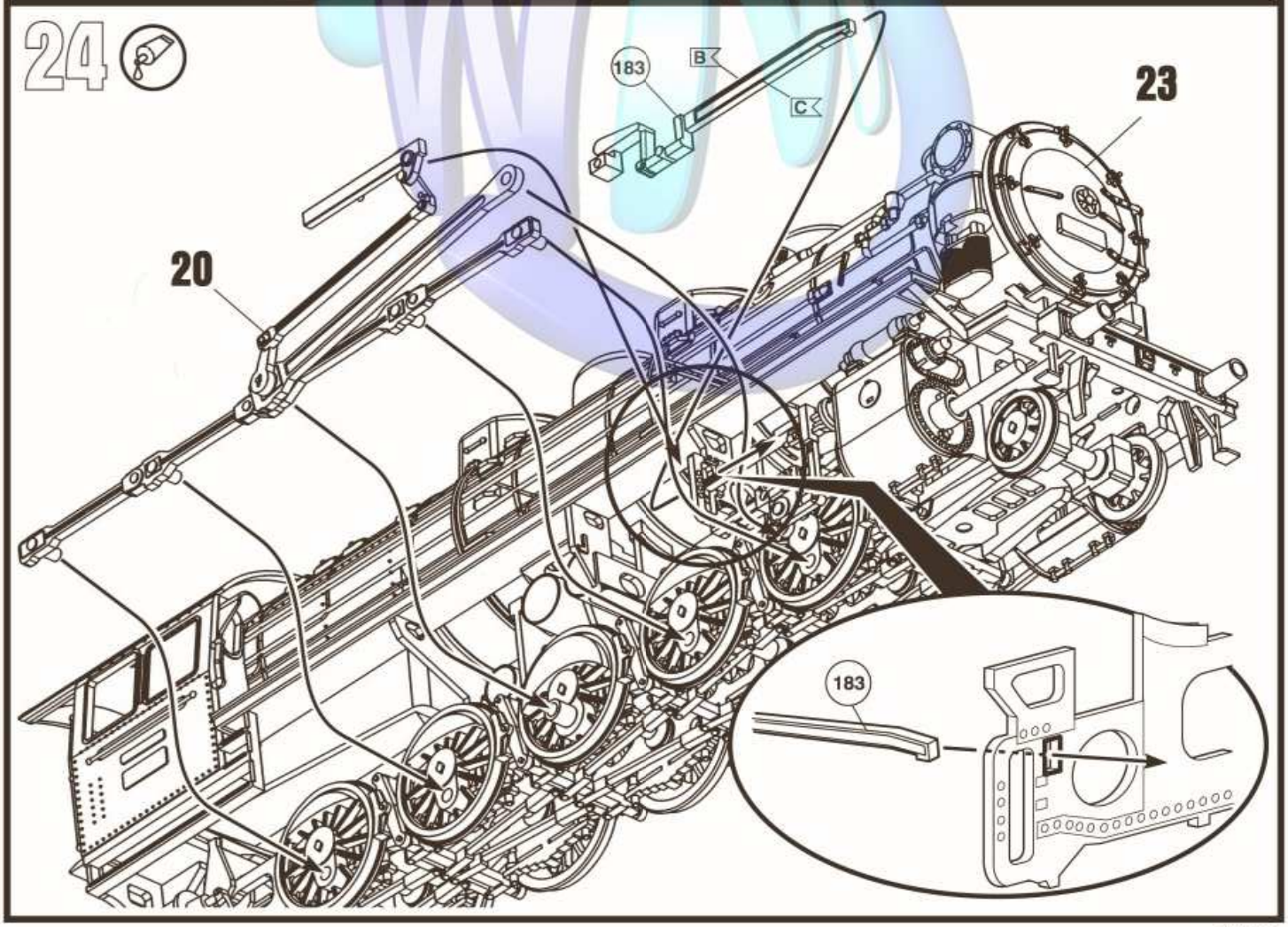
24
183
B
C
23
20
183

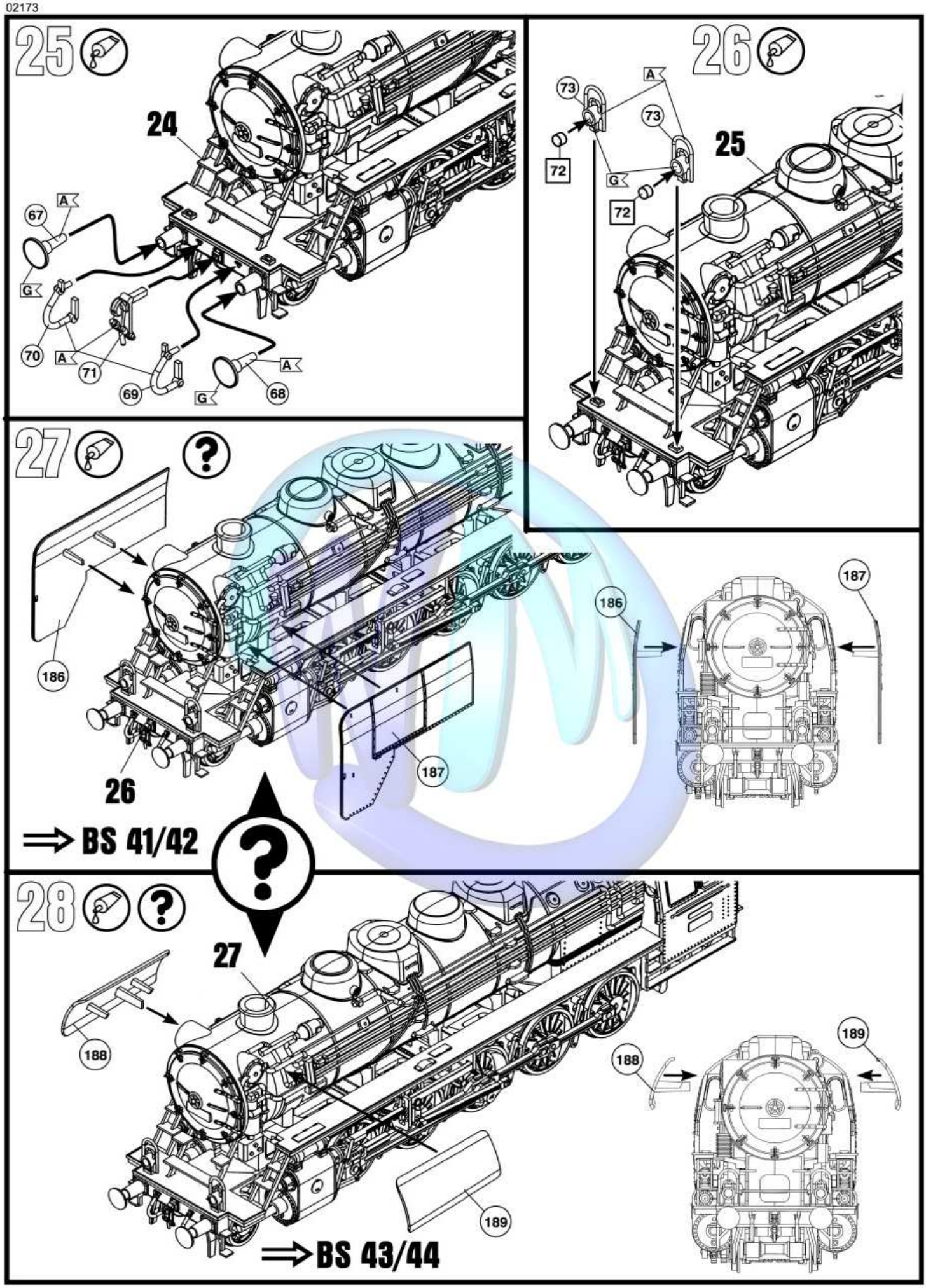
25
24
67
A
G
70
A
71
69
G
68
A
26
73
A
73
72
G
72
25
27
186
26
187
186
187
BS 41/42
28
27
188
189
188
189
BS 43/44

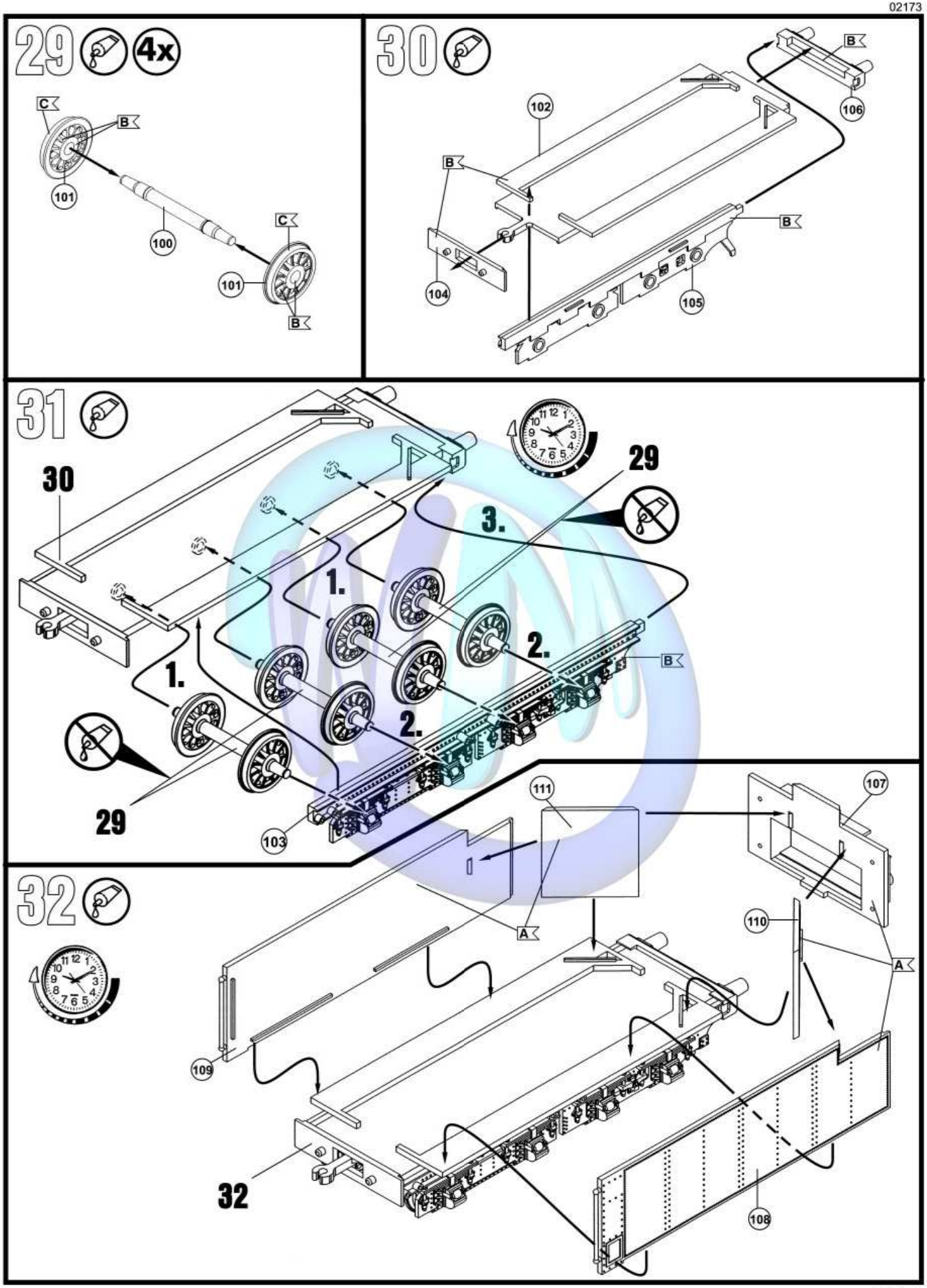
29
4x
C
B
101
100
C
101
B
30
B
102
B
106
B
104
105
31
30
29
3.
1.
2.
B
1.
2.
29
103
111
107
32
A
110
A
109
32
108

33

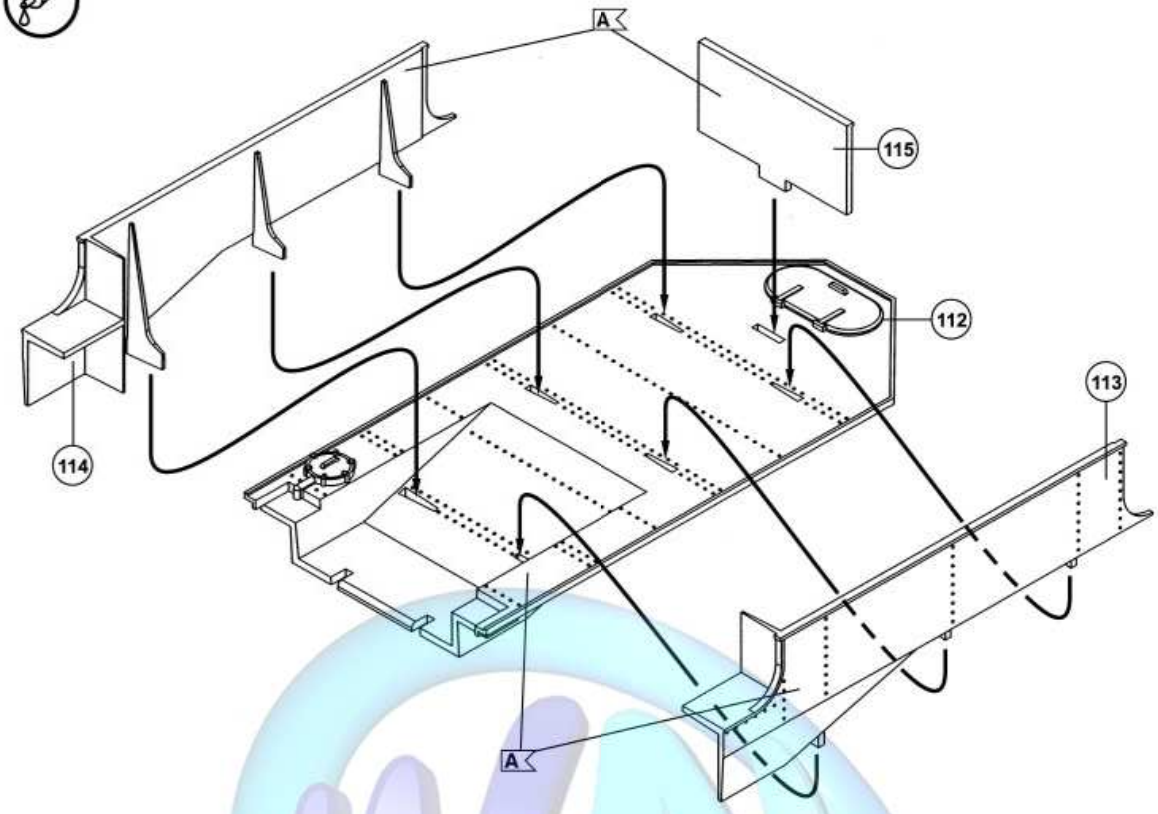

34

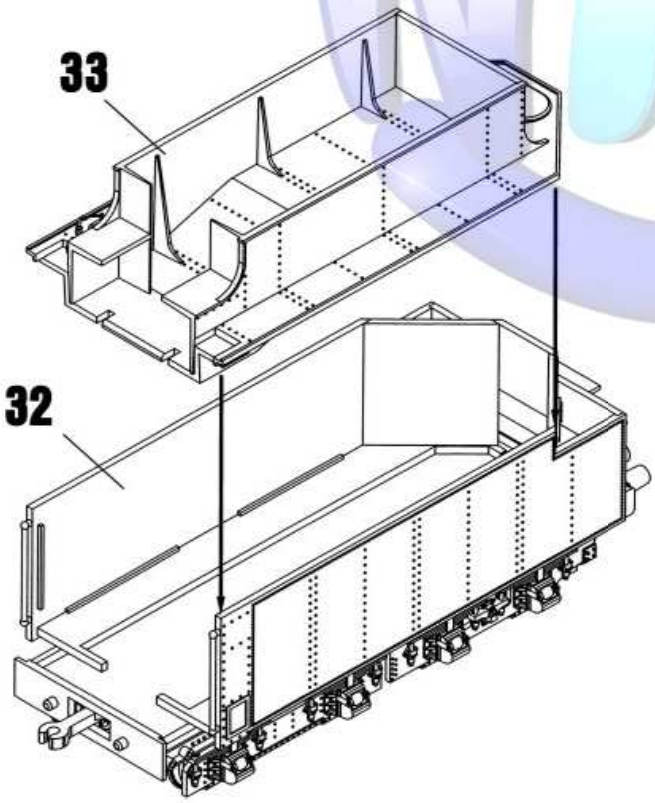

35

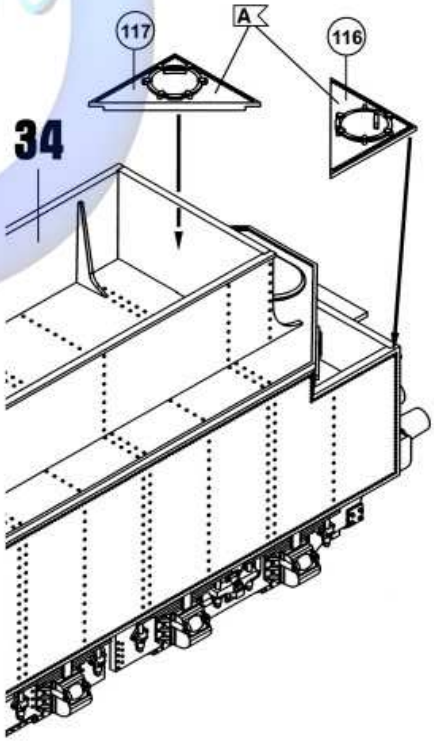

36

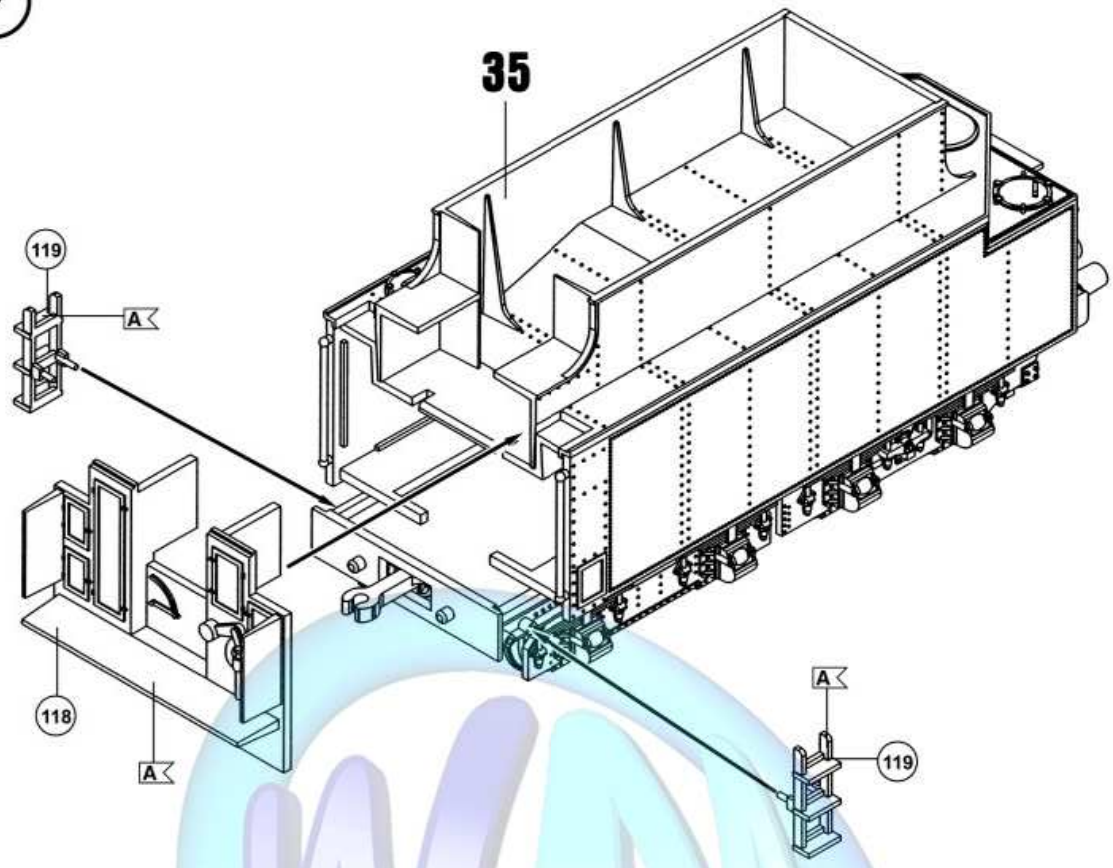

37

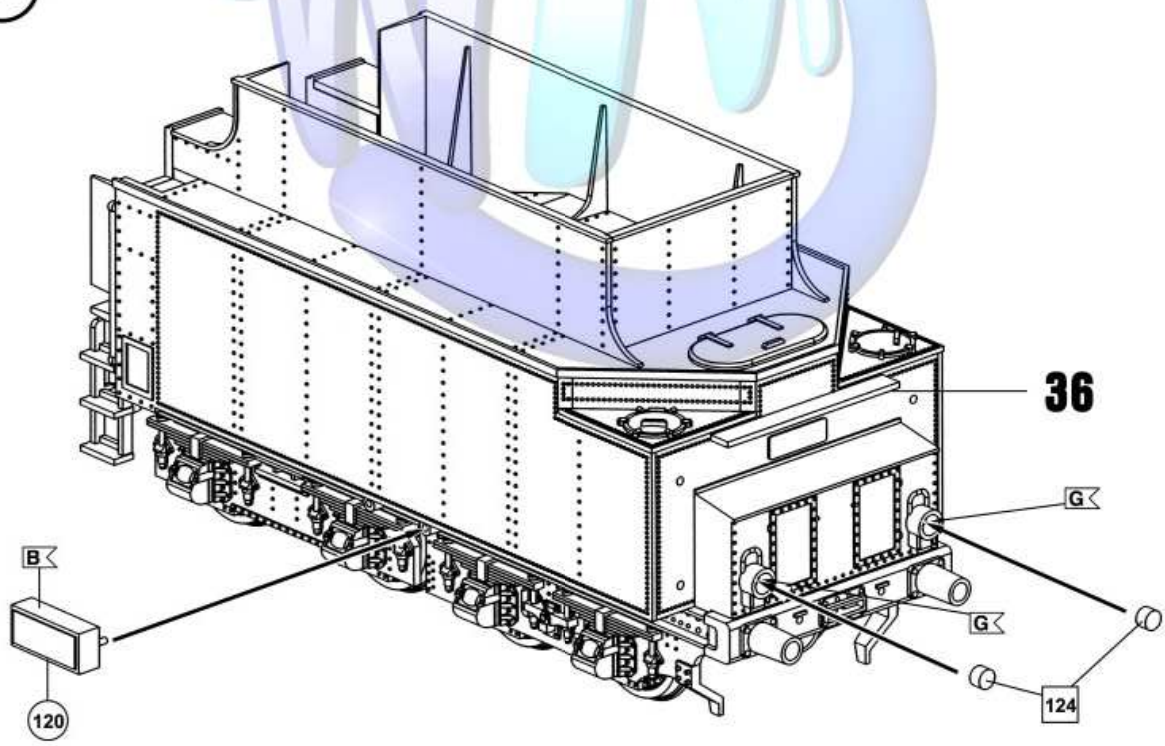

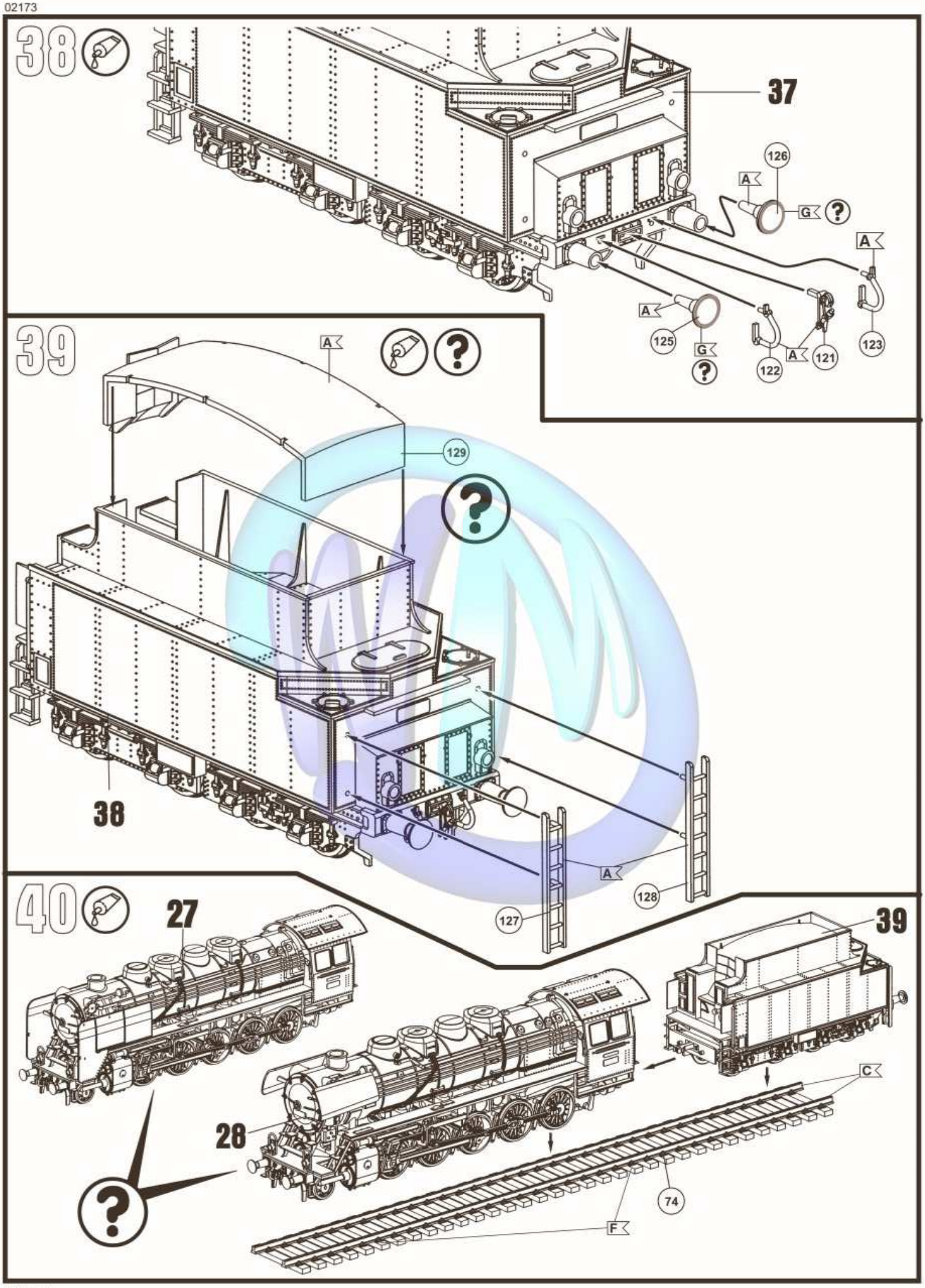
38
37
126
A
G
A
A
125
G
122
A
121
123
39
A
129
38
A
128
127
40
27
39
28
C
74
F

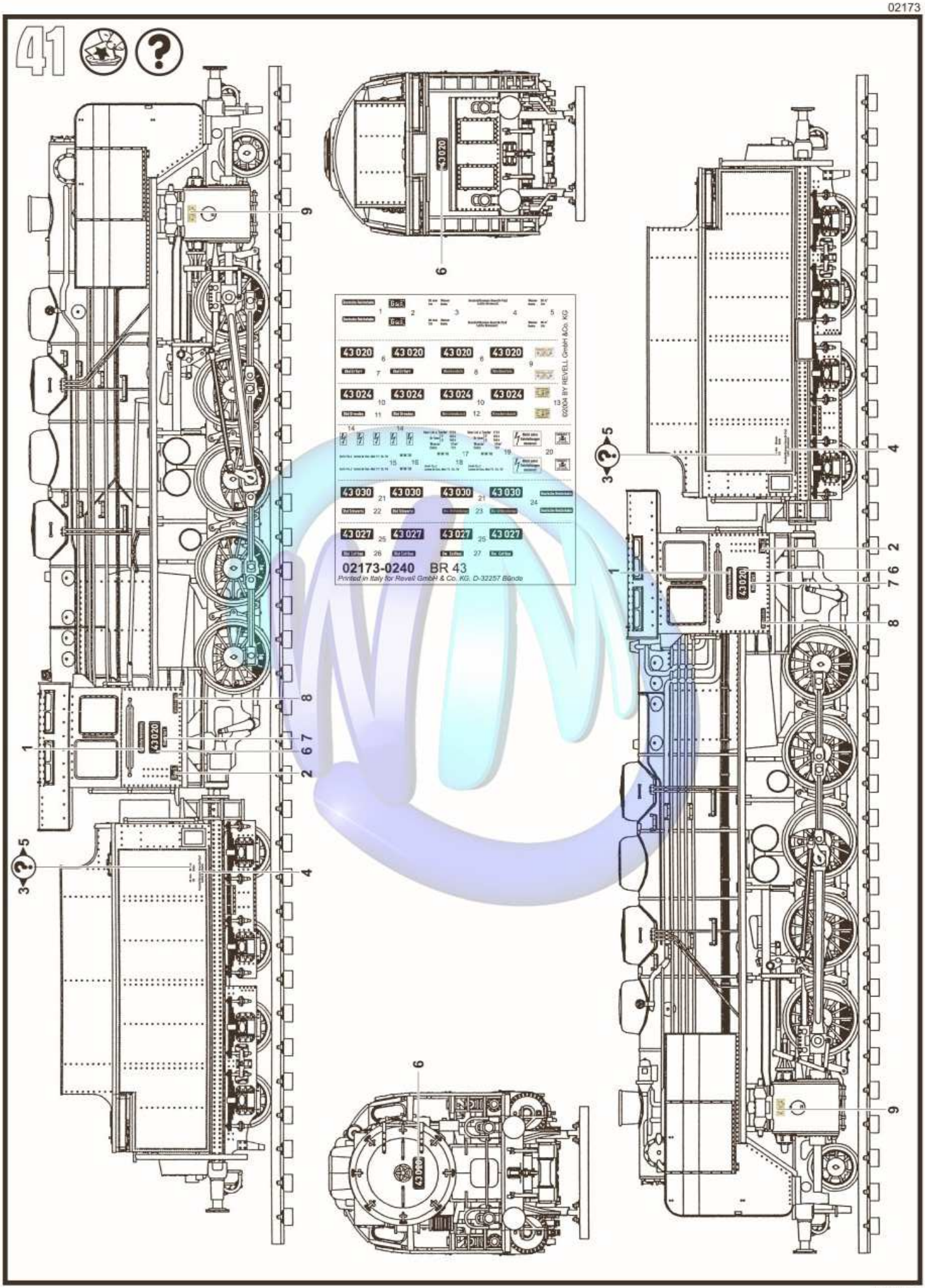
41
43 020
43 024
43 030
43 027
©2004 BY REVELL GmbH &Co. KG
02173-0240 BR 43
Printed in Italy for Revell GmbH & Co. KG, D-32257 Bünde
1
2
3
4
5
6
7
8
9

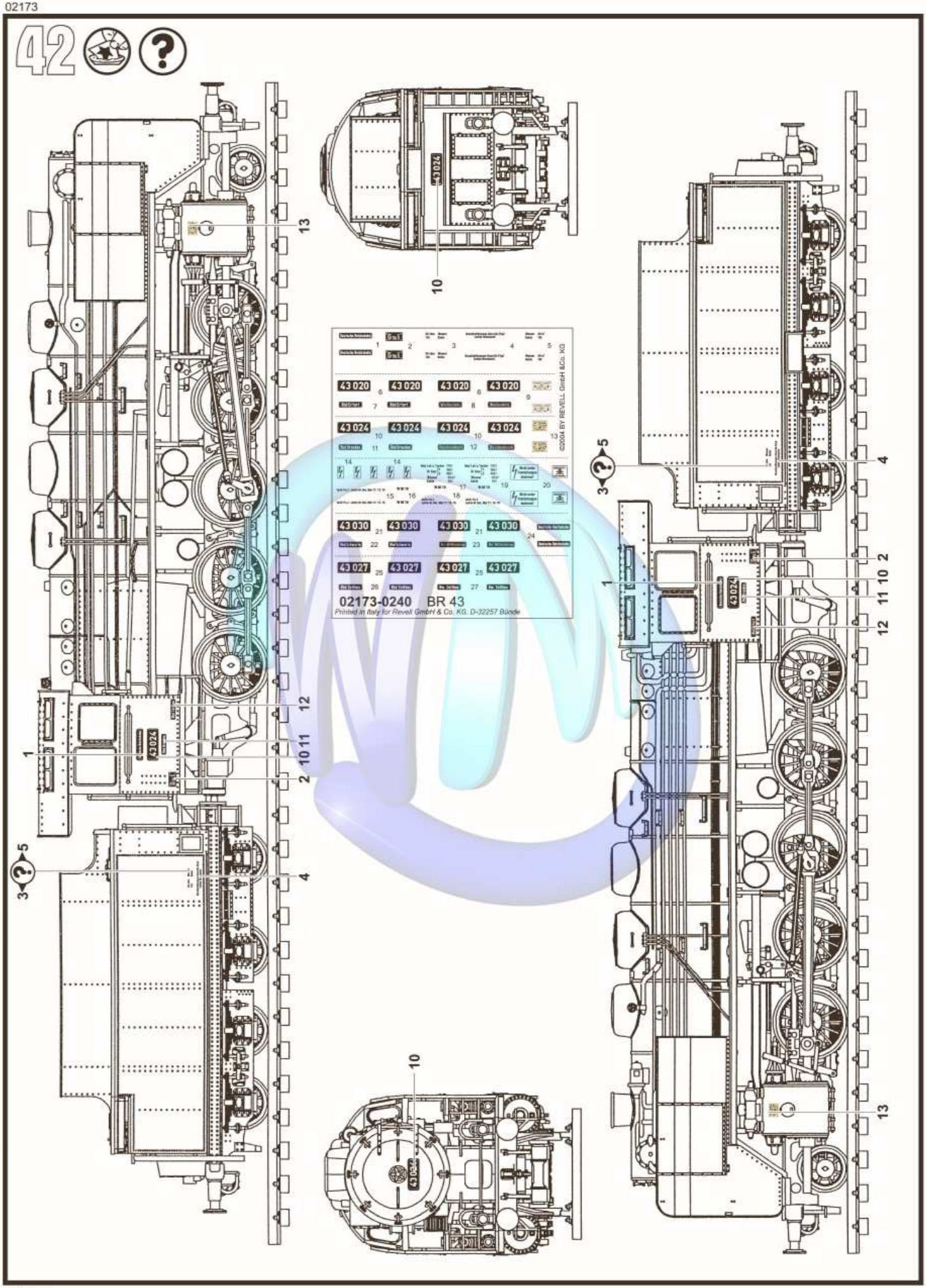
42
43 024
43 020
43 030
43 027
02173-0240 BR 43
Printed in Italy for Revell GmbH & Co. KG, D-32257 Bünde
©2004 BY REVELL GmbH &Co. KG
1
2
3
4
5
10
11
12
13

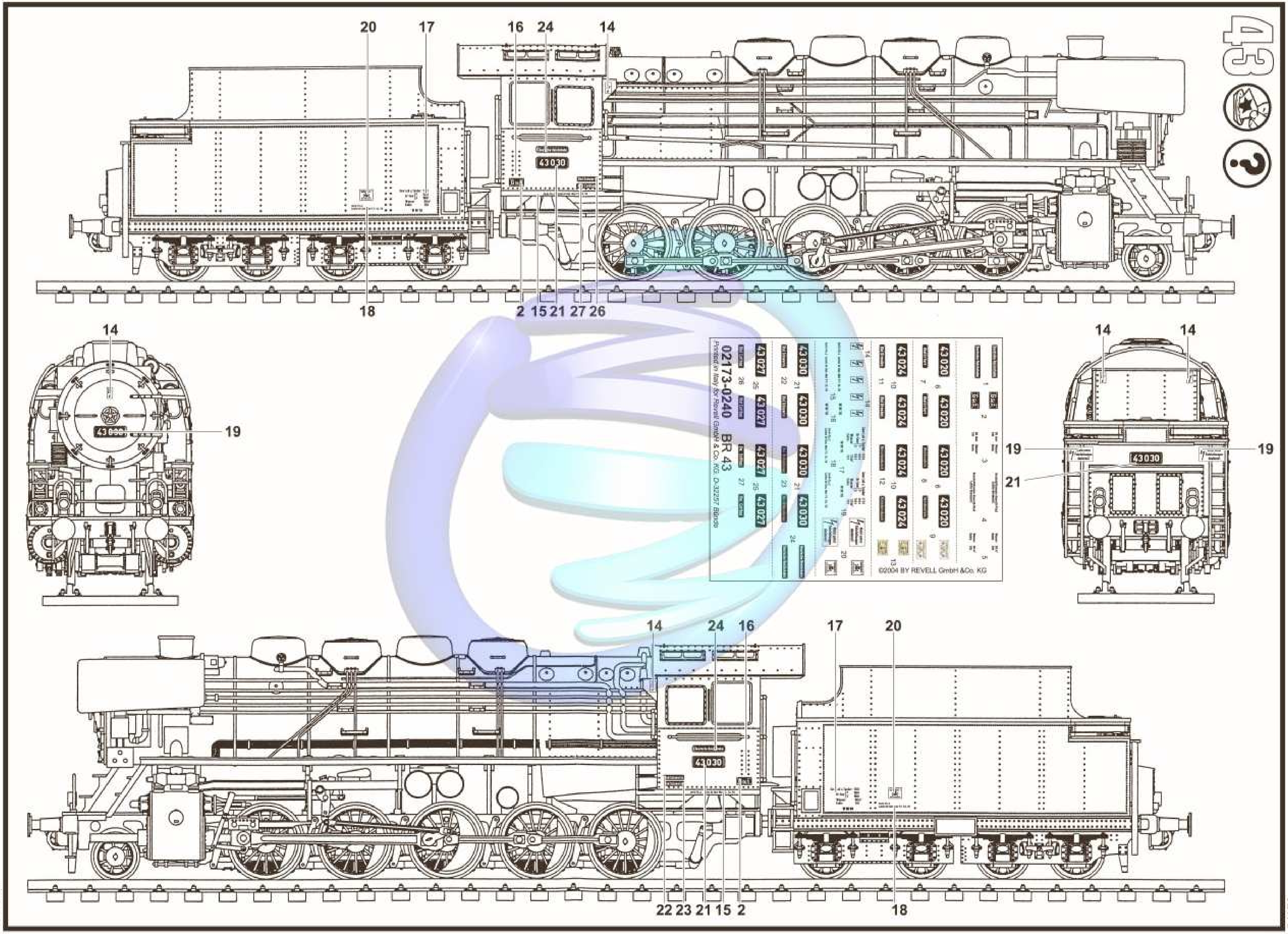
43
20
17
16
24
14
18
2
15
21
27
26
14
19
14
14
19
19
21
43 030
43 020
43 024
43 027
02173-0240 BR 43
Printed in Italy for Revell GmbH & Co. KG, D-32257 Bünde
©2004 BY REVELL GmbH &Co. KG
14
24
16
17
20
22
23
21
15
2
18

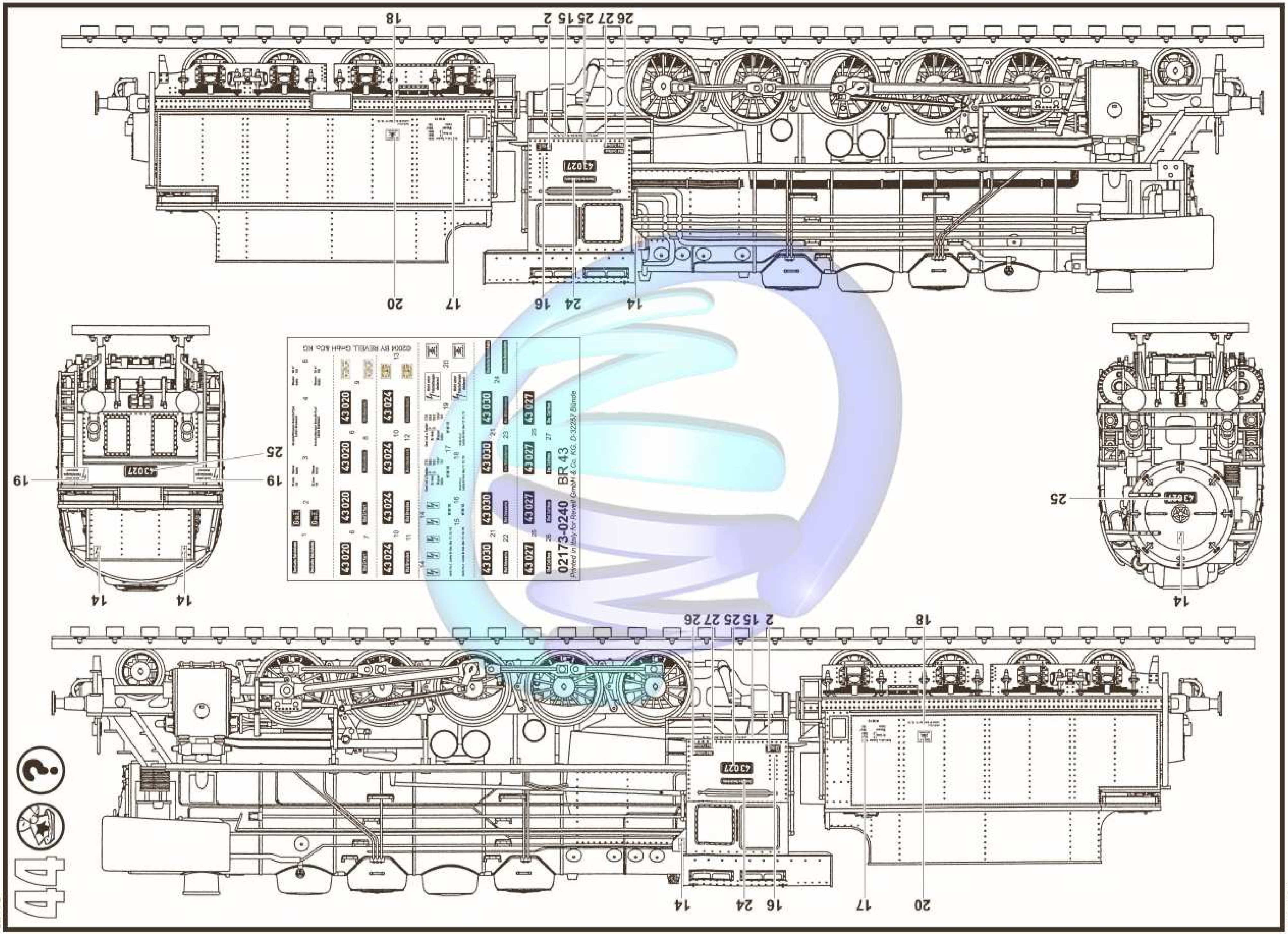
44
18
26 27 25 15 2
20
17
16
24
14
25
19
19
14
14
25
14
26 27 25 15 2
18
14
24
16
17
20
©2004 BY REVELL GmbH &Co. KG
02173-0240
BR 43
Printed in Italy for Revell GmbH & Co. KG. D-32257 Bünde
43 020
43 024
43 030
43 027