03838-0379

LEVEL 5

1 2 3 4 5

P-51D-15-NA MUSTANG

late Version

Beiliegenden Sicherheitstext beachten / Please note the enclosed safety advice

(DE) Beiliegenden Sicherheitstext beachten und nachschlagbereit halten.
(GB) Please note the enclosed safety advice and keep safe for later reference.
(FR) Respecter les consignes de sécurité ci-jointes et les conserver à portée de main.
(NL) Houdt u aan de bijgaande veiligheidsinstructies en hou deze steeds bij de hand.
(IT) Seguire le avvertenze di sicurezza allegate e tenerle a portata di mano.
(ES) Observar y siempre tener a disposición este texto de seguridad adjunto.
(PT) Ter em atenção o texto de segurança anexo e guardá-lo para consulta.
(DK) Overhold vedlagte sikkerhedsanvisninger og hav dem liggende I nærheden.
(NO) Ha alltid vedlagt sikkerhetstekst klar til bruk.
(SE) Beakta bifogad säkerhetstext och håll den I beredskap.
(FI) Huomioi ja säilytä oheiset varoitukset.
(RU) Соблюдать технику безопасности, сохранить инструкцию для дальнейших обращений.
(PL) Przestrzegać załączonego tekstu dotyczącego bezpieczeństwa i mieć go zawsze pod ręką.
(CZ) Dodržujte tento přiložený bezpečnostní text a mějte ho po ruce.
(HU) A mellékelt biztonsági szöveget vegye figyelembe és tartsa fellapozásra készen.
(SK) Rešpektujte priložený bezpečnostný text a uchovajte ho pre budúce použitie.
(RO) Respectați textul de siguranță atașat și păstrați-l la îndemână.
(BG) Спазвайте приложения текст за безопасност и го дръжте под ръка за справки.
(SI) Priložena varnostna navodila izvajajte in jih hranite na vsem dostopnem mestu.
(GR) Λάβετευπόψη σας το συνημμένο κείμενο ασφαλείας και φυλάξτε το ώστε να ανατρέχετε σε αυτό όποτε χρειάζεται.
(TR) Ektekigüvenlik talimatlarını dikkate alıp, bakabileceginiz bir sekilde muafaza ediniz.

© 2021 Revell GmbH, Henschelstr. 20-30, D-32257 Bünde.

REVELL IS THE REGISTERED TRADEMARK OF REVELL GMBH, GERMANY. **www.revell.de**

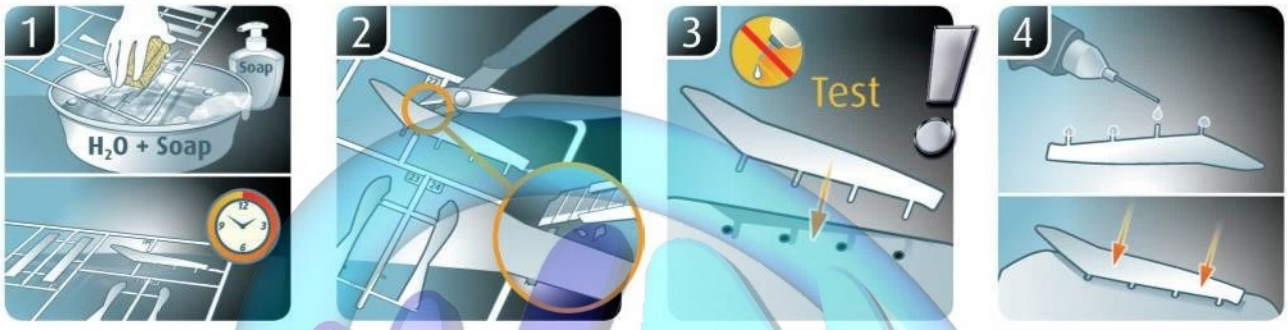

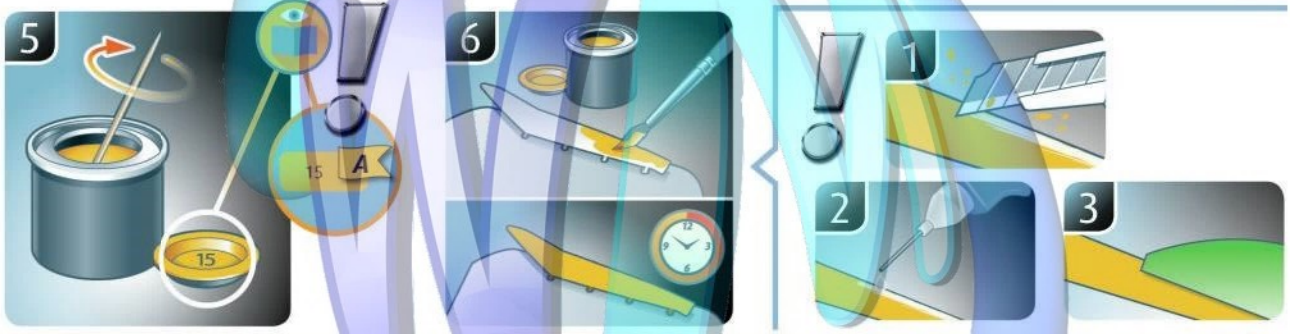

(DE) Weitere Tipps und Tricks.
(GB) Additional tips and tricks.
(FR) Conseils et astuces supplémentaires.
(NL) Andere tips en trucs.
(IT) Ulteriori consigli e suggerimenti.
(ES) Consejos y sugerencias adicionales.
(PT) Mais dicas e truques.
(DK) Flere tips og tricks.
(NO) Flere tips og tricks.
(SE) Ytterligare tips och tricks.
(FI) Lisää vinkkejä ja niksejä.
(RU) Другие советы и хитрости.
(PL) Dalsze wskazówki i sugestie.
(CZ) Další tipy a rady.
(HU) További ötletek és fogások.
(SK) Ďalšie tipy a triky.
(RO) Alte sfaturi și trucuri.
(BG) Други полезни съвети и трикове.
(SI) Nadaljnji nasveti in zvijače.
(GR) Πρόσθετες συμβουλές και κόλπα.
(TR) Diğer öneriler ve ipuçları.

www.revell.de

(DE) Kleben
(GB) Glue
(FR) Coller
(NL) Lijmen
(IT) Incollare
(ES) Pegamento
(PT) Colar
(DK) Lim
(NO) Lime
(SE) Limma
(FI) Liimaa
(RU) Клеить
(PL) Przykleić
(CZ) Slepení
(HU) Ragassza rá
(SK) Lepiť
(RO) Lipiţi
(BG) Залепете
(SI) Prilepite
(GR) Κολλήστε
(TR) Yapıştırma

(DE) Nicht kleben
(GB) Don't glue
(FR) Ne pas coller
(NL) Niet lijmen
(IT) Non incollare
(ES) No pegamento
(PT) Não colar
(DK) Lim ikke
(NO) Ikke lime
(SE) Limma inte
(FI) Älä liimaa
(RU) Не клеить
(PL) Nie przyklejać
(CZ) Nelepit
(HU) Ne ragassza rá
(SK) Nelepiť
(RO) Nu lipiţi
(BG) Не лепете
(SI) Ne lepite
(GR) Μην κολλήσετε
(TR) Yapıştırmayın

(DE) Bemalen
(GB) Paint
(FR) Peindre
(NL) Beschilderen
(IT) Colorare
(ES) Pintar
(PT) Pintar
(DK) Mal
(NO) Male
(SE) Måla
(FI) Maalaa
(RU) Раскрасить
(PL) Pomalować
(CZ) Pomalovat
(HU) Fesse be
(SK) Natrieť
(RO) Vopsiţi
(BG) Боядисайте
(SI) Pobarvajte
(GR) Βάψτε
(TR) Boyama

(DE) Zusammenbau Reihenfolge.
(GB) Sequence of assembly.
(FR) Ordre d'assemblage.
(NL) Volgorde van montage.
(IT) Sequenza di assemblaggio.
(ES) Secuencia de montaje.
(PT) Sequência de montagem.
(DK) Samlerækkefølge.
(NO) Monteringsrekkefølge.
(SE) Montering ordningsföljd.
(FI) Kokoamisjärjestys.
(RU) Последовательность сборки.
(PL) Kolejność montażu.
(CZ) Pořadí složení.
(HU) Összerakási sorrend.
(SK) Poradie zostavenia.
(RO) Ordinea asamblării.
(BG) Последователност на сглобяване.
(SI) Vrstni red sestavljanja.
(GR) Σειρά τοποθέτησης.
(TR) Parçaları birleştirme sırası.

(DE) Anzahl der Arbeitsgänge.
(GB) Number of working steps.
(FR) Nombre d'étapes de travail.
(NL) Het aantal bouwstappen.
(IT) Numero di fasi di lavoro.
(ES) Número de pasos de trabajo.
(PT) Número de passos de trabalho.
(DK) Antal arbejdsgange.
(NO) Antall arbeidstrinn.
(SE) Antal operationer.
(FI) Työvaiheiden määrä.
(RU) Количество операций.
(PL) Liczba cykli roboczych.
(CZ) Počet pracovních kroků.
(HU) A munkamenetek száma.
(SK) Počet pracovných operácií.
(RO) Numărul etapelor de lucru.
(BG) Брой работни стъпки.
(SI) Število delovnih postopkov.
(GR) Αριθμός βημάτων εργασίας.
(TR) Çalışma adımı sayısı.

(DE) Wahlweise
(GB) Optional
(FR) Facultatif
(NL) Naar keuze
(IT) Facoltativamente
(ES) Opcional
(PT) Opcional
(DK) Valgfri
(NO) Valgfritt
(SE) Valfri
(FI) Valinnaisesti
(RU) На выбор
(PL) Opcjonalnie
(CZ) Volitelné
(HU) Választás szerint
(SK) Alternatívne
(RO) Opţional
(BG) По избор
(SI) Izbirno
(GR) Προαιρετικά
(TR) Opsiyonel

(DE) Achtung
(GB) Attention
(FR) Attention
(NL) Obgelet
(IT) Attenzione
(ES) Atención
(PT) Atenção
(DK) Obs!
(NO) OBS
(SE) OBS
(FI) Huomio
(RU) Внимание
(PL) Uwaga
(CZ) Pozor
(HU) Figyelem!
(SK) Pozor
(RO) Atenţie
(BG) Внимание
(SI) Pozor
(GR) Προσοχή
(TR) Dikkat

(DE) Entfernen
(GB) Remove
(FR) Détacher
(NL) Verwijderen
(IT) Rimuovere
(ES) Eliminar
(PT) Remover
(DK) Fjern
(NO) Fjerne
(SE) Ta bort
(FI) Poista
(RU) Удалить
(PL) Usunąć
(CZ) Odstranit
(HU) Eltávolítani
(SK) Odstráňte
(RO) Îndepărtaţi
(BG) Отстранете
(SI) Odstranitev
(GR) Αφαιρέστε
(TR) Çıkar

(DE) Bauteile trocknen lassen.
(GB) Allow the parts to dry.
(FR) Laisser sécher les pièces.
(NL) Oderdelen laten drogen.
(IT) Lasciare asciugare i componenti.
(ES) Dejar secar las piezas.
(PT) Deixar as peças secar.
(DK) Lad delene tørre.
(NO) Tørk komponenter.
(SE) Låt komponenterna torka.
(FI) Anna rakenneosien kuivua.
(RU) Дайте деталям высохнуть.
(PL) Pozostawić elementy konstrukcji do wyschnięcia.
(CZ) Nechte díly uschnout.
(HU) Hagyja megszáradi az alkatrészeket.
(SK) Konštrukčné diely nechajte vyschnúť.
(RO) Lăsaţi componentele să se usuce.
(BG) Оставете сглобените части да изсъхнат.
(SI) Osušite sestavne dele.
(GR) Αφήστε τα μέρη να στεγνώσουν.
(TR) Yapı parçalarını kurumaya bırakın.

(DE) Abbildung zusammengesetzter Teile.
(GB) Illustration of assembled parts.
(FR) Figure représentant les pièces assemblées.
(NL) Afbeelding van samengevoegde onderdelen.
(IT) Foto delle parti assemblate.
(ES) Figura de las piezas montadas.
(PT) Ilustração das peças montadas.
(DK) Illustration af samlede dele.
(NO) Figur av sammensatte deler.
(SE) Bild på sammansatta detaljer.
(FI) Koottujen osien kuva.
(RU) Изображение смонтированных деталей.
(PL) Rysunek połączonych części.
(CZ) Zobrazení spojených dílů.
(HU) Összerakott alkatrészek ábrája.
(SK) Obrázok dielov, ktoré sa majú zmontovať.
(RO) Figura reprezentând piesele asamblate.
(BG) Изображение на сглобените части.
(SI) Slika sestavljenih delov.
(GR) Απεικόνιση των τοποθετημένων μερών.
(TR) Birleştirilmiş parçalar resmi.

(DE) Mit Klebeband fixieren.
(GB) Attach with adhesive tape.
(FR) Fixer à l'aide de ruban adhésif.
(NL) Met plakband vastzetten.
(IT) Fissare con nastro adesivo.
(ES) Fijar con cinta adhesiva.
(PT) Fixar com fita adesiva.
(DK) Fastgør med tape.
(NO) Fest med tape.
(SE) Fixera med tejp.
(FI) Kiinnitä liimanauhalla.
(RU) Зафиксировать липкой лентой.
(PL) Przymocować za pomocą taśmy samoprzylepnej.
(CZ) Připevněte lepicí páskou.
(HU) Rögzítse ragasztószalaggal.
(SK) Fixujte lepiacou páskou.
(RO) Fixaţi cu bandă adezivă.
(BG) Фиксирайте с тиксо.
(SI) Pritrdite z lepilnim trakom.
(GR) Στερεώστε με κολλητική ταινία.
(TR) Yapıştırma bandı ile sabitleyin.

(DE) Gleichen Vorgang auf der gegenüberliegenden Seite wiederholen.
(GB) Repeat same procedure on opposite side.
(FR) Opérer de la même façon sur l'autre face.
(NL) Dezelfde handeling herhalen aan de tegenoverliggende kant.
(IT) Ripetere il procedimento dall'altra parte.
(ES) Repetir el mismo procedimiento en el lado contrario.
(PT) Repetir alguns procedimentos no lado oposto.
(DK) Gentag proceduren på den modstående side.
(NO) Gjenta samme forløp på motliggende side.
(SE) Upprepa samma process på motsatta sidan.
(FI) Toista menettely vastakkaisella puolella.
(RU) Повторить такие же действия на противоположной стороне.
(PL) Powtórzyć te same czynności po przeciwnej stronie.
(CZ) Stejný postup opakujte na protilehlé straně.
(HU) Ismételje meg a műveletet az ellentétes oldalon.
(SK) Rovnaký postup zopakujte na protilahlej strane.
(RO) Repetaţi acelaşi procedeu pe latura opusă.
(BG) Повторете същите стъпки на срещуположната страна.
(SI) Enak postopek ponovite na nasprotni strani.
(GR) Επαναλάβετε την ίδια διαδικασία στην αντίθετη πλευρά.
(TR) Aynı işlem adımlarını diğer tarafta da uygulayın.

(DE) Mit einem Messer abtrennen.
(GB) Detach with knife.
(FR) Détacher au couteau.
(NL) Met een mesje afsnijden.
(IT) Separare con un coltello.
(ES) Separar con cuchillo.
(PT) Separar com uma faca.
(DK) Skær af med en kniv.
(NO) Separer med kniv.
(SE) Skall skiljas av med en kniv.
(FI) Erota veitsellä.
(RU) Отделить ножом.
(PL) Oddzielić za pomocą noża.
(CZ) Oddělte nožem.
(HU) Válassza le késsel.
(SK) Oddeľte nožom.
(RO) Desprindeţi cu un cuţit.
(BG) Откъснете с нож.
(SI) Odrežite z ustreznim rezilom.
(GR) Αφαιρέστε με ένα μαχαίρι.
(TR) Bir bıçak ile kesin.

(DE) Loch bohren.
(GB) Make a hole.
(FR) Faire un trou.
(NL) Maak een gat.
(IT) Praticare un foro.
(ES) Hacer un agujero.
(PT) Fazer um furo.
(DK) Lav et hul.
(NO) Bor et hull.
(SE) Borra hål.
(FI) Poraa reikä.
(RU) Просверлить отверстие.
(PL) Wywiercić otwór.
(CZ) Vyvrtejte otvor.
(HU) Fúrjon lyukat.
(SK) Vyvŕtajte otvor.
(RO) Faceţi o gaură.
(BG) Пробийте дупка.
(SI) Izvrtajte izvrtino.
(GR) Ανοίξτε τρύπη.
(TR) Delik açın.

(DE) Bauanleitung sorgfältig lesen.
(GB) Read the assembly instructions carefully.
(FR) Lisez attentivement les instructions de montage.
(NL) Bouwinstructies zorgvuldig doorlezen.
(IT) Leggere attentamente le istruzioni per il montaggio.
(ES) Lea cuidadosamente las instrucciones de montaje.
(PT) Ler atentamente as instruções de montagem.
(DK) Læs byggevejledningen omhyggeligt.
(NO) Les byggeanvisningen nøye.
(SE) Monteringsinstruktionerna skall läsas noggrant.
(FI) Lue kokoamisohje huolellisesti.
(RU) Внимательно прочитайте инструкцию по сборке.
(PL) Dokładnie przeczytać instrukcję montażu.
(CZ) Přečtěte si pečlivě návod k obsluze.
(HU) Figyelmesen olvassa el a szerelési útmutatót.
(SK) Návod na montáž starostlivo prečítajte.
(RO) Citiţi cu atenţie instrucţiunile de montare.
(BG) Прочетете внимателно упътването за монтаж.
(SI) Skrbno preberite navodila za sestavo.
(GR) Διαβάστε προσεκτικά τις οδηγίες κατασκευής.
(TR) Yapı kılavuzunu dikkatle okuyun.

(DE) Öffnungen mit Spachtelmasse verschließen und Oberfläche mit Schleifpapier angleichen.
(GB) Close openings with putty and sand down surface.
(FR) Reboucher les orifi ces avec du mastic et uniformiser les surfaces avec du papier à poncer.
(NL) Dicht de openingen af met plamuur en maak het oppervlak glad met schuurpapier.
(IT) Chiudere le aperture con del mastice e uniformare la superficie utilizzando della carta vetrata.
(ES) Cerrar los extremos con masilla y lijar la superficie.
(PT) Fechar as aberturas com argamassa e alisar a superfície com uma lixa.
(DK) Luk åbningerne med spartelmasse, og slib overfladen i venstre side ned.
(NO) Lukk åpningene med sparkelmasse og jevn ut overflaten med slipepapir.
(SE) Förslut öppningarna med spackelfärg och jämna till ytan med slippapper.
(FI) Sulje aukot pakkelilla ja tasoita yläpinta hiekkapaperilla.
(RU) Заделать отверстия шпаклёвкой и выровнять поверхность наждачной бумагой.
(PL) Zapełnić otwory masą szpachlową i wyrównać powierzchnię, używając papieru ściernego.
(CZ) Otvory uzavřete tmelem a povrch vybruste brusným papírem.
(HU) Zárja le a nyílásokat glettanyaggal, és a felületet simítsa le csiszolópapírral.
(SK) Otvory vyplňte tmeliacou hmotou a povrch vyrovnajte brúsnym papierom.
(RO) Închideţi orificiile cu material de spăcluit şi şlefuiţi suprafaţa cu hârtie abrazivă.
(BG) Китвайте отворите и изравнете повърхността с шкурка.
(SI) Odprtino zaprite z maso-lopatico in izravnajte površino z brusnim papirjem.
(GR) Κλείστεα ανοίγματα με στόκο και ξύστε την επιφάνεια με γυαλόχαρτο.
(TR) Boşlukları macun ile kapatın ve yüzeyi zımpara kağıdı ile düzleştirin.

(DE) Klarsichtteile
(GB) Clear parts
(FR) Pièces transparentes
(NL) Transparente onderdelen
(IT) Parti trasparenti
(ES) Piezas transparentes
(PT) Peças transparentes
(DK) Klare dele
(NO) Klare deler
(SE) Genomskinliga detaljer
(FI) Läpinäkyvät osat
(RU) Прозрачные детали
(PL) Przezroczyste części
(CZ) Průhledné díly
(HU) Átlátszó alkatrészek
(SK) Číre diely
(RO) Piese transparente
(BG) Прозрачни части
(SI) Prozorni deli
(GR) Διάφανα μέρη
(TR) Şeffaf parçalar

*

(DE) Dünnen schwarzen Faden benutzen.
(GB) Use fine black thread.
(FR) Utilisez le fil noir fin.
(NL) Gebruik dunne zwarte draad.
(IT) Utilizzare filo nero sottile.
(ES) Usar hilo negro fino.
(PT) Utilizar fio fino preto.
(DK) Brug tynd, sort tråd.
(NO) Bruk tynn svart tråd.
(SE) Använd tunn svart tråd.
(FI) Käytä ohutta mustaa lankaa.
(RU) Используйте тонкие чёрные нитки.
(PL) Używać cienkich, czarnych nici.
(CZ) Použijte tenkou černou nit.
(HU) Használjon vékony fekete fonalat.
(SK) Použite tenkú čiernu niť.
(RO) Utilizați un fir negru subțire.
(BG) Използвайте тънък черен конец.
(SI) Uporabite tanko črno nit.
(GR) Χρησιμοποιήστε λεπτή κλωστή μαύρη.
(TR) İnce siyah iplik kullanın.

(DE) Abziehbild in Wasser einweichen und anbringen.
(GB) Soak and apply decals.
(FR) Mouiller et appliquer les décalcomanies.
(NL) Transfer in water even laten weken en aanbrengen.
(IT) Immergere la decalcomania nell'acqua e applicarla.
(ES) Mojar y aplicar calcomanías.
(PT) Amolecer o decalque em água e aplicar.
(DK) Gør overføringsbilledet vådt og sæt det på.
(NO) Myk opp avtrekkingsbildet i vann og sett på.
(SE) Blötlägg dekalen i vatten och sätt på den.
(FI) Pehmitä siirtokuva vedessä ja siirrä paikalleen.
(RU) Опустите переводную картинку в воду и нанесите её.
(PL) Namoczyć kalkomanię w wodzie i przykleić.
(CZ) Nechte obtisk odmočit ve vodě a přilepte.
(HU) Merítse vízbe és helyezze fel a matricát.
(SK) Obtlačkový obrázok namočte do vody a priložte na plochu.
(RO) Înmuiați abțibildul în apă și aplicați-l.
(BG) Потопете ваденката във вода и я поставете.
(SI) Prelepnico namakajte v vodi. In namestite
(GR) Μουσκέψτε σε νερό και τοποθετήστε τις χαλκομανίες.
(TR) Çıkartmayı suda yumuşatın ve takın.

*

(DE) Zur Anbringung der Abziehbilder empfohlen.
(GB) Recommended for affixing the decals.
(FR) Recommandé pour l'application des décalcomanies.
(NL) Aanbevolen voor het aanbrengen van de transfers.
(IT) Raccomandato per l'applicazione delle decalcomanie.
(ES) Recomendado para fijar bien las calcomanías.
(PT) Recomendado para a fixação dos autocolantes.
(DK) Anbefales til anbringelse af overføringsbillederne.
(NO) Anbefales til å feste avtrekksbilder.
(SE) Rekommenderad för montering av klisterdekalerna.
(FI) Suositellaan siirtokuvien siirtämiseen.
(RU) Рекомендуется для нанесения переводных картинок.
(PL) Zalecane do przyklejenia kalkomanii.
(CZ) Doporučujeme k umístění obtiskovacích obrázků.
(HU) A matrica felhelyezéséhez ajánlható.
(SK) Odporúča sa pre umiestnenie obtlačkového obrázku.
(RO) Recomandat pentru aplicarea abțibildurilor.
(BG) Препоръчва се за поставяне на ваденки.
(SI) Pri nameščanju nalepnice priporočamo.
(GR) Συνιστάται για την τοποθέτηση των χαλκομανιών.
(TR) Çıkartmaların takılması için önerilir.

*

(DE) Zur Anbringung der Klarteile empfohlen.
(GB) Recommended to fix clear parts.
(FR) Recommandé pour fixer les pièces transparentes.
(NL) Aanbevolen voor het aanbrengen van transparante delen.
(IT) Raccomandato per l'applicazione delle parti trasparenti.
(ES) Recomendado para fijar las piezas transparentes.
(PT) Recomendado para a aplicação das peças transparentes.
(DK) Anbefales til anbringelse af de klare dele.
(NO) Anbefales til å feste klare deler.
(SE) Rekommenderad för montering av de genomskinliga detaljerna.
(FI) Suositellaan läpinäkyvien osien siirtämiseen.
(RU) Рекомендуется для крепления прозрачных деталей.
(PL) Zalecane do przyklejenia przezroczystych części.
(CZ) Doporučujeme k umístění průhledných dílů.
(HU) Az átlátszó darabok felhelyezéséhez ajánlható.
(SK) Odporúča sa pre umiestnenie čirych dielov.
(RO) Recomandat pentru aplicarea pieselor transparente.
(BG) Препоръчва се за поставяне на прозрачни части.
(SI) Pri nameščanju prozornih delov priporočamo.
(GR) Συνιστάται για την τοποθέτηση των διάφανων μερών.
(TR) Şeffaf parçaların takılması için önerilir.

*

(DE) Nicht enthalten
(GB) Not included
(FR) Non fourni
(NL) Behoort niet tot de levering
(IT) Non incluso
(ES) No incluido
(PT) Não incluído
(DK) Medfølger ikke
(NO) Ikke inkludert
(SE) Ingår ej
(FI) Ei sisällä
(RU) Не содержится
(PL) Nie wchodzi w zakres dostawy
(CZ) Není obsaženo
(HU) Nem tartalmazza
(SK) Neobsahuje
(RO) Nu este inclus
(BG) Не се включва в комплекта
(SI) Ni priloženo
(GR) Δεν περιλαμβάνεται
(TR) İçermiyor

Benötigte Farben / Required colours

(FR) Peintures nécessaires
(NL) Benodigde kleuren
(IT) Colori necessari
(ES) Colores necesarios
(PT) Cores necessárias
(DK) Nødvendige farver
(NO) Nødvendige farger
(SE) Erforderliga färger
(FI) Tarvittavat värit
(RU) Необходимые краски
(PL) Potrzebne kolory
(CZ) Potřebné barvy
(HU) Szükséges színek
(SK) Požadované farby
(RO) Culori necesare
(BG) Необходими цветове
(SI) Potrebne barve
(GR) Απαιτούμενα χρώματα
(TR) Gerekli renkler

90 A

(DE) Silber metallic
(GB) Silver metallic
(FR) Argent métallique
(NL) Zilver metallic
(IT) Argento metallico
(ES) Plata metálico
(PT) Prata metálico
(DK) Sølv metallisk
(NO) Sølv metallic
(SE) Silver metallic
(FI) Hopea metallinen
(RU) Серебрянный металлик
(PL) Srebrny metaliczny
(CZ) Stříbrná metalízový
(HU) Ezüstmetál
(SK) Strieborná metalíza
(RO) Argintiu metalic
(BG) Сребро металик
(SI) Srebrna kovinska
(GR) Ασημί μεταλλικό
(TR) Gümüş rengi metalik

99 B

(DE) Aluminium metallic
(GB) Aluminium metallic
(FR) Aluminium métallique
(NL) Aluminium metallic
(IT) Alluminio metallico
(ES) Aluminio metálico
(PT) Alumínio metálico
(DK) Aluminium metallisk
(NO) Aluminium metallic
(SE) Aluminium metallic
(FI) Alumiini metallinen
(RU) Аллюминий металлик
(PL) Aluminium metaliczny
(CZ) Hliníková metalízový
(HU) Alumínium metál
(SK) Hliníková metalíza
(RO) Aluminiu metalic
(BG) Алуминий металик
(SI) Aluminijasta kovinska
(GR) Αλουμίνιο μεταλλικό
(TR) Aluminyum grisi metalik

46 C

(DE) Nato-Oliv matt
(GB) Nato olive matt
(FR) Olive OTAN mat
(NL) Navo-olijf mat
(IT) Oliva Nato opaco
(ES) Oliva Nato mate
(PT) Verde Nato mate
(DK) Nato oliven mat
(NO) Nato oliven matt
(SE) Nato olivgrön matt
(FI) Oliivi, NATO matta
(RU) Оливковый НАТО матовый
(PL) Oliwka NATO matowy
(CZ) Olivová Nato matný
(HU) Nato olajsárga, fénytelen
(SK) Nato olivová matný
(RO) Măsliniu nato mat
(BG) Натовскомаслинено матово
(SI) Nato-olivna mat
(GR) Λαδί Νατο ματ
(TR) Asker yeşili mat

330 D

(DE) Feuerrot seidenmatt
(GB) Fiery red silk matt
(FR) Rouge feu satiné mat
(NL) Vuurrood zijdemat
(IT) Rosso fuoco opaco satinato
(ES) Rojo fuego mate satinado
(PT) Vermelho fogo mate sedoso
(DK) Ildrød silkemat
(NO) Ildrød silkematt
(SE) Eldröd sidenmatt
(FI) Tulenpunainen silkkimatta
(RU) Огненно-красный шелковисто-матовый
(PL) Ognistoczerwony jedwabiście matowy
(CZ) Ohnivě červená jemně matný
(HU) Tűzpiros, fakóselymes
(SK) Ohnivá červená hodvábne matný
(RO) Roşu aprins satinat
(BG) Огненочервено копринеоматово
(SI) Ognjeno-rdeča svileno-mat
(GR) Κόκκινο φωτιάς σατινέ
(TR) Alev kırmızısı ipeksi mat

95% 12 E 67 5%

(DE) Gelb glänzend + (DE) Grüngrau matt
(GB) Yellow gloss / (GB) Greenish grey matt
(FR) Jaune brillant / (FR) Gris vert mat
(NL) Geel glanzend / (NL) Groengrijs mat
(IT) Giallo lucido / (IT) Grigio verdastro opaco
(ES) Amarillo brillante / (ES) Gris verdoso mate
(PT) Amarelo brilhante / (PT) Cinza esverdeado mate
(DK) Gul blank / (DK) Grøngrå mat
(NO) Gul glansende / (NO) Grønngrå matt
(SE) Gul blank / (SE) Gröngrå matt
(FI) Keltainen kiiltävä / (FI) Vihreänharmaa matta
(RU) Жёлтый глянцевый / (RU) Серо-зелёный матовый
(PL) Żółty błyszczący / (PL) Zielonoszary matowy
(CZ) Žlutá lesklý / (CZ) Zelenošedá matný
(HU) Sárga, fényes / (HU) Zöldesszürke, fénytelen
(SK) Žltá lesklý / (SK) Zelenosivá matný
(RO) Galben strălucitor / (RO) Gri verzui mat
(BG) Жълто гланцово / (BG) Зеленикавосиво матово
(SI) Rumena sijoča / (SI) Zeleno-siva mat
(GR) Κίτρινο γυαλιστερό / (GR) Γκριζοπράσινο ματ
(TR) Sarı parlak / (TR) Gri yeşil mat

08 F

(DE) Schwarz matt
(GB) Black matt
(FR) Noir mat
(NL) Zwart mat
(IT) Nero opaco
(ES) Negro mate
(PT) Preto mate
(DK) Sort mat
(NO) Sort matt
(SE) Svart matt
(FI) Musta matta
(RU) Чёрный матовый
(PL) Czarny matowy
(CZ) Černá matný
(HU) Fekete, fénytelen
(SK) Čierna matný
(RO) Negru mat
(BG) Черно матово
(SI) Črna mat
(GR) Μαύρο ματ
(TR) Siyah mat

50% 360 + 30% 67 G + 12 20%

(DE) Farngrün seidenmatt + (DE) Grüngrau matt + (DE) Gelb glänzend
(GB) Fern green silk matt / (GB) Greenish grey matt / (GB) Yellow gloss
(FR) Vert fougère satiné mat / (FR) Gris vert mat / (FR) Jaune brillant
(NL) Varengroen zijdemat / (NL) Groengrijs mat / (NL) Geel glanzend
(IT) Verde felce opaco satinato / (IT) Grigio verdastro opaco / (IT) Giallo lucido
(ES) Verde mate satinado / (ES) Gris verdoso mate / (ES) Amarillo brillante
(PT) Verde mate sedoso / (PT) Cinza esverdeado mate / (PT) Amarelo brilhante
(DK) Grøngrå silkemat / (DK) Grøngrå mat / (DK) Gul blank
(NO) Bregnegrønn silkematt / (NO) Grønngrå matt / (NO) Gul glansende
(SE) Ormbunksgrön sidenmatt / (SE) Gröngrå matt / (SE) Gul blank
(FI) Vihreä silkkimatta / (FI) Vihreänharmaa matta / (FI) Keltainen kiiltävä
(RU) Зелёный папортник шелковисто-матовый / (RU) Серо-зелёный матовый / (RU) Жёлтый глянцевый
(PL) Zielony w odcieniu paproci jedwabiście matowy / (PL) Zielonoszary matowy / (PL) Żółty błyszczący
(CZ) Zelená jemně matný / (CZ) Zelenošedá matný / (CZ) Žlutá lesklý
(HU) Harasztzöld, fakóselymes / (HU) Zöldesszürke, fénytelen / (HU) Sárga, fényes
(SK) Zelená hodvábne matný / (SK) Zelenosivá matný / (SK) Žltá lesklý
(RO) Verde-ferigă satinat / (RO) Gri verzui mat / (RO) Galben strălucitor
(BG) Папратовозелено копринеоматово / (BG) Зеленикавосиво матово / (BG) Жълто гланцово
(SI) Praprotno-zelena svileno-mat / (SI) Zeleno-siva mat / (SI) Rumena sijoča
(GR) Πράσινο σατινέ / (GR) Γκριζοπράσινο ματ / (GR) Κίτρινο γυαλιστερό
(TR) Yeşil ipeksi mat / (TR) Gri yeşil mat / (TR) Sarı parlak

48 H

- (DE) Seegrün matt
- (GB) Sea green matt
- (FR) Vert mer mat
- (NL) Zeegroen mat
- (IT) Verde mare opaco
- (ES) Verde mar mate
- (PT) Verde mar mate
- (DK) Havgrøn mat
- (NO) Sjøgrønn matt
- (SE) Havsgrön matt
- (FI) Merenvihreä matta
- (RU) Морская волна матовый
- (PL) Morska zieleń matowy
- (CZ) Mořská zelená matný
- (HU) Tengerzöld, fénytelen
- (SK) Morská zelená matný
- (RO) Verde-marin mat
- (BG) Морскозелено матово
- (SI) Jezersko-zelena mat
- (GR) Πράσινο βαθύ ματ
- (TR) Deniz yeşili mat

05 I

- (DE) Weiß matt
- (GB) White matt
- (FR) Blanc mat
- (NL) Wit mat
- (IT) Bianco opaco
- (ES) Blanco mate
- (PT) Branco mate
- (DK) Hvid mat
- (NO) Hvit matt
- (SE) Vit matt
- (FI) Valkoinen matta
- (RU) Белый матовый
- (PL) Biały matowy
- (CZ) Bílá matný
- (HU) Fehér, fénytelen
- (SK) Biela matný
- (RO) Alb mat
- (BG) Бяло матово
- (SI) Bela mat
- (GR) Άσπρο ματ
- (TR) Beyaz mat

382 J

- (DE) Holzbraun seidenmatt
- (GB) Wood brown silk matt
- (FR) Brun bois satiné mat
- (NL) Houtbruin zijdemat
- (IT) Marrone legno opaco satinato
- (ES) Marrón madera mate satinado
- (PT) Castanho madeira mate sedoso
- (DK) Træbrun silkemat
- (NO) Trebrun silkematt
- (SE) Träbrun sidenmatt
- (FI) Puunruskea silkkimatta
- (RU) Древесно-коричневый шелковисто-матовый
- (PL) Brązowy w odcieniu drewna jedwabiście matowy
- (CZ) Dřevěná hnědá jemně matný
- (HU) Fa barna, fakóselymes
- (SK) Drevená hnedá hodvábne matný
- (RO) Maro lemnos satinat
- (BG) Дървеснокафяво копринематово
- (SI) Lesno-rjava svileno-mat
- (GR) Καφέ ανοιχτό σατινέ
- (TR) Ahşap rengi ipeksi mat

09 K

- (DE) Anthrazit matt
- (GB) Anthracite matt
- (FR) Anthracite mat
- (NL) Antraciet mat
- (IT) Antracite opaco
- (ES) Antracita mate
- (PT) Antracite mate
- (DK) Antracitgrå mat
- (NO) Antrasitt matt
- (SE) Antracitgrå matt
- (FI) Antrasiitinharmaa matta
- (RU) Антрацит матовый
- (PL) Antracyt matowy
- (CZ) Antracitová šedá matný
- (HU) Antracit, fénytelen
- (SK) Čierna uhľová matný
- (RO) Antracit mat
- (BG) Антрацит матово
- (SI) Antracit mat
- (GR) Γκρι ανθρακί ματ
- (TR) Antrazit mat

45 L

- (DE) Hell-Oliv matt
- (GB) Light olive matt
- (FR) Olive clair mat
- (NL) Lichtolijf mat
- (IT) Oliva chiaro opaco
- (ES) Oliva claro mate
- (PT) Verde claro mate
- (DK) Lys oliven mat
- (NO) Lys oliven matt
- (SE) Ljus olivgrön matt
- (FI) Vaalea oliivi matta
- (RU) Светло-оливковый матовый
- (PL) Jasnooliwkowy matowy
- (CZ) Světlá olivová matný
- (HU) Világos olajszínű, fénytelen
- (SK) Svetlo olivová matný
- (RO) Măsliniu-deschis mat
- (BG) Светломаслинено матово
- (SI) Svetlo olivna mat
- (GR) Λαδί ανοιχτό ματ
- (TR) Açık zeytin yeşili mat

12 M 310

50% + 50%

- (DE) Gelb glänzend / Lufthansa-Gelb seidenmatt
- (GB) Yellow gloss / Lufthansa yellow silk matt
- (FR) Jaune brillant / Jaune Lufthansa satiné mat
- (NL) Geel glanzend / Lufthansa-geel zijdemat
- (IT) Giallo lucido / Giallo Lufthansa opaco satinato
- (ES) Amarillo brillante / Amarillo mate satinado
- (PT) Amarelo brilhante / Amarelo mate sedoso
- (DK) Gul blank / Lufthansagul silkemat
- (NO) Gul glansende / Gul silkematt
- (SE) Gul blank / Lufthansagul sidenmatt
- (FI) Keltainen kiiltävä / Keltainen silkkimatta
- (RU) Жёлтый глянцевый / Люфтганза жёлтый шелковисто-матовый
- (PL) Żółty błyszczący / Żółty Lufthansa jedwabiście matowy
- (CZ) Žlutá lesklý / Žlutá jemně matný
- (HU) Sárga, fényes / Lufthansa sárga, fakóselymes
- (SK) Žltá lesklý / Žltá hodvábne matný
- (RO) Galben strălucitor / Galben satinat
- (BG) Жълто гланцово / Жълто Луфтханза копринематово
- (SI) Rumena sijoča / Lufthansa-rumena svileno-mat
- (GR) Κίτρινο γυαλιστερό / Κίτρινο Lufthansa σατινέ
- (TR) Sarı parlak / Sarı ipeksi mat

91 N

- (DE) Eisen metallic
- (GB) Iron metallic
- (FR) Fer métallique
- (NL) IJzer metallic
- (IT) Ferro metallico
- (ES) Acero metálico
- (PT) Aço metálico
- (DK) Stål metallisk
- (NO) Jern metallic
- (SE) Stål metallic
- (FI) Teräs metallinen
- (RU) Сталь металлик
- (PL) Grafit metaliczny
- (CZ) Ocelová metalízový
- (HU) Acélmetál
- (SK) Oceľová metalíza
- (RO) Fier metalic
- (BG) Желязо металик
- (SI) Železna kovinska
- (GR) Χρώμα σιδήρου μεταλλικό
- (TR) Metalik metalik

302 O

- (DE) Schwarz seidenmatt
- (GB) Black silk matt
- (FR) Noir satiné mat
- (NL) Zwart zijdemat
- (IT) Nero opaco satinato
- (ES) Negro mate satinado
- (PT) Preto mate sedoso
- (DK) Sort silkemat
- (NO) Sort silkematt
- (SE) Svart sidenmatt
- (FI) Musta silkkimatta
- (RU) Чёрный шелковисто-матовый
- (PL) Czarny jedwabiście matowy
- (CZ) Černá jemně matný
- (HU) Fekete, fakóselymes
- (SK) Čierna hodvábne matný
- (RO) Negru satinat
- (BG) Черно копринематово
- (SI) Črna svileno-mat
- (GR) Μαύρο σατινέ
- (TR) Siyah ipeksi mat

361 P

- (DE) Olivgrün seidenmatt
- (GB) Olive green silk matt
- (FR) Vert olive satiné mat
- (NL) Olijfgroen zijdemat
- (IT) Verde oliva opaco satinato
- (ES) Verde oliva mate satinado
- (PT) Verde azeitona mate sedoso
- (DK) Olivengrøn silkemat
- (NO) Olivengrønn silkematt
- (SE) Olivgrön sidenmatt
- (FI) Oliivinvihreä silkkimatta
- (RU) Оливково-зелёный шелковисто-матовый
- (PL) Oliwkowozielony jedwabiście matowy
- (CZ) Olivová zelená jemně matný
- (HU) Olajzöld, fakóselymes
- (SK) Olivovo zelená hodvábne matný
- (RO) Verde măsliniu satinat
- (BG) Маслиненозелено копринематово
- (SI) Olivno-zelena svileno-mat
- (GR) Πράσινο-λαδί σατινέ
- (TR) Zeytin yeşili ipeksi mat

43 Q

- (DE) Mittelgrau matt
- (GB) Medium grey matt
- (FR) Gris moyen mat
- (NL) Mediumgrijs mat
- (IT) Grigio medio opaco
- (ES) Gris medio mate
- (PT) Cinzento médio mate
- (DK) Mellemgrå mat
- (NO) Medium grå matt
- (SE) Mellangrå matt
- (FI) Keskiharmaa matta
- (RU) Средний серый матовый
- (PL) Szary błękitny matowy
- (CZ) Středně šedá matný
- (HU) Középszürke, fénytelen
- (SK) Stredne sivá matný
- (RO) Gri mediu mat
- (BG) Средносиво матово
- (SI) Srednje-siva mat
- (GR) Γκρι μεσαίο ματ
- (TR) Gri mat

66 R

- (DE) Olivgrau matt
- (GB) Olive grey matt
- (FR) Gris olive mat
- (NL) Olijfgrijs mat
- (IT) Grigio oliva opaco
- (ES) Gris oliva mate
- (PT) Cinza azeitona mate
- (DK) Olivengrå mat
- (NO) Olivengrå matt
- (SE) Olivgrå matt
- (FI) Oliivinharmaa matta
- (RU) Оливково-серый матовый
- (PL) Oliwkowoszary matowy
- (CZ) Olivová šedá matný
- (HU) Olajszürke, fénytelen
- (SK) Olivovo sivá matný
- (RO) Gri măsliniu mat
- (BG) Маслиненосиво матово
- (SI) Olivno-siva mat
- (GR) Γκρι-λαδί ματ
- (TR) Zeytin yeşili mat

89 S

- DE Beige matt
- GB Beige matt
- FR Beige mat
- NL Beige mat
- IT Beige opaco
- ES Beige mate
- PT Bege mate
- DK Beige mat
- NO Beige matt
- SE Beige matt
- FI Beige matta
- RU Бежевый матовый
- PL Beżowy matowy
- CZ Béžová matný
- HU Bézs, fénytelen
- SK Béžová matný
- RO Bej mat
- BG Бежово матово
- SI Bež mat
- GR Μπεζ ματ
- TR Bej mat

360 T

- DE Farngrün seidenmatt
- GB Fern green silk matt
- FR Vert fougère satiné mat
- NL Varengroen zijdemat
- IT Verde felce opaco satinato
- ES Verde mate satinado
- PT Verde mate sedoso
- DK Grøngrå silkemat
- NO Bregnegrønn silkematt
- SE Ormbunksgrön sidenmatt
- FI Vihreä silkkimatta
- RU Зелёный папортник шелковисто-матовый
- PL Zielony w odcieniu paproci jedwabiście matowy
- CZ Zelená jemně matný
- HU Harasztzöld, fakóselymes
- SK Zelená hodvábne matný
- RO Verde-ferigă satinat
- BG Папратовозелено коприненоматово
- SI Praprotno-zelena svileno-mat
- GR Πράσινο σατινέ
- TR Yeşil ipeksi mat

12 U

- DE Gelb glänzend
- GB Yellow gloss
- FR Jaune brillant
- NL Geel glanzend
- IT Giallo lucido
- ES Amarillo brillante
- PT Amarelo brilhante
- DK Gul blank
- NO Gul glansende
- SE Gul blank
- FI Keltainen kiiltävä
- RU Жёлтый глянцевый
- PL Żółty błyszczący
- CZ Žlutá lesklý
- HU Sárga, fényes
- SK Žltá lesklý
- RO Galben strălucitor
- BG Жълто гланцово
- SI Rumena sijoča
- GR Κίτρινο γυαλιστερό
- TR Sarı parlak

83 V

- DE Rost matt
- GB Rust matt
- FR Rouille mat
- NL Roest mat
- IT Ruggine opaco
- ES óxido mate
- PT Ferrugem mate
- DK Rust mat
- NO Rust matt
- SE Rost matt
- FI Ruoste matta
- RU Ржавый матовый
- PL Rdzawy matowy
- CZ Rezavá matný
- HU Rozsdaszínű, fénytelen
- SK Hrdzavá matný
- RO Ruginiu mat
- BG Ръжда матово
- SI Rjasta mat
- GR Χρώμα σκουριάς ματ
- TR Pas rengi mat

- DE Beispiel: mischen
- GB Example: mixing
- FR Exemple: mélanger
- NL Voorbeeld: mengen
- IT Esempio: mescolare
- ES Ejemplo: mezcla
- PT Exemplo: misturar
- DK Eksempel: blanding
- NO Eksempel: blanding
- SE Exempel: blanda
- FI Esimerkki: sekoittaminen
- RU Пример: смешивание
- PL Przykład: mieszać
- CZ Příklad: míchání
- HU Példa: keverés
- SK Príklad: miešanie
- RO Exemplu: amestecare
- BG Пример: смесване
- SI Primer: mešanje
- GR Παράδειγμα: ανάμειξη
- TR Örnek: karıştırma

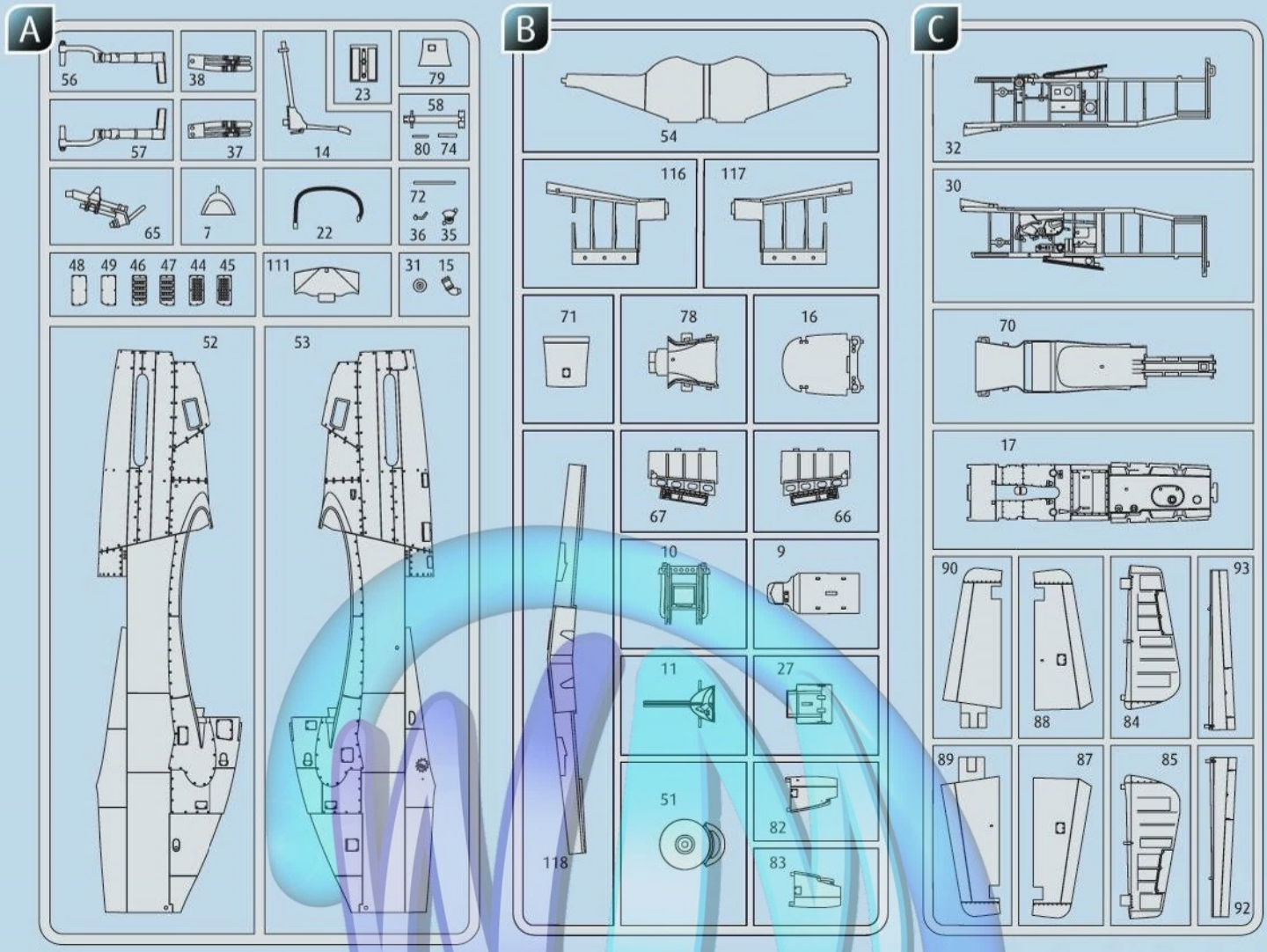

DE Kundenservice: **www.revell-service.de** oder **Revell GmbH, Abteilung X, Henschelstr. 20-30, D-32257 Bünde** (nur für DE, AT, NL, BE, LU, ES, IT, PL, US, CA). Für alle übrigen Länder kontaktieren Sie ausschließlich Ihren Händler oder Distributeur.

GB Customer Service: **www.revell-service.de/en** or **Carrera Revell UK LTD, Unit 10, Old Airfield Industrial Estate, Cheddington Lane, Tring HP23 4QR, United Kingdom** (only for United Kingdom and Ireland). For all other countries please contact your dealer or distributor only.

US Customer Service: **www.revell-service.de/en** or **Revell GmbH, Department X, Henschelstr. 20-30, 32257 Bünde, Germany** (only for DE, AT, NL, BE, LU, ES, IT, PL, US, CA). For all other countries please contact your dealer or distributor only.

FR Service clientèle: **www.revell-service.de/fr** (uniquement pour la France). Pour tous les autres pays, veuillez contacter votre revendeur ou distributeur uniquement.

NL Klantenservice: **www.revell-service.de** of **Revell GmbH, Abteilung X, Henschelstr. 20-30, D-32257 Bünde** (alleen voor DE, AT, NL, BE, LU, ES, IT, PL, US, CA). Voor alle andere landen kunt u alleen contact opnemen met uw dealer of distributeur.

ES Servicio al cliente: **www.revell-service.de** o **Revell GmbH, Abteilung X, Henschelstr. 20-30, D-32257 Bünde** (sólo para DE, AT, NL, BE, LU, ES, IT, PL, US, CA). Para todos los demás países, por favor, póngase en contacto con su proveedor o distribuidor solamente.

IT Servizio clienti: **www.revell-service.de** o **Revell GmbH, Abteilung X, Henschelstr. 20-30, D-32257 Bünde** (solo per DE, AT, NL, BE, LU, ES, IT, PL, US, CA). Per tutti gli altri paesi si prega di contattare esclusivamente il proprio rivenditore o distributore.

PT Serviço de apoio ao cliente: **www.revell-service.de** ou **Revell GmbH, Abteilung X, Henschelstr. 20-30, D-32257 Bünde** (apenas para DE, AT, NL, BE, LU, ES, IT, PL, US, CA). Para todos os outros países, contacte apenas o seu revendedor ou distribuidor.

DK Kundeservice: **www.revell-service.de** eller **Revell GmbH, Abteilung X, Henschelstr. 20-30, D-32257 Bünde** (kun for DE, AT, NL, BE, LU, ES, IT, PL, US, CA). For alle øvrige lande bedes du udelukkende kontakte din forhandler eller distributør.

NO Kundeservice: **www.revell-service.de** eller **Revell GmbH, Abteilung X, Henschelstr. 20-30, D-32257 Bünde** (kun for DE, AT, NL, BE, LU, ES, IT, PL, US, CA). For alle andre land gjelder at all kontakt skal skje via din forhandler eller distributør.

SE Kundtjänst: **www.revell-service.de** eller **Revell GmbH, Abteilung X, Henschelstr. 20-30, D-32257 Bünde** (endast för DE, AT, NL, BE, LU, ES, IT, PL, US, CA). För övriga länder var god kontakta återförsäljaren eller distributören.

FI Asiakaspalvelu: **www.revell-service.de** tai **Revell GmbH, Abteilung X, Henschelstr. 20-30, D-32257 Bünde** (vain DE, AT, NL, BE, LU, ES, IT, PL, US, CA). Muiden maiden kohdalla ota yhteyttä paikalliseen jälleenmyyjään tai jakelijaan.

RU Служба поддержки клиентов: **www.revell-service.de** или **Revell GmbH, Abteilung X, Henschelstr. 20-30, D-32257 Bünde** (только для DE, AT, NL, BE, LU, ES, IT, PL, US, CA). Клиентам из других стран следует обращаться исключительно к своему поставщику или дистрибьютору.

PL Dział obsługi klienta: **www.revell-service.de** lub **Revell GmbH, Abteilung X, Henschelstr. 20-30, D-32257 Bünde** (tylko dla DE, AT, NL, BE, LU, ES, IT, PL, US, CA). We wszystkich pozostałych krajach należy kontaktować się wyłącznie ze sprzedawcą lub dystrybutorem.

CZ Zákaznický servis: **www.revell-service.de** nebo **Revell GmbH, Abteilung X, Henschelstr. 20-30, D-32257 Bünde** (pouze pro DE, AT, NL, BE, LU, ES, IT, PL, US, CA). Pro všechny ostatní země kontaktujte výlučně svého obchodníka nebo prodejce.

HU Ügyfélszolgálat: **www.revell-service.de** vagy **Revell GmbH, Abteilung X, Henschelstr. 20-30, D-32257 Bünde** (csak DE, AT, NL, BE, LU, ES, IT, PL, US, CA országok esetében). Az egyéb országok esetének kizárólag kereskedőjével, vagy forgalmazójával vegye fel a kapcsolatot.

SK Zákaznícky servis: **www.revell-service.de** alebo **Revell GmbH, Abteilung X, Henschelstr. 20-30, D-32257 Bünde** (iba pre DE, AT, NL, BE, LU, ES, IT, PL, US, CA). Pre všetky ostatné krajiny kontaktujte výlučne svojho obchodníka alebo predajcu.

RO Serviciul clienți **www.revell-service.de** sau **Revell GmbH, Abteilung X, Henschelstr. 20-30, D-32257 Bünde** (doar pentru DE, AT, NL, BE, LU, ES, IT, PL, US, CA). Pentru toate celelalte țări contactați doar comerciantul dvs. sau distribuitorul.

BG Отдел за обслужване на клиенти: **www.revell-service.de** или **Revell GmbH, Abteilung X, Henschelstr. 20-30, D-32257 Bünde** (само за DE, AT, NL, BE, LU, ES, IT, PL, US, CA). За всички останали държави се свързвайте само с Вашия дилър или дистрибутор.

SI Služba za pomoč strankam: **www.revell-service.de** ali **Revell GmbH, Abteilung X, Henschelstr. 20-30, D-32257 Bünde** (samo za DE, AT, NL, BE, LU, ES, IT, PL, US, CA). Za vse ostale države se obrnite samo na prodajalca ali distributerja.

GR Τμήμα εξυπηρέτησης πελατών: **www.revell-service.de** ή **Revell GmbH, Abteilung X, Henschelstr. 20-30, D-32257 Bünde** (μόνο για DE, AT, NL, BE, LU, ES, IT, PL, US, CA). Για όλες τις άλλες χώρες επικοινωνήστε αποκλειστικά με τον έμπορο ή τον αντιπρόσωπο της περιοχής σας.

TR Müşteri hizmetleri: **www.revell-service.de** veya **Revell GmbH, Abteilung X, Henschelstr. 20-30, D-32257 Bünde** (sadece DE, AT, NL, BE, LU, ES, IT, PL, ABD, CA için). Tüm diğer ülkeler için sadece satıcınıza veya distribütörünüze başvurun.

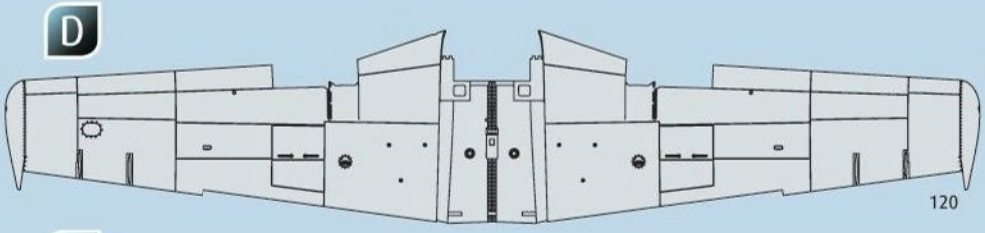

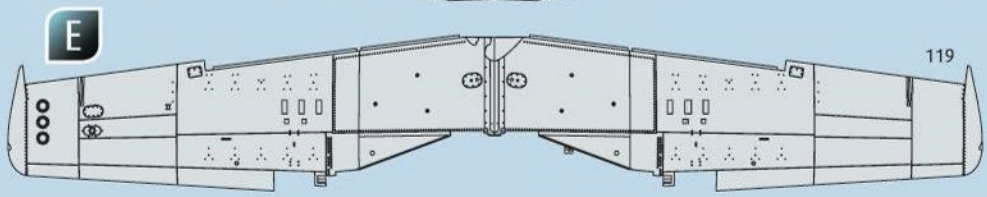

- (DE) Nicht benötigte Teile
- (GB) Parts not used.
- (FR) Pièces non utilisées.
- (NL) Niet benodigde onderdelen.
- (IT) Parti non necessarie.
- (ES) Piezas no utilizadas.
- (PT) Peças não utilizadas.
- (DK) Dele der ikke skal bruges.
- (NO) Deler som ikke er nødvendige.
- (SE) Ej nödvändiga delar.
- (FI) Tarpeettomat osat.
- (RU) Неиспользуемые детали.
- (PL) Niepotrzebne części.
- (CZ) Nepotřebné díly.
- (HU) Szükségtelen alkatrészek.
- (SK) Nepotrebné diely.
- (RO) Piese care nu sunt necesare.
- (BG) Ненужни детайли.
- (SI) Nepotrebni deli.
- (GR) Μη χρησιμοποιούμενα μέρη.
- (TR) Gerekli olmayan parçalar.

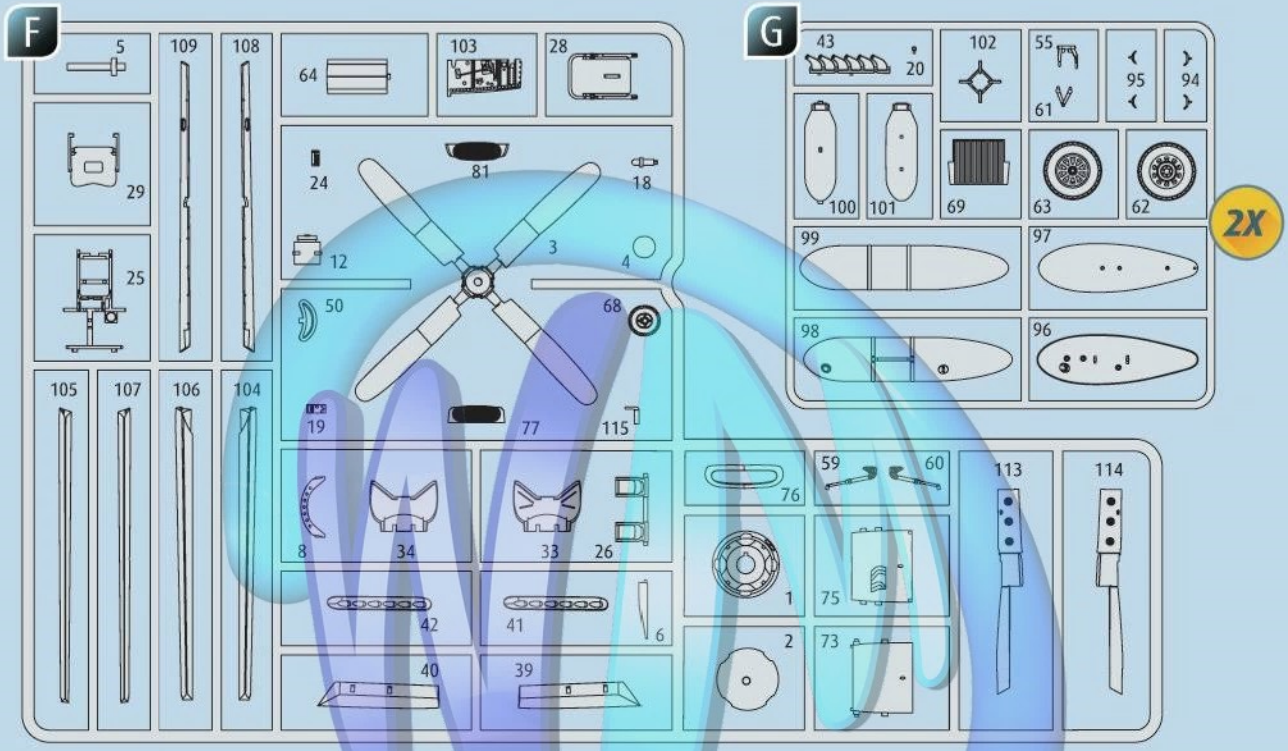

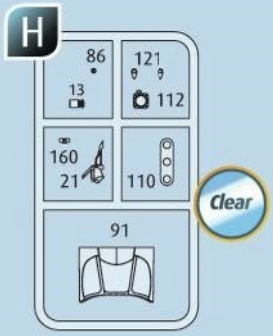

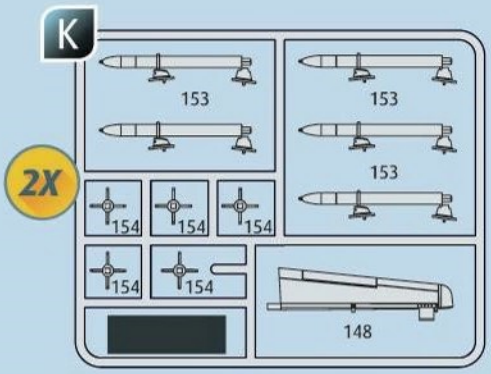

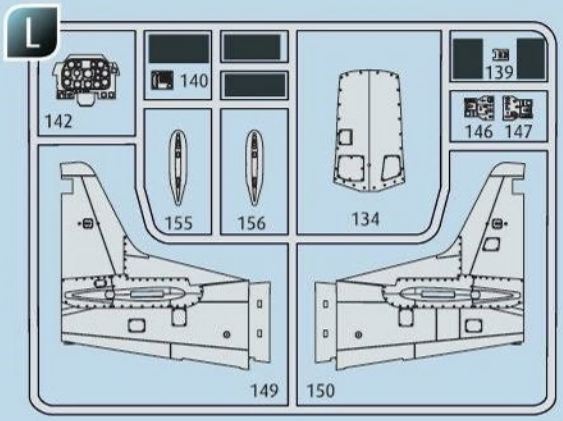

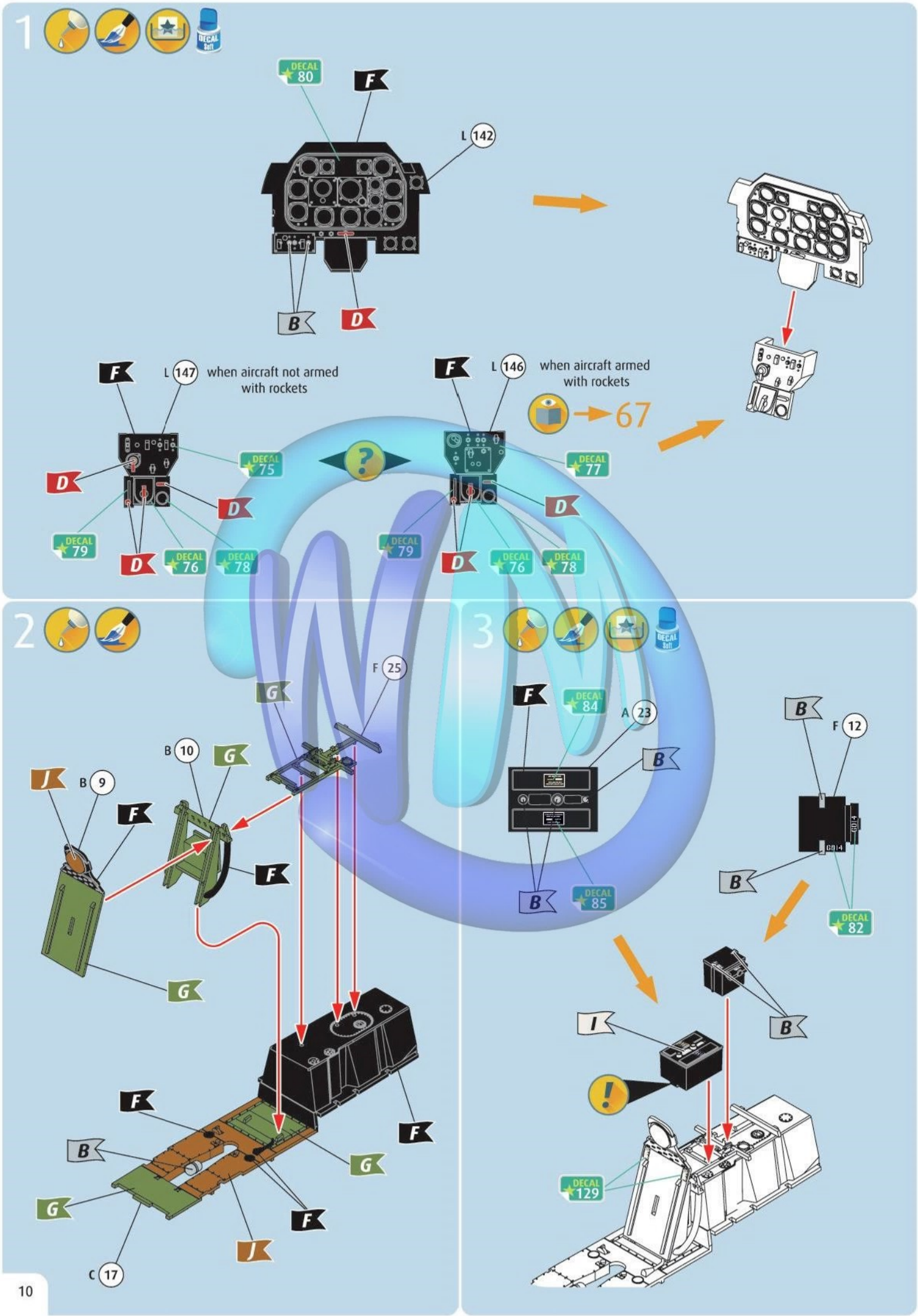
1
DECAL 80
F
L 142
B
D
F
L 147
when aircraft not armed with rockets
D
DECAL 75
D
DECAL 79
D
DECAL 76
DECAL 78
F
L 146
when aircraft armed with rockets
67
DECAL 77
D
DECAL 79
D
DECAL 76
DECAL 78
2
F 25
G
B 10
G
J
B 9
F
F
G
F
B
G
G
F
J
C 17
3
F
DECAL 84
A 23
B
B
B
DECAL 85
B
F 12
B
DECAL 82
I
B
DECAL 129

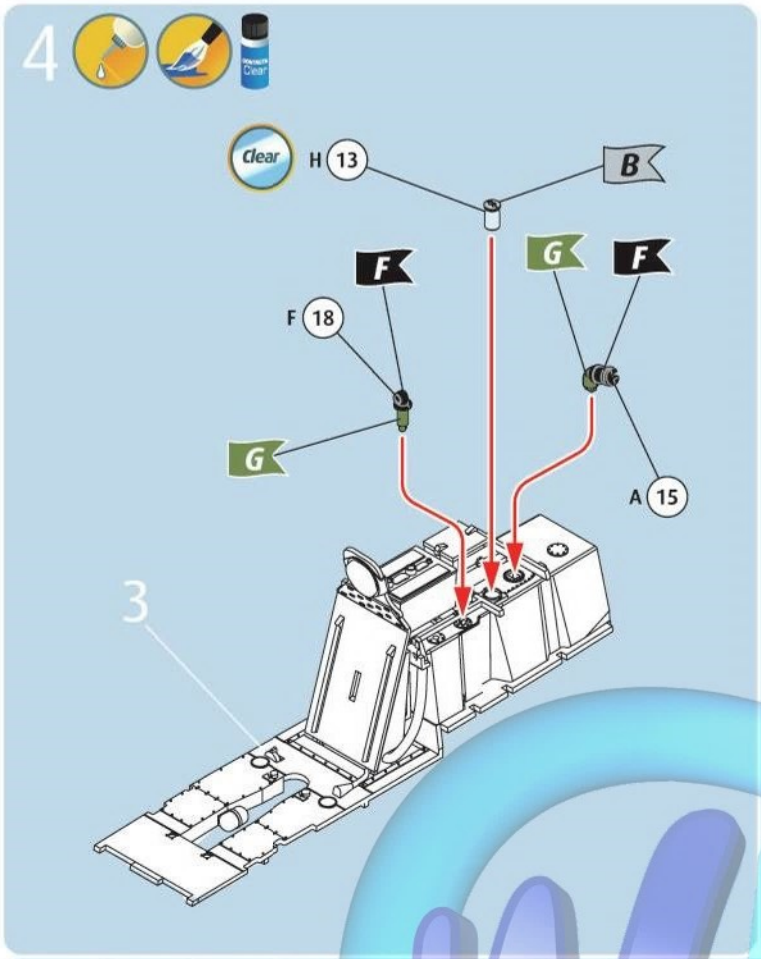
4
Clear
H 13
B
F
G
F
F 18
G
A 15
3

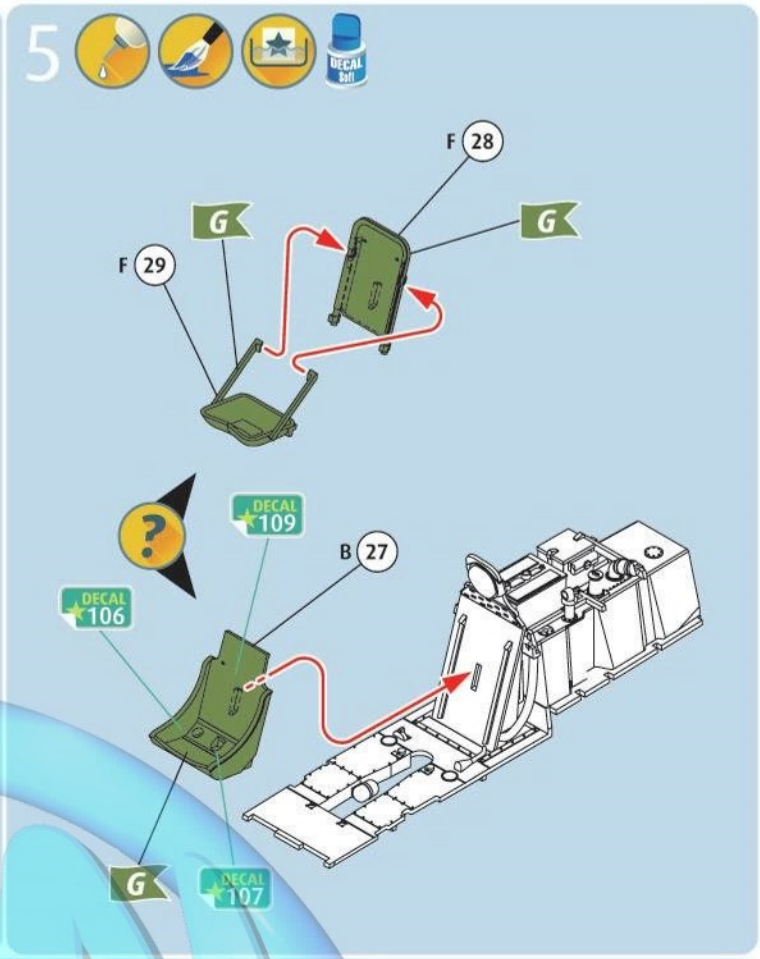
5
DECAL Soft
F 28
G
G
F 29
?
DECAL 109
B 27
DECAL 106
G
DECAL 107

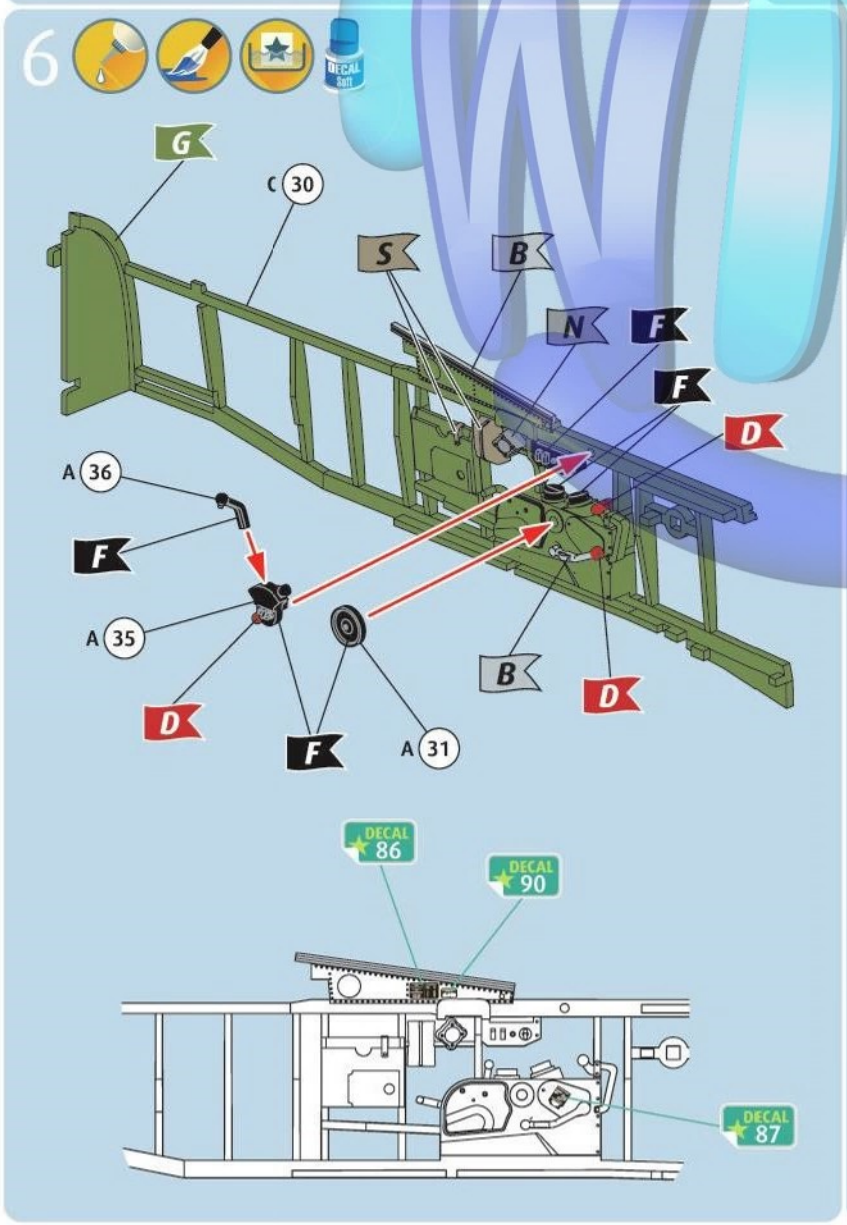
6
DECAL Soft
G
C 30
S
B
N
F
F
D
A 36
F
A 35
D
F
A 31
B
D
DECAL 86
DECAL 90
DECAL 87

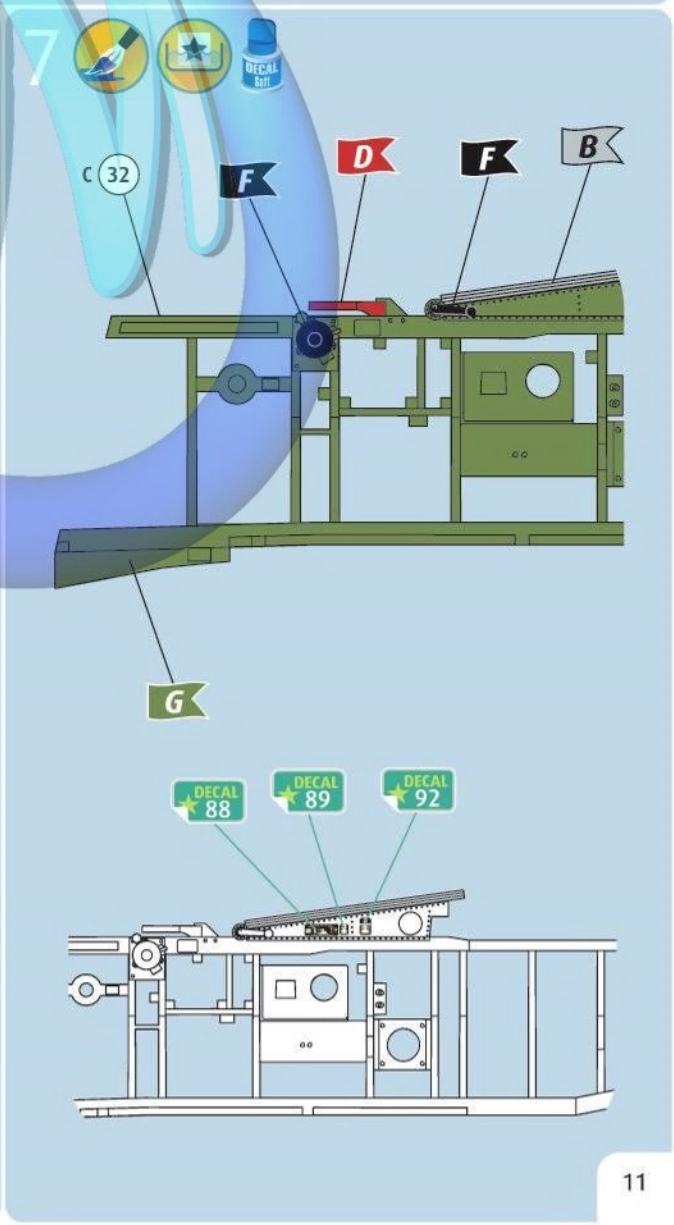
7
DECAL Soft
C 32
F
D
F
B
G
DECAL 88
DECAL 89
DECAL 92

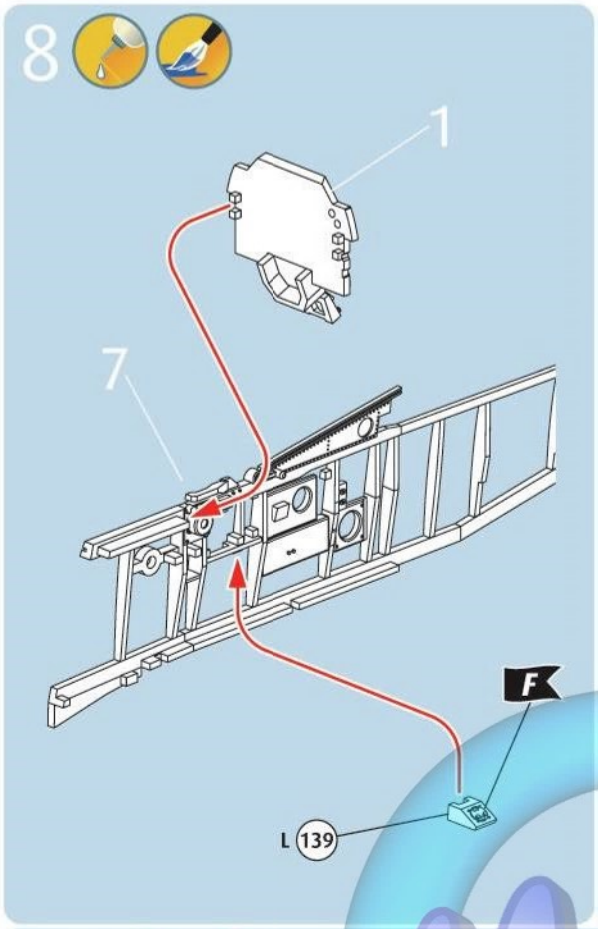
8
1
7
F
L 139

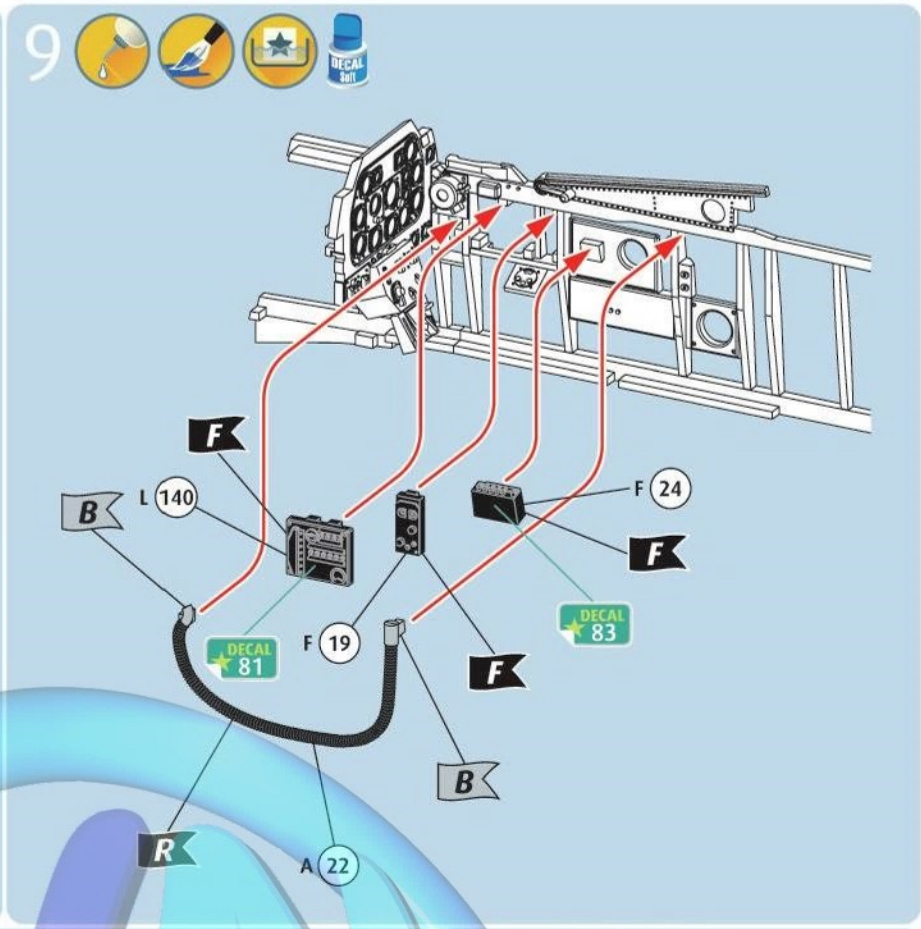
9
DECAL 3in1
F
B
L 140
F 24
F
DECAL 83
DECAL 81
F 19
F
B
R
A 22

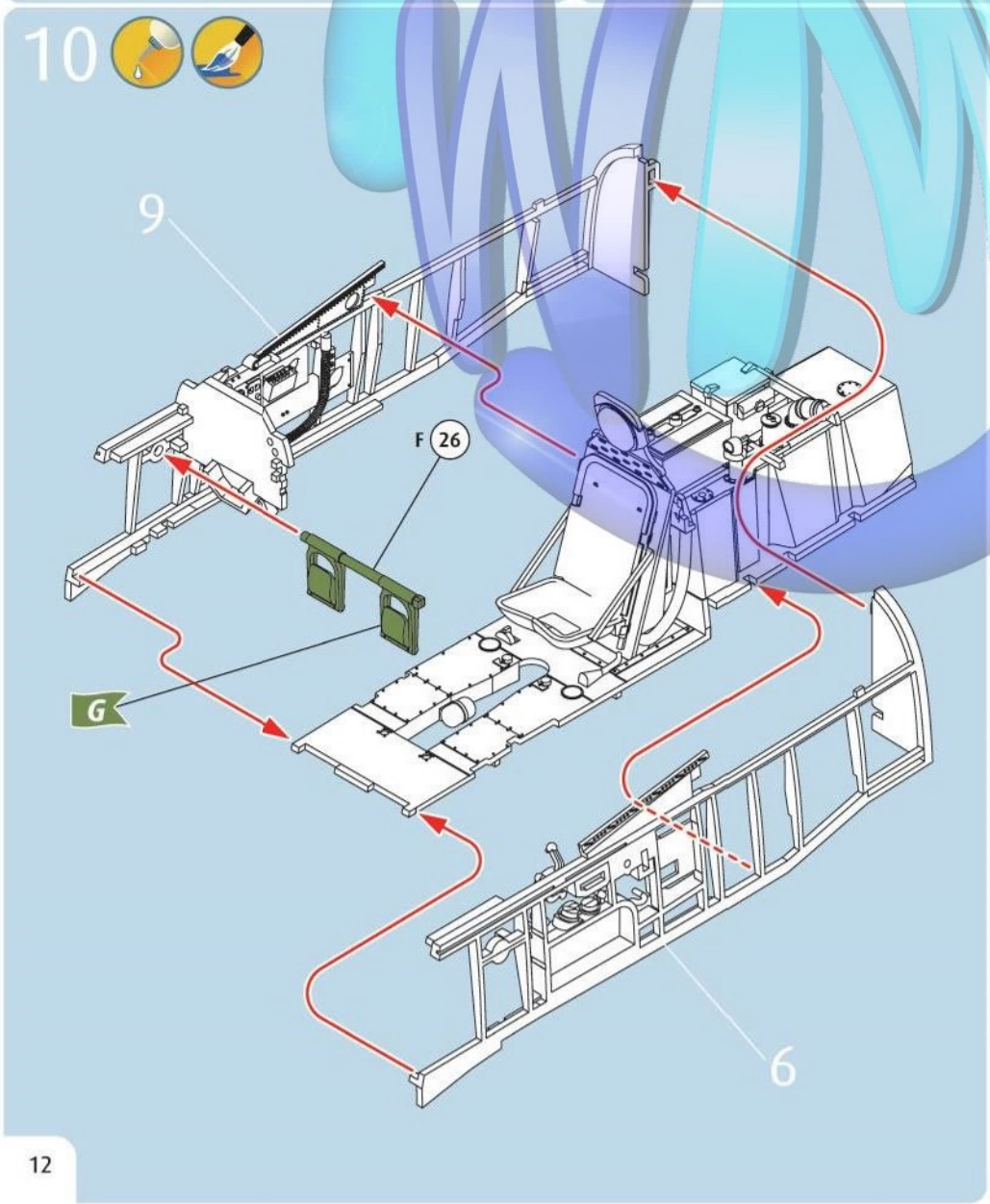
10
9
F 26
G
6

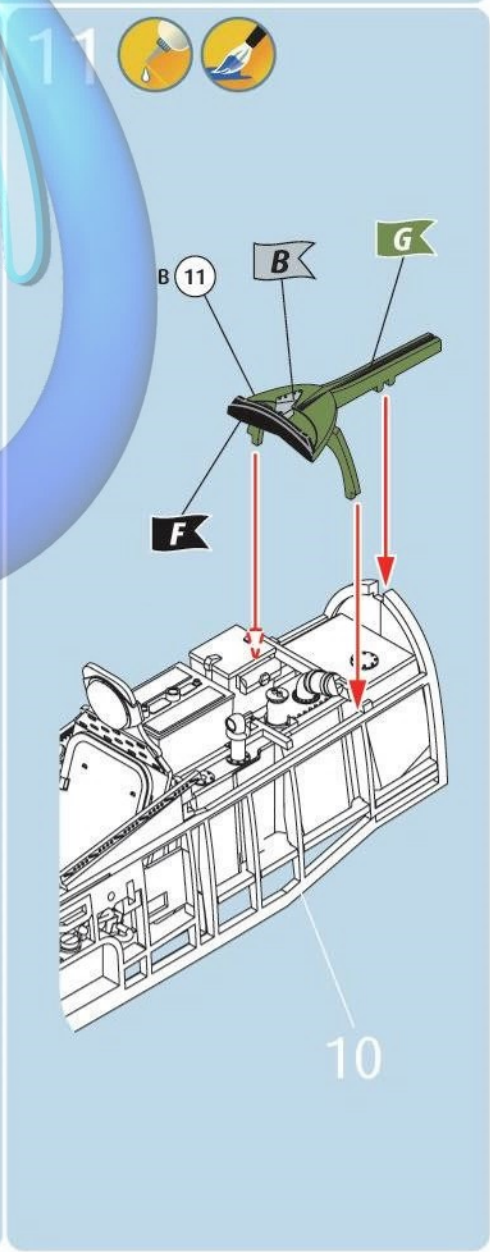
11
B 11
B
G
F
10

12

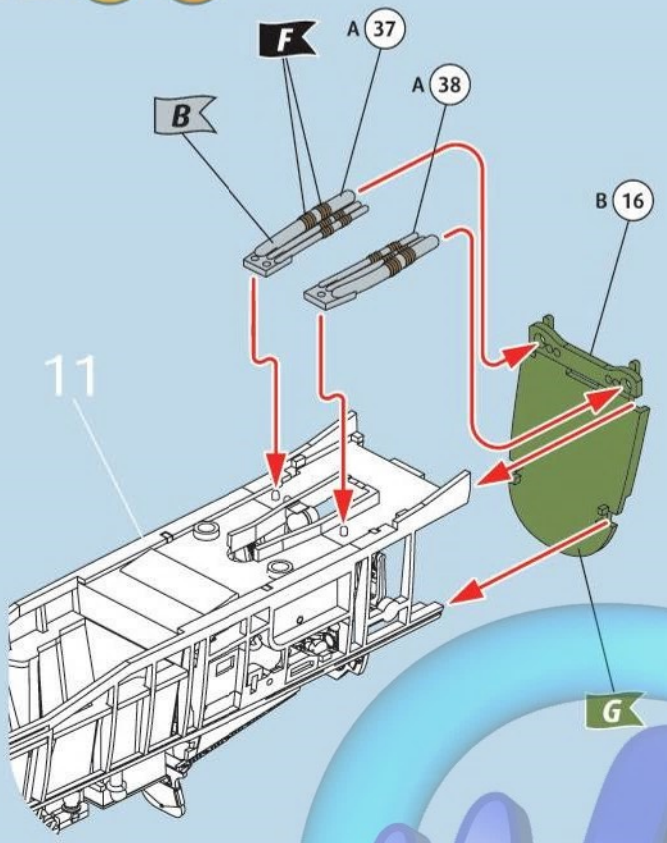
F
A 37
A 38
B
B 16
11
G

13

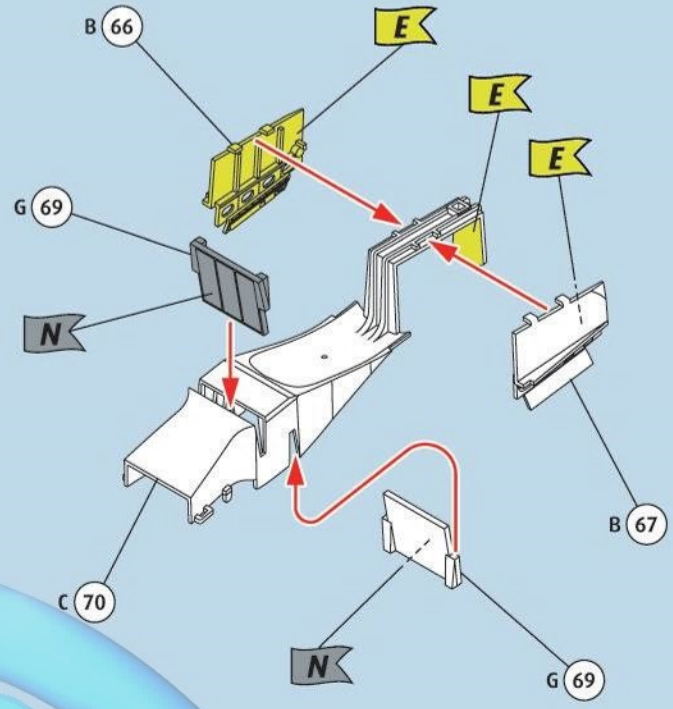
B 66
E
E
E
G 69
N
B 67
C 70
N
G 69

14

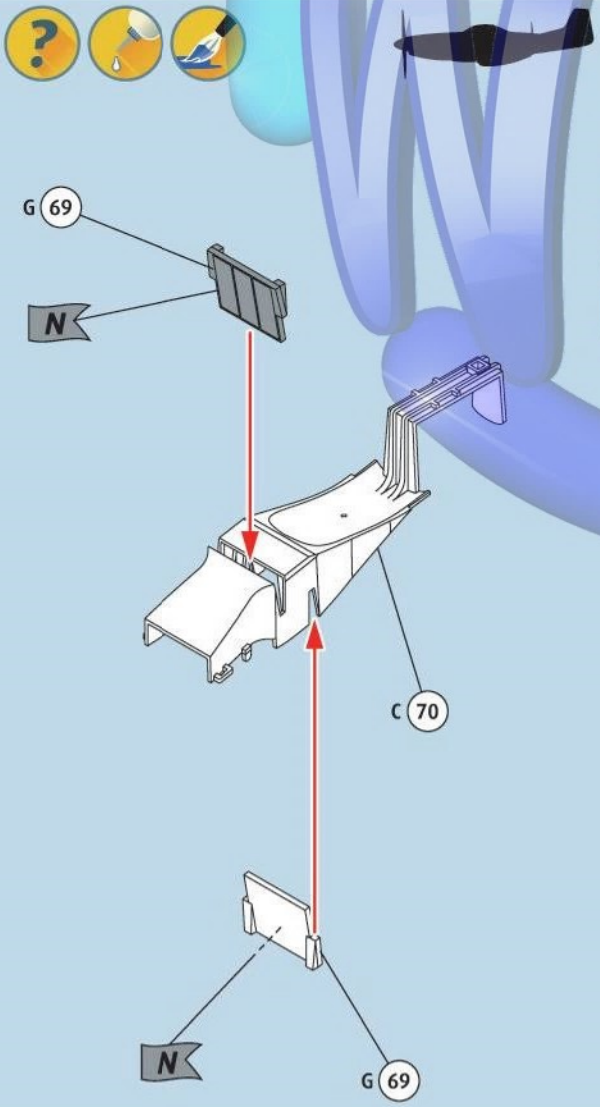
G 69
N
C 70
N
G 69

15

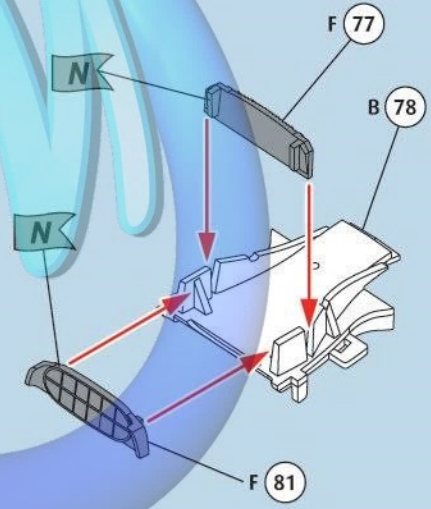
F 77
N
B 78
N
F 81

16

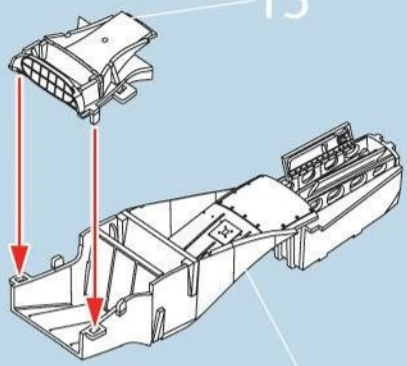
15
13/14

17

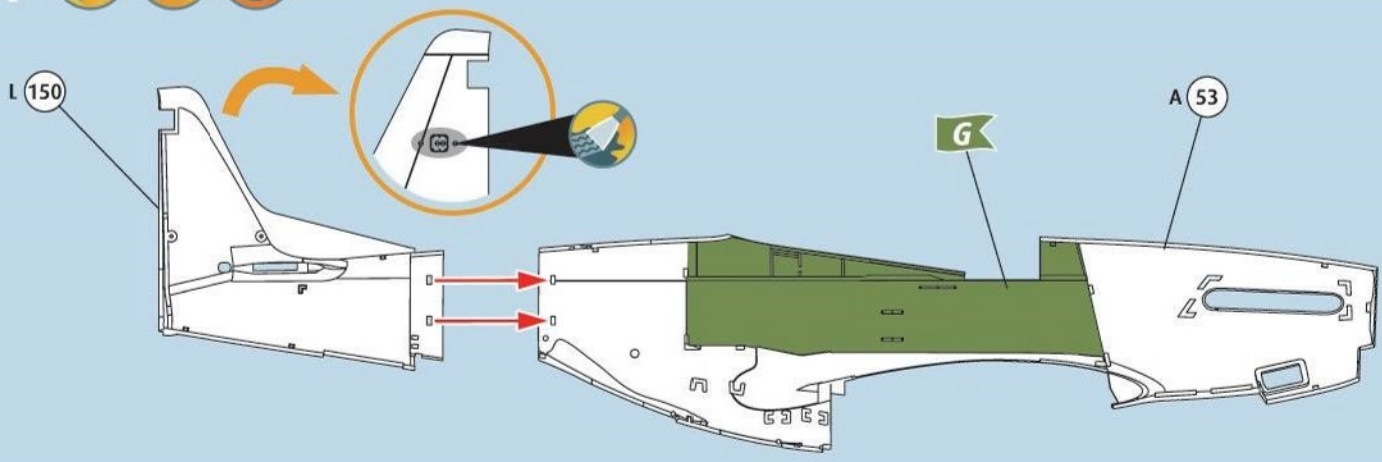

18

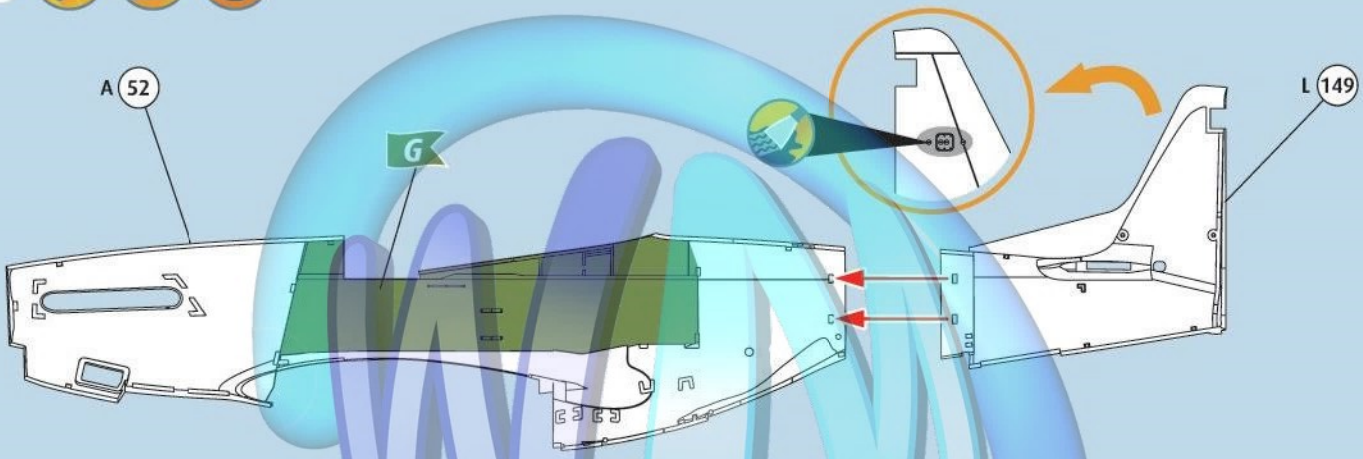

19

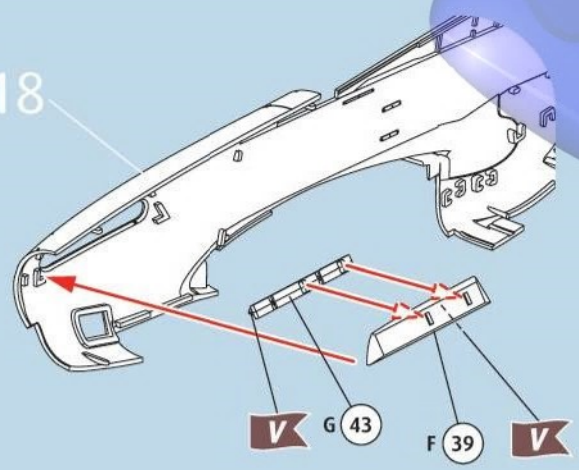

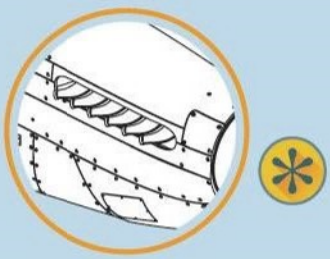

20

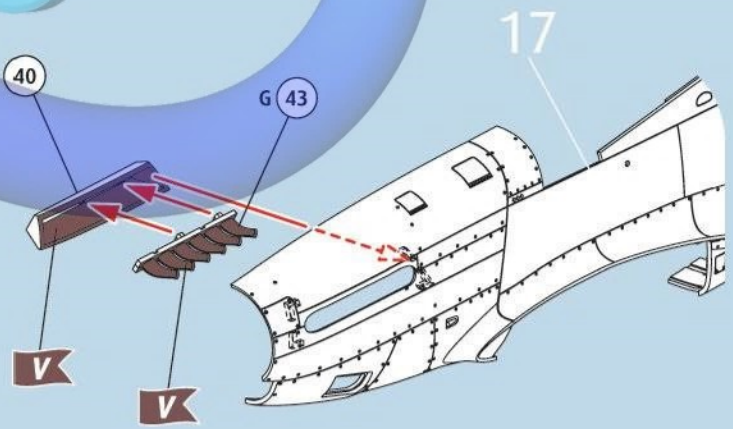

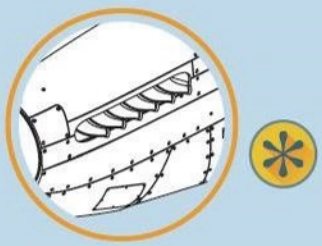

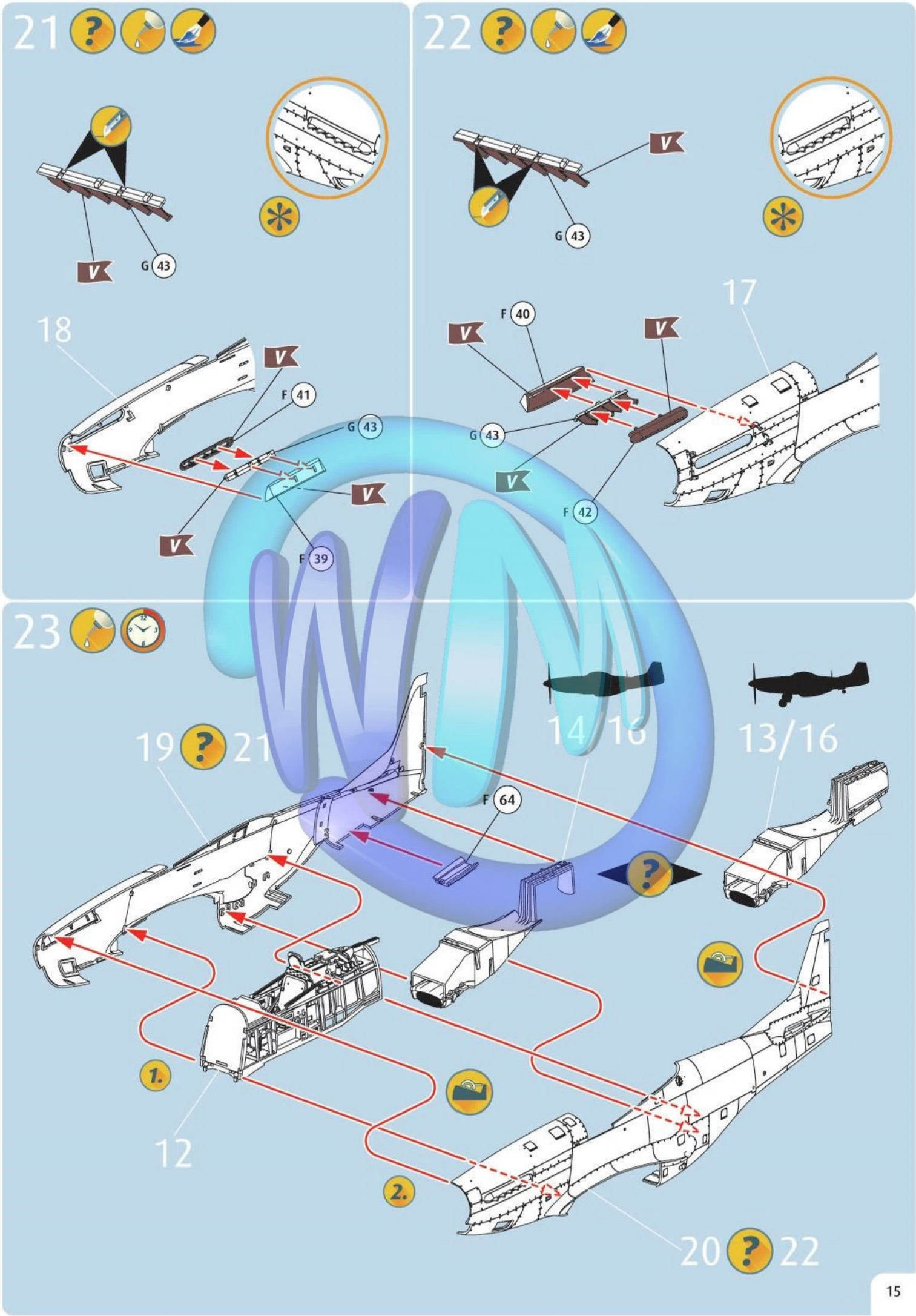
21
V
G 43
22
V
G 43
17
F 40
V
V
G 43
V
F 42
18
V
F 41
G 43
V
V
F 39
23
19
21
14/16
13/16
F 64
1.
12
2.
20
22

24

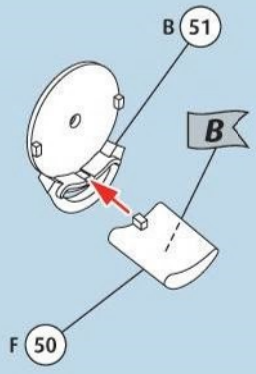

25

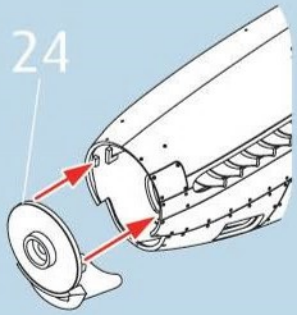

26

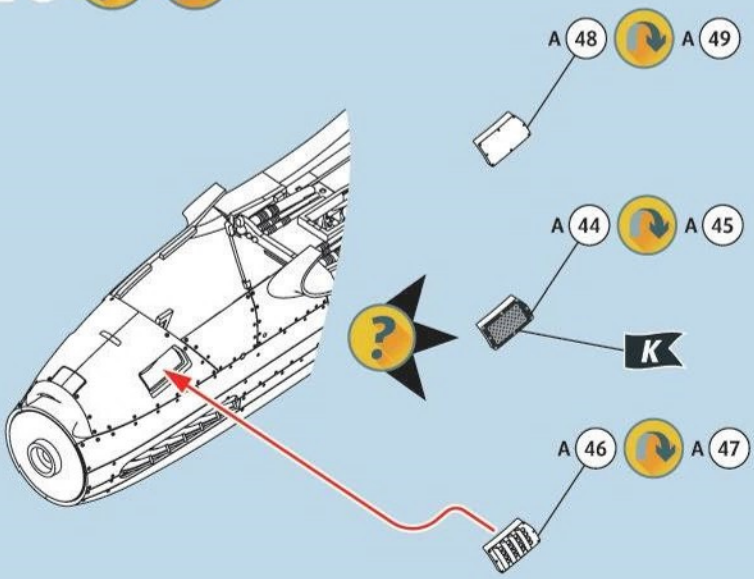

27

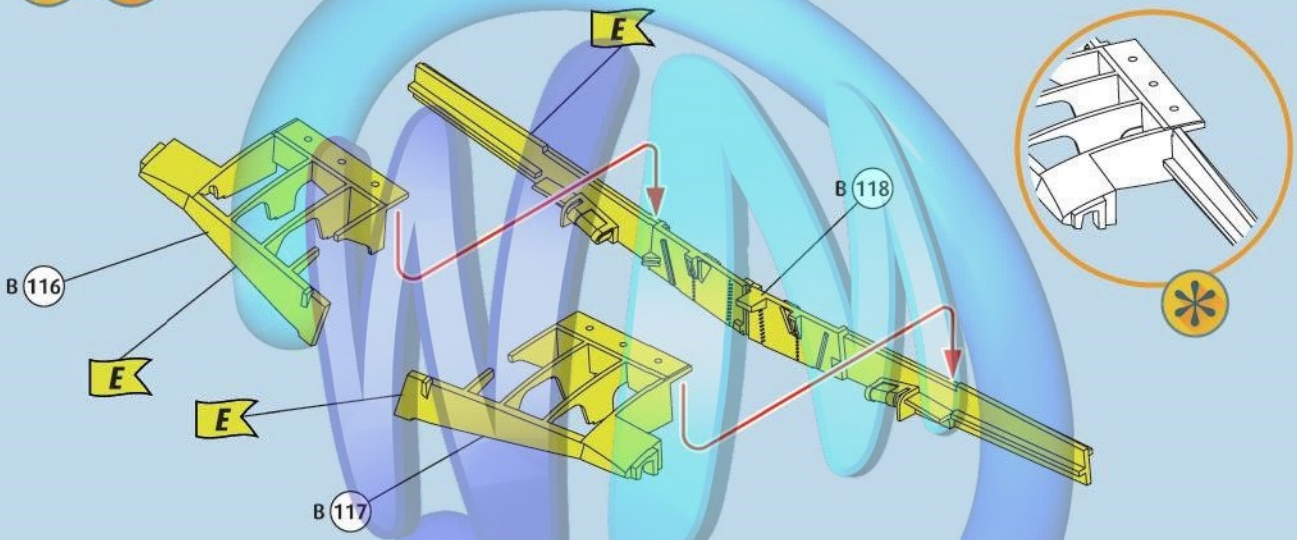

28

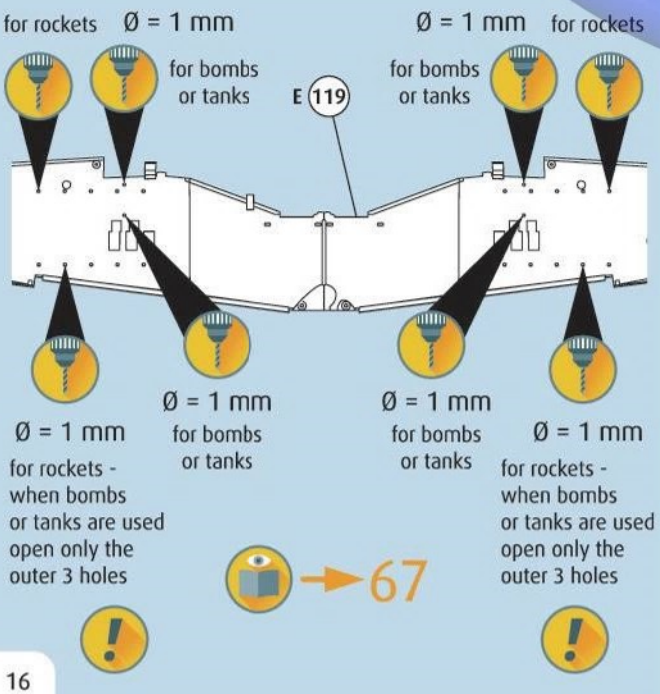

29

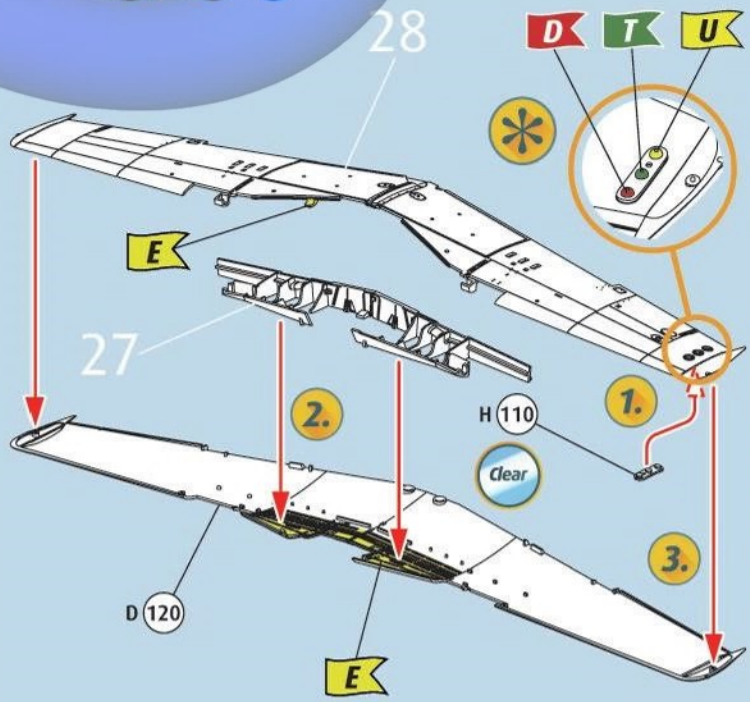

30

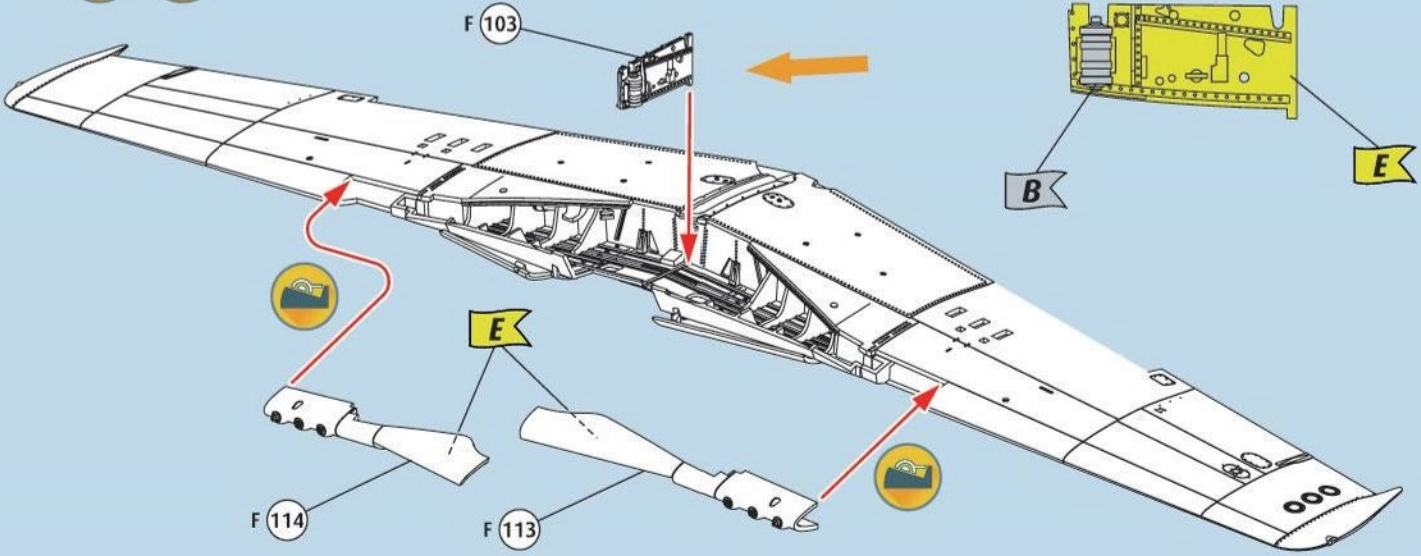

31

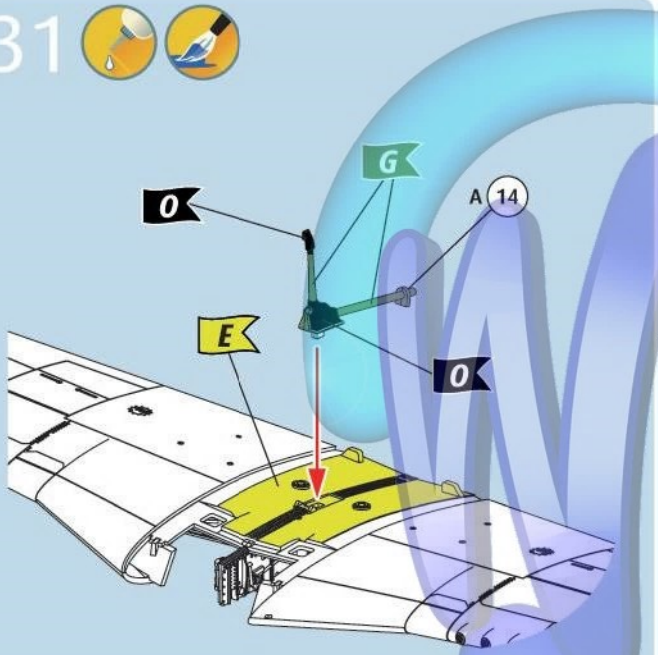

32

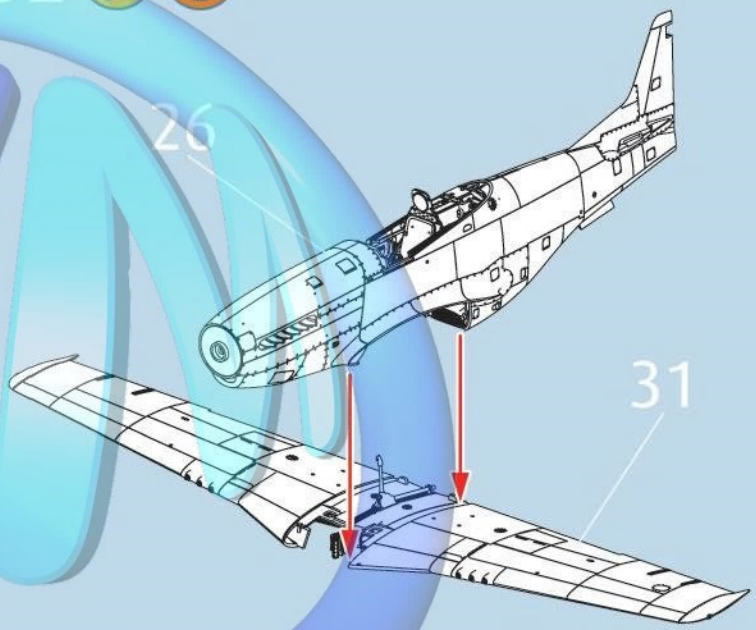

33

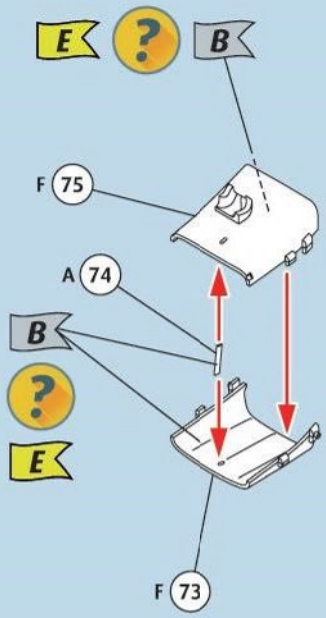

34

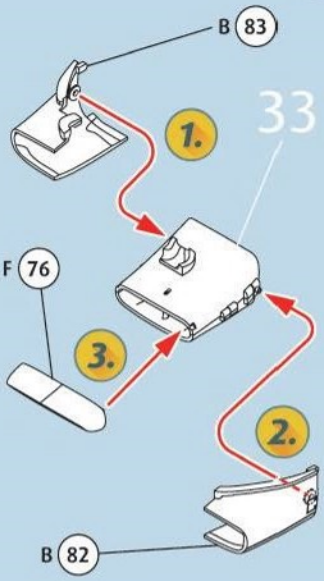

35

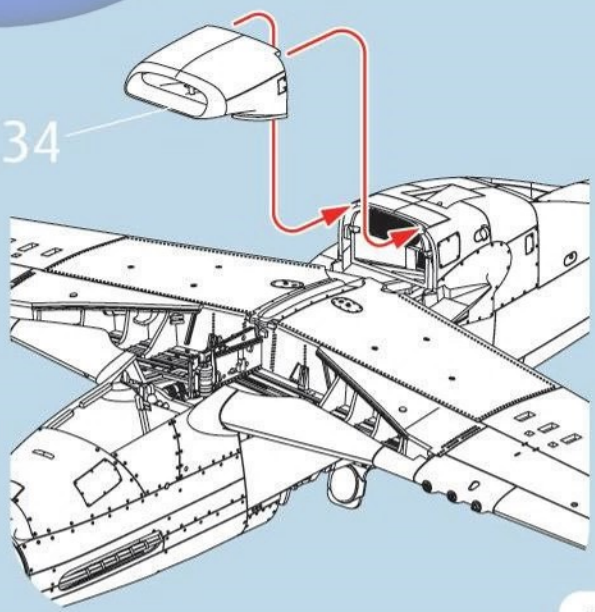

36

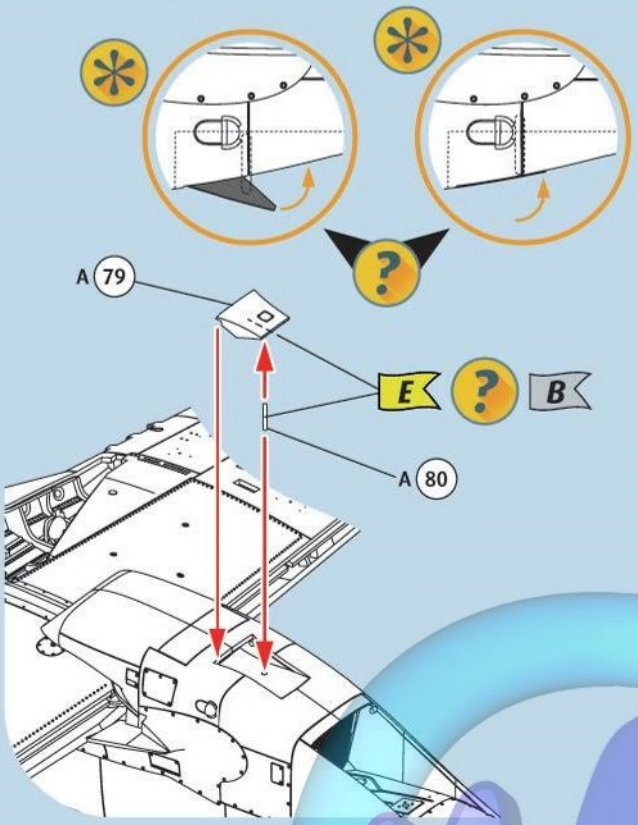

37

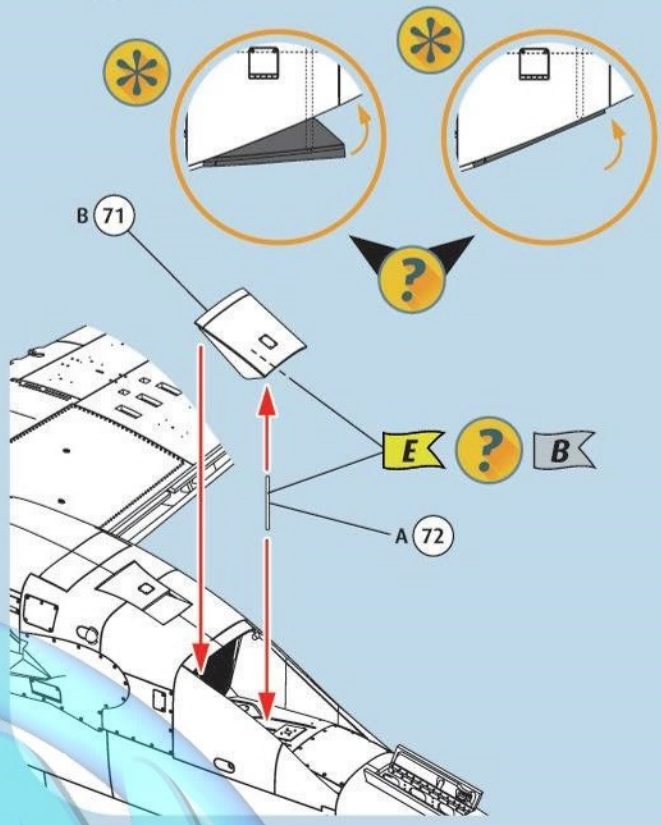

38

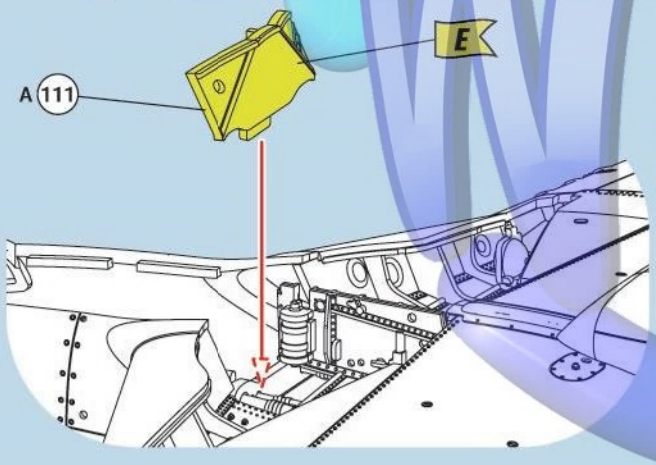

39

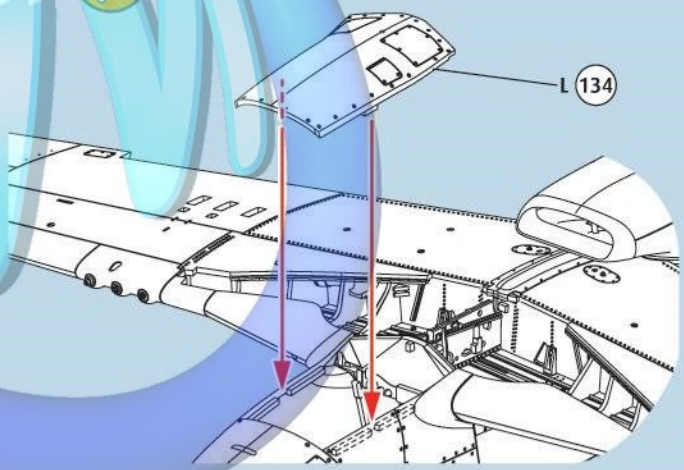

40

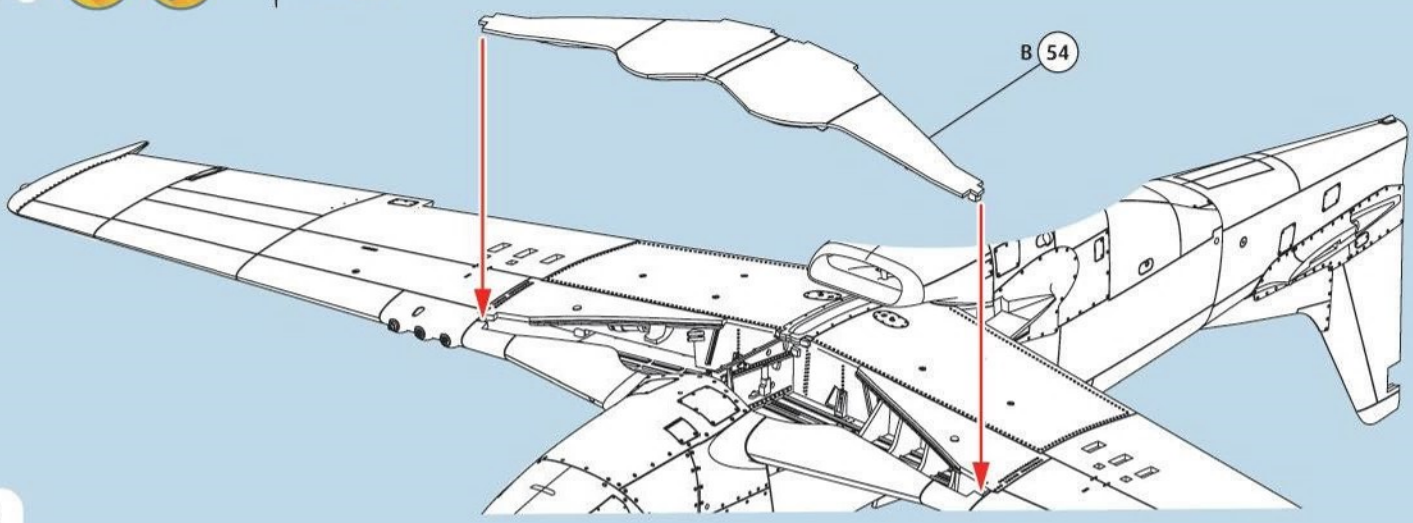

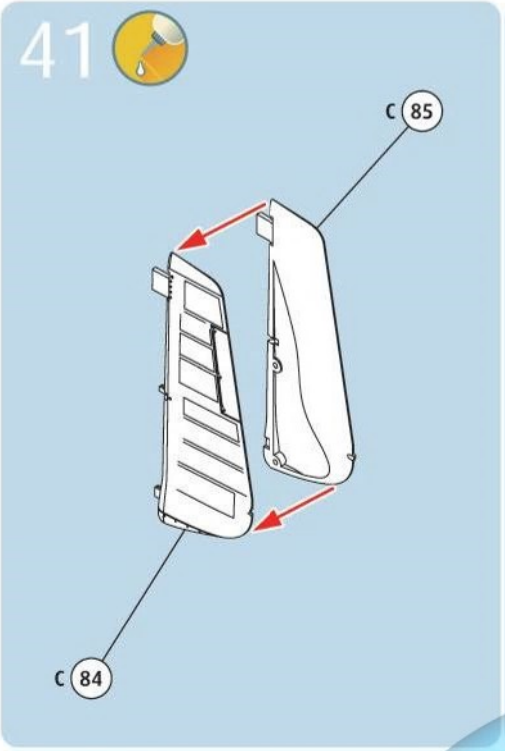
41
C 85
C 84

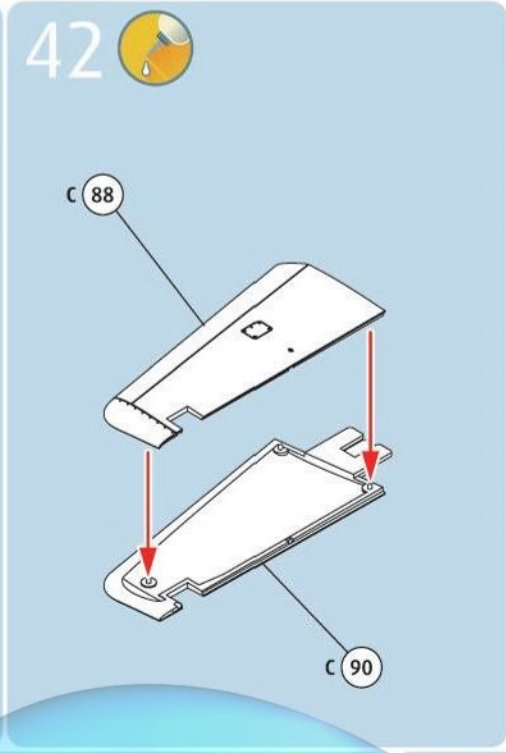
42
C 88
C 90

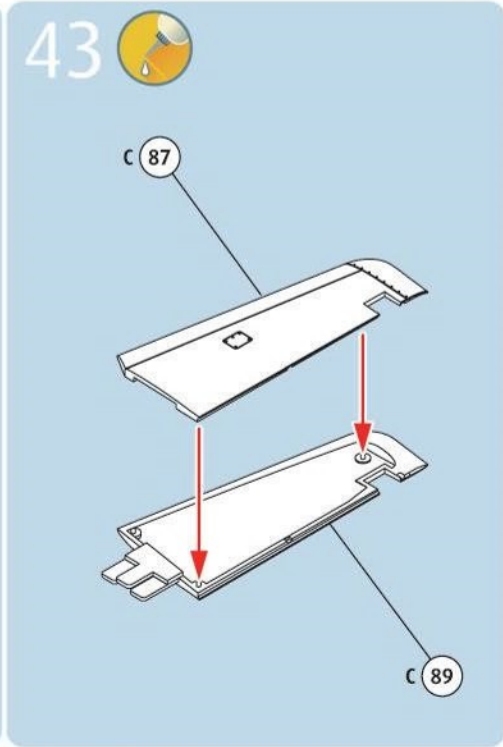
43
C 87
C 89

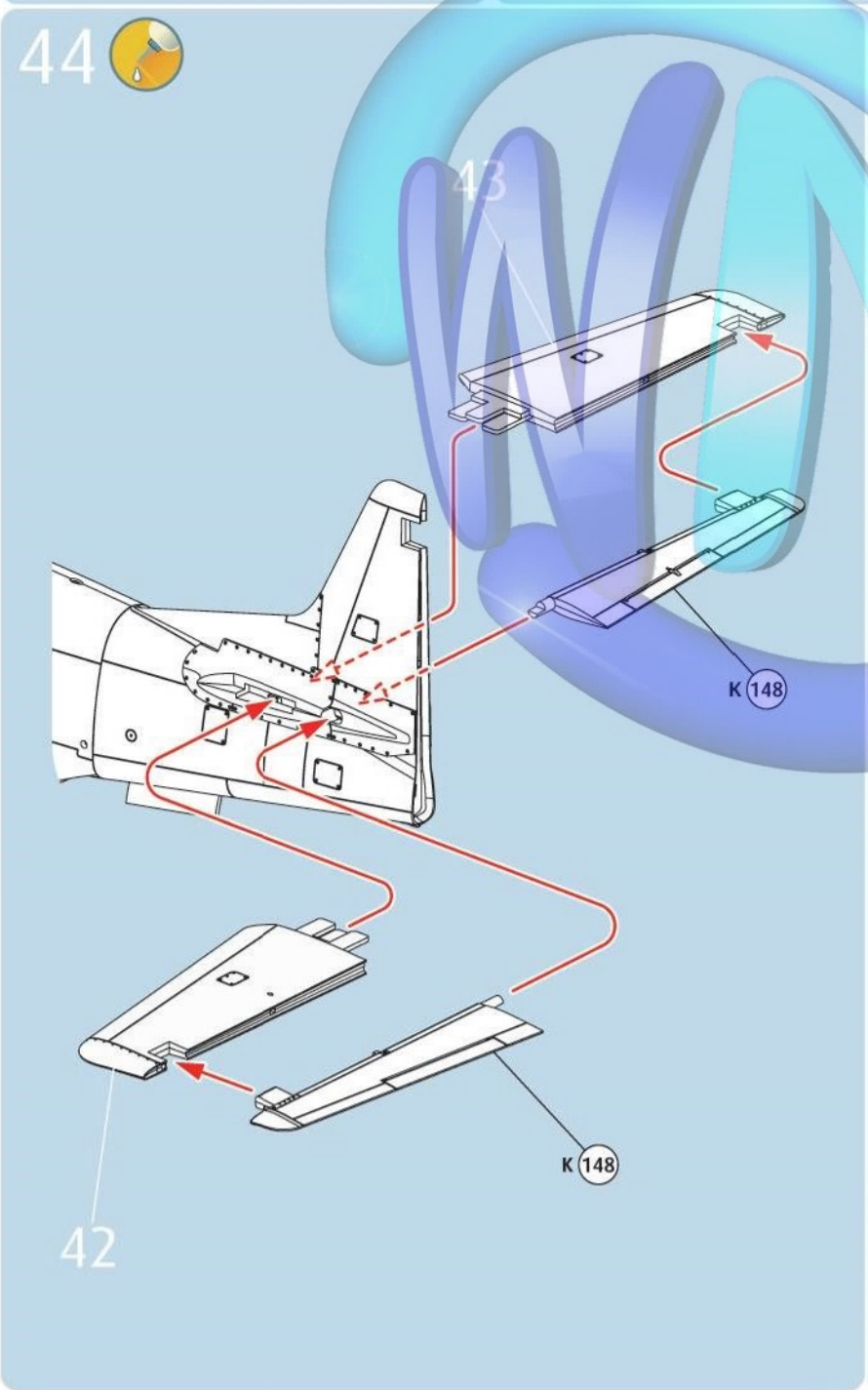
44
43
K 148
K 148
42

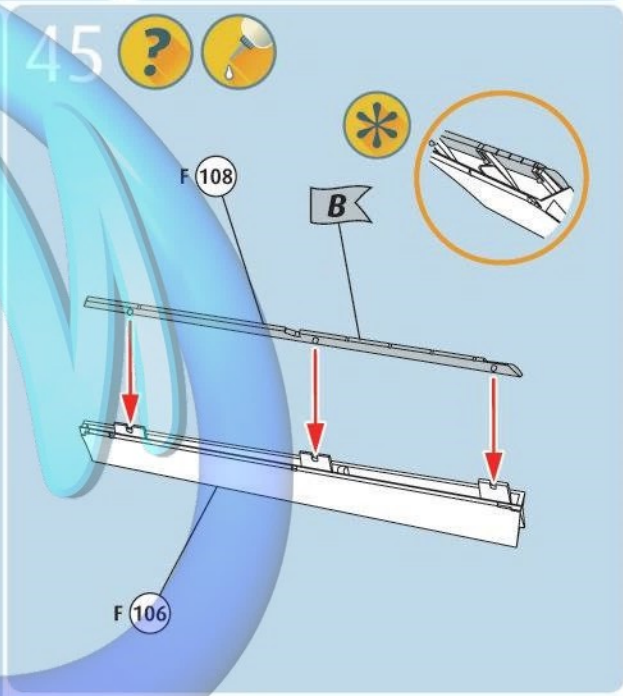
45
F 108
B
F 106

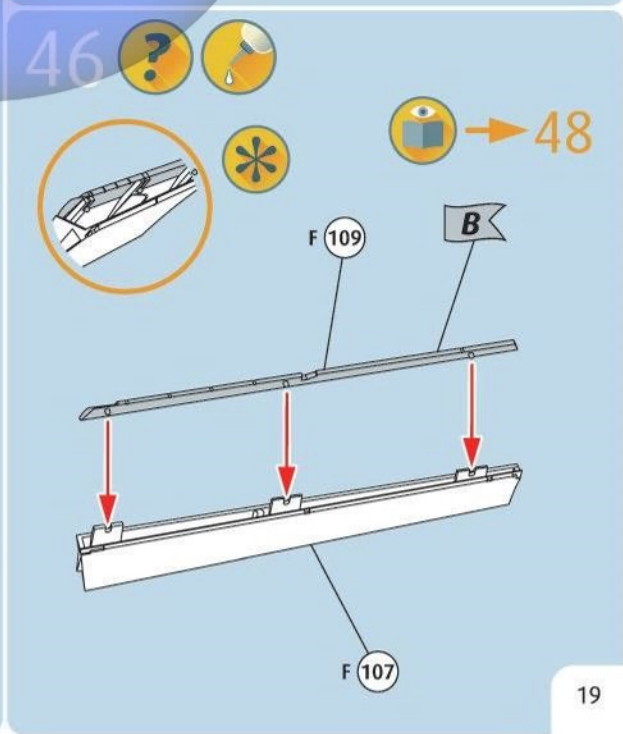
46
48
F 109
B
F 107

47

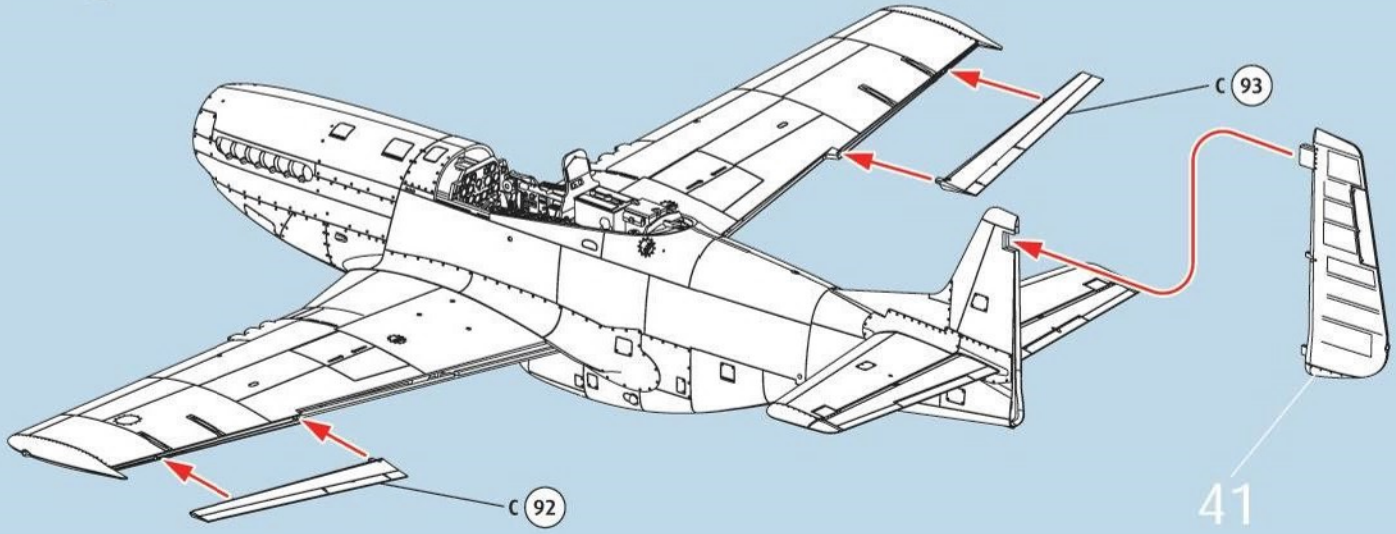

48

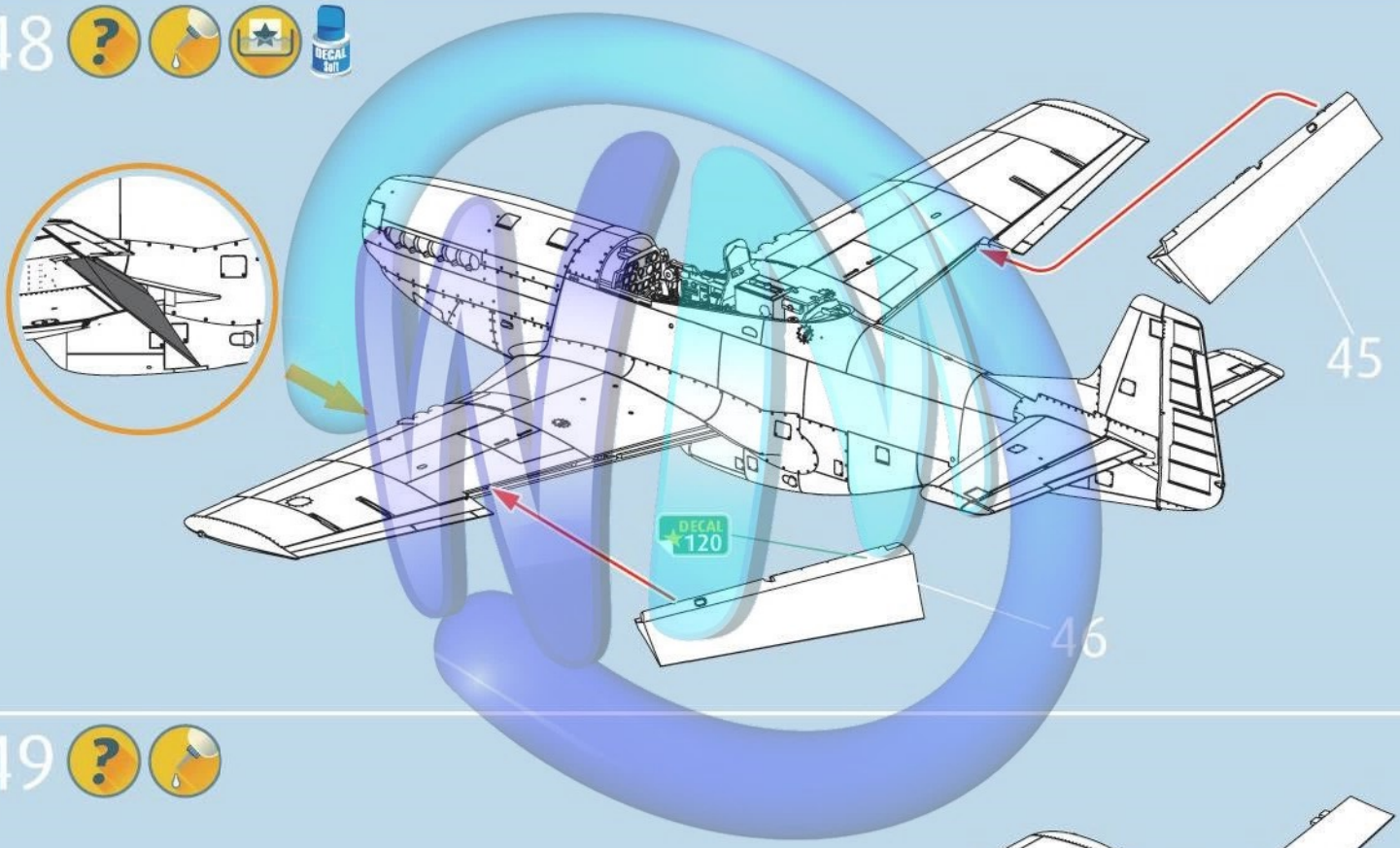

49

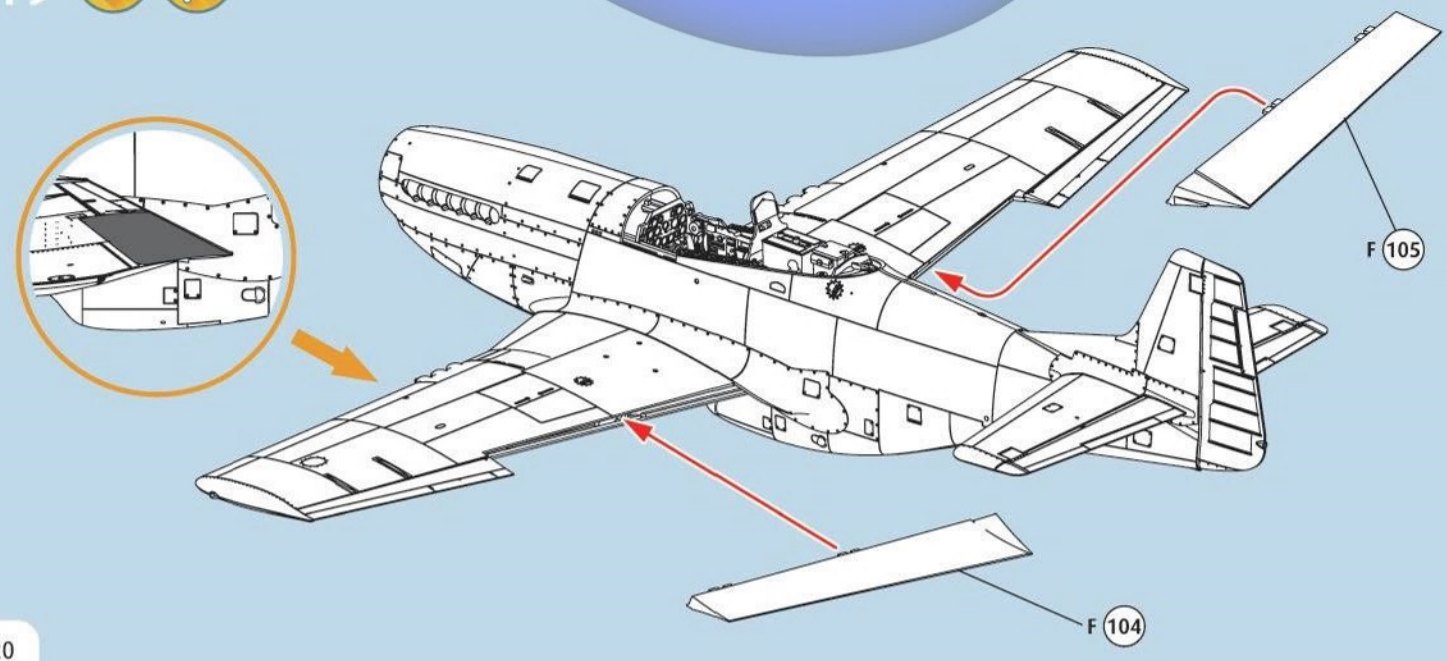

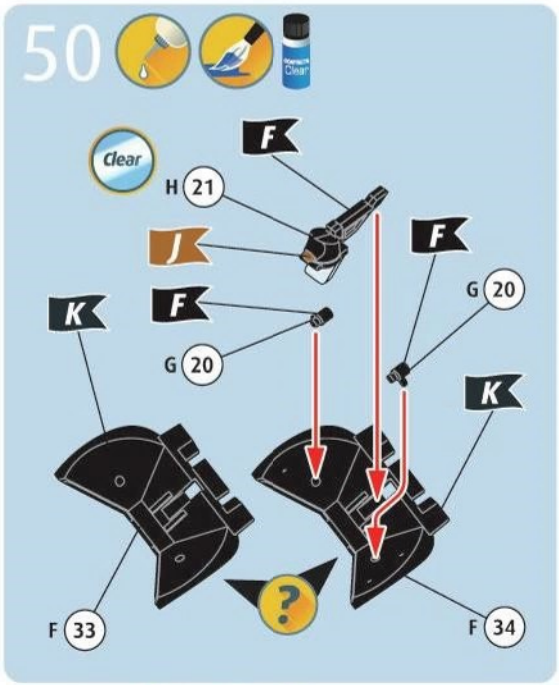
50
Clear
F
H 21
J
F
K
F
G 20
G 20
K
F 33
F 34

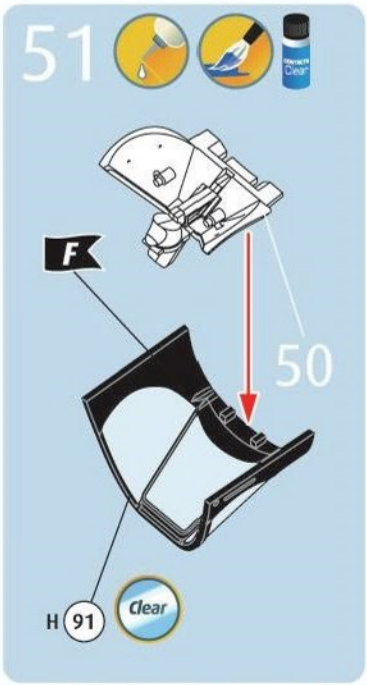
51
F
50
H 91
Clear

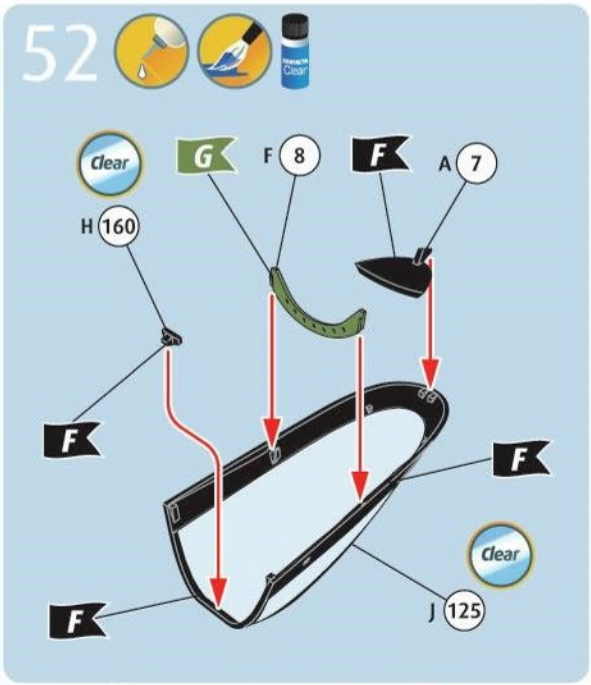
52
Clear
G
F 8
F
A 7
H 160
F
F
Clear
F
J 125

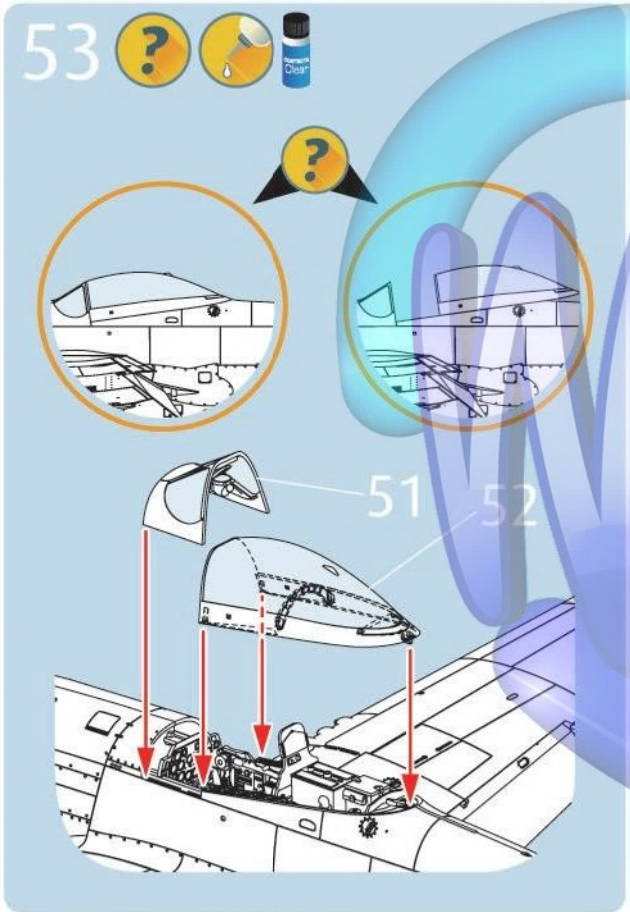
53
51
52

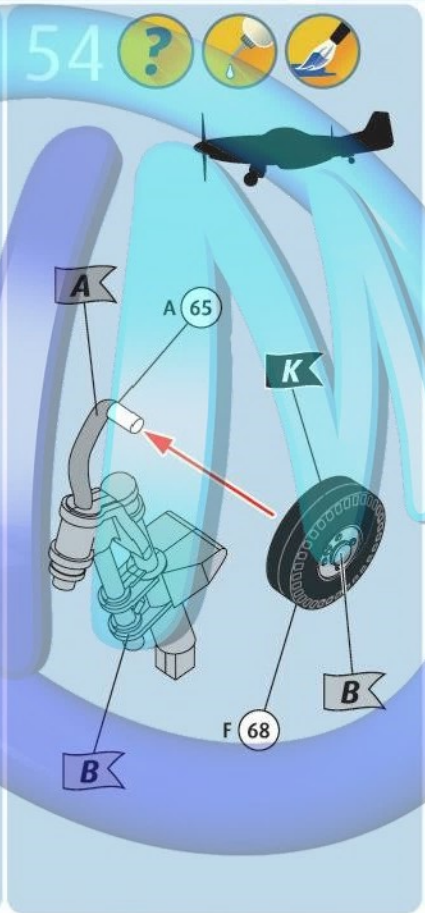
54
A
A 65
K
B
F 68
B

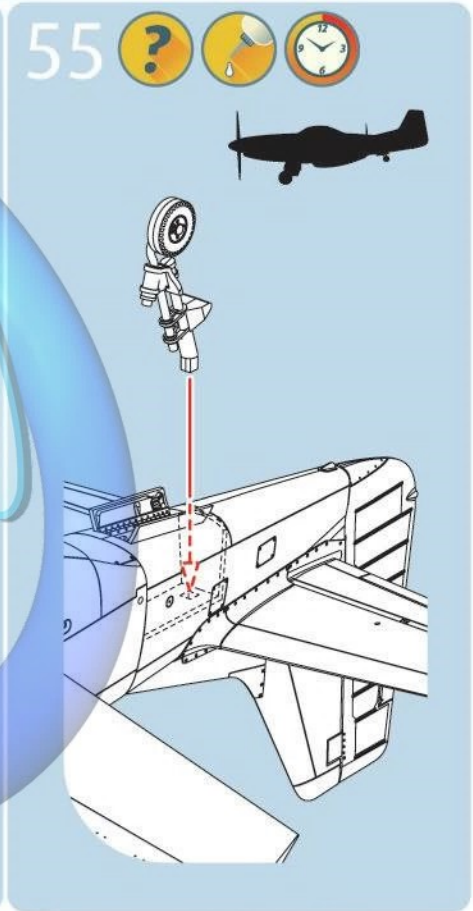
55

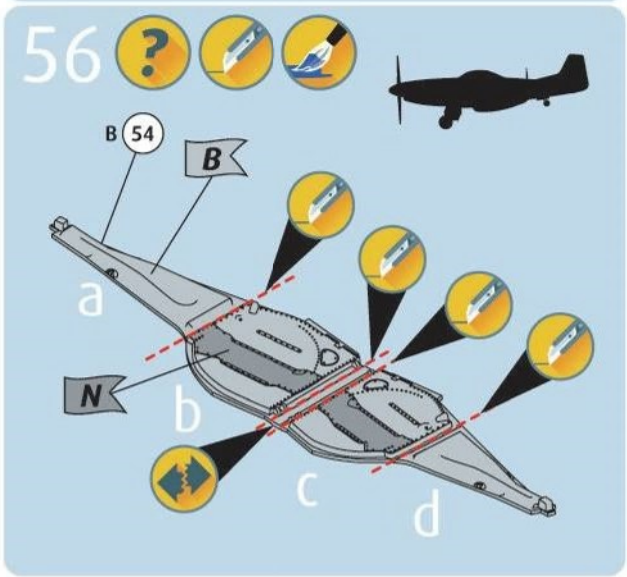
56
B 54
B
a
N
b
c
d

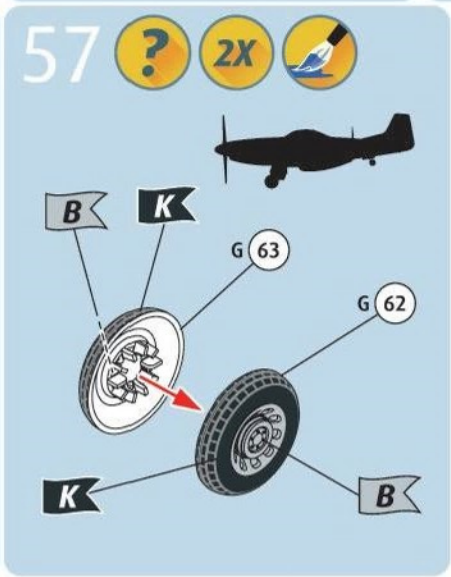
57
2X
B
K
G 63
G 62
K
B

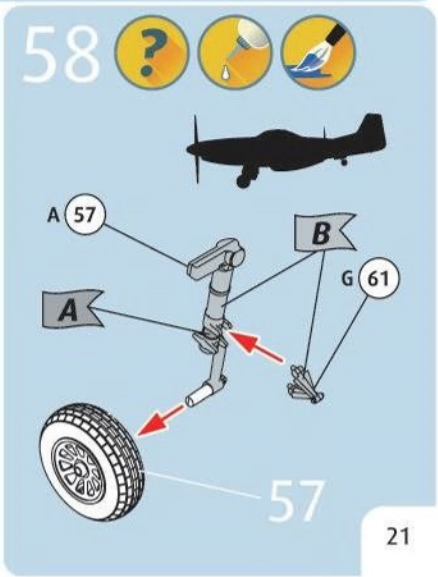
58
A 57
B
G 61
A
57

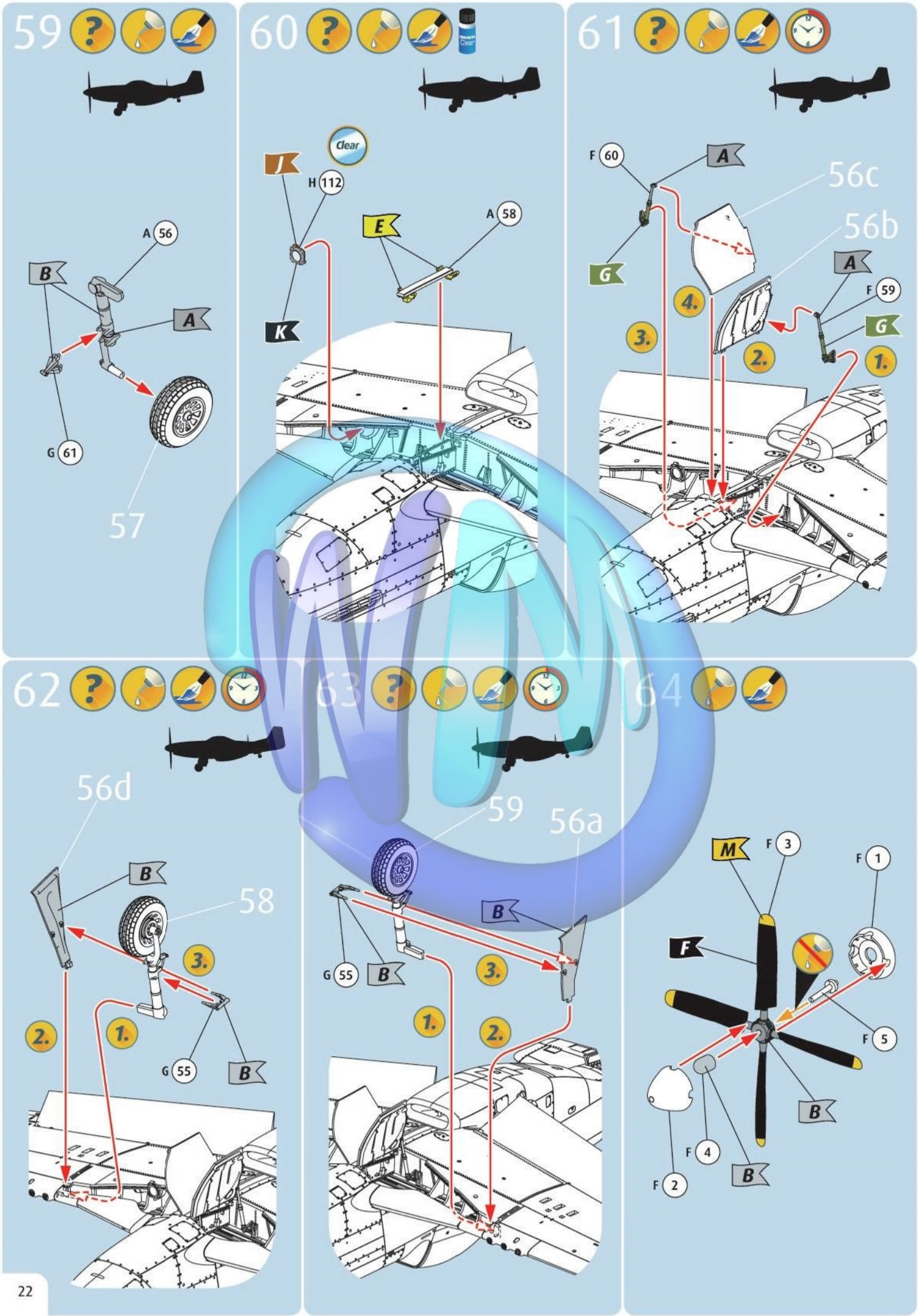
59
A 56
B
A
G 61
57
60
Clear
J
H 112
E
A 58
K
61
F 60
A
56c
56b
G
A
F 59
G
4.
3.
2.
1.
62
56d
B
58
3.
2.
1.
G 55
B
63
59
56a
B
G 55
B
3.
1.
2.
64
M
F 3
F 1
F
F 5
B
F 4
B
F 2

65

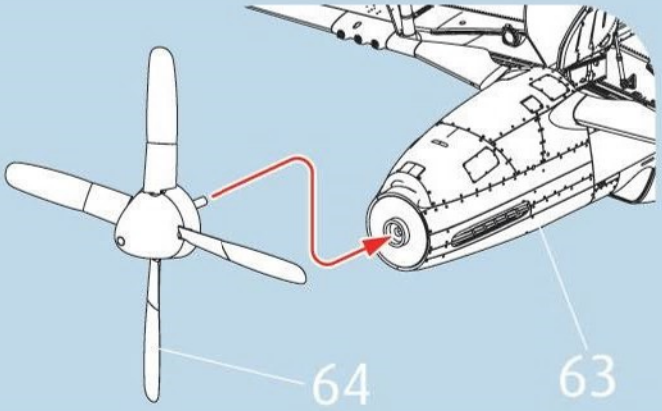

66

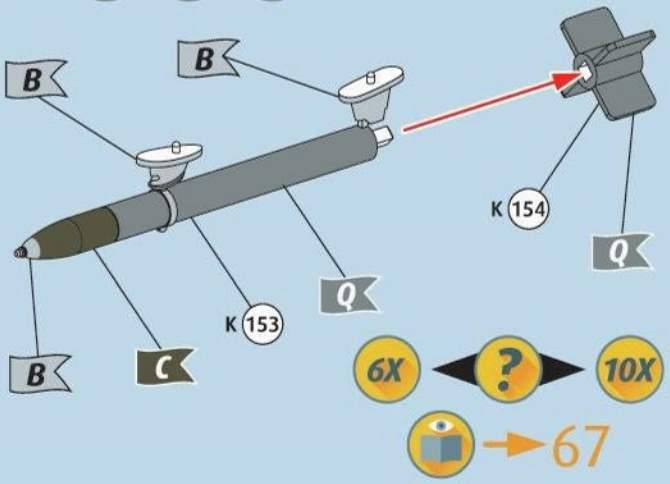

67

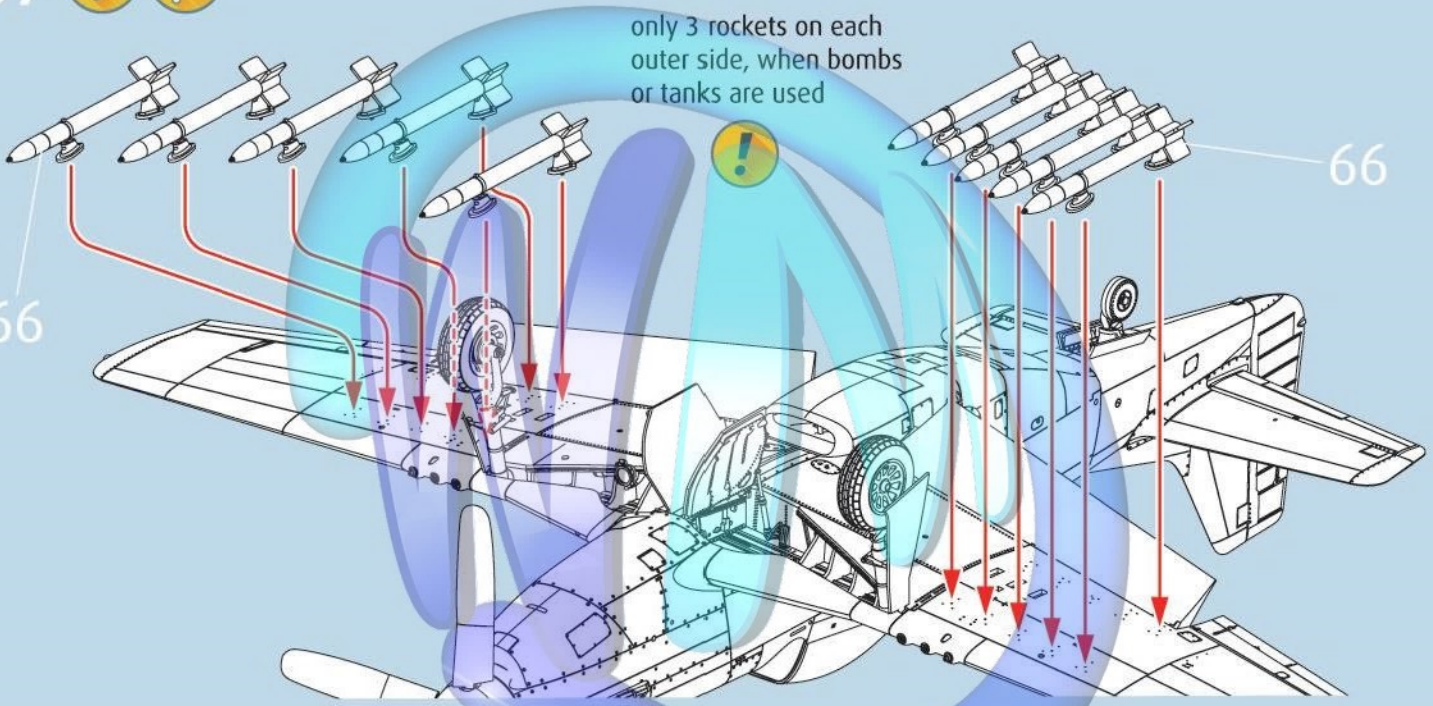

68

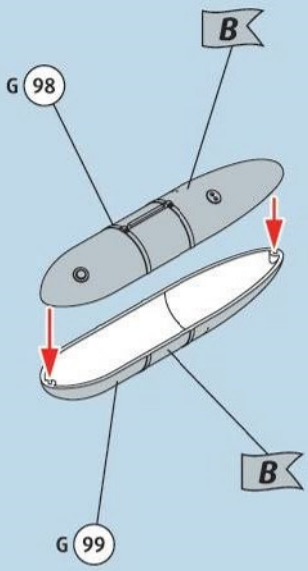

69

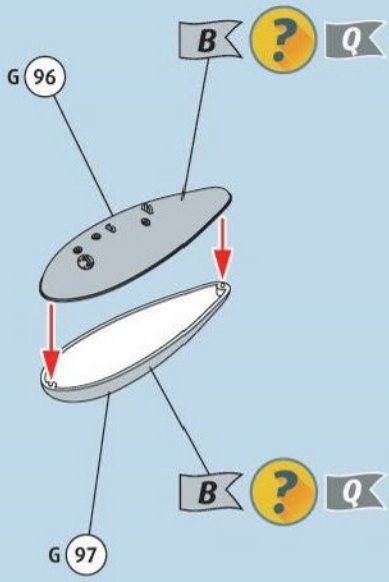

70

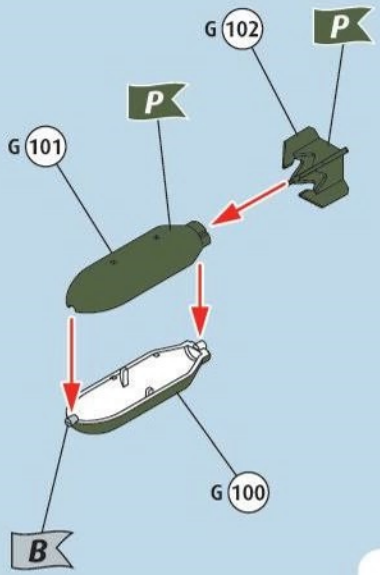

71

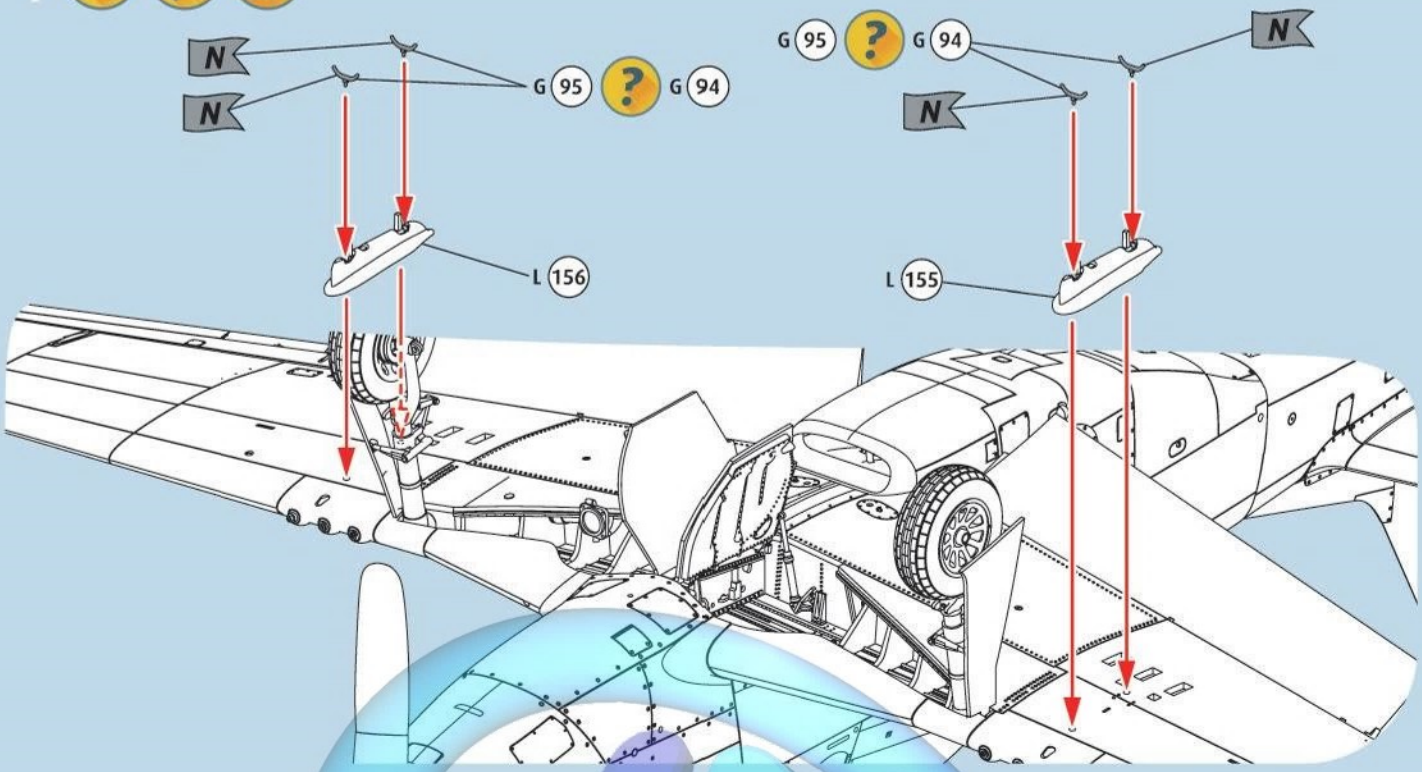
N
N
G 95
G 94
L 156
G 95
G 94
N
N
L 155

72

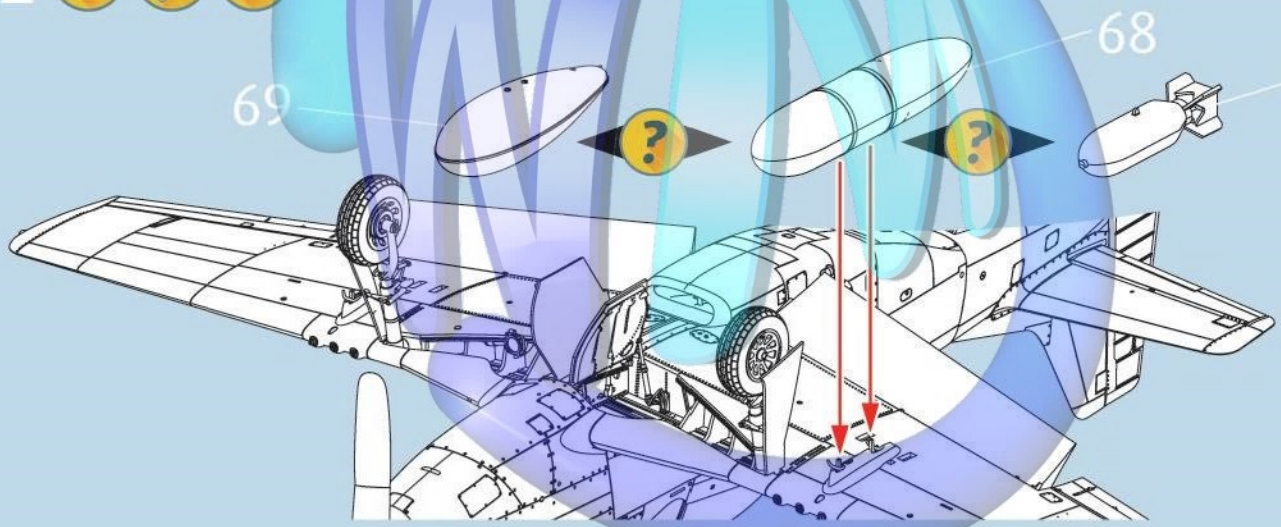
69
68
70

73

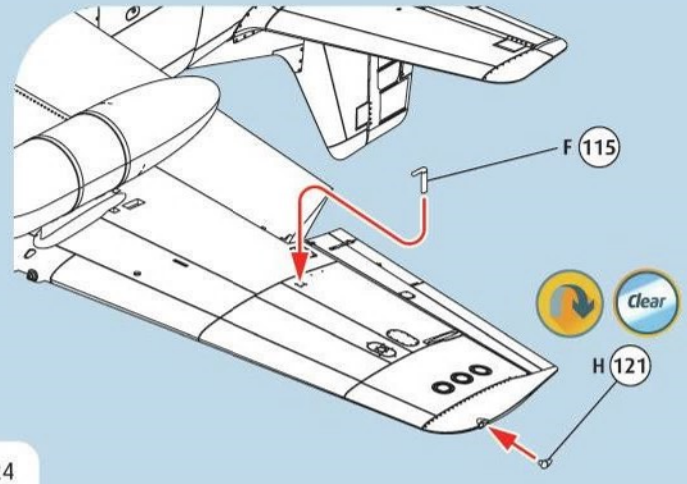
F 115
Clear
H 121

74

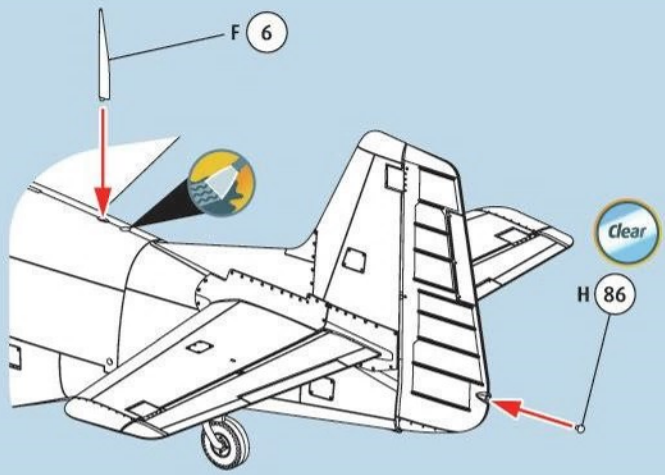
F 6
Clear
H 86

75 P-51D-15-NA, 44-14985, Maj. Giller, 343rd FS, 55th FG, UK 1944

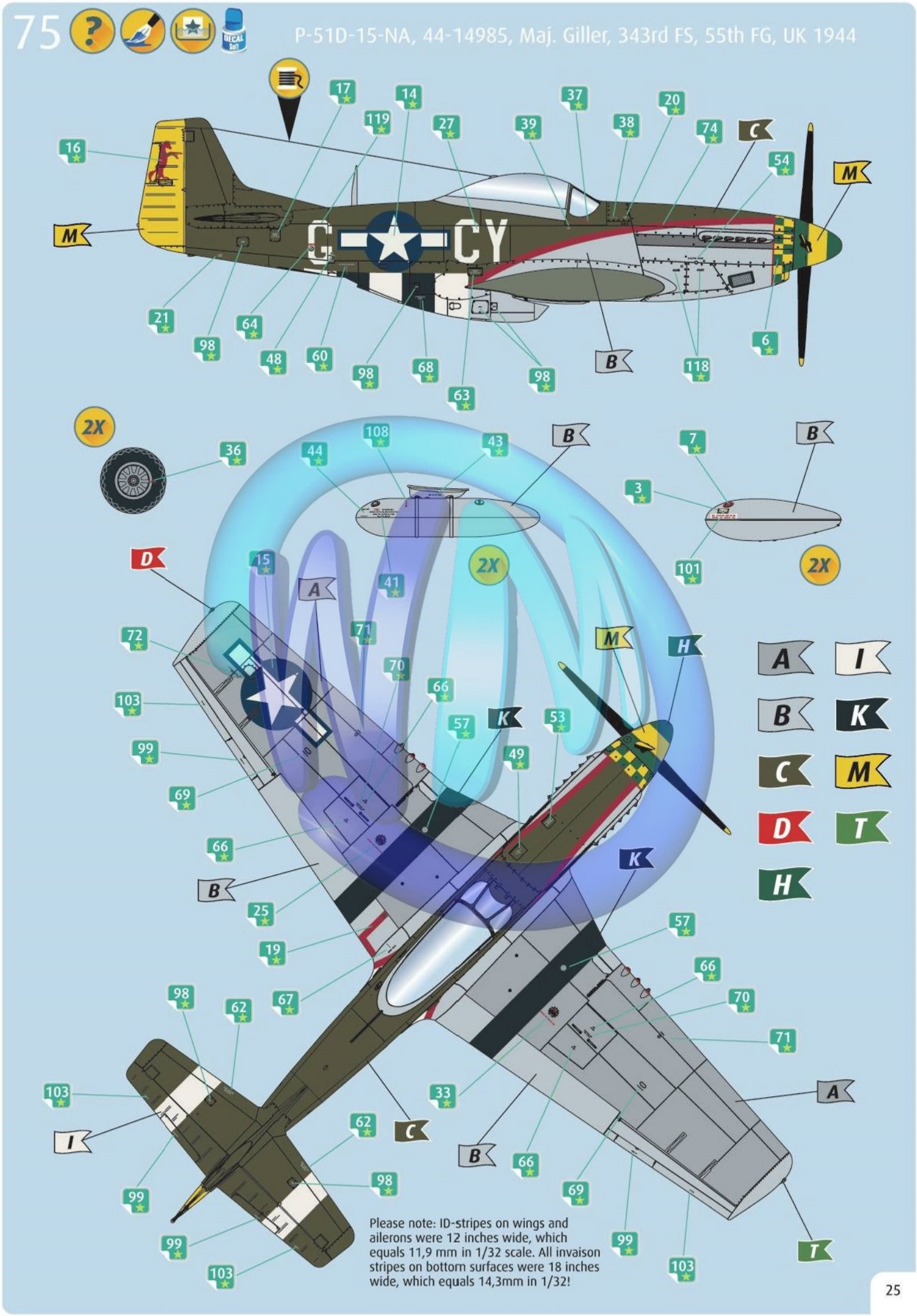

Please note: ID-stripes on wings and ailerons were 12 inches wide, which equals 11,9 mm in 1/32 scale. All invaison stripes on bottom surfaces were 18 inches wide, which equals 14,3mm in 1/32!

75a

P-51D-15-NA, 44-14985, Maj. Giller, 343rd FS, 55th FG, UK 1944

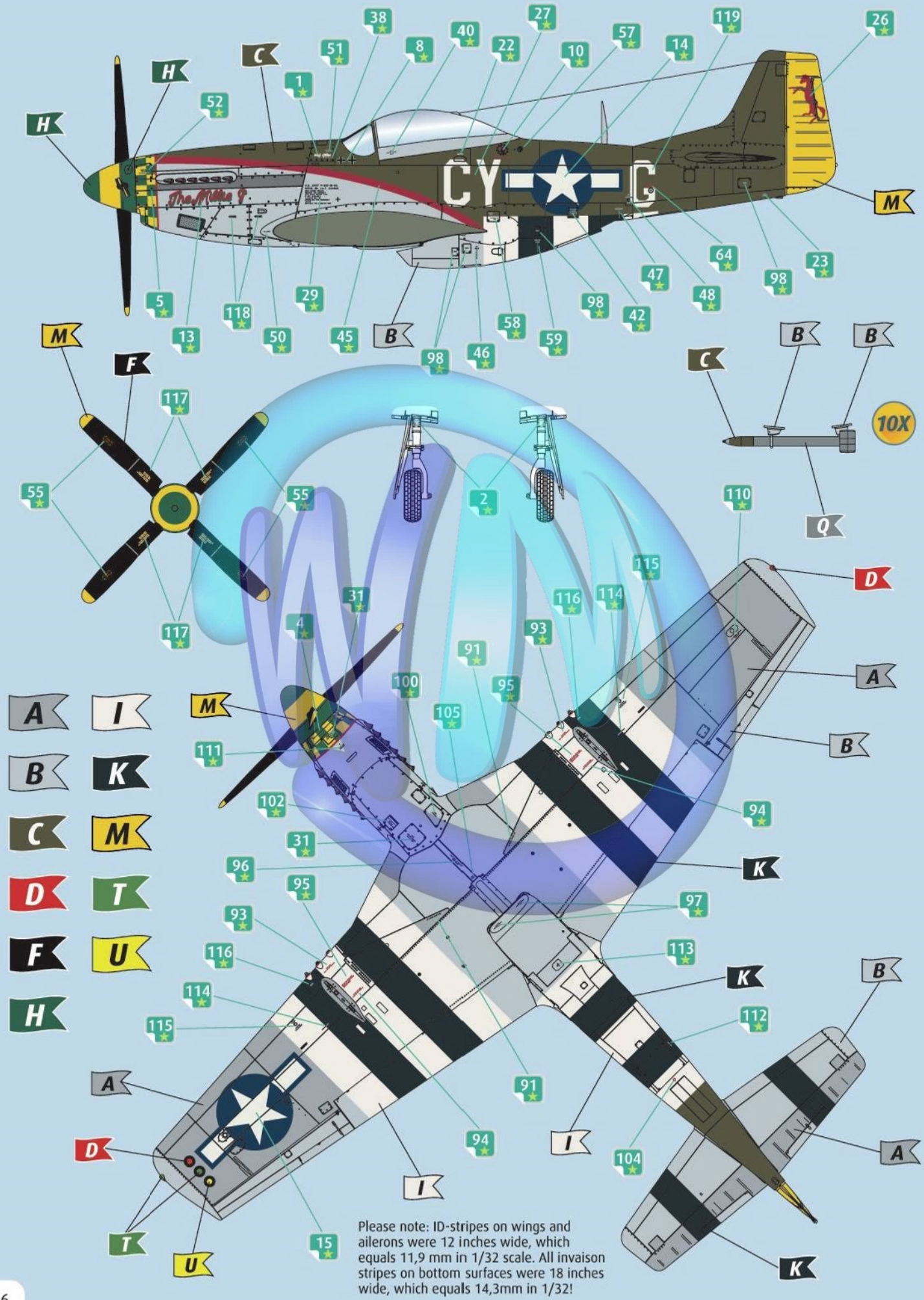

Please note: ID-stripes on wings and ailerons were 12 inches wide, which equals 11,9 mm in 1/32 scale. All invaison stripes on bottom surfaces were 18 inches wide, which equals 14,3mm in 1/32!

76

P-51D-15-NA, 44-15459, Capt. Voll, 308th FS, 15th FG, Italy 1944

76a
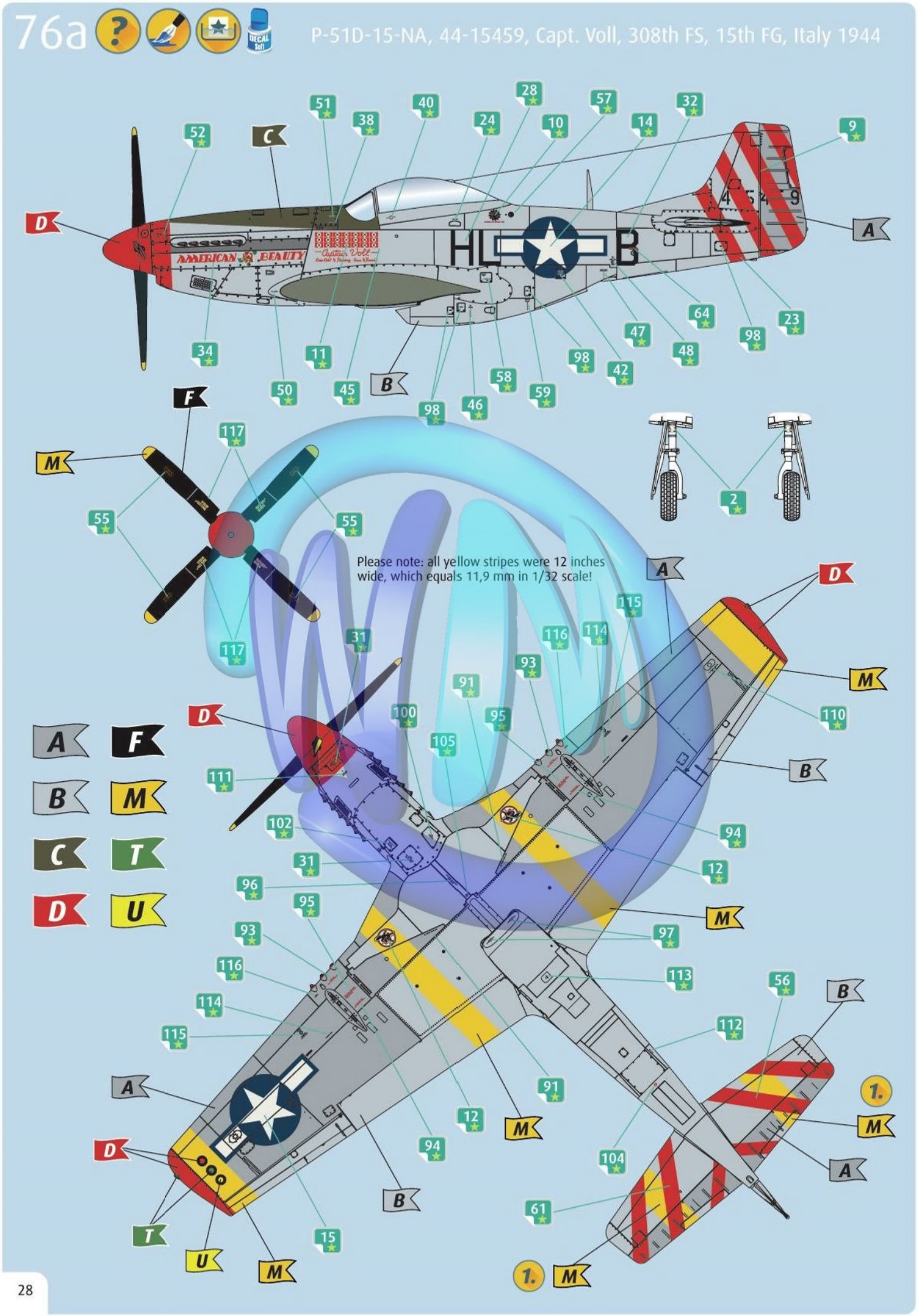
P-51D-15-NA, 44-15459, Capt. Voll, 308th FS, 15th FG, Italy 1944