Revell

03818 - 0379

LEVEL 4

1 2 3 4 5

EUROFIGHTER TYPHOON

Bavarian Tiger

Beiliegenden Sicherheitstext beachten / Please note the enclosed safety advice

(DE) Beiliegenden Sicherheitstext beachten und nachschlagbereit halten.
(GB) Please note the enclosed safety advice and keep safe for later reference.
(FR) Respecter les consignes de sécurité ci-jointes et les conserver à portée de main.
(NL) Houdt u aan de bijgaande veiligheidsinstructies en hou deze steeds bij de hand.
(IT) Seguire le avvertenze di sicurezza allegate e tenerle a portata di mano.
(ES) Observar y siempre tener a disposición este texto de seguridad adjunto.
(PT) Ter em atenção o texto de segurança anexo e guardá-lo para consulta.
(DK) Overhold vedlagte sikkerhedsanvisninger og hav dem liggende i nærheden.
(NO) Ha alltid vedlagt sikkerhetstekst klar til bruk.
(SE) Beakta bifogad säkerhetstext och håll den i beredskap.
(FI) Huomioi ja säilytä oheiset varoitukset.
(RU) Соблюдать технику безопасности, сохранить инструкцию для дальнейших обращений.
(PL) Przestrzegać załączonego tekstu dotyczącego bezpieczeństwa i mieć go zawsze pod ręką.
(CZ) Dodržujte tento přiložený bezpečnostní text a mějte ho po ruce.
(HU) A mellékelt biztonsági szöveget vegye figyelembe és tartsa fellapozásra készen.
(SK) Rešpektujte priložený bezpečnostný text a uchovajte ho pre budúce použitie.
(RO) Respectați textul de siguranță atașat și păstrați-l la îndemână.
(BG) Спазвайте приложения текст за безопасност и го дръжте под ръка за справки.
(SI) Prilolena varnostna navodila izvajajte in jih hranite na vsem dostopnem mestu.
(GR) Λάβετε υπόψη σας το συνημμένο κείμενο ασφαλείας και φυλάξτε το ώστε να ανατρέχετε σε αυτό όποτε χρειάζεται.
(TR) Ekteki güvenlik talimatlarını dikkate alıp, bakabileceginiz bir sekilde muafaza ediniz.

© 2022 Revell GmbH, Henschelstr. 20-30, D-32257 Bünde.
REVELL IS THE REGISTERED TRADEMARK OF REVELL GMBH, GERMANY. **www.revell.de**

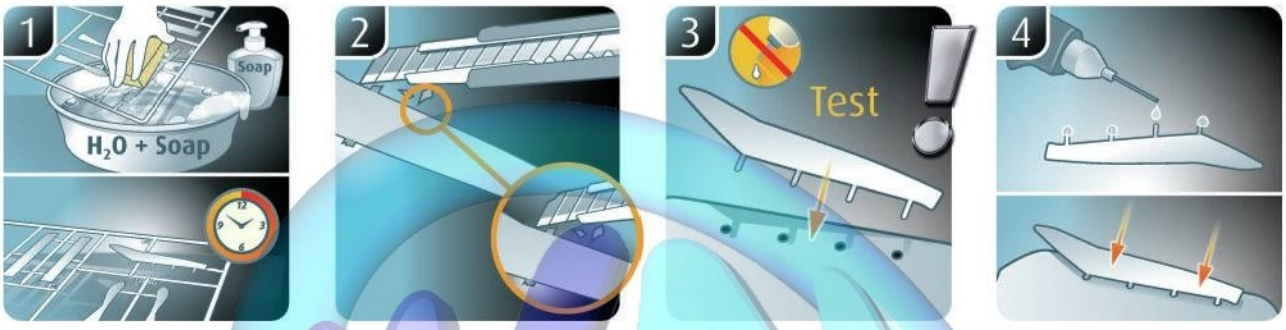

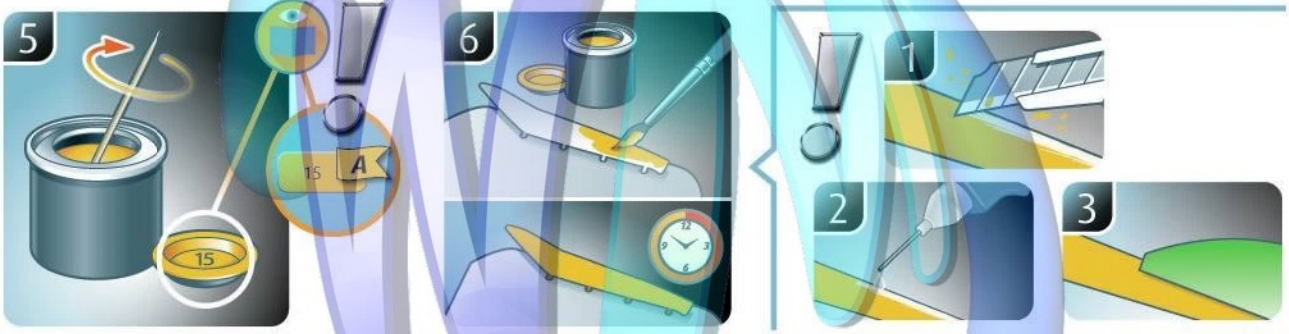

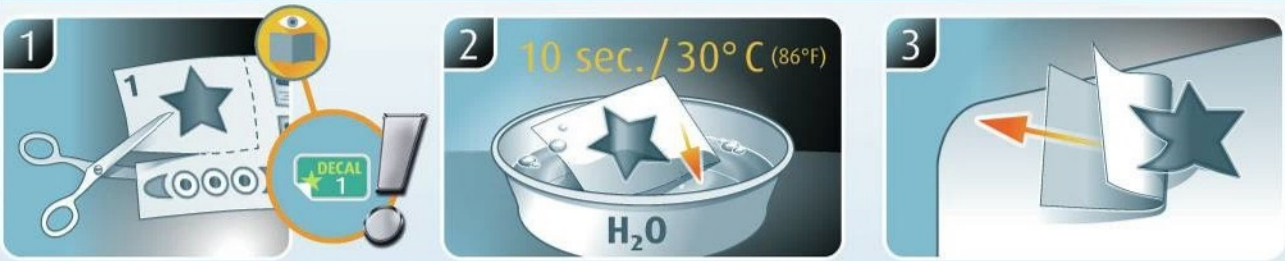

(DE) Weitere Tipps und Tricks.
(GB) Additional tips and tricks.
(FR) Conseils et astuces supplémentaires.
(NL) Andere tips en trucs.
(IT) Ulteriori consigli e suggerimenti.
(ES) Consejos y sugerencias adicionales.
(PT) Mais dicas e truques.
(DK) Flere tips og tricks.
(NO) Flere tips og tricks.
(SE) Ytterligare tips och tricks.
(FI) Lisää vinkkejä ja niksejä.
(RU) Другие советы и хитрости.
(PL) Dalsze wskazówki i sugestie.
(CZ) Další tipy a rady.
(HU) További ötletek és fogások.
(SK) Ďalšie tipy a triky.
(RO) Alte sfaturi şi trucuri.
(BG) Други полезни съвети и трикове.
(SI) Nadaljnji nasveti in zvijače.
(GR) Πρόσθετες συμβουλές και κόλπα.
(TR) Diğer öneriler ve ipuçları.

www.revell.de

(DE) Kleben
(GB) Glue
(FR) Coller
(NL) Lijmen
(IT) Incollare
(ES) Pegamento
(PT) Colar
(DK) Lim
(NO) Lime
(SE) Limma
(FI) Liimaa
(RU) Клеить
(PL) Przykleić
(CZ) Slepení
(HU) Ragassza rá
(SK) Lepiť
(RO) Lipiţi
(BG) Залепете
(SI) Prilepite
(GR) Κολλήστε
(TR) Yapıştırma

(DE) Bemalen
(GB) Paint
(FR) Peindre
(NL) Beschilderen
(IT) Colorare
(ES) Pintar
(PT) Pintar
(DK) Mal
(NO) Male
(SE) Måla
(FI) Maalaa
(RU) Раскрасить
(PL) Pomalować
(CZ) Pomalovat
(HU) Fesse be
(SK) Natrieť
(RO) Vopsiţi
(BG) Боядисайте
(SI) Pobarvajte
(GR) Βάψτε
(TR) Boyama

(DE) Anzahl der Arbeitsgänge.
(GB) Number of working steps.
(FR) Nombre d'étapes de travail.
(NL) Het aantal bouwstappen.
(IT) Numero di fasi di lavoro.
(ES) Número de pasos de trabajo.
(PT) Número de passos de trabalho.
(DK) Antal arbejdsgange.
(NO) Antall arbeidstrinn.
(SE) Antal operationer.
(FI) Työvaiheiden määrä.
(RU) Количество операций.
(PL) Liczba cykli roboczych.
(CZ) Počet pracovních kroků.
(HU) A munkamenetek száma.
(SK) Počet pracovných operácií.
(RO) Numărul etapelor de lucru.
(BG) Брой работни стъпки.
(SI) Število delovnih postopkov.
(GR) Αριθμός βημάτων εργασίας.
(TR) Çalışma adımı sayısı.

(DE) Zusammenbau Reihenfolge.
(GB) Sequence of assembly.
(FR) Ordre d'assemblage.
(NL) Volgorde van montage.
(IT) Sequenza di assemblaggio.
(ES) Secuencia de montaje.
(PT) Sequência de montagem.
(DK) Samlerækkefølge.
(NO) Monteringsrekkefølge.
(SE) Montering ordningsföljd.
(FI) Kokoamisjärjestys.
(RU) Последовательность сборки.
(PL) Kolejność montażu.
(CZ) Pořadí složení.
(HU) Összerakási sorrend.
(SK) Poradie zostavenia.
(RO) Ordinea asamblării.
(BG) Последователност на сглобяване.
(SI) Vrstni red sestavljanja.
(GR) Σειρά τοποθέτησης.
(TR) Parçaları birleştirme sırası.

(DE) Wahlweise
(GB) Optional
(FR) Facultatif
(NL) Naar keuze
(IT) Facoltativamente
(ES) Opcional
(PT) Opcional
(DK) Valgfri
(NO) Valgfritt
(SE) Valfri
(FI) Valinnaisesti
(RU) На выбор
(PL) Opcjonalnie
(CZ) Volitelné
(HU) Választás szerint
(SK) Alternatívne
(RO) Opţional
(BG) По избор
(SI) Izbirno
(GR) Προαιρετικά
(TR) Opsiyonel

(DE) Entfernen
(GB) Remove
(FR) Détacher
(NL) Verwijderen
(IT) Rimuovere
(ES) Eliminar
(PT) Remover
(DK) Fjern
(NO) Fjerne
(SE) Ta bort
(FI) Poista
(RU) Удалить
(PL) Usunąć
(CZ) Odstranit
(HU) Eltávolítani
(SK) Odstrániť
(RO) Îndepărtaţi
(BG) Отстранете
(SI) Odstranitev
(GR) Αφαιρέστε
(TR) Çıkar

(DE) Abbildung zusammengesetzter Teile.
(GB) Illustration of assembled parts.
(FR) Figure représentant les pièces assemblées.
(NL) Afbeelding van samengevoegde onderdelen.
(IT) Foto delle parti assemblate.
(ES) Figura de las piezas montadas.
(PT) Ilustração das peças montadas.
(DK) Illustration af samlede dele.
(NO) Figur av sammensatte deler.
(SE) Bild på sammansatta detaljer.
(FI) Koottujen osien kuva.
(RU) Изображение смонтированных деталей.
(PL) Rysunek połączonych części.
(CZ) Zobrazení spojených dílů.
(HU) Összerakott alkatrészek ábrája.
(SK) Obrázok dielov, ktoré sa majú zmontovať.
(RO) Figura reprezentând piesele asamblate.
(BG) Изображение на сглобените части.
(SI) Slika sestavljenih delov.
(GR) Απεικόνιση των τοποθετημένων μερών.
(TR) Birleştirilmiş parçalar resmi.

(DE) Bauteile trocknen lassen.
(GB) Allow the parts to dry.
(FR) Laisser sécher les pièces.
(NL) Onderdelen laten drogen.
(IT) Lasciare asciugare i componenti.
(ES) Dejar secar las piezas.
(PT) Deixar as peças secar.
(DK) Lad delene tørre.
(NO) Tørk komponenter.
(SE) Låt komponenterna torka.
(FI) Anna rakenneosien kuivua.
(RU) Дайте деталям высохнуть.
(PL) Pozostawić elementy konstrukcji do wyschnięcia.
(CZ) Nechte díly uschnout.
(HU) Hagyja megszáradi az alkatrészeket.
(SK) Konštrukčné diely nechajte vyschnúť.
(RO) Lăsaţi componentele să se usuce.
(BG) Оставете сглобените части да изсъхнат.
(SI) Osušite sestavne dele.
(GR) Αφήστε τα μέρη να στεγνώσουν.
(TR) Yapı parçalarını kurumaya bırakın.

(DE) Mit einem Messer abtrennen.
(GB) Detach with knife.
(FR) Détacher au couteau.
(NL) Met een mesje afsnijden.
(IT) Separare con un coltello.
(ES) Separar con cuchillo.
(PT) Separar com uma faca.
(DK) Skær af med en kniv.
(NO) Separer med kniv.
(SE) Skall skiljas av med en kniv.
(FI) Erota veitsellä.
(RU) Отделить ножом.
(PL) Oddzielić za pomocą noża.
(CZ) Oddělte nožem.
(HU) Válassza le késsel.
(SK) Oddeľte nožom.
(RO) Desprindeţi cu un cuţit.
(BG) Откъснете с нож.
(SI) Odrežite z ustreznim rezilom.
(GR) Αφαιρέστε με ένα μαχαίρι.
(TR) Bir bıçak ile kesin.

(DE) Loch bohren.
(GB) Make a hole.
(FR) Faire un trou.
(NL) Maak een gat.
(IT) Praticare un foro.
(ES) Hacer un agujero.
(PT) Fazer um furo.
(DK) Lav et hul.
(NO) Bor et hull.
(SE) Borra hål.
(FI) Poraa reikä.
(RU) Просверлить отверстие.
(PL) Wywiercić otwór.
(CZ) Vyvrtejte otvor.
(HU) Fúrjon lyukat.
(SK) Vyvŕtajte otvor.
(RO) Faceţi o gaură.
(BG) Пробийте дупка.
(SI) Izvrtajte izvrtino.
(GR) Ανοίξτε τρύπα.
(TR) Delik açın.

Clear

(DE) Klarsichtteile
(GB) Clear parts
(FR) Pièces transparentes
(NL) Transparente onderdelen
(IT) Parti trasparenti
(ES) Piezas transparentes
(PT) Peças transparentes
(DK) Klare dele
(NO) Klare deler
(SE) Genomskinliga detaljer
(FI) Läpinäkyvät osat
(RU) Прозрачные детали
(PL) Przezroczyste części
(CZ) Průhledné díly
(HU) Átlátszó alkatrészek
(SK) Číre diely
(RO) Piese transparente
(BG) Прозрачни части
(SI) Prozorni deli
(GR) Διάφανα μέρη
(TR) Şeffaf parçalar

kg *

(DE) Zur besseren Ausbalancierung mit einem Gewicht beschweren.
(GB) Add weight for improved stability.
(FR) Pour une mise en place correcte alourdir.
(NL) Voor evenwicht gewicht aanbrengen.
(IT) Aggiungere un peso per migliorare la stabilità.
(ES) Añadir peso para una mayor estabilidad.
(PT) Para melhor estabilidade colocar um peso.
(DK) Tilføj vægt for at forbedre stabiliteten.
(NO) Legg til vekt for en bedre stabilitet.
(SE) Belastas med en vikt för bättre balansering.
(FI) Painota painolla parempaa tasapainottamista varten.
(RU) Для лучшей балансировки утяжелить грузом.
(PL) Aby zapewnić równoważenie, obciążyć ciężarkiem.
(CZ) Pro lepší vyvážení zatěžte závažím.
(HU) A jobb kiegyensúlyozás érdekében használjon súlynehezéket.
(SK) Pre lepšie vyváženie zaťažte závažím.
(RO) Aplicaţi o greutate pentru o mai bună stabilitate.
(BG) За по-добър баланс поставете тежест.
(SI) Za boljšo izravnavo obtežite z utežjo.
(GR) Προσθέστε αντίβαρο για καλύτερη σταθερότητα.
(TR) Daha iyi bir dengeleme için ağırlık yerleştirin.

(DE) Bauanleitung sorgfältig lesen.
(GB) Read the assembly instructions carefully.
(FR) Lisez attentivement les instructions de montage.
(NL) Bouwinstructies zorgvuldig doorlezen.
(IT) Leggere attentamente le istruzioni per il montaggio.
(ES) Lea cuidadosamente las instrucciones de montaje.
(PT) Ler atentamente as instruções de montagem.
(DK) Læs byggevejledningen omhyggeligt.
(NO) Les byggeanvisningen nøye.
(SE) Monteringsinstruktionerna skall läsas noggrant.
(FI) Lue kokoamisohje huolellisesti.
(RU) Внимательно прочитайте инструкцию по сборке.
(PL) Dokładnie przeczytać instrukcję montażu.
(CZ) Přečtěte si pečlivě návod k obsluze.
(HU) Figyelmesen olvassa el a szerelési útmutatót.
(SK) Návod na montáž starostlivo prečítajte.
(RO) Citiţi cu atenţie instrucţiunile de montare.
(BG) Прочетете внимателно упътването за монтаж.
(SI) Skrbno preberite navodila za sestavo.
(GR) Διαβάστε προσεκτικά τις οδηγίες κατασκευής.
(TR) Yapı kılavuzunu dikkatle okuyun.

*

(DE) Mit Klebeband fixieren.
(GB) Attach with adhesive tape.
(FR) Fixer à l'aide de ruban adhésif.
(NL) Met plakband vastzetten.
(IT) Fissare con nastro adesivo.
(ES) Fijar con cinta adhesiva.
(PT) Fixar com fita adesiva.
(DK) Fastgør med tape.
(NO) Fest med tape.
(SE) Fixera med tejp.
(FI) Kiinnitä liimanauhalla.
(RU) Зафиксировать липкой лентой.
(PL) Przymocować za pomocą taśmy samoprzylepnej.
(CZ) Připevněte lepicí páskou.
(HU) Rögzítse ragasztószalaggal.
(SK) Fixujte lepiacou páskou.
(RO) Fixaţi cu bandă adezivă.
(BG) Фиксирайте с тиксо.
(SI) Pritrdite z lepilnim trakom.
(GR) Στερεώστε κολλητική ταινία.
(TR) Yapıştırma bandı ile sabitleyin.

(DE) Abziehbild in Wasser einweichen und anbringen.
(GB) Soak and apply decals.
(FR) Mouiller et appliquer les décalcomanies.
(NL) Transfer in water even laten weken en aanbrengen.
(IT) Immergere la decalcomania nell'acqua e applicarla.
(ES) Mojar y aplicar calcomanías.
(PT) Amolecer o decalque em água e aplicar.
(DK) Gør overføringsbilledet vådt og sæt det på.
(NO) Myk opp avtrekkingsbildet i vann og sett på.
(SE) Blötlägg dekalen i vatten och sätt på den.
(FI) Pehmitä siirtokuva vedessä ja siirrä paikalleen.
(RU) Опустите переводную картинку в воду и нанесите её.
(PL) Namoczyć kalkomanię w wodzie i przykleić.
(CZ) Nechte obtisk odmočit ve vodě a přilepte.
(HU) Merítse vízbe és helyezze fel a matricát.
(SK) Obtlačkový obrázok namočte do vody a priložte na plochu.
(RO) Înmuiaţi abţibildul în apă şi aplicaţi-l.
(BG) Потопете ваденката във вода и я поставете.
(SI) Prelepnico namakajte v vodi. In namestite
(GR) Μουσκέψτε σε νερό και τοποθετήστε τις χαλκομανίες.
(TR) Çıkartmayı suda yumuşatın ve takın.

Decal Self *

(DE) Zur Anbringung der Abziehbilder empfohlen.
(GB) Recommended for affixing the decals.
(FR) Recommandé pour l'application des décalcomanies.
(NL) Aanbevolen voor het aanbrengen van de transfers.
(IT) Raccomandato per l'applicazione delle decalcomanie.
(ES) Recomendado para fijar bien las calcomanías.
(PT) Recomendado para a fixação dos autocolantes.
(DK) Anbefales til anbringelse af overføringsbillederne.
(NO) Anbefales til å feste avtrekksbilder.
(SE) Rekommenderad för montering av klisterdekalerna.
(FI) Suositellaan siirtokuvien siirtämiseen.
(RU) Рекомендуется для нанесения переводных картинок.
(PL) Zalecane do przyklejenia kalkomanii.
(CZ) Doporučujeme k umístění obtiskovacích obrázků.
(HU) A matrica felhelyezéséhez ajánlható.
(SK) Odporúča sa pre umiestnenie obtlačkového obrázku.
(RO) Recomandat pentru aplicarea abţibilurilor.
(BG) Препоръчва се за поставяне на ваденки.
(SI) Pri nameščanju nalepnice priporočamo.
(GR) Συνιστάται για την τοποθέτηση των χαλκομανιών.
(TR) Çıkartmaların takılması için önerilir.

*

(DE) Zur Anbringung der Klarteile empfohlen.
(GB) Recommended to fix clear parts.
(FR) Recommandé pour fixer les pièces transparentes.
(NL) Aanbevolen voor het aanbrengen van transparante delen.
(IT) Raccomandato per l'applicazione delle parti trasparenti.
(ES) Recomendado para fijar las piezas transparentes.
(PT) Recomendado para a aplicação das peças transparentes.
(DK) Anbefales til anbringelse af de klare dele.
(NO) Anbefales til å feste klare deler.
(SE) Rekommenderad för montering av de genomskinliga detaljerna.
(FI) Suositellaan läpinäkyvien osien siirtämiseen.
(RU) Рекомендуется для крепления прозрачных деталей.
(PL) Zalecane do przyklejenia przezroczystych części.
(CZ) Doporučujeme k umístění průhledných dílů.
(HU) Az átlátszó darabok felhelyezéséhez ajánlható.
(SK) Odporúča sa pre umiestnenie čirych dielov.
(RO) Recomandat pentru aplicarea pieselor transparente.
(BG) Препоръчва се за поставяне на прозрачни части.
(SI) Pri nameščanju prozornih delov priporočamo.
(GR) Συνιστάται για την τοποθέτηση των διάφανων μερών.
(TR) Şeffaf parçaların takılması için önerilir.

* (DE) Nicht enthalten
(GB) Not included
(FR) Non fourni
(NL) Behoort niet tot de levering
(IT) Non incluso
(ES) No incluido
(PT) Não incluído
(DK) Medfølger ikke
(NO) Ikke inkludert
(SE) Ingår ej
(FI) Ei sisällä
(RU) Не содержится
(PL) Nie wchodzi w zakres dostawy
(CZ) Není obsaženo
(HU) Nem tartalmazza
(SK) Neobsahuje
(RO) Nu este inclus
(BG) Не се включва в комплекта
(SI) Ni priloženo
(GR) Δεν περιλαμβάνεται
(TR) İçermiyor

Benötigte Farben / Required colours

(FR) Peintures nécessaires
(NL) Benodigde kleuren
(IT) Colori necessari
(ES) Colores necesarios
(PT) Cores necessárias
(DK) Nødvendige farver
(NO) Nødvendige farger
(SE) Erforderliga färger
(FI) Tarvittavat värit
(RU) Необходимые краски
(PL) Potrzebne kolory
(CZ) Potřebné barvy
(HU) Szükséges színek
(SK) Požadované farby
(RO) Culori necesare
(BG) Необходими цветове
(SI) Potrebne barve
(GR) Απαιτούμενα χρώματα
(TR) Gerekli renkler

A — 76 / 49 (50% + 50%)

(DE) Hellgrau matt
(GB) Light grey matt
(FR) Gris clair mat
(NL) Lichtgrijs mat
(IT) Grigio chiaro opaco
(ES) Gris claro mate
(PT) Cinza claro mate
(DK) Lysegrå mat
(NO) Lysegrå matt
(SE) Ljusgrå matt
(FI) Vaaleanharmaa matta
(RU) Светло-серый матовый
(PL) Jasnoszary matowy
(CZ) Světlá šedivá matný
(HU) Világosszürke, fénytelen
(SK) Svetlo sivá matný
(RO) Gri-deschis mat
(BG) Светлосиво матово
(SI) Svetlo-siva mat
(GR) Γκρι ανοιχτό ματ
(TR) Açık gri mat

+

(DE) Hellblau matt
(GB) Light blue matt
(FR) Bleu ciel mat
(NL) Helblauw mat
(IT) Blu chiaro opaco
(ES) Azul claro mate
(PT) Azul claro mate
(DK) Lyseblå mat
(NO) Lyseblå matt
(SE) Ljusblå matt
(FI) Vaaleansininen matta
(RU) Голубой матовый
(PL) Jasnoniebieski matowy
(CZ) Světlá modrá matný
(HU) Világoskék, fénytelen
(SK) Svetlo modrá matný
(RO) Albastru-deschis mat
(BG) Светлосиньо матово
(SI) Svetlo-modra mat
(GR) Γαλάζιο ανοιχτό ματ
(TR) Açık mavi mat

B — 09

(DE) Anthrazit matt
(GB) Anthracite matt
(FR) Anthracite mat
(NL) Antraciet mat
(IT) Antracite opaco
(ES) Antracita mate
(PT) Antracite mate
(DK) Antracitgrå mat
(NO) Antrasitt matt
(SE) Antracitgrå matt
(FI) Antrasiitinharmaa matta
(RU) Антрацит матовый
(PL) Antracyt matowy
(CZ) Antracitová šedá matný
(HU) Antracit, fénytelen
(SK) Čierna uhľová matný
(RO) Antracit mat
(BG) Антрацит матово
(SI) Antracit mat
(GR) Γκρι ανθρακί ματ
(TR) Antrazit mat

C — 45

(DE) Hell-Oliv matt
(GB) Light olive matt
(FR) Olive clair mat
(NL) Lichtolijf mat
(IT) Oliva chiaro opaco
(ES) Oliva claro mate
(PT) Verde claro mate
(DK) Lys oliven mat
(NO) Lys oliven matt
(SE) Ljus olivgrön matt
(FI) Vaalea oliivi matta
(RU) Светло-оливковый матовый
(PL) Jasnooliwkowy matowy
(CZ) Světlá olivová matný
(HU) Világos olajszínű, fénytelen
(SK) Svetlo olivová matný
(RO) Măsliniu-deschis mat
(BG) Светломаслинено матово
(SI) Svetlo olivna mat
(GR) Λαδί ανοιχτό ματ
(TR) Açık zeytin yeşili mat

D — 76 / 05 (67% + 33%)

(DE) Hellgrau matt
(GB) Light grey matt
(FR) Gris clair mat
(NL) Lichtgrijs mat
(IT) Grigio chiaro opaco
(ES) Gris claro mate
(PT) Cinza claro mate
(DK) Lysegrå mat
(NO) Lysegrå matt
(SE) Ljusgrå matt
(FI) Vaaleanharmaa matta
(RU) Светло-серый матовый
(PL) Jasnoszary matowy
(CZ) Světlá šedivá matný
(HU) Világosszürke, fénytelen
(SK) Svetlo sivá matný
(RO) Gri-deschis mat
(BG) Светлосиво матово
(SI) Svetlo-siva mat
(GR) Γκρι ανοιχτό ματ
(TR) Açık gri mat

+

(DE) Weiß matt
(GB) White matt
(FR) Blanc mat
(NL) Wit mat
(IT) Bianco opaco
(ES) Blanco mate
(PT) Branco mate
(DK) Hvid mat
(NO) Hvit matt
(SE) Vit matt
(FI) Valkoinen matta
(RU) Белый матовый
(PL) Biały matowy
(CZ) Bílá matný
(HU) Fehér, fénytelen
(SK) Biela matný
(RO) Alb mat
(BG) Бяло матово
(SI) Bela mat
(GR) Άσπρο ματ
(TR) Beyaz mat

E — 76

(DE) Hellgrau matt
(GB) Light grey matt
(FR) Gris clair mat
(NL) Lichtgrijs mat
(IT) Grigio chiaro opaco
(ES) Gris claro mate
(PT) Cinza claro mate
(DK) Lysegrå mat
(NO) Lysegrå matt
(SE) Ljusgrå matt
(FI) Vaaleanharmaa matta
(RU) Светло-серый матовый
(PL) Jasnoszary matowy
(CZ) Světlá šedivá matný
(HU) Világosszürke, fénytelen
(SK) Svetlo sivá matný
(RO) Gri-deschis mat
(BG) Светлосиво матово
(SI) Svetlo-siva mat
(GR) Γκρι ανοιχτό ματ
(TR) Açık gri mat

F — 99

(DE) Aluminium metallic
(GB) Aluminium metallic
(FR) Aluminium métallique
(NL) Aluminium metallic
(IT) Alluminio metallico
(ES) Aluminio metálico
(PT) Alumínio metálico
(DK) Aluminium metallisk
(NO) Aluminium metallic
(SE) Aluminium metallic
(FI) Alumiini metallinen
(RU) Аллюминий металлик
(PL) Aluminium metaliczny
(CZ) Hliníková metalízový
(HU) Alumínium metál
(SK) Hliníková metalíza
(RO) Aluminiu metalic
(BG) Алуминий металик
(SI) Aluminijasta kovinska
(GR) Αλουμίνιο μεταλλικό
(TR) Aluminyum grisi metalik

91 G

- (DE) Eisen metallic
- (GB) Iron metallic
- (FR) Fer métallique
- (NL) IJzer metallic
- (IT) Ferro metallico
- (ES) Acero metálico
- (PT) Aço metálico
- (DK) Stål metallisk
- (NO) Jern metallic
- (SE) Stål metallic
- (FI) Teräs metallinen
- (RU) Сталь металлик
- (PL) Grafit metaliczny
- (CZ) Ocelová metalízový
- (HU) Acélmetál
- (SK) Oceľová metalíza
- (RO) Fier metalic
- (BG) Желязо металик
- (SI) Železna kovinska
- (GR) Χρώμα σιδήρου μεταλλικό
- (TR) Metalik metalik

05 H

- (DE) Weiß matt
- (GB) White matt
- (FR) Blanc mat
- (NL) Wit mat
- (IT) Bianco opaco
- (ES) Blanco mate
- (PT) Branco mate
- (DK) Hvid mat
- (NO) Hvit matt
- (SE) Vit matt
- (FI) Valkoinen matta
- (RU) Белый матовый
- (PL) Biały matowy
- (CZ) Bílá matný
- (HU) Fehér, fénytelen
- (SK) Biela matný
- (RO) Alb mat
- (BG) Бяло матово
- (SI) Bela mat
- (GR) Άσπρο ματ
- (TR) Beyaz mat

75% 91 I 09 25%

- (DE) Eisen metallic
- (GB) Iron metallic
- (FR) Fer métallique
- (NL) IJzer metallic
- (IT) Ferro metallico
- (ES) Acero metálico
- (PT) Aço metálico
- (DK) Stål metallisk
- (NO) Jern metallic
- (SE) Stål metallic
- (FI) Teräs metallinen
- (RU) Сталь металлик
- (PL) Grafit metaliczny
- (CZ) Ocelová metalízový
- (HU) Acélmetál
- (SK) Oceľová metalíza
- (RO) Fier metalic
- (BG) Желязо металик
- (SI) Železna kovinska
- (GR) Χρώμα σιδήρου μεταλλικό
- (TR) Metalik metalik

+

- (DE) Anthrazit matt
- (GB) Anthracite matt
- (FR) Anthracite mat
- (NL) Antraciet mat
- (IT) Antracite opaco
- (ES) Antracita mate
- (PT) Antracite mate
- (DK) Antracitgrå mat
- (NO) Antrasitt matt
- (SE) Antracitgrå matt
- (FI) Antrasiitinharmaa matta
- (RU) Антрацит матовый
- (PL) Antracyt matowy
- (CZ) Antracitová šedá matný
- (HU) Antracit, fénytelen
- (SK) Čierna uhľová matný
- (RO) Antracit mat
- (BG) Антрацит матово
- (SI) Antracit mat
- (GR) Γκρι ανθρακί ματ
- (TR) Antrazit mat

731 J

- (DE) Rot klar
- (GB) Red clear
- (FR) Rouge clair
- (NL) Rood helder
- (IT) Rosso chiaro
- (ES) Rojo claro
- (PT) Vermelho transparente
- (DK) Rødbrun klar
- (NO) Rød klar
- (SE) Rödbrun klar
- (FI) Punainen kirkas
- (RU) Красный прозрачный
- (PL) Czerwony przezroczysty
- (CZ) Červená bezbarvý
- (HU) Piros, világos
- (SK) Červená čiry
- (RO) Roşu curat
- (BG) Червено бистро
- (SI) Rdeča čista
- (GR) Κόκκινο διάφανο
- (TR) Kırmızı canlı

95% 01 K 364 5%

- (DE) Farblos glänzend
- (GB) Clear gloss
- (FR) Incolore brillant
- (NL) Kleurloos glanzend
- (IT) Incolore lucido
- (ES) Incoloro brillante
- (PT) Verniz brilhante
- (DK) Klarlak blank
- (NO) Klar glansende
- (SE) Klarlack blank
- (FI) Väritön kiiltävä
- (RU) Бесцветный глянцевый
- (PL) Przezroczysty błyszczący
- (CZ) Bezbarvá lesklý
- (HU) Színtelen, fényes
- (SK) Priehľadný lesklý
- (RO) Transparent strălucitor
- (BG) Безцветно гланцово
- (SI) Brezbarvna sijoča
- (GR) Διάφανο γυαλιστερό
- (TR) Renksiz parlak

+

- (DE) Laubgrün seidenmatt
- (GB) Leaf green silk matt
- (FR) Vert feuillage satiné mat
- (NL) Loofgroen zijdemat
- (IT) Verde foglia opaco satinato
- (ES) Verde hoja mate satinado
- (PT) Verde folha mate sedoso
- (DK) Løvgrøn silkemat
- (NO) Løvgrønn silkematt
- (SE) Skogsgrön sidenmatt
- (FI) Lehdenvihreä silkkimatta
- (RU) Зелёная листва шелковисто-матовый
- (PL) Zielony w odcieniu liści jedwabiście matowy
- (CZ) Listová zeleň jemně matný
- (HU) Lombzöld, fakóselymes
- (SK) Listová zelená hodvábne matný
- (RO) Verde-frunză satinat
- (BG) Зелена шума коприненоматово
- (SI) Listnato-zelena svileno-mat
- (GR) Πράσινο σατινέ
- (TR) Yaprak yeşili ipeksi mat

90 L

- (DE) Silber metallic
- (GB) Silver metallic
- (FR) Argent métallique
- (NL) Zilver metallic
- (IT) Argento metallico
- (ES) Plata metálico
- (PT) Prata metálico
- (DK) Sølv metallisk
- (NO) Sølv metallic
- (SE) Silver metallic
- (FI) Hopea metallinen
- (RU) Серебрянный металлик
- (PL) Srebrny metaliczny
- (CZ) Stříbrná metalízový
- (HU) Ezüstmetál
- (SK) Strieborná metalíza
- (RO) Argintiu metalic
- (BG) Сребро металик
- (SI) Srebrna kovinska
- (GR) Ασημί μεταλλικό
- (TR) Gümüş rengi metalik

77 N

- (DE) Staubgrau matt
- (GB) Dusty grey matt
- (FR) Gris poussière mat
- (NL) Stofgrijs mat
- (IT) Grigio polvere opaco
- (ES) Gris polvo mate
- (PT) Cinza pó mate
- (DK) Støvet grå mat
- (NO) Støvgrå matt
- (SE) Dammgrå matt
- (FI) Tomunharmaa matta
- (RU) Серая пыль матовый
- (PL) Szary stalowy matowy
- (CZ) Prachová šed matný
- (HU) Porszürke, fénytelen
- (SK) Prachovo sivá matný
- (RO) Gri prăfuit mat
- (BG) Прашносиво матово
- (SI) Prašno-siva mat
- (GR) Σταχτί ματ
- (TR) Duman grisi mat

371 P

- (DE) Hellgrau seidenmatt
- (GB) Light grey silk matt
- (FR) Gris clair satiné mat
- (NL) Lichtgrijs zijdemat
- (IT) Grigio chiaro opaco satinato
- (ES) Gris claro mate satinado
- (PT) Cinza claro mate sedoso
- (DK) Lysegrå silkemat
- (NO) Lysgrå silkematt
- (SE) Ljusgrå sidenmatt
- (FI) Vaaleanharmaa silkkimatta
- (RU) Светло-серый шелковисто-матовый
- (PL) Jasnoszary jedwabiście matowy
- (CZ) Světlá šedá jemně matný
- (HU) Világosszürke, fakóselymes
- (SK) Svetlo sivá hodvábne matný
- (RO) Gri-deschis satinat
- (BG) Светлосиво коприненоматово
- (SI) Svetlo-siva svileno-mat
- (GR) Γκρι ανοιχτό σατινέ
- (TR) Açık gri ipeksi mat

33% 75 Q 05 67%

- (DE) Steingrau matt
- (GB) Stone grey matt
- (FR) Gris pierre mat
- (NL) Steengrijs mat
- (IT) Grigio pietra opaco
- (ES) Gris piedra mate
- (PT) Cinza pedra mate
- (DK) Stengrå mat
- (NO) Stengrå matt
- (SE) Stengrå matt
- (FI) Kivenharmaa matta
- (RU) Серый камень матовый
- (PL) Kamiennoszary matowy
- (CZ) Kamenná šedá matný
- (HU) Kőszürke, fénytelen
- (SK) Kamenná sivá matný
- (RO) Gri stâncos mat
- (BG) Каменносиво матово
- (SI) Kameno-siva mat
- (GR) Γκρι-μπεζ ματ
- (TR) Taş grisi mat

+

- (DE) Weiß matt
- (GB) White matt
- (FR) Blanc mat
- (NL) Wit mat
- (IT) Bianco opaco
- (ES) Blanco mate
- (PT) Branco mate
- (DK) Hvid mat
- (NO) Hvit matt
- (SE) Vit matt
- (FI) Valkoinen matta
- (RU) Белый матовый
- (PL) Biały matowy
- (CZ) Bílá matný
- (HU) Fehér, fénytelen
- (SK) Biela matný
- (RO) Alb mat
- (BG) Бяло матово
- (SI) Bela mat
- (GR) Άσπρο ματ
- (TR) Beyaz mat

- (DE) Beispiel: mischen
- (GB) Example: mixing
- (FR) Exemple: mélanger
- (NL) Voorbeeld: mengen
- (IT) Esempio: mescolare
- (ES) Ejemplo: mezcla
- (PT) Exemplo: misturar
- (DK) Eksempel: blanding
- (NO) Eksempel: blanding
- (SE) Exempel: blanda
- (FI) Esimerkki: sekoittaminen
- (RU) Пример: смешивание
- (PL) Przykład: mieszać
- (CZ) Příklad: mícháni
- (HU) Példa: keverés
- (SK) Príklad: miešanie
- (RO) Exemplu: amestecare
- (BG) Пример: смесване
- (SI) Primer: mešanje
- (GR) Παράδειγμα: ανάμειξη
- (TR) Örnek: karıştırma

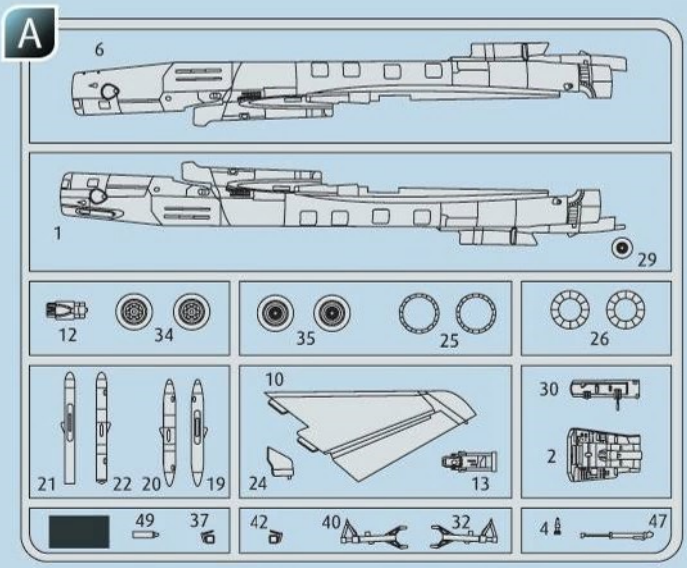

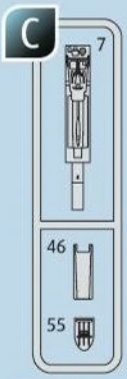

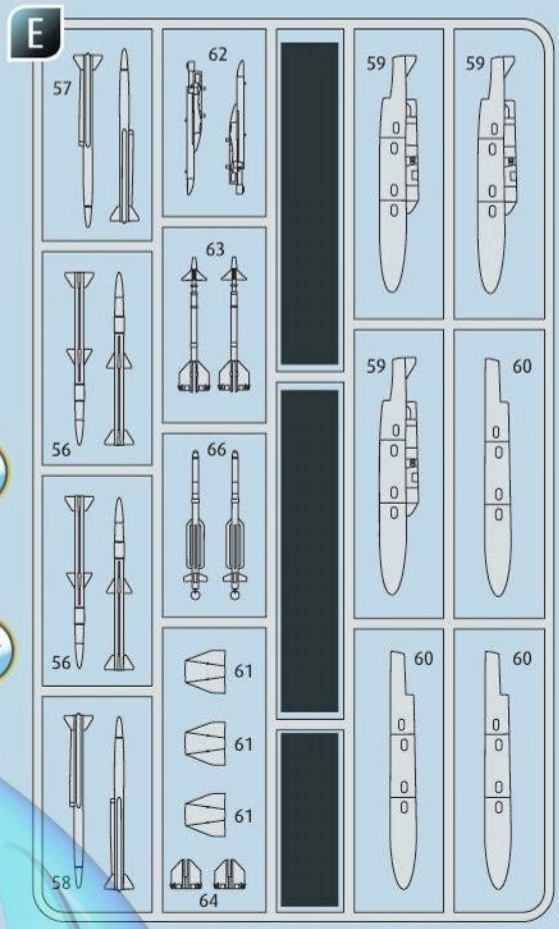

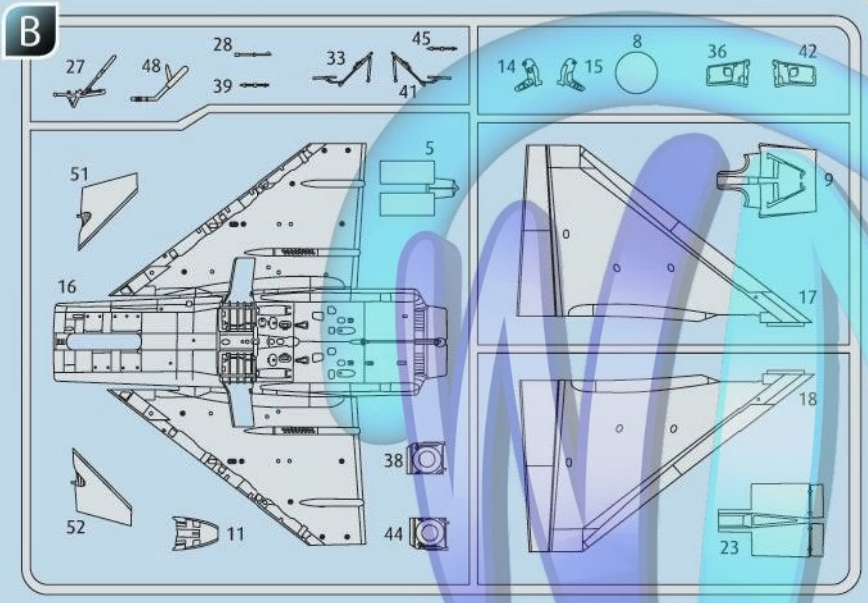

(DE) Nicht benötigte Teile
(GB) Parts not used.
(FR) Pièces non utilisées.
(NL) Niet benodigde onderdelen.
(IT) Parti non necessarie.
(ES) Piezas no utilizadas.
(PT) Peças não utilizadas.

(HU) Szükségtelen alkatrészek.
(SK) Nepotrebné diely.
(RO) Piese care nu sunt necesare.
(BG) Ненужни детайли.
(SI) Nepotrebni deli.
(GR) Μη χρησιμοποιούμενα μέρη.
(TR) Gerekli olmayan parçalar.

(DK) Dele der ikke skal bruges.
(NO) Deler som ikke er nødvendige.
(SE) Ej nödvändiga delar.
(FI) Tarpeettomat osat.
(RU) Неиспользуемые детали.
(PL) Niepotrzebne części.
(CZ) Nepotřebné díly.

(DE) Kundenservice: **www.revell-service.de** oder **Revell GmbH, Abteilung X, Henschelstr. 20-30, D-32257 Bünde** (nur für DE, AT, NL, BE, LU, ES, IT, PL, US, CA). Für alle übrigen Länder kontaktieren Sie ausschließlich Ihren Händler oder Distributeur.

(GB) Customer Service: **www.revell-service.de/en** or **Carrera Revell UK LTD, Unit 10, Old Airfield Industrial Estate, Cheddington Lane, Tring HP23 4QR, United Kingdom** (only for United Kingdom and Ireland). For all other countries please contact your dealer or distributor only.

(US) Customer Service: **www.revell-service.de/en** or **Revell GmbH, Department X, Henschelstr. 20-30, 32257 Bünde, Germany** (only for DE, AT, NL, BE, LU, ES, IT, PL, US, CA). For all other countries please contact your dealer or distributor only.

(FR) Service clientèle: **www.revell-service.de/fr** (uniquement pour la France). Pour tous les autres pays, veuillez contacter votre revendeur ou distributeur uniquement.

(NL) Klantenservice: **www.revell-service.de** of **Revell GmbH, Abteilung X, Henschelstr. 20-30, D-32257 Bünde** (alleen voor DE, AT, NL, BE, LU, ES, IT, PL, US, CA). Voor alle andere landen kunt u alleen contact opnemen met uw dealer of distributeur.

(ES) Servicio al cliente: **www.revell-service.de** o **Revell GmbH, Abteilung X, Henschelstr. 20-30, D-32257 Bünde** (sólo para DE, AT, NL, BE, LU, ES, IT, PL, US, CA). Para todos los demás países, por favor, póngase en contacto con su proveedor o distribuidor solamente.

(IT) Servizio clienti: **www.revell-service.de** o **Revell GmbH, Abteilung X, Henschelstr. 20-30, D-32257 Bünde** (solo per DE, AT, NL, BE, LU, ES, IT, PL, US, CA). Per tutti gli altri paesi si prega di contattare esclusivamente il proprio rivenditore o distributore.

(PT) Serviço de apoio ao cliente: **www.revell-service.de** ou **Revell GmbH, Abteilung X, Henschelstr. 20-30, D-32257 Bünde** (apenas para DE, AT, NL, BE, LU, ES, IT, PL, US, CA). Para todos os outros países, contacte apenas o seu revendedor ou distribuidor.

(DK) Kundeservice: **www.revell-service.de** eller **Revell GmbH, Abteilung X, Henschelstr. 20-30, D-32257 Bünde** (kun for DE, AT, NL, BE, LU, ES, IT, PL, US, CA). For alle øvrige lande bedes du udelukkende kontakte din forhandler eller distributør.

(NO) Kundeservice: **www.revell-service.de** eller **Revell GmbH, Abteilung X, Henschelstr. 20-30, D-32257 Bünde** (kun for DE, AT, NL, BE, LU, ES, IT, PL, US, CA). For alle andre land gjelder at all kontakt skal skje via din forhandler eller distributør.

(SE) Kundtjänst: **www.revell-service.de** eller **Revell GmbH, Abteilung X, Henschelstr. 20-30, D-32257 Bünde** (endast för DE, AT, NL, BE, LU, ES, IT, PL, US, CA). För övriga länder var god kontakta återförsäljaren eller distributören.

(FI) Asiakaspalvelu: **www.revell-service.de** tai **Revell GmbH, Abteilung X, Henschelstr. 20-30, D-32257 Bünde** (vain DE, AT, NL, BE, LU, ES, IT, PL, US, CA). Muiden maiden kohdalla ota yhteyttä paikalliseen jälleenmyyjään tai jakelijaan.

(RU) Служба поддержки клиентов: **www.revell-service.de** или **Revell GmbH, Abteilung X, Henschelstr. 20-30, D-32257 Bünde** (только для DE, AT, NL, BE, LU, ES, IT, PL, US, CA). Клиентам из других стран следует обращаться исключительно к своему поставщику или дистрибьютору.

(PL) Dział obsługi klienta: **www.revell-service.de** lub **Revell GmbH, Abteilung X, Henschelstr. 20-30, D-32257 Bünde** (tylko dla DE, AT, NL, BE, LU, ES, IT, PL, US, CA). We wszystkich pozostałych krajach należy kontaktować się wyłącznie ze sprzedawcą lub dystrybutorem.

(CZ) Zákaznický servis: **www.revell-service.de** nebo **Revell GmbH, Abteilung X, Henschelstr. 20-30, D-32257 Bünde** (pouze pro DE, AT, NL, BE, LU, ES, IT, PL, US, CA). Pro všechny ostatní země kontaktujte výlučně svého obchodníka nebo prodejce.

(HU) Ügyfélszolgálat: **www.revell-service.de** vagy **Revell GmbH, Abteilung X, Henschelstr. 20-30, D-32257 Bünde** (csak DE, AT, NL, BE, LU, ES, IT, PL, US, CA országok esetében). Az egyéb országok esetének kizárólag kereskedőjével, vagy forgalmazójával vegye fel a kapcsolatot.

(SK) Zákaznícky servis: **www.revell-service.de** alebo **Revell GmbH, Abteilung X, Henschelstr. 20-30, D-32257 Bünde** (iba pre DE, AT, NL, BE, LU, ES, IT, PL, US, CA). Pre všetky ostatné krajiny kontaktujte výlučne svojho obchodníka alebo predajcu.

(RO) Serviciul clienţi **www.revell-service.de** sau **Revell GmbH, Abteilung X, Henschelstr. 20-30, D-32257 Bünde** (doar pentru DE, AT, NL, BE, LU, ES, IT, PL, US, CA). Pentru toate celelalte ţări contactaţi doar comerciantul dvs. sau distribuitorul.

(BG) Отдел за обслужване на клиенти: **www.revell-service.de** или **Revell GmbH, Abteilung X, Henschelstr. 20-30, D-32257 Bünde** (само за DE, AT, NL, BE, LU, ES, IT, PL, US, CA). За всички останали държави се свързвайте само с Вашия дилър или дистрибутор.

(SI) Služba za pomoč strankam: **www.revell-service.de** ali **Revell GmbH, Abteilung X, Henschelstr. 20-30, D-32257 Bünde** (samo za DE, AT, NL, BE, LU, ES, IT, PL, US, CA). Za vse ostale države se obrnite samo na prodajalca ali distributerja.

(GR) Τμήμα εξυπηρέτησης πελατών: **www.revell-service.de** ή **Revell GmbH, Abteilung X, Henschelstr. 20-30, D-32257 Bünde** (μόνο για DE, AT, NL, BE, LU, ES, IT, PL, US, CA). Για όλες τις άλλες χώρες επικοινωνήστε αποκλειστικά με τον έμπορο ή τον αντιπρόσωπο της περιοχής σας.

(TR) Müşteri hizmetleri: **www.revell-service.de** veya **Revell GmbH, Abteilung X, Henschelstr. 20-30, D-32257 Bünde** (sadece DE, AT, NL, BE, LU, ES, IT, PL, ABD, CA için). Tüm diğer ülkeler için sadece satıcınıza veya distribütörünüze başvurun.

1

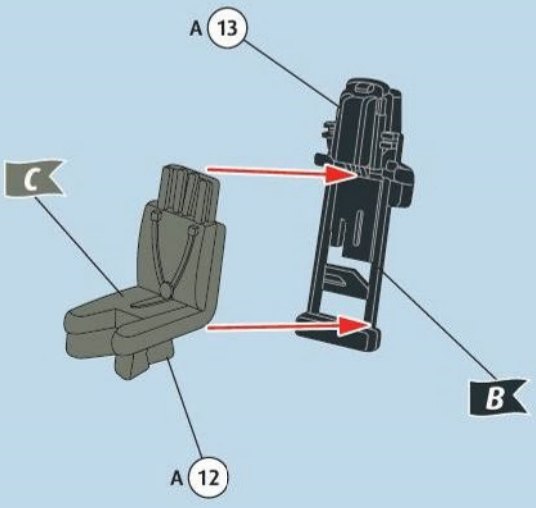
A 13
C
B
A 12

2

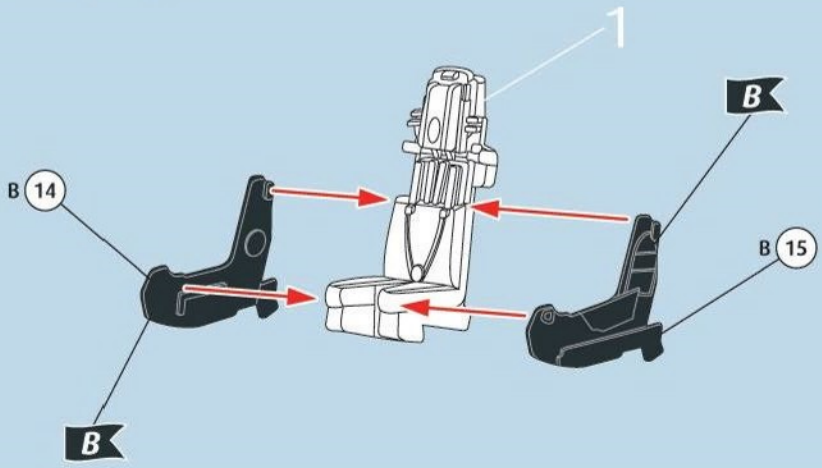
1
B
B 14
B 15
B

3

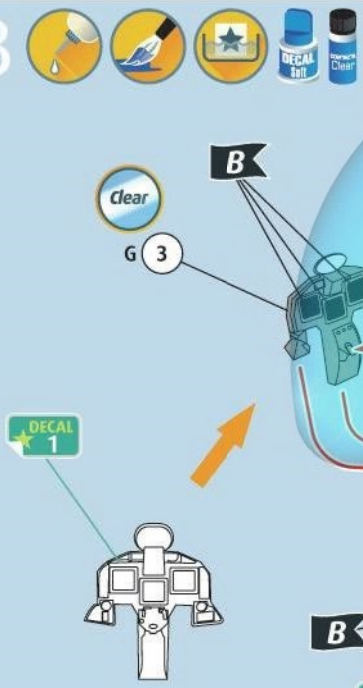
DECAL Soft
Clear
Clear
G 3
B
DECAL 1

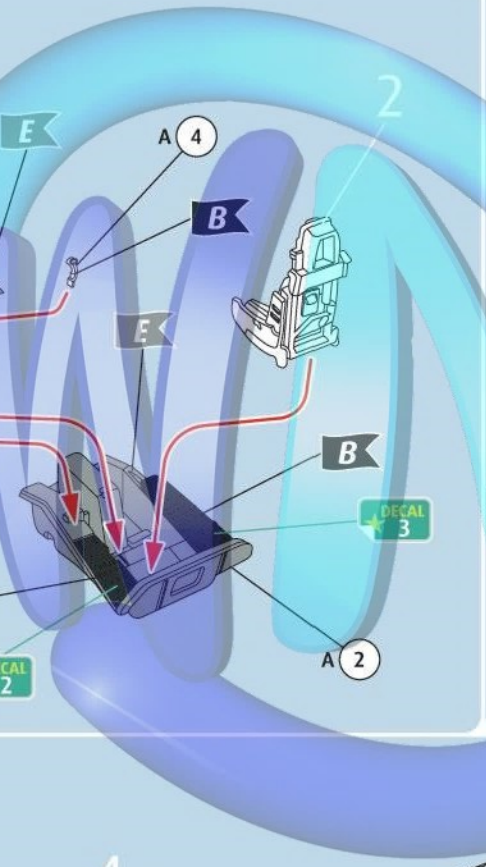
E
A 4
2
B
E
B
DECAL 3
B
DECAL 2
A 2

4

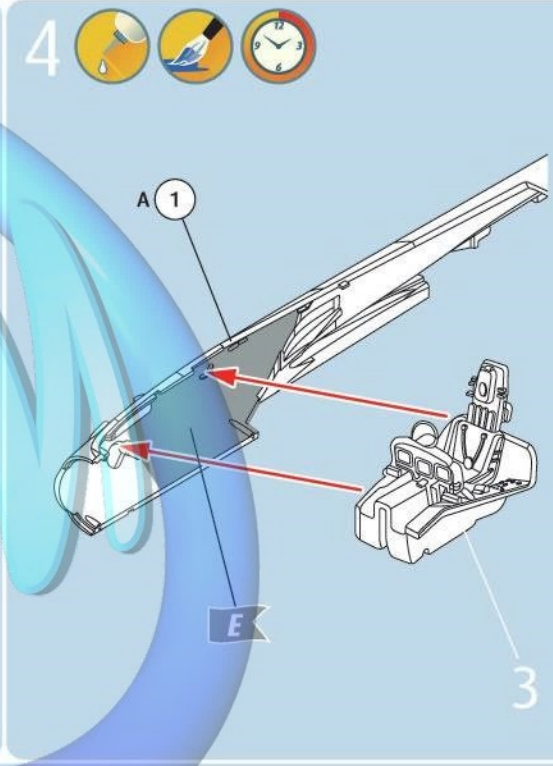
A 1
E
3

5

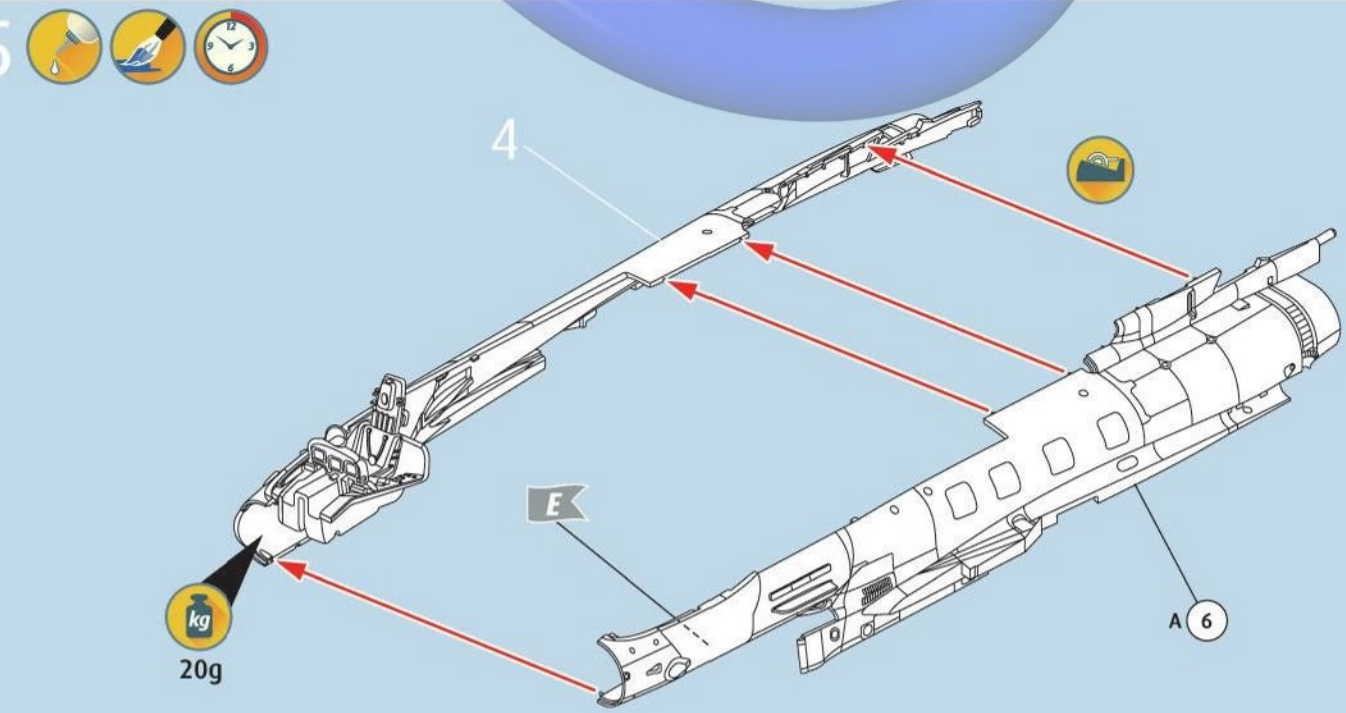
4
E
kg
20g
A 6

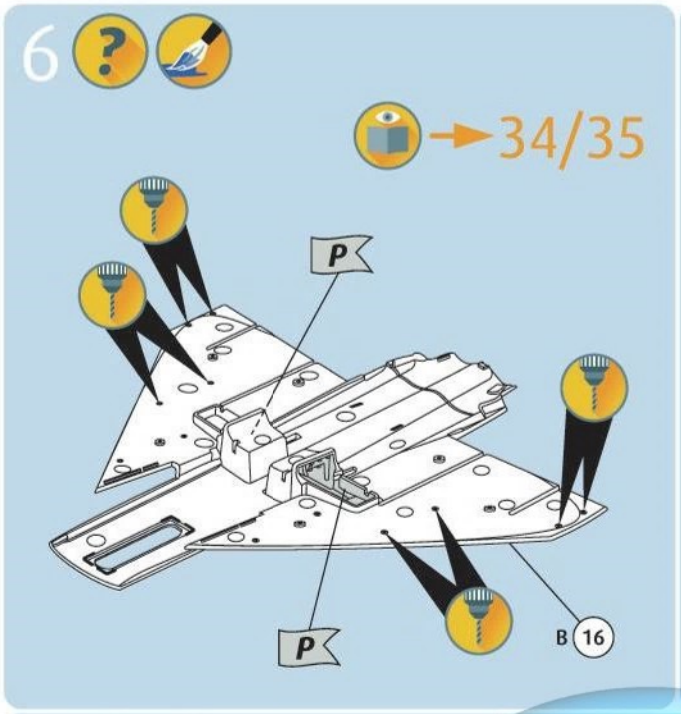
6
34/35
P
P
B 16

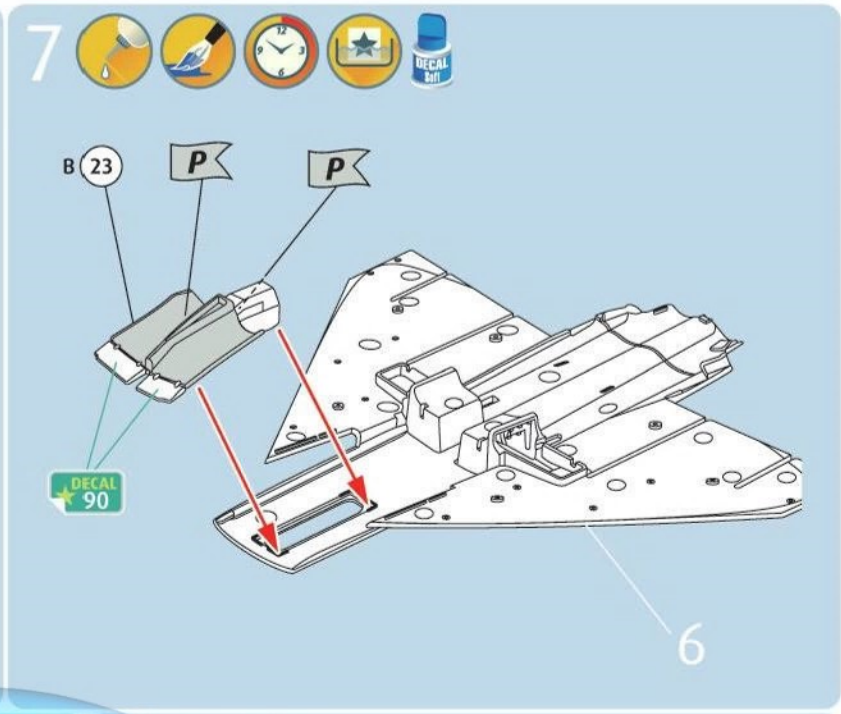
7
DECAL Buff
B 23
P
P
DECAL 90
6

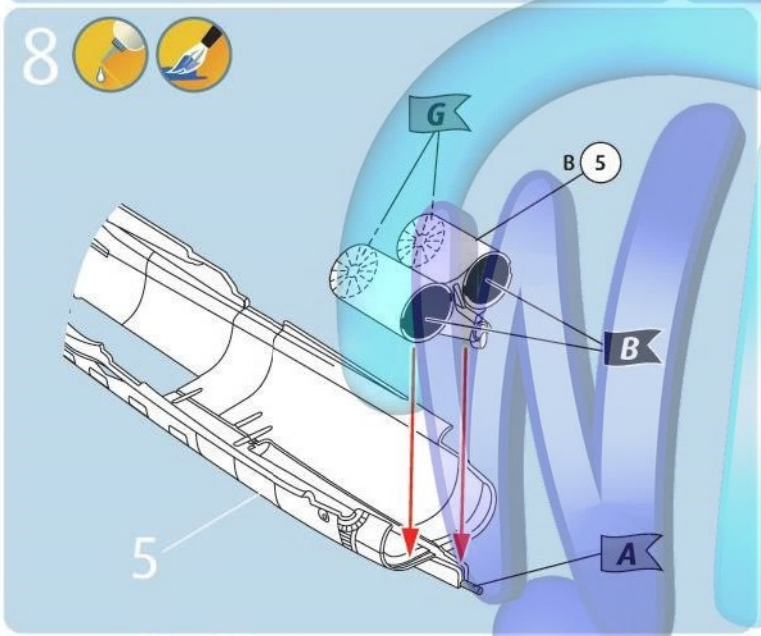
8
G
B 5
B
A
5

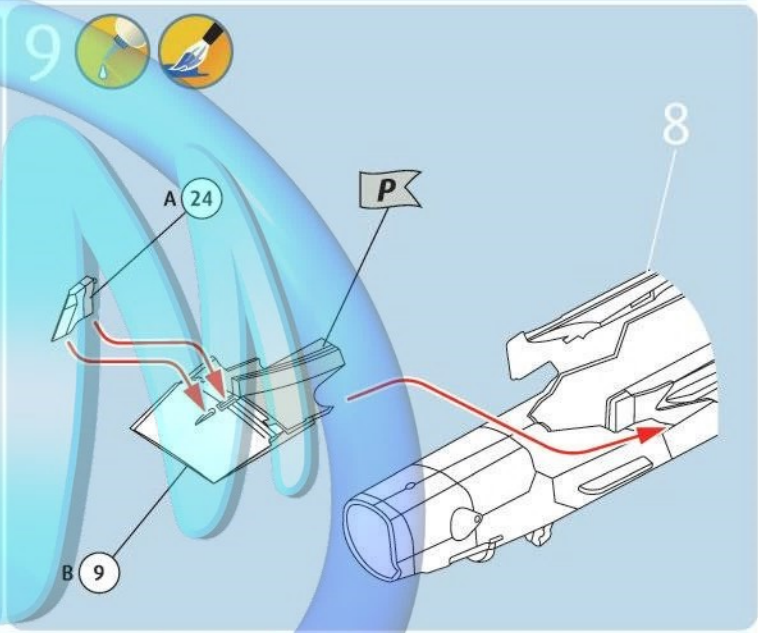
9
A 24
P
B 9
8

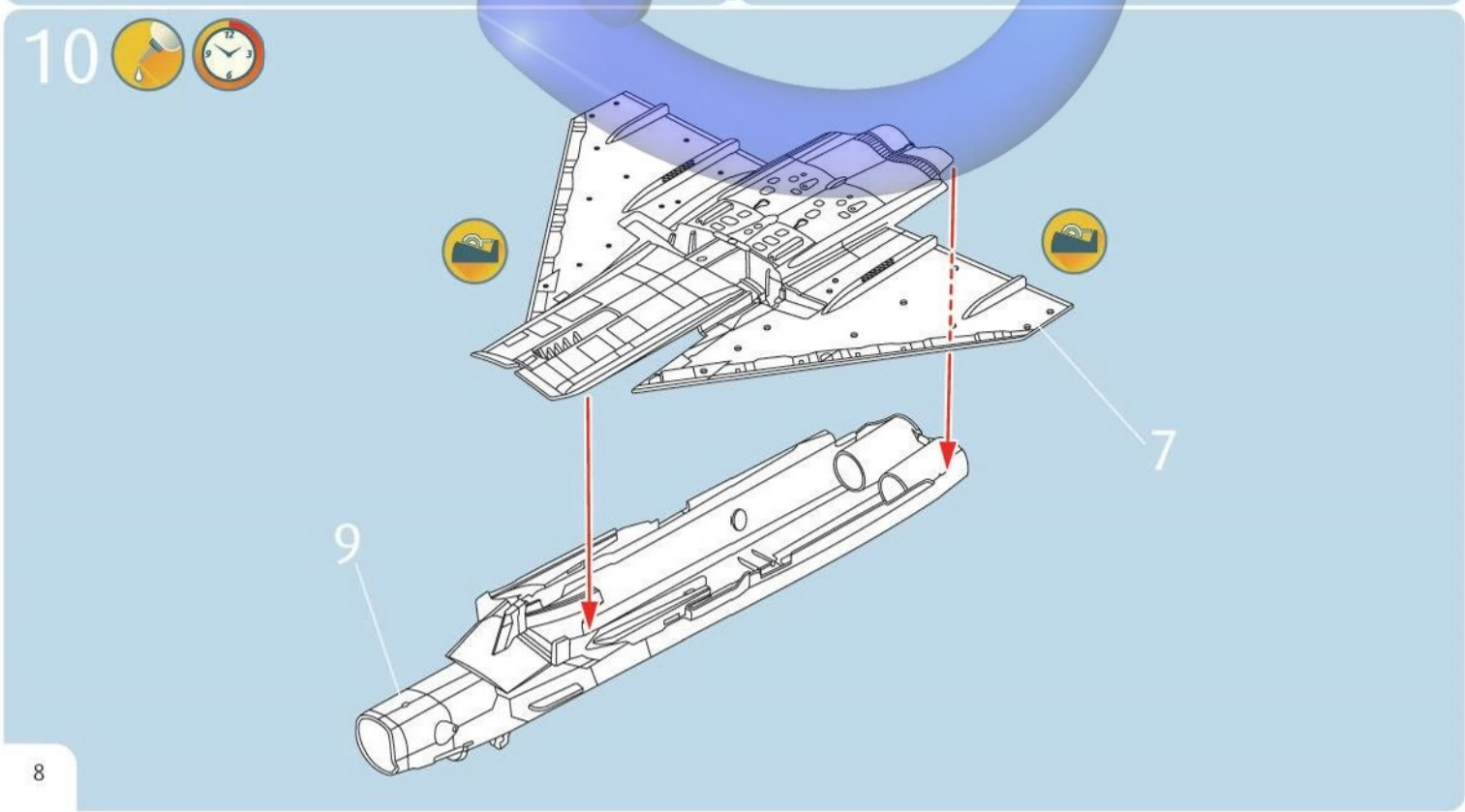
10
7
9

11

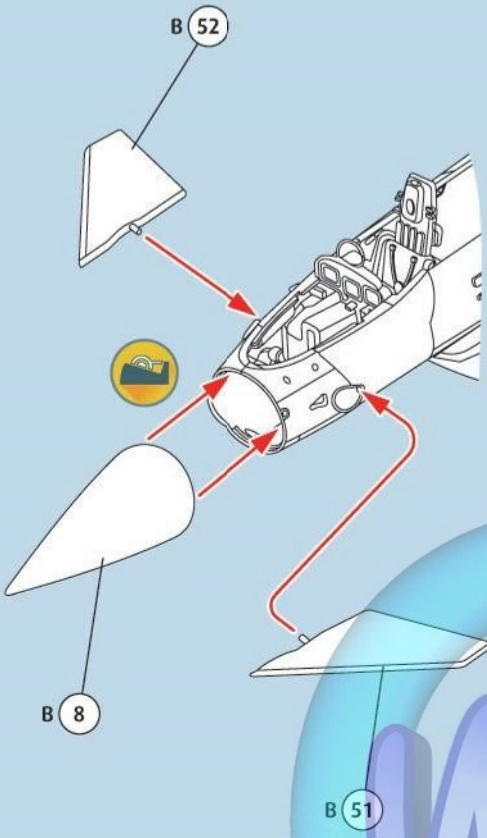

12

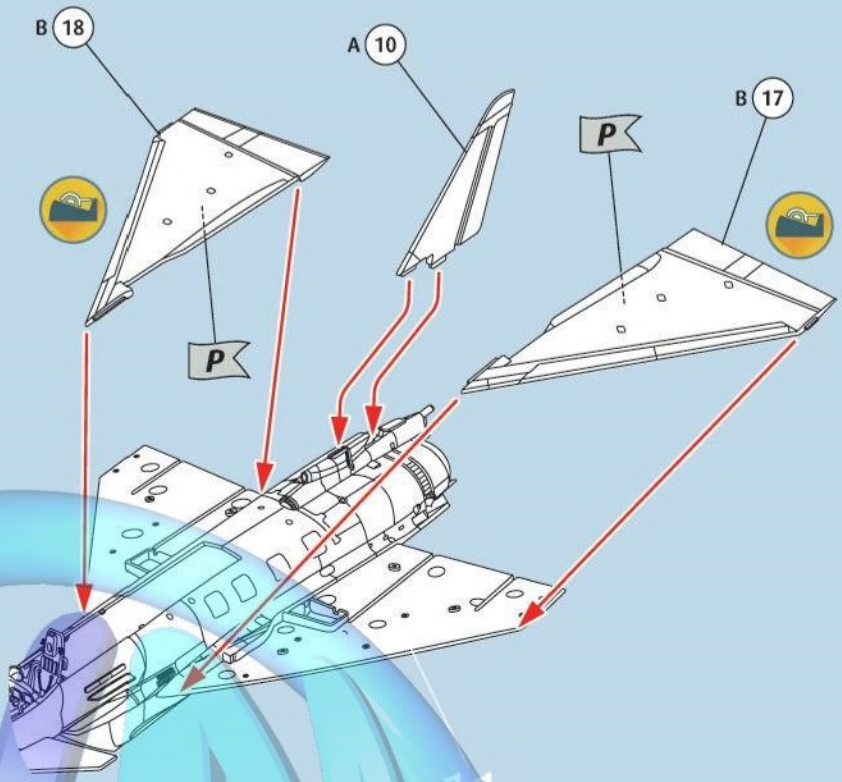

13

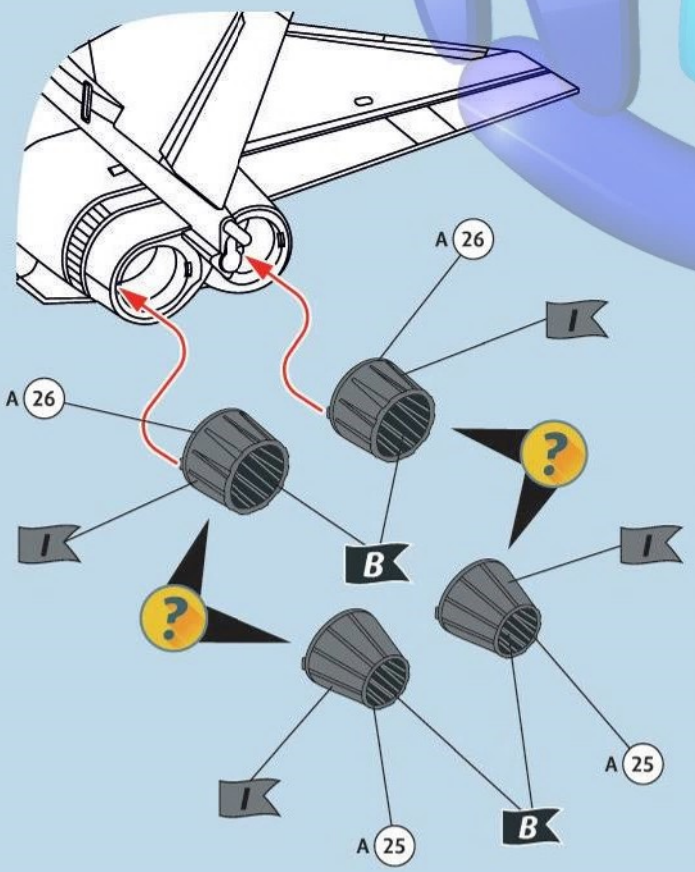

14

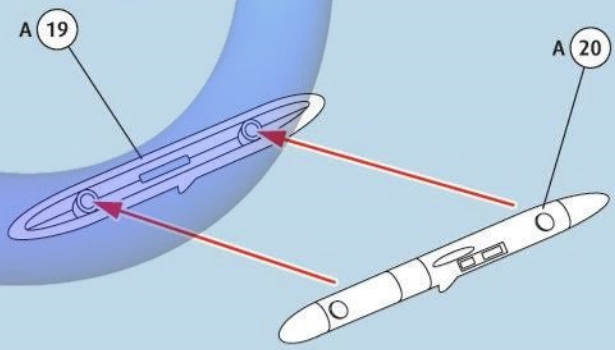

15

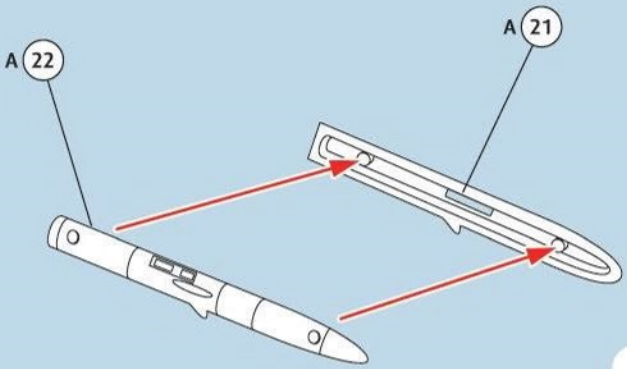

16

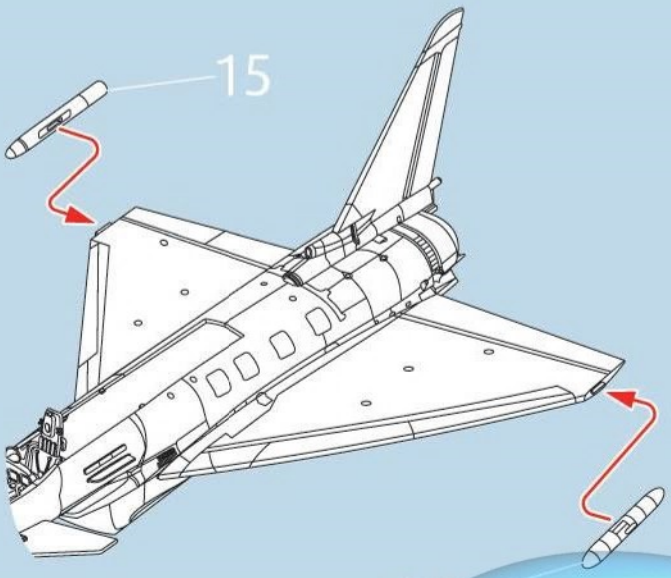

17

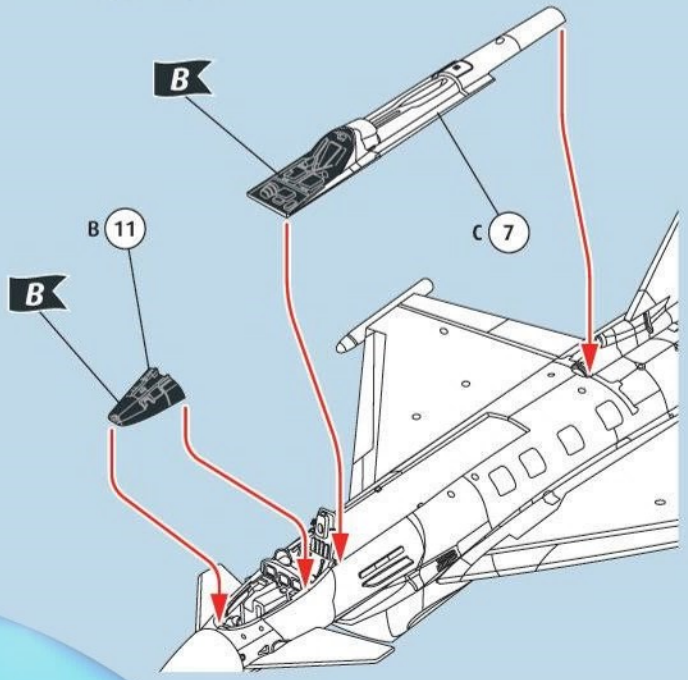

18

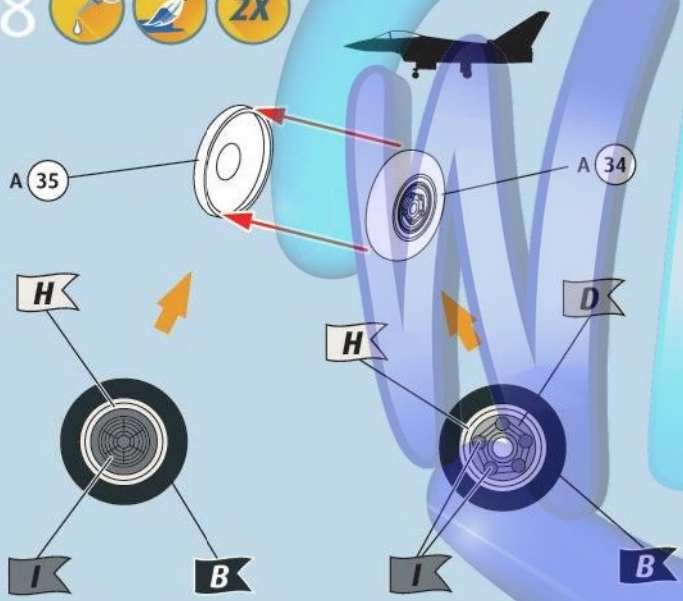

19

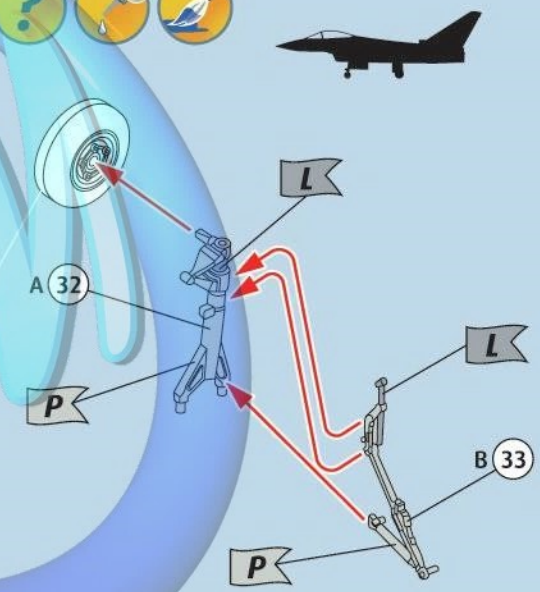

20

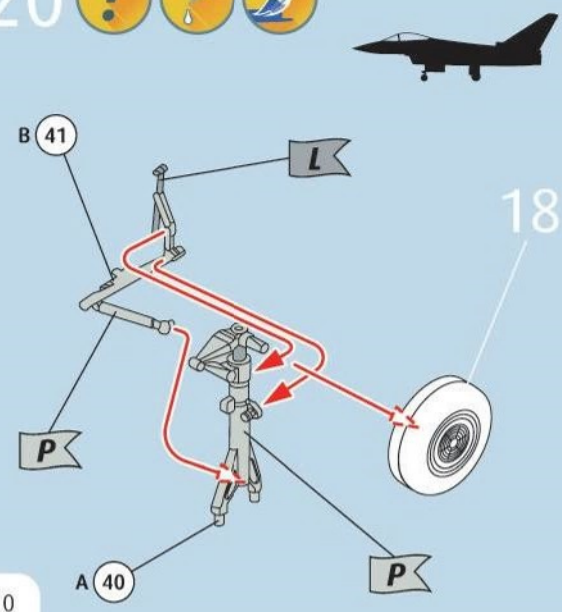

21

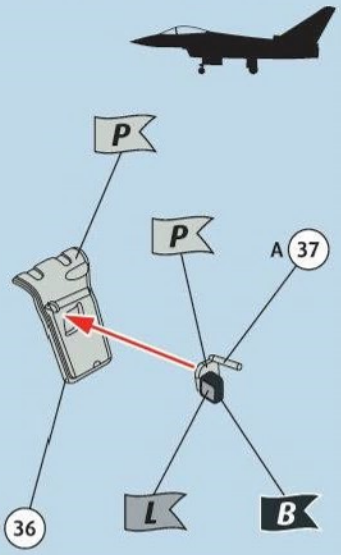

22

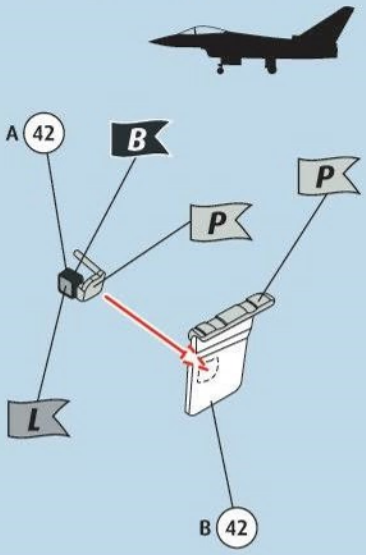

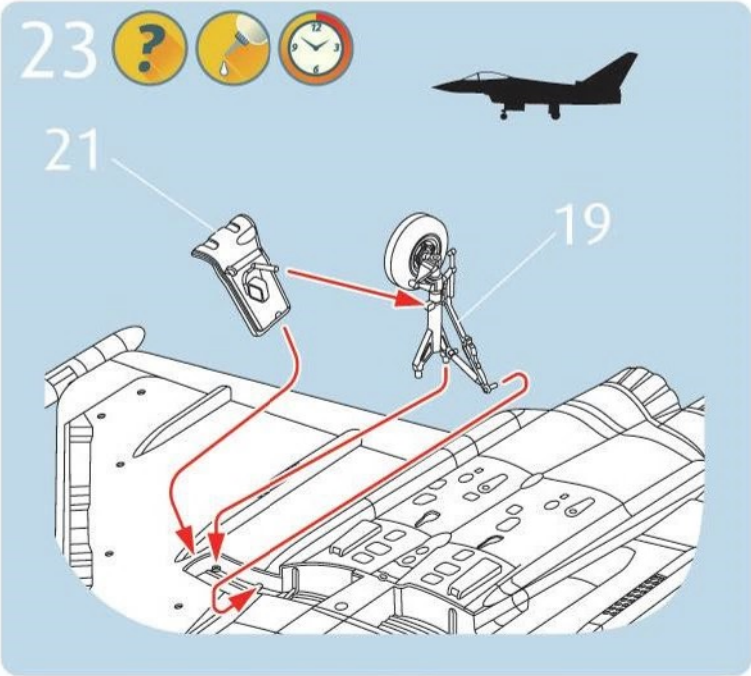
23
21
19

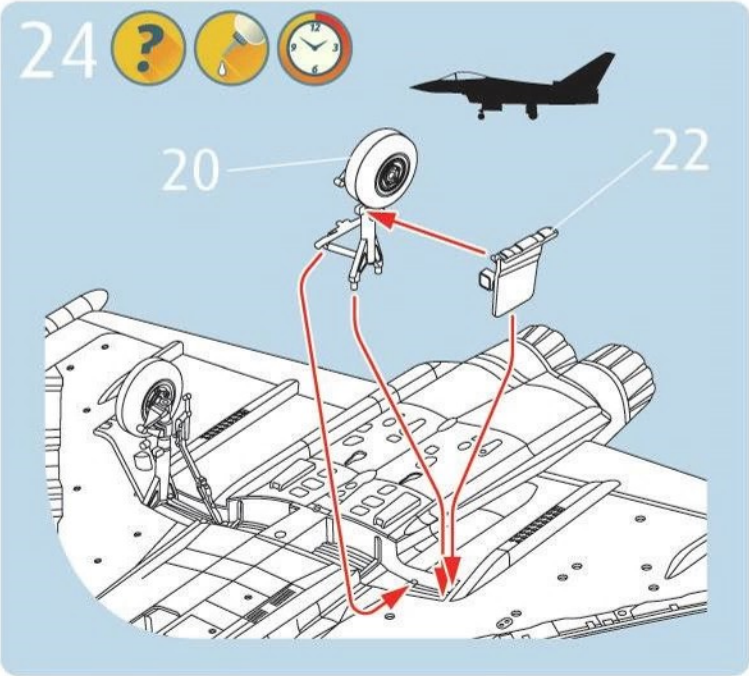
24
20
22

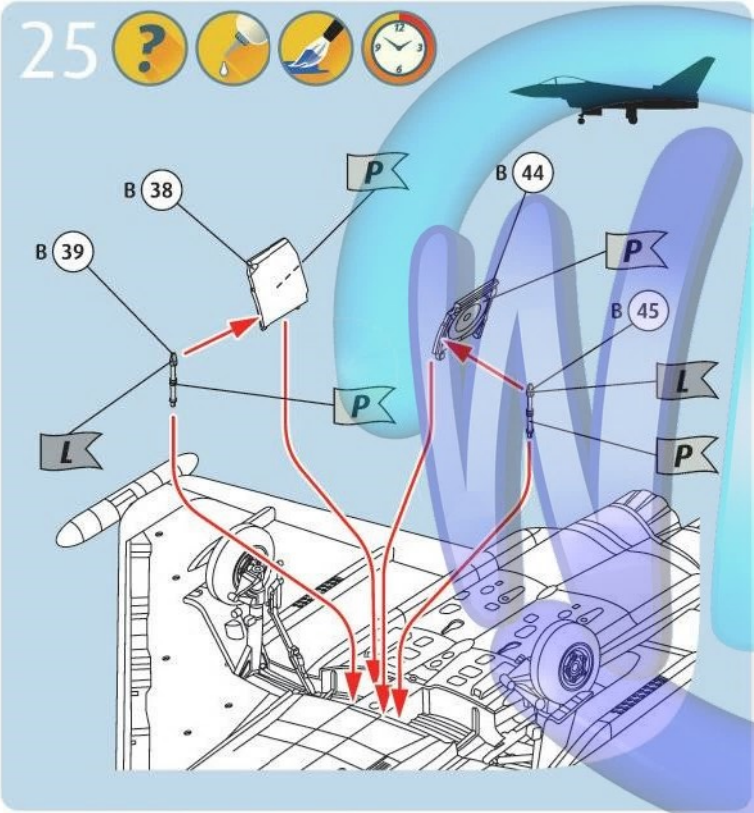
25
B 38
B 39
P
B 44
P
B 45
L
P
L
P

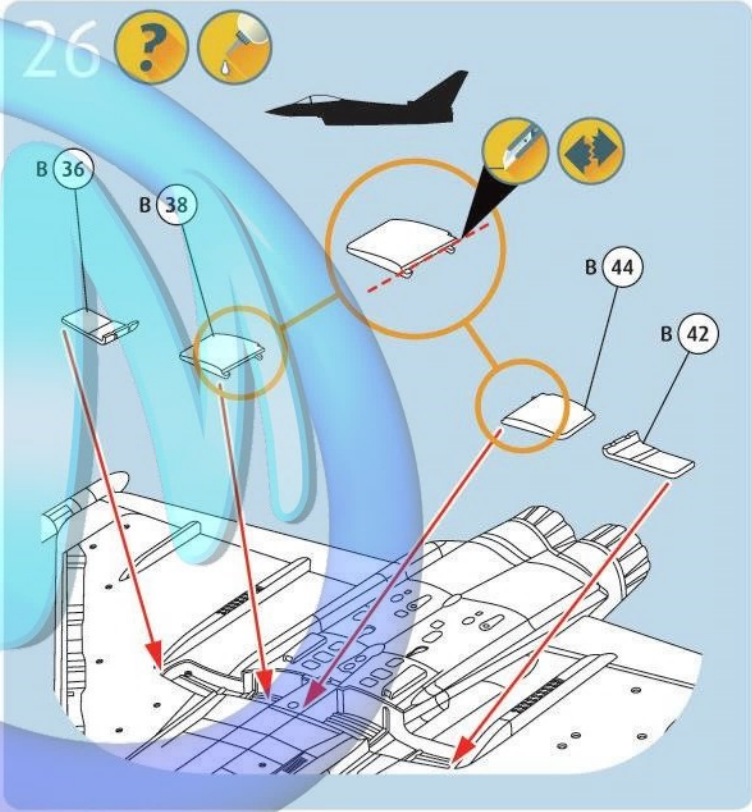
26
B 36
B 38
B 44
B 42

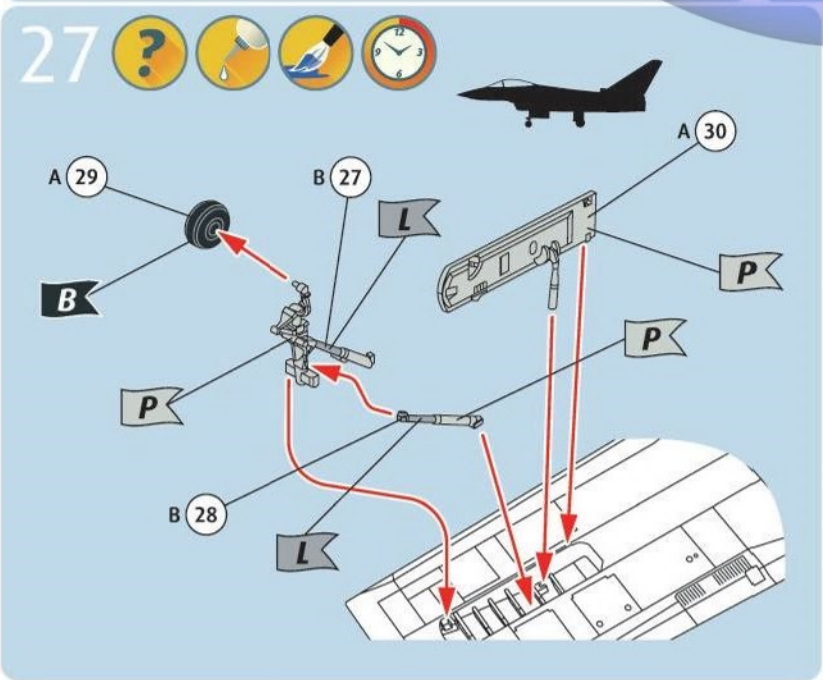
27
A 29
B
B 27
L
A 30
P
P
P
B 28
L

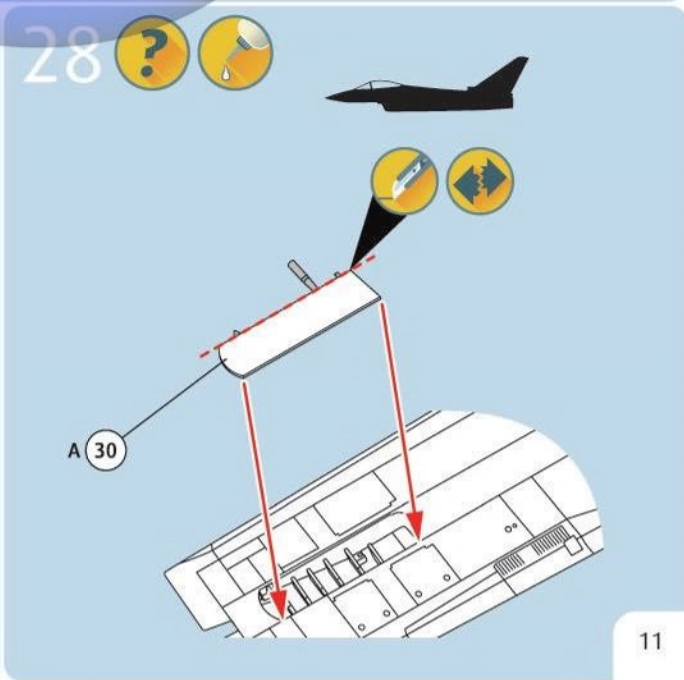
28
A 30

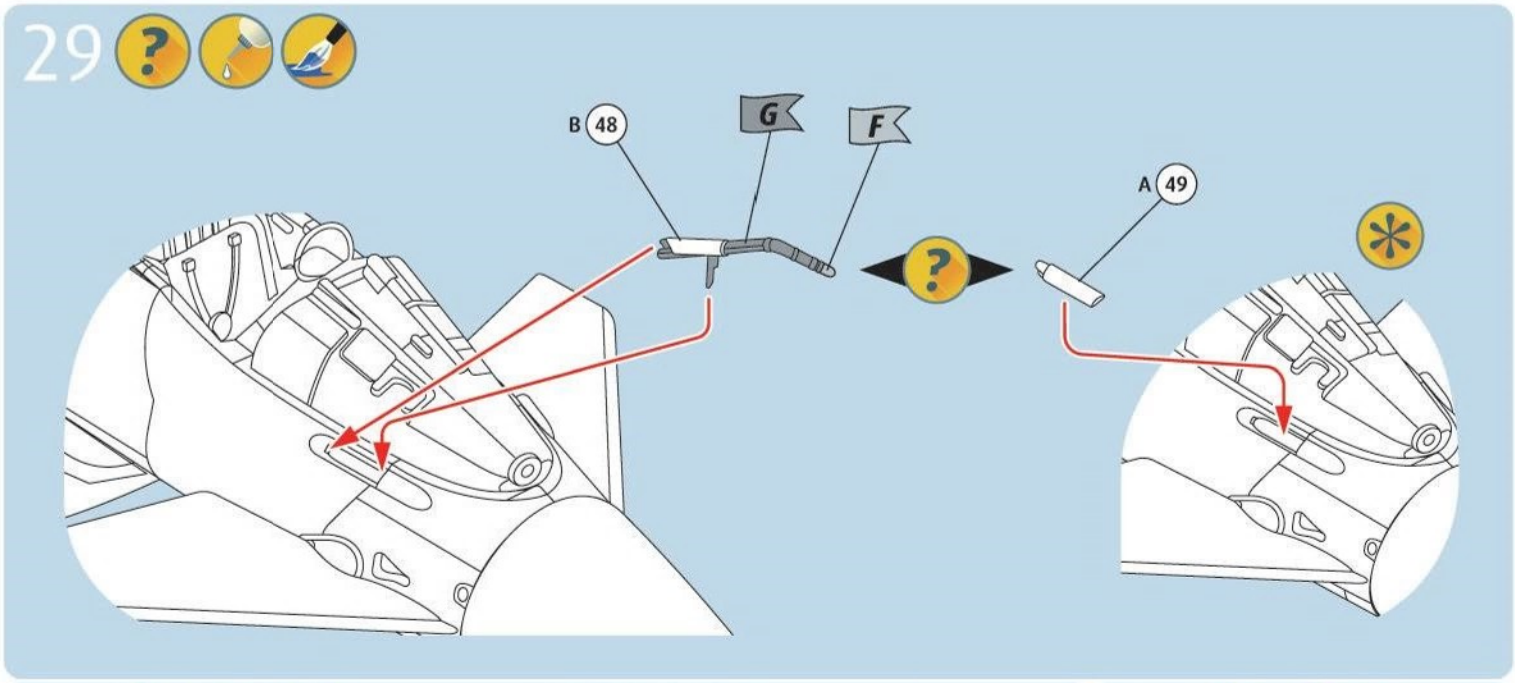
29
B 48
G
F
A 49

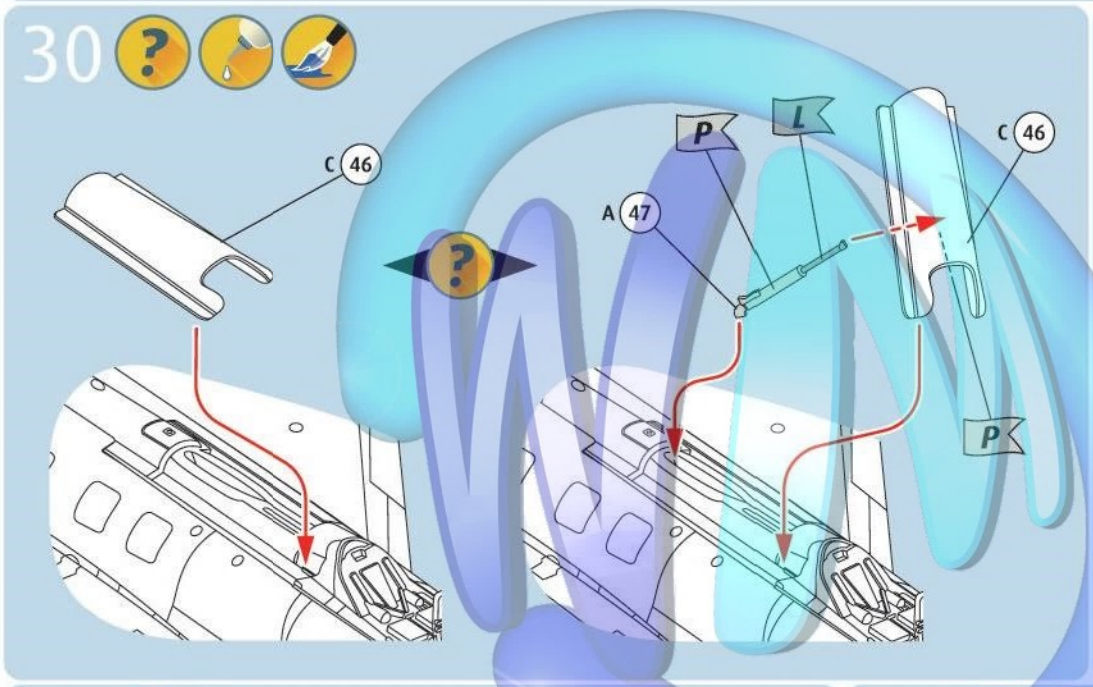
30
C 46
P
L
A 47
C 46
P

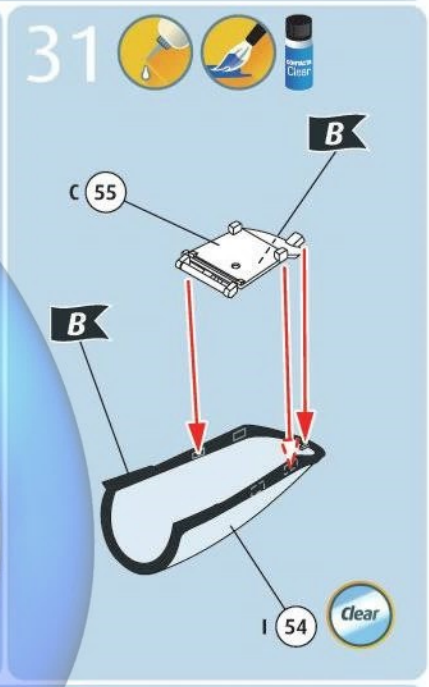
31
B
C 55
B
I 54
clear

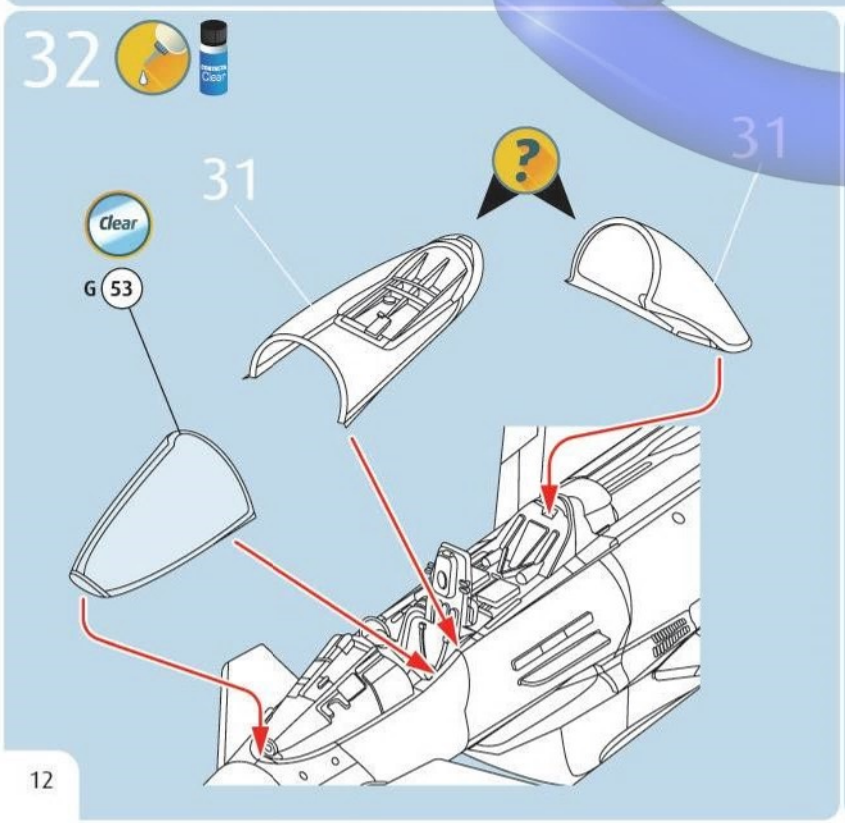
32
clear
31
31
G 53

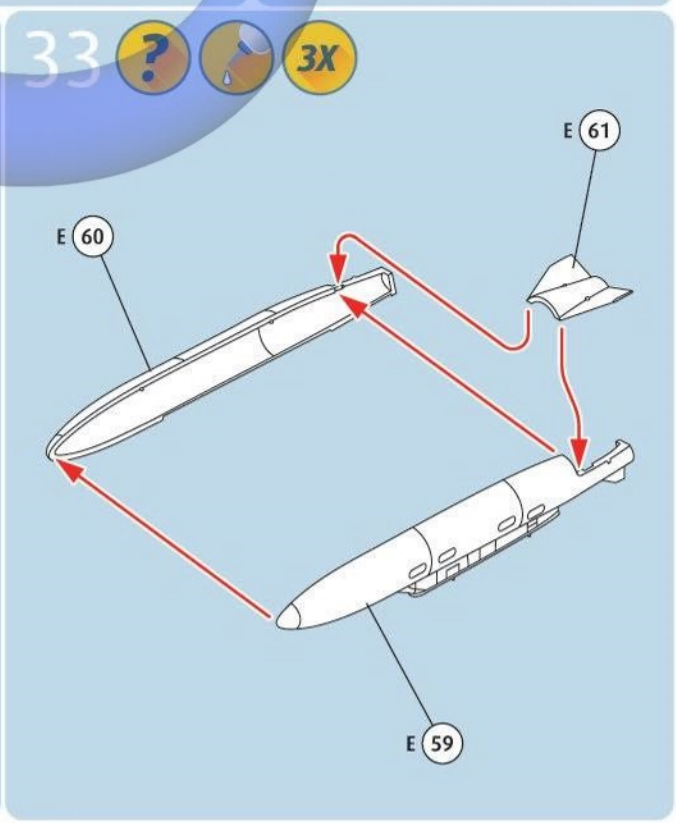
33
3X
E 61
E 60
E 59

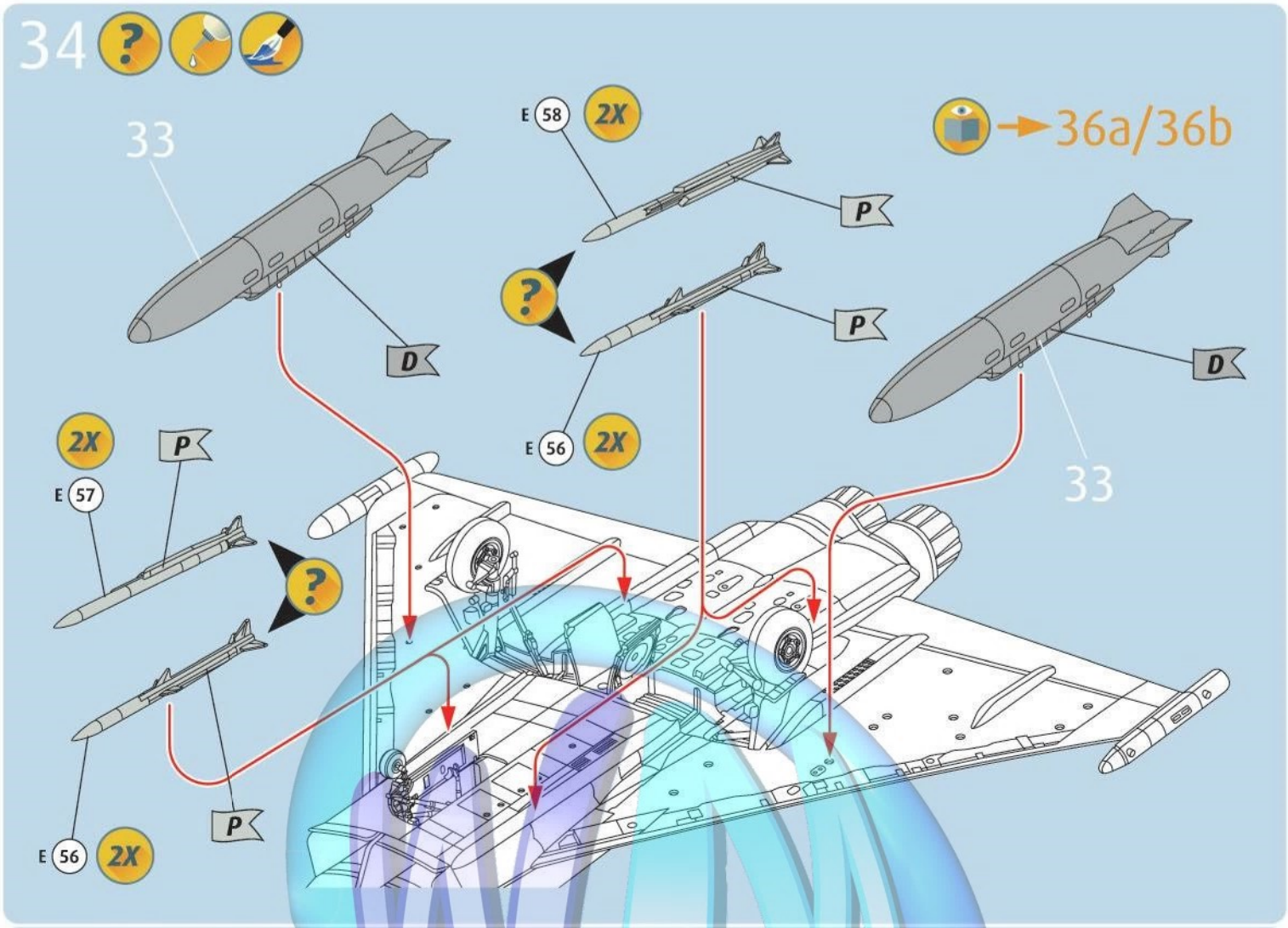
34
33
E 58
2X
P
D
E 56
2X
E 57
2X
P
E 56
2X
P
D
33
36a/36b

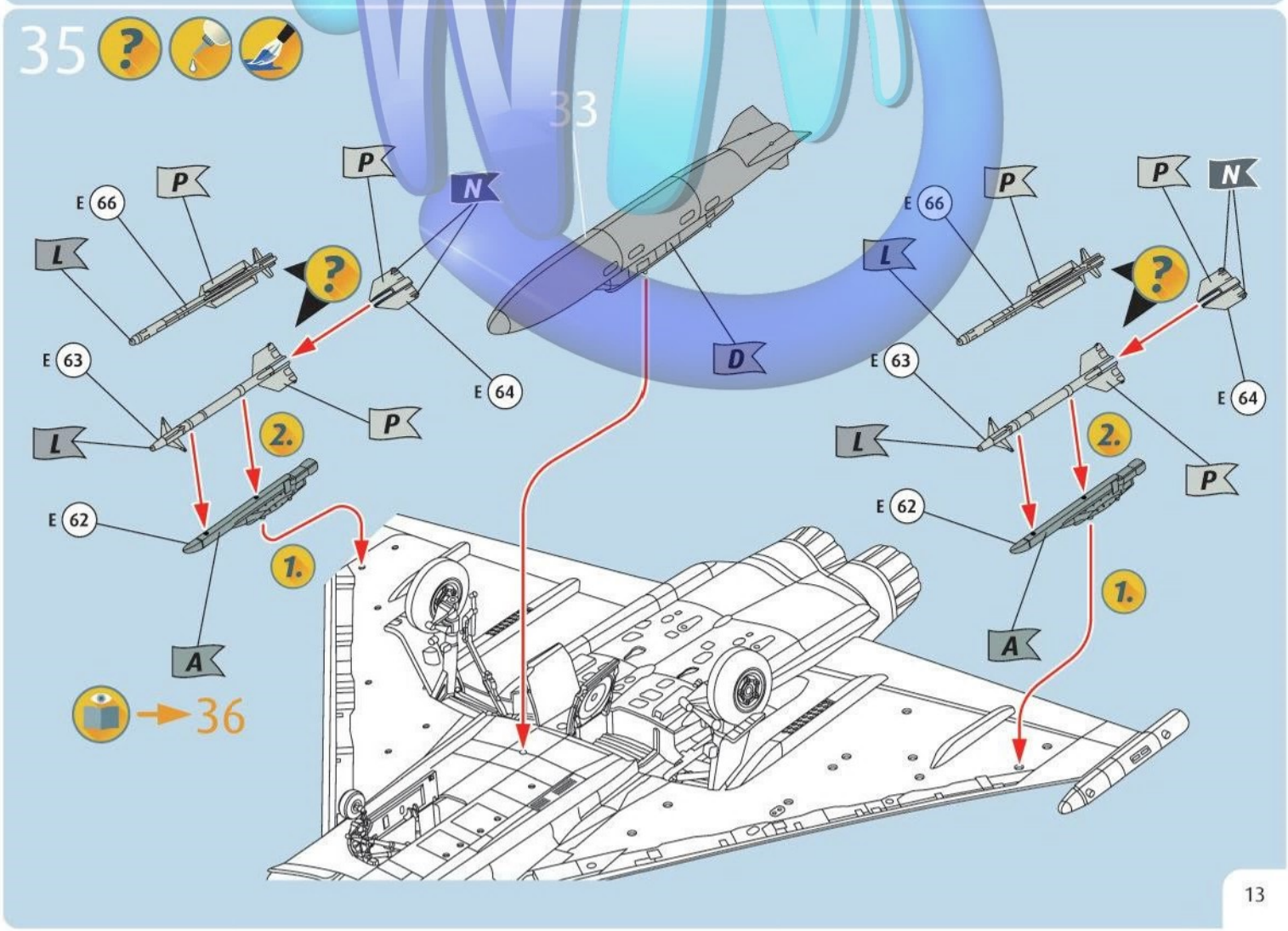
35
33
P
N
E 66
P
L
E 63
L
P
E 64
2.
E 62
1.
A
D
36

36

Eurofighter Typhoon 31+01 "Bavarian Tiger" 2021

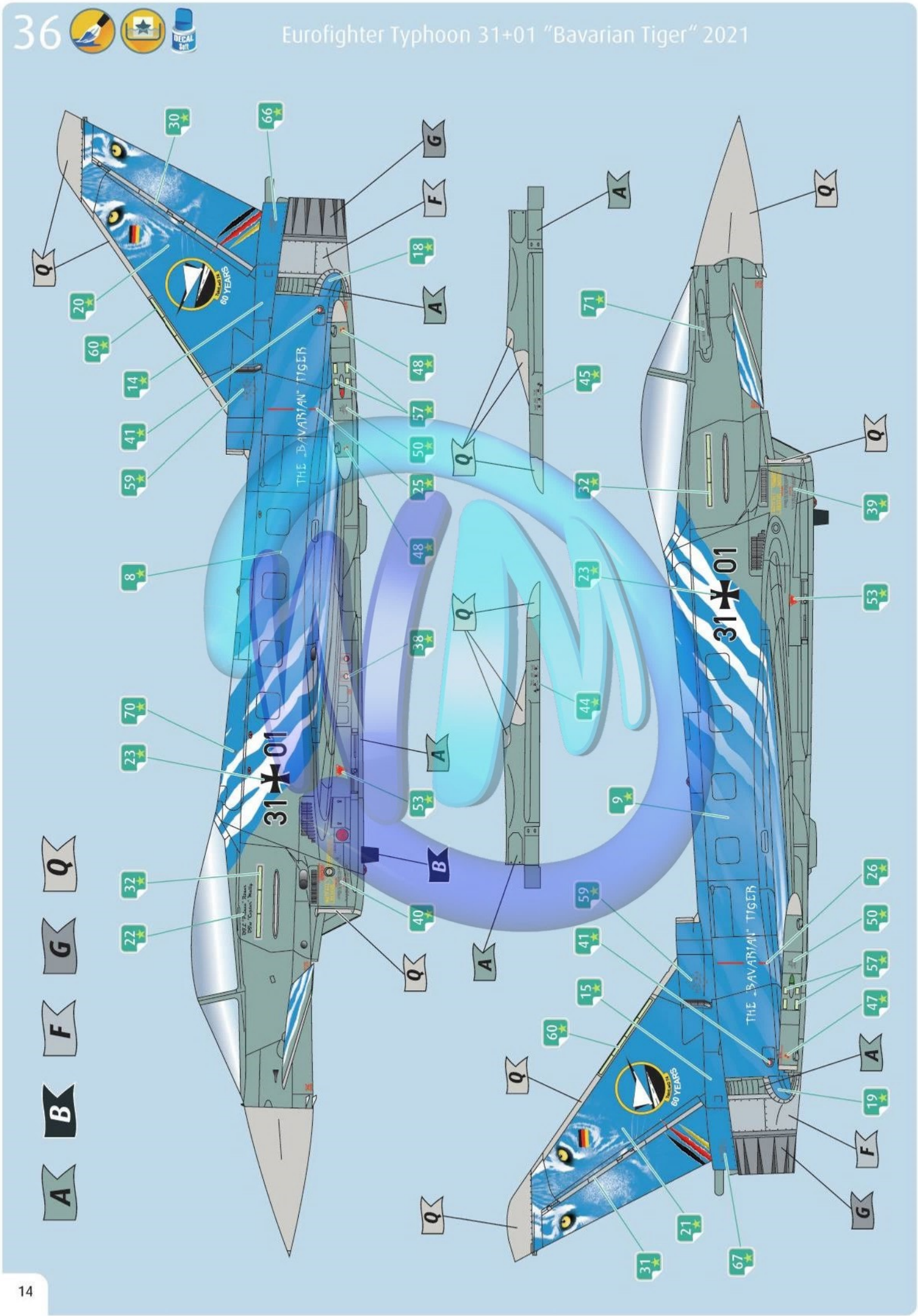

36a Eurofighter Typhoon 51+00 "Bavarian Tiger" 2021

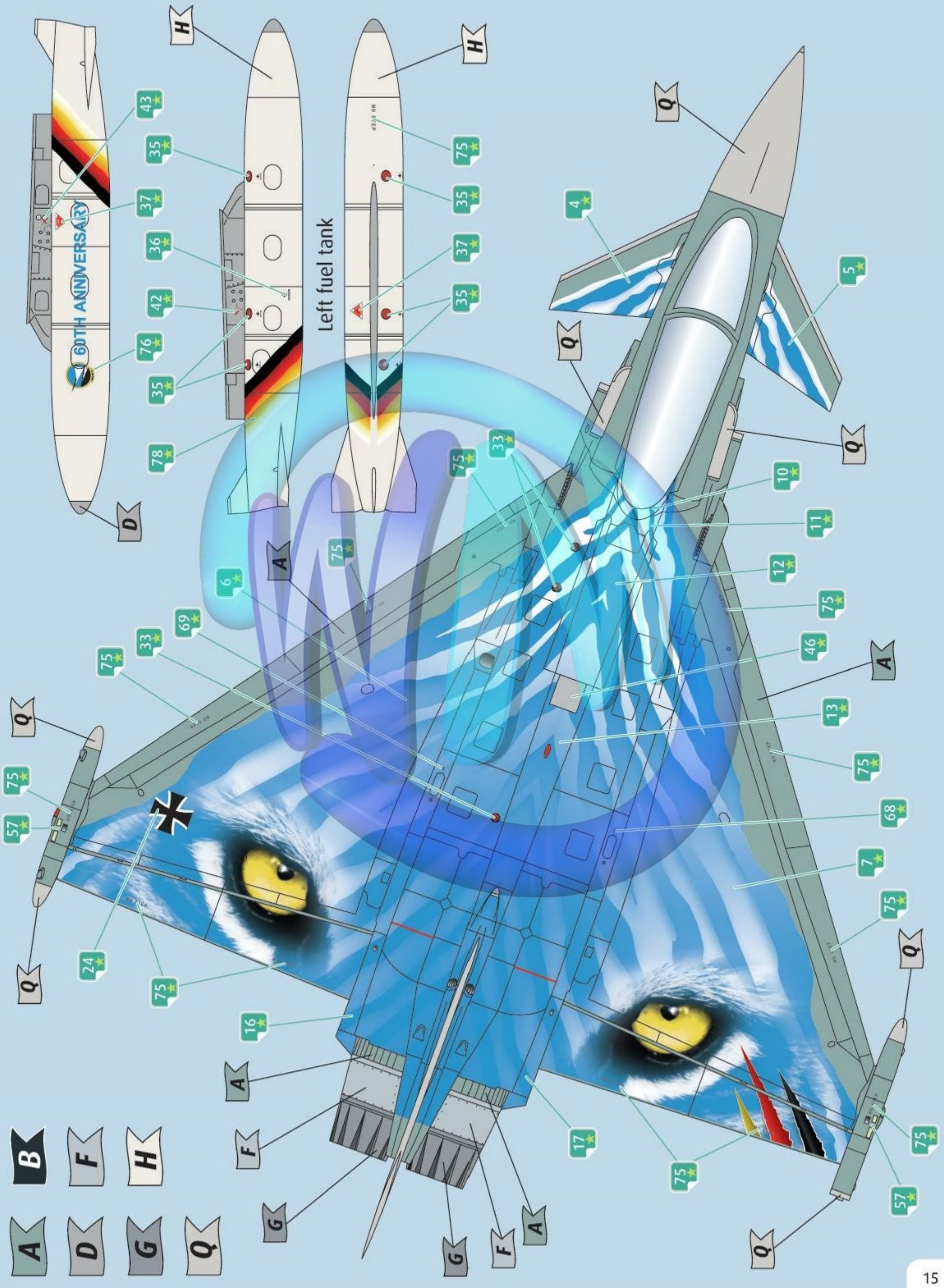

36b
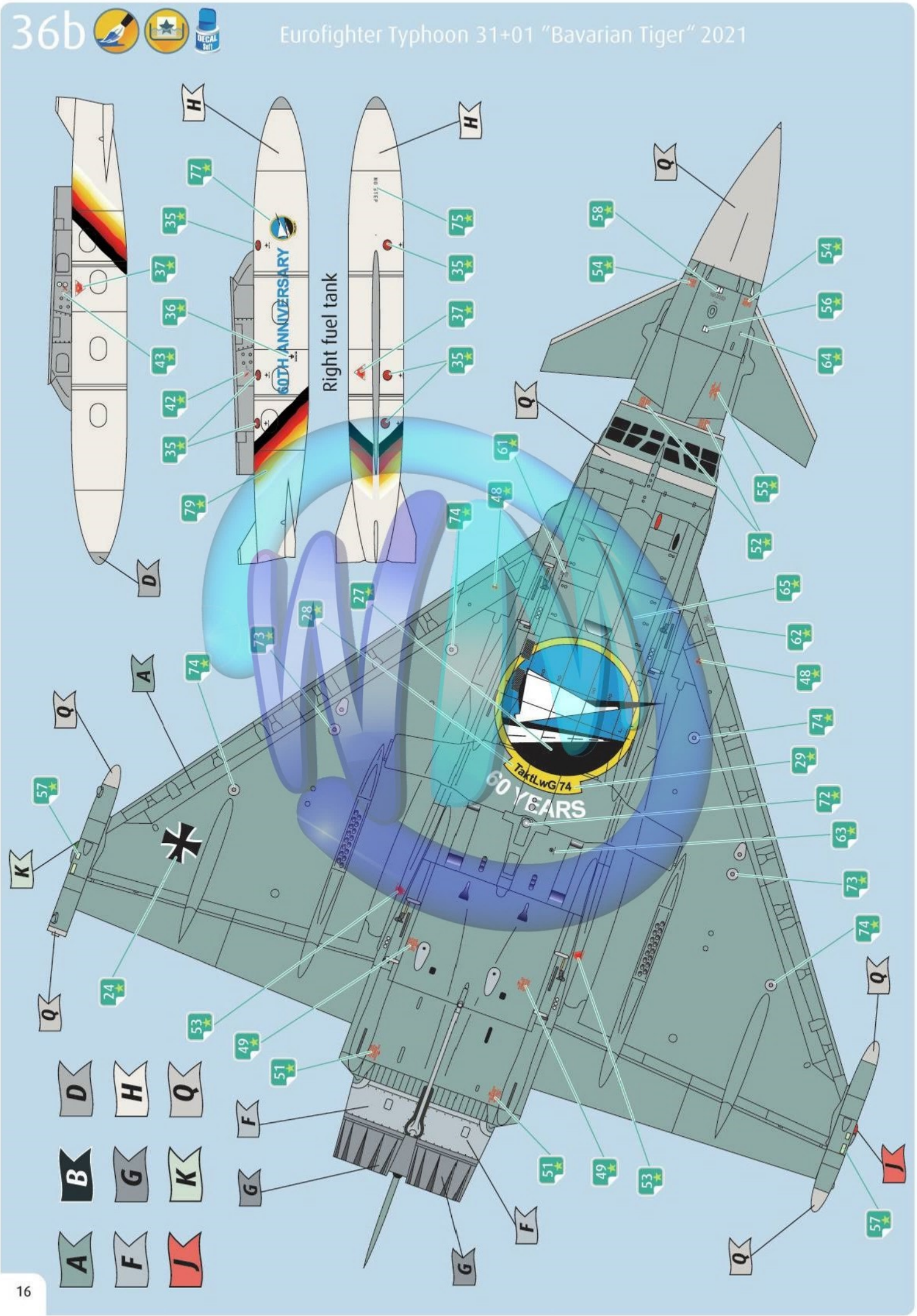
Eurofighter Typhoon 31+01 "Bavarian Tiger" 2021