Revell Klingon Battle Cruiser D7

04881 - 0389
©2011 BY REVELL GmbH & Co. KG
PRINTED IN GERMANY

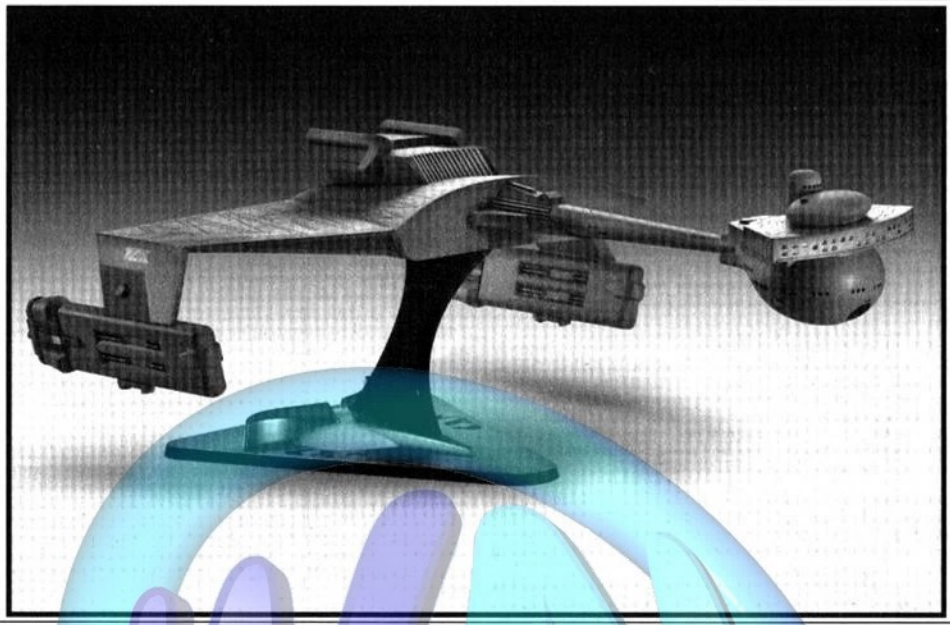

Klingonischer Schlachtkreuzer D7

Der Kreuzer D7, die wichtigste Schiffsklasse der Klingonen in der 2. Hälfte des 23. Jahrhunderts und das Symbol klingonischer Macht, erfüllte Funktionen in den Bereichen des Angriffs, Verteidigung und Diplomatie in gleicher Weise, wenn auch unter Diplomatie bisweilen Bedrohung, Demonstration von Waffengewalt und Einschüchterung zu verstehen war. Der D7 entwickelte sich zu dem zuverlässigsten Kreuzerdesign, das auch für nachfolgende Schiffsklassen bis weit in das 24. Jahrhundert maßgeblich sein sollte. Der Kreuzer wurde in einer Zeit des politischen Wandels nach rund 100 Jahren ständigen galaktischen Konfliktes eingeführt und reflektierte mit seinem Leistungsspektrum gleichzeitig den politischen Wandel, da er für langzeitige Missionen auch weit außerhalb des klingonischen Einflussbereiches konstruiert wurde. Der klingonische Hohe Rat hatte erkannt, dass eine reine Fokussierung auf Angriff und Eroberung vor allem naheliegender Sonnensysteme nicht zur Vergrößerung des Machteinflusses ausreichte und daher ein Schiff mit größerer Reichweite für bis zu zweijährige Missionen notwendig war. Bei dem Design griff man auf alt bewährte Konzepte zurück. Wenn auch deutlich größer, besitzt der D7 die typische trapezartige Vordersektion, in der sich traditionell die Kommandozentrale befindet, dem sich ein langer Hals anschließt. Ihm folgt der breitgefächerte Maschinentrakt, dem der Impulsreaktorblock aufgesetzt ist, und der über flügelartige Verbindungen mit den herabhängenden Warptriebwerken verbunden ist. Der deutlichste Unterschied zu den anderen Schiffstypen fand sich in dem wesentlich größeren Maschinenbereich, der größere Anlagen und größere Dilithium-Vorräte unterbringen musste, um die 2 Jahre dauernde Missionen ermöglichen zu können und die wenn auch spartanische Unterbringung der bis zu 440 Mann starken Besatzung erlauben musste. Insbesondere die beiden optimierten Materie-Anti-Materie-Reaktoren beanspruchten viel Platz, wobei einer als Ersatz für mögliche Ausfälle vorgesehen war. Schon Mitte der 2230er Jahre wurde mit der Konzeption begonnen, bis die weitere Entwicklung als gezielter Gegenpart zur 2245 erschienenen Constitution-Klasse beschleunigt wurde, so dass 2250 das erste Schiff zum Einsatz kam. Bis 2269 war der D7 ständig in Produktion und wurde damit zu dem Schiffstyp mit dem am längsten bestehenden Design, bevor er durch eine Variante dieses Kreuzertyps, der K'T'Inga-Klasse, abgelöst wurde. Der D7 wurde als Gegenpart zu den Schiffen der Constituiton-Klasse, zumindest bis zum Ende des Kalten Krieges zu Beginn des 24. Jahrhunderts, angesehen. Wann immer der D7 an der Grenze des Föderationsraumes auftauchte, traf kurz danach ein Schiff der Constitution Klasse auf, wobei es, abgesehen von einigen Scharmützeln und den viertätigen Kriegshandlungen im Jahre 2267, kaum zu ernsthaften Konflikten kam. Dabei war der D7 bezüglich Beschleunigung und Manövrierbarkeit sowohl bei Impuls- als auch Warp-Geschwindigkeiten überlegen, nicht aber in Bereichen der Sensortechnik, Waffenzielerfassung, Schadenskontrolle und Schutzschildtechnologie. Die über 300 Exemplare der 228 Meter langen schweren D7 Kreuzer wurden bis zum Jahr 2269 gefertigt, trugen immer das Kürzel IKS (= Imperiales Klingonisches Sternenschiff) vor ihrem Eigennamen, und waren zum Teil unterschiedlich ausgestattet und unterschieden sich in vielen Details. Der lange Einsatz der D7 bis Mitte des 24. Jahrhunderts zeigt die große Bedeutung dieser Schweren Kreuzerklasse. Doch selbst nach Beginn der Ausmusterung nach rund 100 Jahren Einsatz wird der Typ in Krisenzeit immer wieder reaktiviert, unter anderem im Dominion-Krieg Mitte der 2370er Jahre.

Klingon Battle Cruiser D7

The Cruiser D7, the most important Klingon class of ships in the 2nd half of the 23rd century and the symbol of Klingon power, fulfilled like functions in the fields of attack, defence and diplomacy, if occasional threats, demonstrations of weapon strength and intimidation can be interpreted as diplomacy. The D7 developed into the most reliable cruiser design that would set the standard for subsequent classes of ship until far into the 24th century. The cruiser was introduced in a time of political change after about 100 years of continuous galactic conflict and, with its spectrum of capabilities, it also reflected that political change as it was designed for long-range missions including far beyond the Klingon sphere of influence. The Klingon High Council had realised that focussing purely on attack and conquest mainly of nearby solar systems would not suffice to extend its power base and therefore a ship with a longer range was needed for missions of up to two years. This design relied on tried and tested concepts. Although clearly larger, the D7 has the typical trapezoid front section in which traditionally the command pod, connected by a long neck, is located. This is followed by the wide flared out engineering section, to which the impulse reactor block is connected and which is linked via wing-like joints to the suspended warp drives. The most obvious difference from other types of ship is in the much larger engine section, that had to accommodate larger plant and dilithium stores, in order to make possible missions lasting two years and which needed space for a crew of up to 440 men, albeit in Spartan accommodation. In particular, the two optimized matter/anti-matter reactors, one of which was provided in the event of a breakdown, took up a great deal of space. The design work was started in the mid 2230s, until further development was accelerated as a specific opponent to the Constitution Class that appeared in 2245, so that the first ship went into service in 2250. The D7 was in regular production up to 2269 and was therefore the type of ship design that stayed in existence for the longest time before it was superseded by a variant of this cruiser class, the K'T'Inga Class. The D7 was regarded as the opponent of the ships of the Constitution Class at least until the end of the Cold War at the beginning of the 24th century. Whenever the D7 materialised on the frontiers of Federation space, a ship of the Constitution would appear shortly after, but apart from a few skirmishes and the four-day war of 2267, they hardly ever came into serious conflict. The D7 was superior with regard to acceleration and manoeuvrability and also to impulse and warp speeds, but not in the fields of sensor technology, weapon target acquisition, damage control and deflector shield technology. The over 300 examples of the 228 m long heavy cruiser D7 were made up to 2269, always with the abbreviation IKS (= Imperial Klingon Star ship) before the name. They differed in many details and some had different equipment. The long service of the D7 up to the mid 24th century proves the great importance of this heavy cruiser class. Even after they started to be retired from service after about 100 years in use, the type was continually reactivated in times of crisis, including in the Dominion War in the mid 2370s.

Form hergestellt und im Eigentum von Revell GmbH & Co. KG/Revell Monogram Inc. Widerrechtliche Nachahmungen werden gerichtlich verfolgt.
Ce produit est propriété de la société Revell GmbH & Co. KG/Revell Monogram Inc. Toute utilisation ou duplication frauduleuse fera l'objet de poursuites en justice.stice.
Modelado y en propiedad de Revell GmbH & Co. KG/Revell Monogramm Inc. Imitaciones ilícitas serán perseguidas por la ley.ley.
Forma prodotta dalla Revell GmbH & Co. KG/Revell Monogram Inc. e di proprietà della stessa impresa, la quale procederà legalmente contro ogni imitazione abusiva.
Malli on Revell GmbH & Co. KG/Revell Monogram Inc. valmistama ja omaisuutta. Laittomaan kopiointiin tullaan puuttumaan oikeudellisin toimin.
Formen er produsert og eies av Revell GmbH & Co. KG/Revell Monogram Inc, Etterligning uten tillateke vil bli gjenstand for rettslig forfølgelse.
Produkcja i prawa własności firmy Revell GmbH & Co. KG/Revell Monogram Inc. Nielegalne podrabianie jest zabronione pod odpowiedzialnością sądową.
Model, Revell GmbH & Co. KG/Revell Monogram Inc. firmasının mülkiyeti altında imal edilmiştir. Kanuna aykırı taklitler mahkemece takip edilecektir.
A forma előállítója és a tulajdonjog birtokosa a Revell GmbH & Co. KG/Revell Monogram Inc. A jogellenes utánzatokat és hamisítványokat bírósági úton üldözik.

Mould manufactured by and property of Revell GmbH & Co. KG/Revell Monogram Inc. Illegal imitations are subject to prosecution.
Vorm vervaardigd door en eigendom van Revell GmbH & Co. KG/Revell Monogram Inc. Onrechtmatige nabootsingen worden gerechtelijk vervolgd.
Formas produzidas e de propriedade da Revell GmbH & Co. KG/Revell Monogram Inc. Cópias não autorizadas serão processadas juridicamente como determinado na lei.
Modellen tillverkad av och tillhör Revell GmbH & Co. KG/Revell Monogram Inc. All kopiering beivras enligt lagen om upphovsrätt.
Formen er fremstillet af Revell GmbH & Co. KG/Revell Monogram Inc. som også har ejendomsret. Lovstridige efterligninger sagsøges.
Модель изготовлена и является собственностью фирмы Revell GmbH & Co. KG/Revell Monogram Inc. **Противозаконные подделки преследуются в судебном порядке.**
Η μορφή κατασκευάστηκε και παρέμβλε στην ιδιοκτησία της Revell GmbH & Co. KG/Revell Monogram Inc. Οι παράνομες μιμήσεις θα καταδικάνται δικαστικώς.
Tvar byl vytvořen firmou Revell GmbH & Co. KG/Revell Monogram Inc. a je jejím vlastnictvím. Proti nezákonným napodobeninám se bude postupovat soudní cestou.
Forma je proizvedene in je vlasništvo Revell GmbH & Co. KG/Revel Monogram Inc. Neovlačene kopije bodo pravno kažnjene.

Vor dem Zusammensetzen gut durchlesen!

D: Achtung: Jedes Teil ist numeriert (1). Reihenfolge der Montageschritte beachten. Benötigte Werkzeuge: Messer und Feile zum Entfernen und Entgraten der Teile (2) Gummiband, Klebeband und Wäscheklammern zum Zusammenhalten der geklebten Einzelteile (3). Plastikteile in einer milden Waschmittellösung reinigen und an der Luft trocknen, damit der Farbanstrich und die Abziehbilder besser haften. Vor dem Aufkleben prüfen ob Teile passen, Klebstoff sparsam auftragen Chrom und Farbe an den Klebeflächen entfernen. Kleine Teile anstreichen, bevor sie vom Rahmen entfernt werden (4) (5). Farben gut durchtrocknen lassen, erst dann den Zusammenbau fortsetzen. Jedes Abziehbildmotiv einzeln ausschneiden und ca. 20 Sekunden in warmes Wasser tauchen. Das Motiv an der bezeichneten Stelle vom Papier abschieben und mit Löschpapier andrücken.

NL: OPGELET: Voor de montage eerst goed de handleiding lezen. Elk onderdeel is genummerd (1). Let op de montagevolgorde. Benodigd gereedschap: mes en vijl voor het afbramen van de onderdelen (2); elastiek, plakband en wasknijpers voor het bij elkaar houden van de gelijmde onderdelen (3). Plastic onderdelen met een zacht afwasmiddel reinigen en vanzelf laten drogen, zodat de verf en de decals beter hechten. Controleer voor het lijmen of de onderdelen passen; lijm dun opbrengen. Chroom en verf van de lijmvlakken ver wijderen. Kleine onderdelen verven voordat ze van het raam worden verwijderd (4) (5). Verf goed laten drogen, dan pas verdergaan met de montage. Elke decal afzonderlijk uitsnijden en ca. 20 sec. in warm water dopen. De decal op de aangegeven plaats van het papier schuiven en met vloeipapier aandrukken.

GB: ATTENTION: Read the instructions thoroughly prior to assembly. Each component is numbered (1). Adhere to specified sequence of assembly. Tools required: knife and file for removal of components from frame (2); rubber band, adhesive tape and clothes pegs for clamping components together after applying adhesive (3). Clean plastic components in a mild detergent solution and allow to air-dry so that paint and transfers adhere better. Prior to applying adhesive, check to see whether the components fit together; apply adhesive sparingly. Remove chrome and paint from the contact surfaces. Paint small components before removing them from the frame (4) (5). Allow paint to dry well, and only then continue to assemble. Cut out each transfer individually and immerse in warm water for approx. 20 seconds. Slide transfer off paper and into designated position, then press on with blotting paper.

F: ATTENTION : lisez bien la notice de montage avant de commencer. Chaque pièce est numérotée (1). Respectez l'ordre des opérations. Outils nécessaires : couteau et lime pour ébarber les pièces (2); élastiques, ruban adhésif et pinces à linge pour maintenir les pièces collées (3). Nettoyez les pièces en matière plastique dans une solution douce de produit de lavage et faites-les sécher à l'air afin que la peinture et les décalcomanies tiennent mieux. Avant de mettre la colle, vérifiez si les pièces s'adaptent bien les unes aux autres; mettez peu de colle. Enlevez le chrome et la peinture des surfaces de collage. Peignez les petites pièces avant de les détocher de la grappe (4)(5). Laissez bien sécher la peinture avant de poursuivre l'assemblage. Découpez chaque décalcomanie séparément et plongez-la dans de l'eau chaude pendant 20 secondes environ. A l'endroit marqué, faites glisser le motif pour le séparer du papier et pressez-le sur emplacement avec du papier buvard.

E: ¡Atención! Antes de comenzar con el ensamblaje, leer detenidamente las instrucciones. Cada pieza va numerada (1). Téngase en cuenta el orden de operaciones del ensamblaje. Herramientas necesarias: Cuchilla y lima para desbarbar las piezas (2). Cintas de goma, cinta adhesiva y pinzas de ropa para sujetar las piezas pegadas (3). Lavar las piezas de plástico en una solución de detergente suave y dejar que se sequen al aire para mejorar así la adhesión de la pintura y de las calcomanías. Antes de aplicar el pegamento comprobar si las piezas quedan correctamente adaptadas. Aplicar el pegamento sin excederse. Alejar de las superficies de pegado el cromado y la pintura. Pintar las piezas pequeñas antes de desprenderlas de su sujeción (4) (5). Antes de proseguir con el ensamblaje, dejar que se seque bien la pintura. Recortar las calcomanías una por una y sumergirlas durante unos 20 segundos en agua caliente. Deslizar del papel la calcomanía en el lugar adecuado y apretarla colocando encima de ella papel secante.

I: ATTENZIONE: Prima dell'assembloggio leggere attentamente le istruzioni di montaggio. Ogni pezzo è numerato (1). Tener presente la successione delle fasi di assembloggio. Attrezzi necessari: coltello e lima per togliere la sbavatura dai pezzi (2), nastro adesivo e mollette da bucato per tenere insieme i pezzi singoli dopo averli incollati (3). Lavare i particolari in plastica con un detergente delicato e lasciarli asciugare all'aria, per una migliore adesione dello strato di colore e della figura decalcabile. Prima di incollare, verificare che i pezzi si abbinino bene tra di loro; applicare il collante con parsimonia. Togliere cromo e colore dalle superfici da incollare.
Dipingere i piccoli accessori sul supporto prima di rimuoverli (4) (5). Far seccare bene la vernice prima di proseguire con l'assembloggio. Ritagliare singolarmente ogni figura ed immergerla in acqua tiepida per 20 secondi circa. Applicare il motivo nella posizione segnata e tamponarlo con carta assorbente.

S: OBS: Läs instruktionerna noga igenom innan du sätter modellen samman. Varenda detalj är numrerad (1). V g beakta följden i sammansättningsstegen. Verktyg, som du kommer att behöva : kniv och fil för att skrapa detaljerna rena (2), gummiringar, tejp och klädnypor för att hålla samman de limmade detaljerna (3). Rengör plastdetaljerna in en mild tvättmedelslösning och torka dem i luften för att lack och dekaler skall hålla bättre. Kolla, om detaljerna passar ihop innan du klistrar dem och använd limmet sparsamt. Avlägsna krom och lack från ytorna, som kommer att limmas ihop. Måla de små detaljerna innan du avlägsnar dem från ramen (4) (5). Låt lacket riktigt torka igenom innan du fortsätter med sammansättningen. Skär av varje dekalmotiv enskilt och doppa det i varmt vatten i ca 20 sekunder. Flytta motivet bort från papperet genom att trycka vid det angivna stället och tryck fast med löskpapper.

DK: BEMÆRK: Inden sammensætningen begyndes, skal byggevejledningen læses godt igennem. Hver del er nummereret (1). Rækkefølgen af monteringstrinnene skal overholdes. Nødvendigt værktøj: Kniv og fil til afgratning af delene (2); gummibånd, tape og tøjklemmer til at holde de klæbede (3) enkeltdele sammen. Plastikdelene renses i en mild sæbelud og lufttørres så malingen og overføringsbillederne bedre kan hæfte. Inden påførelsen kontrolleres om delene passer; limen påføres sparsommeligt. Krom og farve fjernes fra klæbefladerne. De små dele males inden de fjernes fra rammen (4) (5). Lad farven tørre godt inden sammensætningen fortsættes. Overføringsbilledernes motiver skæres ud enkeltvis og dyppes ca. 20 sek. i varmt vand. Skub motivet fra papiret og tryk det fast med trækpapir.

GR: ΠΡΟΣΟΧΗ: Πριν τη συναρμολόγηση, διαβάστε καλά τις οδηγίες. Κάθε εξάρτημα είναι αριθμημένο (1). Προσέξτε τη σειρά "των βημάτων" συναρμολόγησης. Απαιτούμενα εργαλεία: μαχαίρι και λίμα για τη λείανση των εξαρτημάτων (2), λαστιχένια ταινία, κολλητική ταινία και μανταλάκια για τη συγκράτηση των κολλημένων μεμονωμένων εξαρτημάτων (3). Καθαρίστε τα πλαστικά εξαρτήματα μέσα σε ένα "μαλακό" καθαριστικό διάλυμα και στεγνώστε τα στον αέρα, ώστε να υπάρξει καλύτερη πρόσφυση του χρώματος και των χαλκομανιών. Πριν το κόλλημα, ελέγξτε αν ταιριάζουν μεταξύ τους τα εξαρτήματα. Επαλείψτε οικονομικά την κόλλα. Απομακρύνετε από τις επιφάνειες επικόλλησης, χρώμιο και βαφή. Βάψτε τα μικρά εξαρτήματα, πριν απομακρυνθούν από το πλαίσιο (4) (5). Αφήστε να στεγνώσουν καλά τα χρώματα και ύστερα συνεχίστε τη συναρμολόγηση. Κόψτε ξεχωριστά το κάθε μοτίβο των χαλκομανιών και βουτήξτε το σε ζεστό νερό για περ. 20 δευτερόλεπτα. Απομακρύνετε το μοτίβο από το χαρτί, στο σημαδεμένο σημείο και πιέστε το με το στουπόχαρτο.

N: OBS! Les nøye igjennom monteringsanvisningen før sammenbyggingen. Hver del er nummerert (1). Følg rekkefølgen på monteringstrinnene. Nødvendig verktøy: Kniv og fil for fjerning av grader på delene (2), gummibånd, tape og klesklyper for å holde sammen de limede enkeltdelene (3). Rengjør plastdelene i mildt såpevann og la dem lufttørke, slik at fargen og bildene sitter bedre. Før pålimingen må det kontrolleres om delene passer: Ta på litt lim. Fjern krom og farge på klebeflatene. Mal de små delene før de fjernes fra rammen (4) (5). La fargene tørke godt før sammenmonteringen fortsettes. Skjær ut hvert av motivene for seg og legg dem i varmt vann i ca. 20 sekunder. Skyv motivet fra papiret på det merkede stedet og trykk på med trekkpapir.

P: ATENÇÃO: Antes de iniciar a montagem leia atentamente o manual de construção. Todas as partes componentes são numeradas (1). Atentar para a sequência das etapas de montagem. Ferramentas necessárias: Faca e lixa para aparar a rebarba das peças (2), elástico, fita adesiva e molas de roupa para sustentar as peças (3) durante a colagem. As peças de matéria plástica devem ser limpas numa solução fraca de detergente e secas ao ar, de forma que a demão de tinta e os decalques tenham uma boa adesão. Antes de colar, verificar se as peças encaixam; utilizar a cola em pequena quantidade. Eliminar o cromado e a tinta das superfícies a serem coladas. Não passar cola nas peças que ainda se encontram fixas na grade de matéria plástica. Pintar as peças pequenas antes de retiró-las da grade (4) (5). Deixar a tinta secar completamente para depois continuar com a montagem. Cortar separadamente cada um dos decalques e mergulhá-los em água morna durante aproximadamente 20 segundos. Decalcar os motivos do papel na posição indicada e secar com mata-borrão.

FIN: HUOMIO: Lue rakennusohjeet huolellisesti ennen kokoonpanoa. Jokainen osa on numeroitu (1). Huomioi osien oikea asennusjärjestys. Tarvittavat työkalut: Veitsi ja viila osien ylimääräisten purseitten poistamiseen (2); kuminauha, teippiä ja pyykkipoikia yhteenliimattujen osien paikallaanpitämiseksi (3). Puhdista muoviosat miedolla pesuaineliuoksella ja anna niiden kuivua itsestään, jotta maali ja siirtokuvat tarttuvat niihin paremmin. Tarkasta ennen liimausta, että osat sopivat toisiinsa; levitä liimaa säästeliäästi. Poista kromaus ja maali liimapinnoista. Maalaa pienet osat ennen kuin irrotat ne pidinraameista (4) (5). Anna maalin kuivua kunnolla ennen kuin jatkat kokoonpanoa. Leikkaa jokainen siirtokuva erikseen irti ja upota lämpimään veteen n. 20 sekunniksi. Irrota kuvio paperin merkitystä kohdasta samalla painamalla imupaperi kuvion toista puolta vasten.

Read before you start!

RUS: Внимание: Перед сборкой хорошо прочитать руководство по монтажу. Каждая деталь пронумеро–вана (1). Соблюдать последовательность монтажа. Необходимые рабочие инструменты: нож и напиль–ник для зачистки деталей (2); резиновая лента, клейкая лента и зажимы для сушки белья для прижи–мания склеиваемых отдельных деталей (3). Детали из пластика очистить в растворе мягкого моющего средства и высушить на воздухе для того, чтобы краска и переводные картинки лучше прилипали. Перед приклеиванием проверить, подходят ли детали; клей наносить экономно. Хром и краску удалить с поверхностей склеивания. Небольшие детали покрасить перед тем, как они будут удалены из рамок (4) (5). Краску необходимо хорошо просушить, только после этого продолжать сборку. Каждую соответствующую переводную картинку отдельно вырезать и примерно на 20 секунд окунуть в теплую воду. На обозначенном месте картинку отделить от бумаги и прижать промокательной бумагой.

PL: UWAGA: Przed składaniem przeczytać dokładnie instrukcję montażu. Każda część jest ponu-merowana (1). Zwrócić uwagę na kolejność przeprowadzania poszczególnych punktów montażowych. Potrzebne narzędzia: nóż oraz pilnik do usunięcia zadziorów z poszczególnych elementów (2); taśma gumowa, taśma klejąca, klamerki do bielizny dla przytrzymania sklejonych elementów (3). Wymyć plastykowe części w wodzie z delikatnym środkiem myjącym oraz osuszyć na powietrzu, aby zapewnić lepszą przylepność farby oraz kalkomanii. Sprawdzić przed przyklejaniem, czy dane elementy pasują do siebie; nanosić klej oszczędnie. Usunąć chrom oraz farbę z powierzchni przeznaczonych do kleje-nia. Małe elementy pomalować jeszcze przed wycięciem z ramki (4) (5). Farbę dobrze wysuszyć, dopiero potem kontynuować składanie części. Wyciąć pojedynczo każdy z motywów kalkomanii i zanurzyć na 20 sekund w ciepłej wodzie. Ściągnąć motyw z papieru na oznaczone miejsce i docisnąć bibułą.

TR: DÝKKAT: Model yapýmýna baþlamadan önce açýklamalarý dikkatlice okuyunuz. Modelde kullanýlan her parçaya bir numara verilmiþtir(1). Montaj yapým sýrasýna dikkat ediniz. Gerekli el aletleri: Parçalarý baðlý bulunduklarý çerçeveden çýkarmak için maket býçaðý ve çapaklarýný almak için eðe(2). Yapýþtýrýý sürdükten sonra parçalarýn yapýþmasý iç in bir arada tutmaya yarayan paket lastiði, selo teyp ve çamaþýr mandalý(3). Boyanýn ve çýkartmalarýn daha iyi yapýþmasý ve kalýcý olmasý için plastik parçalarý deterjanlý suda temizleyip odada kurumaya býrakýnýz. Yapýþtýrýcý sürmeden önce parçalarýn karþýlýklý olarak birbirlerine tam uyup uymadýðýný kontrol ediniz, yapýþtýrýlacak yüzeylerde boya kalýntýsý ve krom varsa temizleyiniz. Yapýþkaný idareli kullanýnýz. Küçük parçalarý baðlý bulunduklarý çerçeveden çýkartmadan önce boyayýnýz (4) & (5). Boya iyice kuruduktan sonra montaja devam ediniz. Her çýkartmayý önce kaðýdý ile birlikte kesiniz ve yýlýk suda 20 saniye kadar bekletiniz. Çýkartmayý model üzerinde yapýþtýracaðýnýz yüzeye koyunuz, üzerinden kurutma kaðýdý ile hafifçe bastýrýrken çýkartmanýn altýndaki kaðýdý yavaþça çekiniz.

CZ: POZOR: Před sestavením montážního návodu důkladně pročíst. Každý díl je očíslován (1). Dbejte na pořadí montážních kroků. Potřebné nástroje: Nůž a pilník k odstranění výronků na dílech (2); pryžová páska, lepicí páska a kolíčky na prádlo pro přidržování lepených jednotlivých dílů (3). Díly z plastické hmoty vyčistit v roztoku jemného pracího prostředku a nechat vyschnout na vzduchu, za účelem zajištění lepší přilnavosti barevného nátěru a obtisků. Před nalepením zkontrolovat, zdali díly lícují; lepidlo nanášet úsporně. Chróm a barvu na lepených plochách odstranit. Malé díly natřít před jejich odstraněním z rámu (4) (5). Barvy nechat dobře proschnout, teprve potom pokračovat v sestavení. Každý motiv obtisku jednotlivě vyříznout a ponořit do teplé vody na dobu přibližně 20 sekund. Motiv na označeném místě z papíru odsunout a přitlačit pomocí stíracího papíru.

H: FIGYELEM: Az összeállítás előtt az építési útmutatót alaposan át kell olvasni. Minden alkatrészt számmal láttak el (1). A szerelési lépések sorrendjére ügyelni kell. Szükséges szerszámok: kés és reszelő az alkatrészek sorjátlanításához (2); gumiszalag, ragasztószalag és ruhacsipesz az összeragasztott alkatrészek megtartásához (3). A műanyag alkatrészeket lágy mosószeres oldatban kell tisztítani és a levegőn kell megszárítani, hogy a festékbevonat és a matricák jobban tapadjanak. A felragasztás előtt ellenőrizni kell, hogy az alkatrészek összeillenek-e; a ragasztóanyagot takarékosan kell felhordani. A krómot és festéket a ragasztási felületekről el kell távolítani. A kisméretű alkatrészeket a keretből történő eltávolítás előtt be kell festeni (4) (5). A festékeket hagyni kell jól megszáradni, az összeszerelést csak ezután szabad folytatni. Minden matrica-motívumot egyesével kell kivágni és kb. 20 másodpercre meleg vízbe kell áztatni. A motívumot a megjelölt helyen a papírról lecsúsztatni és itatóspapírral felnyomni.

SLO: OPOZORILO: Pred pričetkom sestavljanja preberi navodila zaEuporabo. Vsak del je označen (1). Pri sestavljanju upoštevaj navodila po točkah. Potrebno orodje: nožek in pilica zaločevanje delov (2), elastika, lepilni trak in kljukice za perilo za držanje zlepljenih delov (3). Plastične dele očisti z blagim praškom in posuši da se sloji barve in nalepke bolješe primejo.Pred lepljenjem obvezno preveri, če se deli pravilno prilegajo. Previdno nanesi lepilo. Iz površin, na katere nanašaš lepilo, najprej odstrani krom in barvo. Manjše dele pobarvaj preden jih odstraniš iz okvirja (4)(5). Barva naj se dobro posuši preden nadaljuješ s sestavljanjem. Vsako nalepko izreži in potopi vtoplo vodo (cca. 20 sekund), jo odstrani iz papirja, položi na odgovarjajoče mesto in pritisni s pivnikom.

SK: POZOR: Pred začatím stavby si pozorne preštudujte stavebný návod. Každý diel je očíslovaný (1). Dbajte na poradie montážnych krokov. Potrebné nástroje: Nôž aEpilník na oddelenie dielov zErámčeka a ich začistenie (2), gumičky do vlasov, lepiaca páska štipce na prádlo, pre pridržiavanie jednotlivých lepených dielov (3). Diely zEplastu odmastiť vEslabšom roztoku čistiaceho prostriedku (saponátu) aEnechať uschnúť na vzduchu za účelom lepšej priľnavosti lepidla, farieb aEnálepiek. Pred lepením skontrolovať, či diely lícujú. Lepidlo nanášať úsporne. Chróm aEfarbu na lepených miestach opatrne odstrániť. Malé diely nafarbiť ešte pred ich odobratím zErámčeka (4) (5). Farby nechať dobre zaschnúť, až potom pokračovať vEzostavovaní. Každú nálepku vystrihnúť jednotlivo aEponoriť do vlažnej vody približne na 20 sekúnd. Nálepku na príslušnom mieste modelu presunúť zEnosného papiera aEmierne ju pritlačiť kEpovrchu nosným papierom.

RO: ATENTIE!CITITI INSTRUCTIUNILE CU ATENTIE INAINTE DE ASAMBLARE. FIECARE COMPONENTA ESTE NUMEROTATA. ASAMBLATI IN ORDINEA INDICATA PE SCHEMA. PIESELE SE DESPRIND DE PE RAMA CU UN CUTTER.BAVURILE SE INLATURA CU O PILA FINA. CURATATI PIESELE CARE SE IMBINA DE GRASIMI,URME DE VOPSEA SU CURATATI CU O SOLUTIE DE DETERGENT. VOPSITI PIESELE MICI INAINTE DE DESPRINDEREA DE PE RAMA. LASATI VOPSEAUA SA SE USUCE BINE SI NUMAI APOI CONTINUATI ASAMBLAREA. TAIATI FIECARE TRANSFER INDIVIDUAL SI IMERSATI IN APA CALDA CCA 20 SEC. TRANSFERATI IN POZITIA DORITA APOI APASATI CU O HARTIE. FOLOSITI NUMAI ADEZIVI SI VOPSELE REVELL.

BG: ВНИМАНИЕ! Следвайте указаната схема. Всяка част е номерирана. Спазвай те последователността на етапите на сглобяван ето. Необходими инструменти: нож и пила за отстраняване или и зпилване на отделните части; гумена лента, лейкопласт и щипки за пране за да задържите заедно съединените части след залепването им. Пластмасови те елементи да се почистат в лек разтвор от вода и перилен препарат, да се изплакнат и да се остават да изсъхнат, за да се постигне по-добро слепване на боята иливаденката. Нанесете боята върху малките части преди да ги от делите от шаблона. Оставете боята да изсъхне преди да продължите със сгл обяването. Преди нанасяне на лепилото изстърже те боята от повърхностите за слепване. Преди залепване проверете дали ча стите пасват идеално. Нанесете малко лепило. Изрежете по отделно всяка е дна ваденка и я потопете в топла вода за около 20 секунди. Отлепете ваденка та от указаното място на хартията и я попийте леко с попивателната харти я.

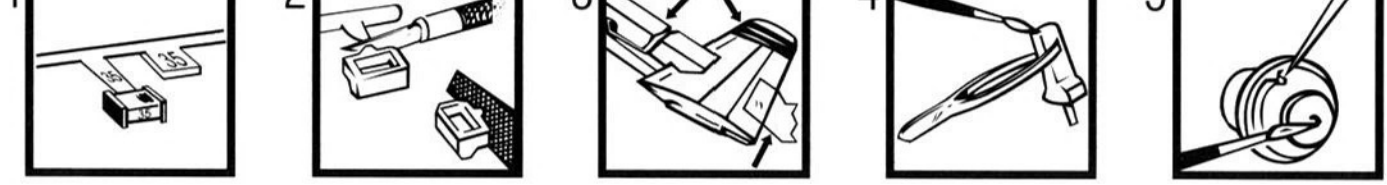

Verwendete Symbole/Used Symbols

Bitte beachten Sie folgende Symbole, die in den nachfolgenden Baustufen verwendet werden.
Veuillez noter les symboles indiqués ci-dessous, qui sont utilisés dans les étapes suivantes du montage.
Sírvanse tener en cunta los símbolos facilitados a continución, a utilizar er las siguientes fases de construcción.
Si prega di fare attenzione ai seguenti simboli che vengono usati nei susseguenti stadi di costruzione.
Huomioi seuraavat symbolit, joita käytetään seuraavissa kokoamisvaiheissa.
Legg merke til symbolene som benyttes i monteringstrinnene som følger.
Proszę zważać na następujące symbole, które są użyte w poniższych etapach montażowych
Daha sonraki montaj basamaklarında kullanilacak olan, aşağdaki sembollere lütfen dikkat edin.
Kérjük, hogy a következő szimbólumokat, melyek az alábbi építési fokokban alkalmazásra kerülnek, vegyék figyelembe.

Please note the following symbols, which are used in the following construction stages.
Neem a.u.b. de volgende symbolen in acht, die in de onderstaande bouwfassen worden gebruikt.
Por favor, preste atenção aos símbolos que seguem pois os mesmos serão usados nas próximas etapas de montagem.
Observera: Nedanstående piktogram används i de följande arbetsmomenten.
Læg venligst mærke til følgende symboler, som benyttes i de fø gende byggefasser.
Пожалуйста, обратите внимание на следующие символы, которые используются в последующих операциях сборки.
Παρακλώ προσέξτε τα παρακάτω σύμβολα, τα οποία χρησιμοποιούνται στις παρακάτω βαθμίδες συναρμολόγησης.
Dbejte prosím na dále uvedené symboly, které se používají v následujících konstrukčních stupních.
Prosimo za Vašu pozornost na sledeče simbole ki se uporabljajo v naslednjih korakih gradbe.

Kleben
Glue
Coller
Lijmen
Engomar
Colar
Incollare
Limmas
Liimaa
Klæbning
Lim
Клеить
Przykleić
κόλλημα
Yapıştırma
Lepení
ragasztani
Lepiti

Nicht kleben
Don't glue
Ne pas coller
Niet lijmen
No engomar
Não colar
Non incollare
Limmas ej
Älä liimaa
Må ikke klæbes
Ikke lim
Не клеить
Nie przyklejać
μη κολλάε
Yapıştırmayın
Nelepit
nem szabad ragasztani
Ne lepiti

Klarsichtteile
Clear parts
Pièces transparentes
Transparente onderdelen
Limpiar las piezas
Peça transparente
Parte transparente
Genomskinliga detaljer
Läpinäkyvät osat
Gennemsigtige dele
Gjennomsiktige deler
Прозрачные детали
Elementy przezroczyste
διαφανή εξαρτήματα
Şeffaf parçalar
Prúzračné díly
áttetsző alkatrészek
Deli ki se jasno vide

Abziehbild in Wasser einweichen und anbringen
Soak and apply decals
Mouiller et appliquer les décalcomanies
Transfer in water even laten weken en aanbrengen
Remojar y aplicar las calcomanías
Pôr de molho em água e aplicar o decalque
Immergere in acqua ed applicare decalcomanie
Blöt och fäst dekalerna
Kostuta siirtokuva vedessä ja asela paikalleen
Overføringsbilledet lægges i blød og anbringes
Dypp bildet i vann og sett det på
Переводную картинку намочить и нанести
Zmiękczyć kalkomanię w wodzie a następnie nakleić
βουτήξτε τη χαλκομανία στο νερό και τοποθετείστε την
Çıkartmayı suda yumuşatin ve koyun
Oblisk namočit ve vodě a umístit
a matricát vízben beáztatni és felhelyezni
Preslikač potopiti v vodo in zatem nanašati

Anzahl der Arbeitsgänge
Number of working steps
Nombre d'étapes de travail
Het aantal bouwstappen
Número de operaciones de trabajo
Número de etapas de trabalho
Numeri di passaggi
Antal arbetsmoment
Työvaiheiden lukumäärä
Antal arbeidsforløb
Antall arbeidstrinn
Количество операций
Liczba operacji
αριθμός των εργασιών
İş safhalarının sayısı
Počet pracovních operací
a munkafolyamatok száma
Številka koraka montaže

Klebeband
Adhesive tape
Dévidoir de ruban adhésif
Plakband
Cinta adhesiva
Fita adesiva
Nastro adesivo
Tejp
Teippi
Tape
Tape
Клейкая лента
Taśma klejąca
κολλητική ταινία
Yapıştırma bandı
Lepicí páska
ragasztószalag
Traka z lepilom

Bauteile trocknen lassen
Laisser sécher les pièces
Dejar secar las piezas
Deixar secar os componentes
La delene tørke
Allow the parts to dry
Oderdelen laten drogen
far asciugarsi i componenti
Anna osien kuivua
Låt byggdelarna torka
Lad komponenterne tørre
Czesci pozostawic do wyschniecia
Yapi parçalarini kurumaya birakiniz
Jednotlivé díly nechte zaschnout
Αφηστε τα μερη να στεγνωσουν
Alkatrészeket hagyja száradni
Pustite da sestavni deli posušijo
Дать деталям высохнуть

*

Zur Anbringung der Abziehbilder empfohlen
Recommended for affixing the decals
Recommandé pour l'application des décalcomanies
Aanbevolen voor het aanbrengen van de transfers
Recomendado para fijar las calcas
Posição recomendada para aplicar os decalques
Raccomandato per applicare le decalcomanie
Rekommenderas för montering av dekaler
Anbefales til påsætning og placering af decals
Рекомендуется использовать для фиксации переводных
картинок на поверхности модели
Zalecane do nanoszenia kalkomanii
Συνιστάται για την επικόλληση των ετικετών.
Dekallerin yapış, tınlmasında kullanılması tavsiye edilir
Připravek na zlepšení přilnavosti obtisků
Matrica ragyzó
Priporočljivo za pritrjevanje nalepk
Odporúčané na zlepšenie priľnavosti nálepiek
RECOMANDAT PENTRU APLICAREA ACTIBILDURILOR
Подходящо за фиксация на картинки върху повърхността на модела

*

Zur Anbringung der Klarteile empfohlen
Recommended to fix clear parts
Recommandé pour fixer les pièces transparentes
Aanbevolen voor het aanbrengen van transparante delen
Recomendado para fijar piezas transparentes
Recomendado para colar peças transparentes
Consigliato per fissare pezzi trasparenti
Rekommenderas för fastsättning av transparenta delar
Suositellaan läpinäkyvien osien kiinnittämiseen
Anbefales til fastgørelse af gennemsigtige dele
Anbefales til å feste klare deler
Рекомендуется для крепления смотровых частей
Zalecany do mocowania przezroczystych elementów
Συνιστάται για την τοποθέτηση διαφανών στοιχείων
Şeffaf parçaları birleştirmede tavsiye edilir
Doporučeno pro připevnění průzračných částí
Átlátszó alkatrészek felerősítéséhez ajánlott
Priporočeno za namestitev prozornih delov
Doporučuje sa pre montáž priesvitných prvkov
Recomandat pentru fixarea pieselor transparente
Препоръчва се за закрепване на прозрачни части

Dry-brushing: mit dem trockenen Flachpinsel etwas Farbe aufnehmen, Pinsel abstreifen, bis fast keine Farbe am Pinsel verbleibt, und dann das entsprechende Bauteil bemalen.

Dry-brushing: with the dry flat brush take up some colour, wipe the brush so that hardly any colour remains and then paint the component.

Effet Dry-brushing: prendre un peu de peinture sur une brosse plate (pinceau plat), frotter la brosse (sur le bord d'un bout de carton) jusqu'à ce qu'il ne reste pratiquemet plus de peinture, et enfin peindre le sujet.

Dry-brushing: met een plat penseel wat verf opnemen, het penseel afstrijken tot er bijna geen verf meer op het penseel blijft en dan het betrokken onderdeel beschilderen.

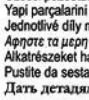

Gleichen Vorgang auf der gegenüberliegenden Seite wiederholen
Repeat same procedure on opposite side
Opérer de la même façon sur l'autre face
Dezelfde handeling herhalen aan de tegenoverliggende kant
Realizer el mismo procedimiento en el lado opuesto
repetir o mesmo procedimento utilizado no lado oposto
Stessa procedura sul lato opposto
Upprepa proceduren på motsatta sidan
Toista sama toimenpide kuten viereisellä sivulla
Det samme arbejde gentages på den modsattiggende side
Gjenta prosedyren på siden tvers overfor
Повторять такую же операцию на противоположной стороне
Taki sam przebieg czynności powtórzyć na stronie przeciwnej
επαναλάβετε την ίδια διαδικασία στην απέναντι πλευρά
Ayni işlemi karşi tarafta tekrarlayin
Stejný postup zopakovat na protilehié straně
ugyanazt a folyamatot a szemben található oldalon megismételni
Isti postopek ponoviti in na suprotni strani

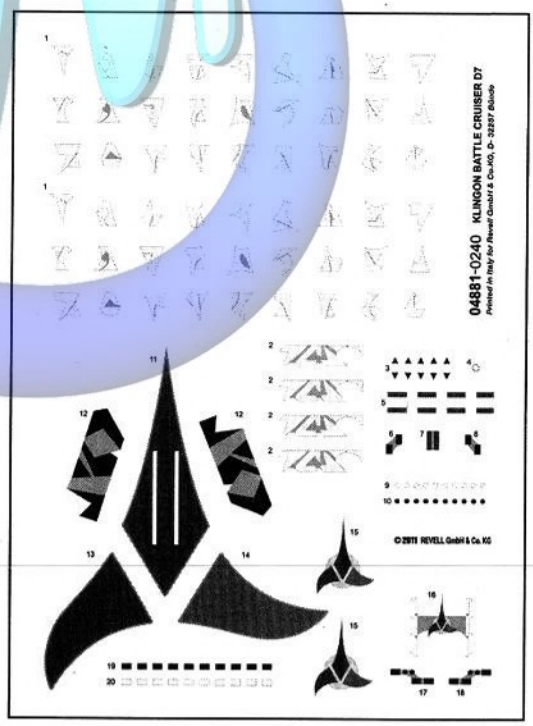

*

Nicht enthalten Not included Non fourni	Behoort niet tot de levering No incluido Non compresi	Não incluído Ikke medsendt Ingår ej	Ikke inkluderet Eivät sisälly Δεν ονμπεριλαμβάνεται	Не содержится Nem tartalmazza Nie zawiera	Ni vsebovano Içerisinde bulunmamaktadır Není obsaženo

Benötigte Farben/Used Colors

Benötigte Farben Required colours	Peintures nécessaires Benodigde kleuren	Pinturas necesarias Tintas necessárias	Colori necessari Använda färger	Tarvittavat värit Du trenger følgende farger	Nødvendige farger Необходимые краски	Potrzebne kolory Απαιτούμενα χρώματα	Gerekli renkler Potřebné barvy	Szükséges szinek. Potrebne barve
A		**B**		**C**		**D**		**E**
60%	**+ 40%**	**80%**	**+ 20%**	**80%**	**+ 20%**	**60%**	**+ 40%**	
heilgrau, matt 76	**weiß, matt 5**	**grau, matt 57**	**weiß, matt 5**	**weiß, matt 5**	**heilgrau, matt 76**	**steingrau, matt 75**	**weiß, matt 5**	**schwarz, glänzend 7**
light grey, matt	white, matt	grey, matt	white, matt	white, matt	light grey, matt	stone grey, matt	white, matt	black, gloss
gris clair, mat	blanc, mat	gris, mat	blanc, mat	blanc, mat	gris clair, mat	gris pierre, mat	blanc, mat	noir, brillant
lichtgrijs, mat	wit, mat	grijs, mat	wit, mat	wit, mat	lichtgrijs, mat	steengrijs, mat	wit, mat	zwart, glansend
gris claro, mate	blanco, mate	gris, mate	blanco, mate	blanco, mate	gris claro, mate	gris pizarra, mate	blanco, mate	negro, brillante
cinzento-claro, mate	branco, fosco	cinzento, mate	branco, fosco	branco, fosco	cinzento-claro, mate	cinzento pedra, mate	branco, fosco	preto, brilhante
grigio chiaro, opaco	bianco, opaco	grigio, opaco	bianco, opaco	bianco, opaco	grigio chiaro, opaco	grigio roccia, opaco	bianco, opaco	nero, lucente
ljusgrå, matt	vit, matt	grå, matt	vit, matt	vit, matt	ljusgrå, matt	stengrå, matt	vit, matt	svart, blank
vaaleanharmaa, matta	valkoinen, himmeä	harmaa, matta	valkoinen, himmeä	valkoinen, himmeä	vaaleanharmaa, matta	kivenharmaa, matta	valkoinen, himmeä	musta, kiiltävä
lysegrå, mat	hvid, mat	grå, mat	hvid, mat	hvid, mat	lysegrå, mat	stengrå, mat	hvid, mat	sort, skinnende
lysgrå, matt	hvit, matt	grå, matt	hvit, matt	hvit, matt	lysgrå, matt	steingrå, matt	hvit, matt	sort, blank
светло-серый, матовый	белый, матовый	серый, матовый	белый, матовый	белый, матовый	светло-серый, матовый	серый каменистый, матовый	белый, матовый	черный, блестящий
jasnoszary, matowy	biały, matowy	szary, matowy	biały, matowy	biały, matowy	jasnoszary, matowy	szary kamien., matowy	biały, matowy	czarny, błyszczący
κρι ανοιχτό, ματ	λευκό, ματ	γκρι, ματ	λευκό, ματ	λευκό, ματ	κρι ανοιχτό, ματ	γκρι πέτρας, ματ	λευκό, ματ	μαύρο, γυαλιστερό
açik gri, mat	beyaz, mat	gri, mat	beyaz, mat	beyaz, mat	açik gri, mat	taş grisi, mat	beyaz, mat	siyah, parlak
világosszürke, matt	bilá, matná	šedá, matná	bilá, matná	bilá, matná	világosszürke, matt	kamenně šedá, matná	bilá, matná	černá, lesklá
světle šedivá, matná	fehér, matt	szürke, matt	fehér, matt	fehér, matt	světle šedivá, matná	kőszürke, matt	fehér, matt	fekete, fényes
svetlosiva, brez leska	bela, mat	siva, mat	bela, mat	bela, mat	svetlosiva, brez leska	kamen siva, mat	bela, mat	črna, bleskajoča

F	**G**	**H**		**I**	**J**	**K**
		50%	**+ 50%**			
gold, metallic 94	**aluminium, metallic 99**	**gelb, glänzend 12**	**farblos, matt 2**	**weiß, seidenmatt 301**	**rot, klar 731**	**lichtgrün, matt 55**
gold, metallic	aluminium, metallic	yellow, gloss	clear, matt	white, silky-matt	red, clear	light green, matt
or, métalique	aluminium, métalique	jaune, brillant	incolore, mat	blanc, satiné mat	rouge, clair	vert clair, mat
goud, metallic	aluminium, metalic	geel, glansend	kleuloos, mat	wit, zijdemat	rood, helder	lichtgroen, mat
oro, metalizado	aluminio, metalizado	amarillo, brillante	incoloro, mate	blanco, mate seda	rojo, claro	verde luz, mate
ouro, metálico	alumínio, metálico	amarelo, brilhante	incolor, fosco	branco, fosco sedoso	vermelho, claro	verde-luz, fosco
oro, metallico	alluminio, metallico	giallo, lucente	transparente, opaco	bianco, opaco seta	rosso, chiaro	verde chiaro, opaco
guld, metallic	aluminium, metallic	gul, blank	färglös, matt	vit, sidenmatt	röd, klar	ljusgrön, matt
kulta, metallikiilto	alumiini, metallikiilto	keltainen, kiiltävä	väritön, himmeä	valkoinen, silkinhimmeä	punainen, kirkas	vaaleanvihreä, himmeä
guld, metallak	aluminium, metallak	gul, skinnende	farveløs, mat	hvid, silkemat	rød	lysende grøn, mat
guld, metallic	aluminium, metallic	gul, blank	klar, matt	hvit, silkematt	rød	lysegrønn, matt
золотой, металлик	алюминиевый, металлик	желтый, блестящий	бесцветный, матовый	белый, шелковисто-матовый	красный	зеленый светящийся, матовый
złoto, metaliczny	aluminium, metaliczny	żółty, błyszczący	bezbarwny, matowy	biały, jedwabisto-matowy	czerwień	świetlistozielony, matowy
χρυσαφί, μεταλλικό	αλουμινίου, μεταλλικό	κίτρινο, γυαλιστερό	άχρωμο, ματ	λευκό, μετξωτό ματ	κόκκινο, διαυγές	πράσινο φωτός, ματ
altın, metalik	alüminyum, metalik	sarı, parlak	renksiz, mat	beyaz, ipek mat	kirmizi, şeffaf	ışık yeşili, mat
zlatá, metalíza	hliníková, metalíza	žlutá, lesklá	bezbarevná, matná	bílá, hedvábně matná	červená, čirá	světlezelená, matná
arany, metáll	aluminium, metáll	sárga, fényes	színtelen, matt	fehér, selyemmatt	piros, áttetszö	világító zöld, matt
zlatna, metalik	aluminijum, metalik	rumena, bleskajoča	brezbravna, mat	bela, svila mat	rdeča, jasna	svetlo zelena, mat

D: Beiliegenden Sicherheitstext beachten und nachschlagebereit halten.
E: Please note the enclosed safety advice and keep safe for later reference.
F: Respecter les consignes de sécurité ci-jointes et les conserver à portée de main.
NL: Houdt u aan de bijgaande veiligheidsinstructies en hou deze steeds bij de hand.
E: Observar y siempre tener a disposición este texto de seguridad adjunto.
I. Seguire le avvertenze di sicurezza allegate e tenerle a portata di mano.
P: Ter em atenção o texto de segurança anexo e guard-lo para consulta.
S: Beakta bifogad säkerhetstext och håll den i beredskap.
FIN: Huomioi ja säilytä oheiset varoitukset.
DK: Overhold vedlagte sikkerhedsanvisninger og hav dem liggende i nærheden.

N: Ha alltid vedlagt sikkerhetstekst klar til bruk.
RUS: Соблюдать прилагаемый текст по технике безопасности, хранить его в легко доступном месте.
PL: Stosowaç si´ do zaàczonej karty bezpieczeƒstwa i mieç jà stale do wglàdu.
GR: ροσ ξτε τις συνημμ νες υποδείξεις ασ άλειας και υλάξτε τις τσι ώστε να τις χ τε παντα σε διαθ σή σας.
TR: Ekteki güvenlik talimatlarını dikkate alıp, bakabileceginiz bir sekilde muafaza ediniz.
CZ: Dbejte na pfiiloÏen˜ bezpeãnostní text a mûjte jej pfiipraven˜ na dosah.
H: A mellékelt biztons·gi szöveget vegye figyelembe és tartsa fellapoz·sra készen!
SLO: PriloÏena varnostna navodila izvajajte in jih hranite na vsem dostopnem mestu.

Dieser Bausatz wurde in mehrfachen Qualitäts- und Gewichtskontrollen auf Vollständigkeit überprüft. Reklama-tionen können nur bearbeitet werden, wenn die **Bauanleitung**, das aus der Kartonage herausgeschnittene **EAN-Strichcode-Feld** und der **Kassenbon** eingeschickt werden. Bitte haben Sie Verständnis dafür, dass wir nur Gewährleistung bei aktuellen Artikeln übernehmen können, die im Zeitraum der letzten 24 Monate erworben worden sind. **Unfrei eingesandte Reklamationssendungen werden von uns nicht angenommen!**
„Einzelteile für Umbauten können gegen Vorkasse erworben werden". Unsere Adresse: Revell GmbH & Co. KG, Abteilung X, Henschelstr. 20-30, 32257 Bünde. Dieser Direktservice gilt für die Länder: Deutschland, Benelux, Österreich, Frankreich, Großbritannien. Reklamationen aus den übrigen Ländern werden über die jeweiligen Distributeure abgewickelt. Bitte kontakten Sie Ihren Händler.

This Model Kit has been subject to extensive quality and weight checks during the manufacturing process to ensure it leaves our warehouse in perfect condition. We are only able to process applications for missing parts if the following procedure is followed. In all cases the following will be required before we are able to process any request: Original receipt (proof of purchase) original instruction sheets (will be returned) and the bar code cut out of the box. We may not be able to process requests for products that have been discontinued for more than 24 months. Products that are returned directly to us without prior authorisation by a company representative will not be accepted and returned to sender. Replacement parts for conversion or spares will continue to be available however they will incur a handling charge. Please write to: Department X Revell GmbH & Co. KG, Henschelstr 20-30, 32257 Buende.
This direct Service is only available in the following markets: Germany, Benelux, Austria, France & Great Britain, Revell GmbH & Co. KG, Orchad Mews, 18c High Street, Tring, Herts, HP23 5AH, Great Britain.
For all other markets please contact your local dealer or distributer directly.

Afin de vous donner entière satisfaction et pour nous assurer que tous les éléments nécessaires au montage de votre maquette sont présents dans la boîte, cet article a subi dans son intégralité divers contrôles qualitatifs ainsi que des contrôle de poids.
Si toutefois vous deviez nous faire part de certaines réclamations, nous vous prions de bien vouloir vous adresser à votre revendeur habituel, muni de la notice de montage, du code EAN découpé sur la boîte, ainsi que de votre ticket de caisse.
Le SAV ne sera assuré que pour les articles ayant été acquis depuis moins de 24 mois.
Les pièces de rechange utilisées pour la transformation de maquettes pourront être obtenues en pré-paiement. Dans le cas où vous n'obtiendriez pas satisfaction, vous pouvez vous adresser directement à notre service SAV à l'adresse suivante: REVELL GmbH & Co.KG, Abteilung X, Henschelstraße 20-30, D-32257 Bünde ou Revell GmbH & Co. KG, 14 B, rue du Chapeau Rouge, F-21000 Dijon, France.
Pour tous les autres marchés, merci de prendre contact avec votre detaillant òu distributeur.

Deze bouwdoos werd verscheidene malen volledig gecontroleerd op kwaliteit en gewicht. Klachten kunnen slechts in behandeling worden genomen indien de bouwhandleiding, de uit de doos geknipte EAN - streepjescode en de kassabon zijn meegezonden. Wij vragen om uw begrip dat wij alleen garantie kunnen geven voor huidige artikelen die binnen een periode van de laatste 24 maanden zijn gekocht. Onvolledig ingezonden klachten kunnen niet in behandeling worden genomen. Onderdelen voor ombouw kunnen tegen vooruitbetaling gekocht worden.
Ons adres is: Revell GmbH & Co. KG, Afdeling X, Henschelstrasse 20-30, 32257 Bünde. Duitsland. Deze directe service geldt alleen voor de volgende landen: Duitsland, Benelux, Oostenrijk, Frankrijk, Groot Brittannie.
Klachten afkomstig uit overige landen worden via de eventuele locale vertegenwoordigers van Revell afgewikkeld. Wij verzoeken U contact op te nemen met uw winkelier.

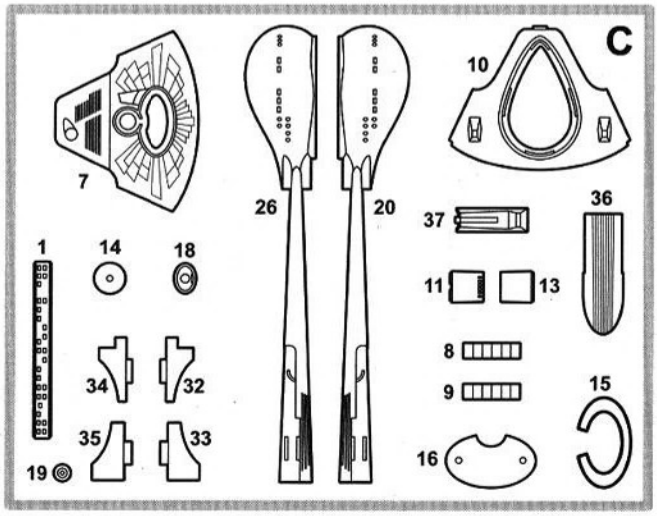
C
7
26
20
10
37
36
1
14
18
11
13
8
9
15
34
32
35
33
16
19

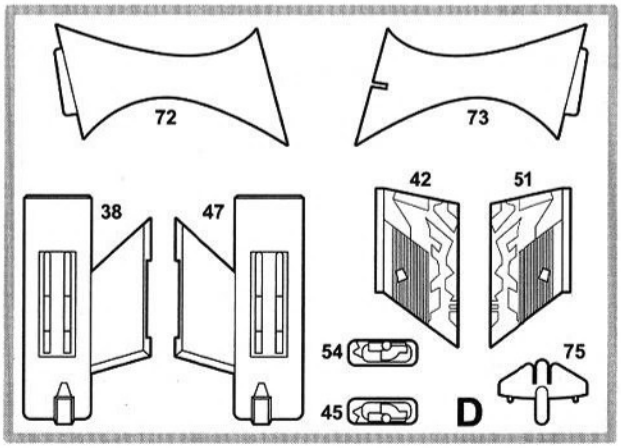
72
73
38
47
42
51
54
75
45
D

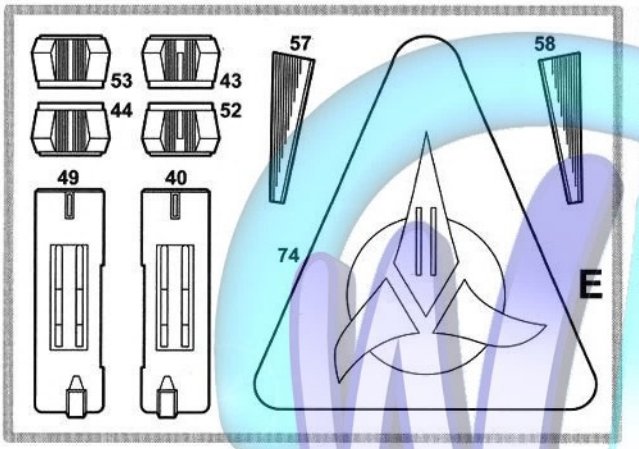
53
43
44
52
57
58
49
40
74
E

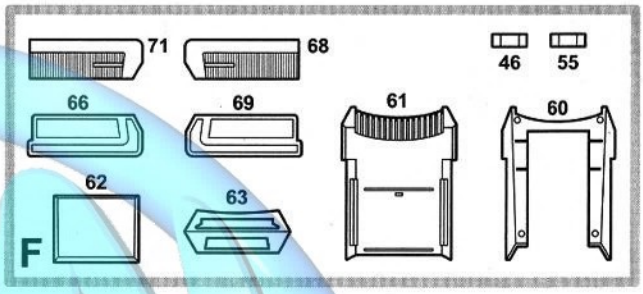
71
68
46
55
66
69
61
60
62
63
F

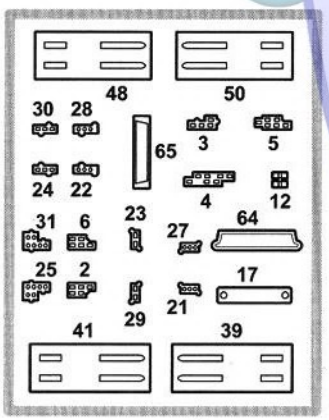
G
48
50
30
28
3
5
65
24
22
4
12
31
6
23
27
64
25
2
17
21
29
41
39

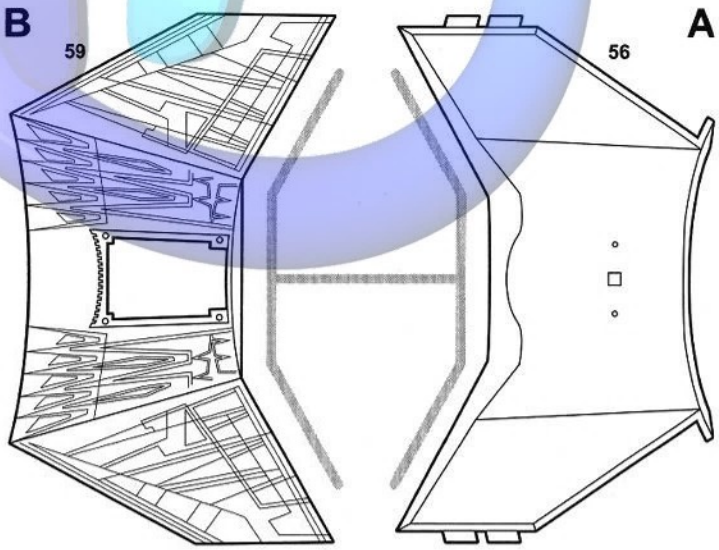
B
59
A
56

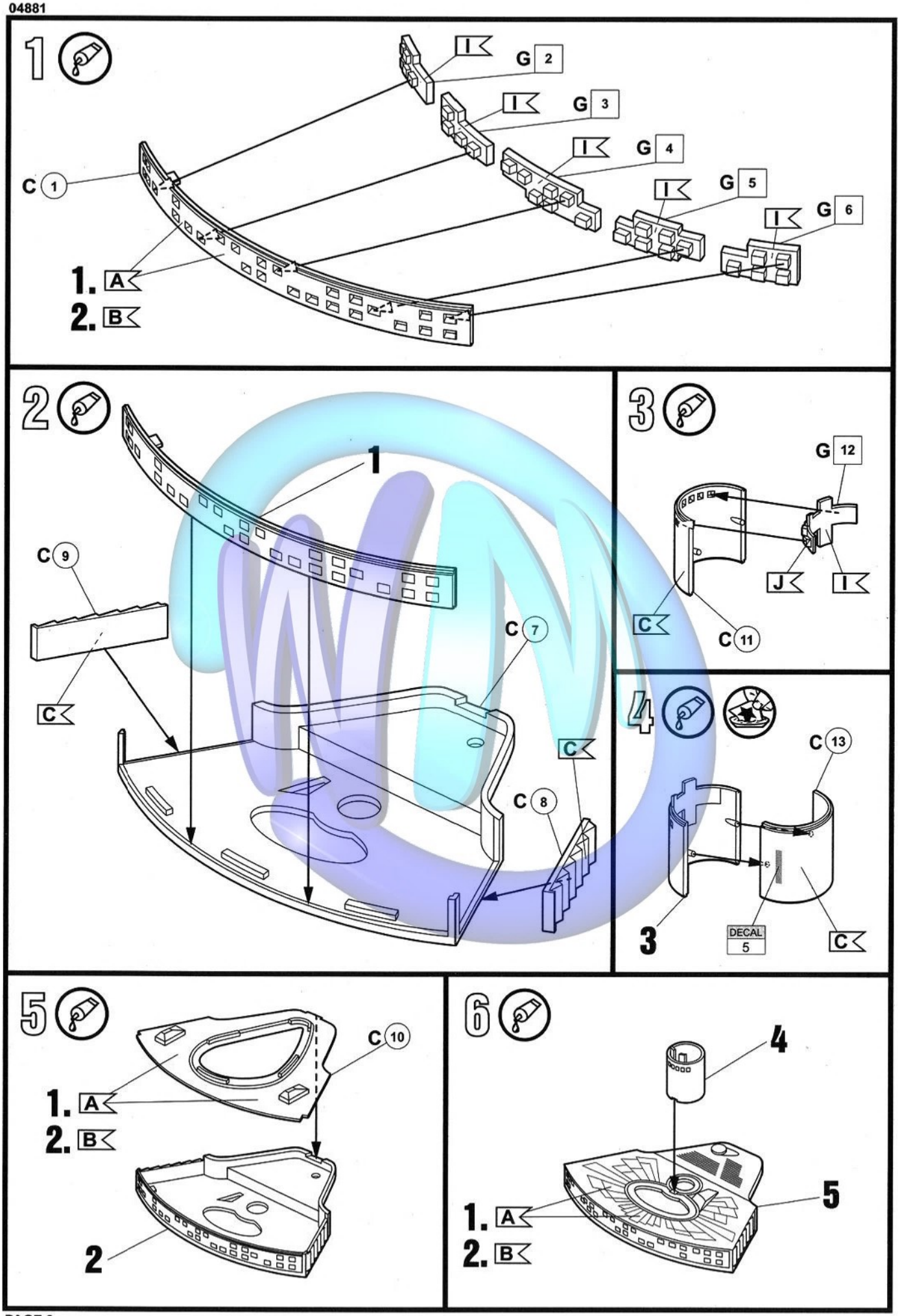
1
I
G 2
I
G 3
I
G 4
I
G 5
I
G 6
C 1
1. A
2. B
2
1
C 9
C
C 7
C
C 8
3
G 12
J
I
C
C 11
4
C 13
3
DECAL 5
C
5
C 10
1. A
2. B
2
6
4
5
1. A
2. B

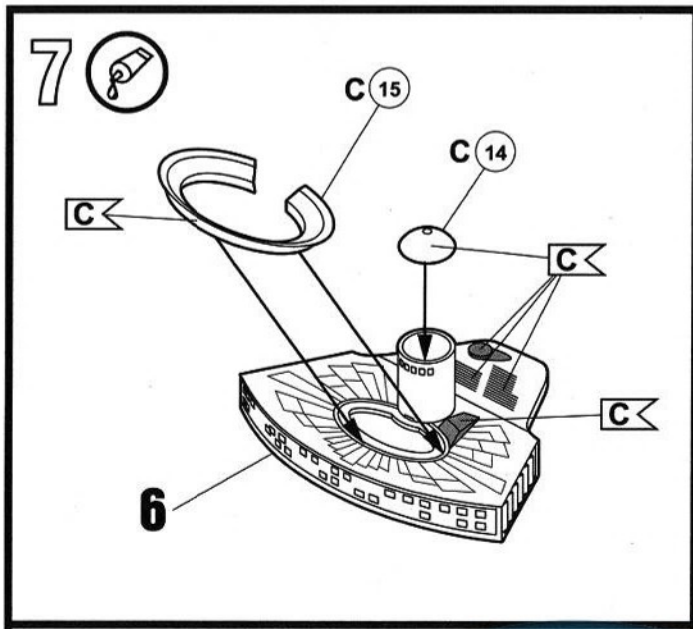
7
C 15
C 14
C
C
C
6

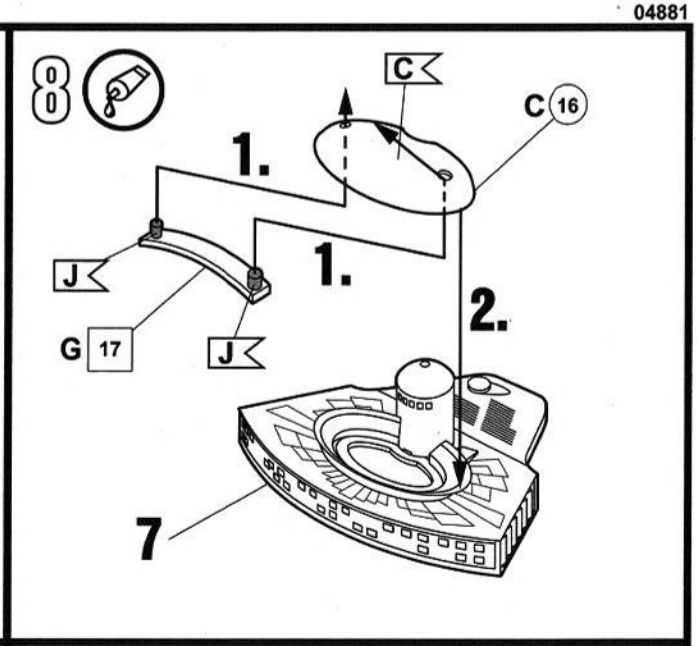
8
C
C 16
1.
1.
2.
J
G 17
J
7

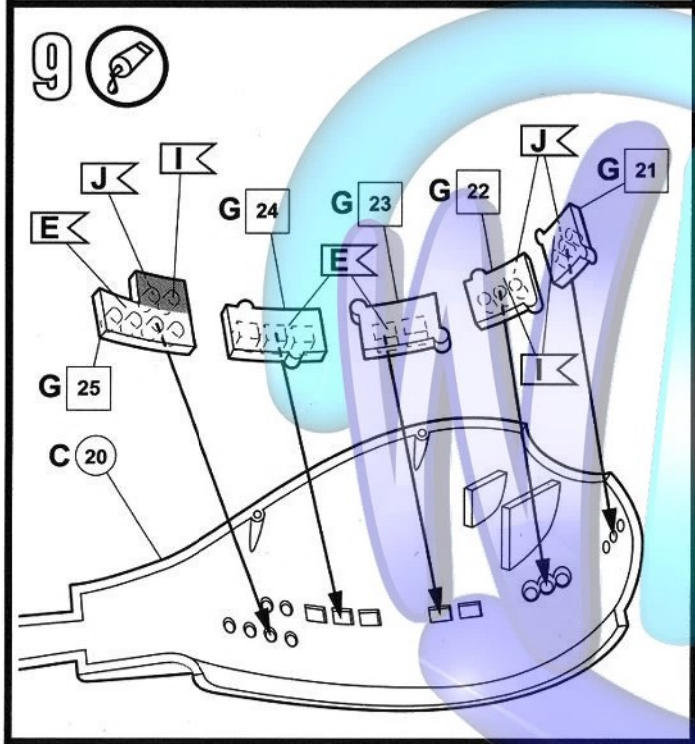
9
J
I
E
G 24
G 23
G 22
J
G 21
E
I
G 25
C 20

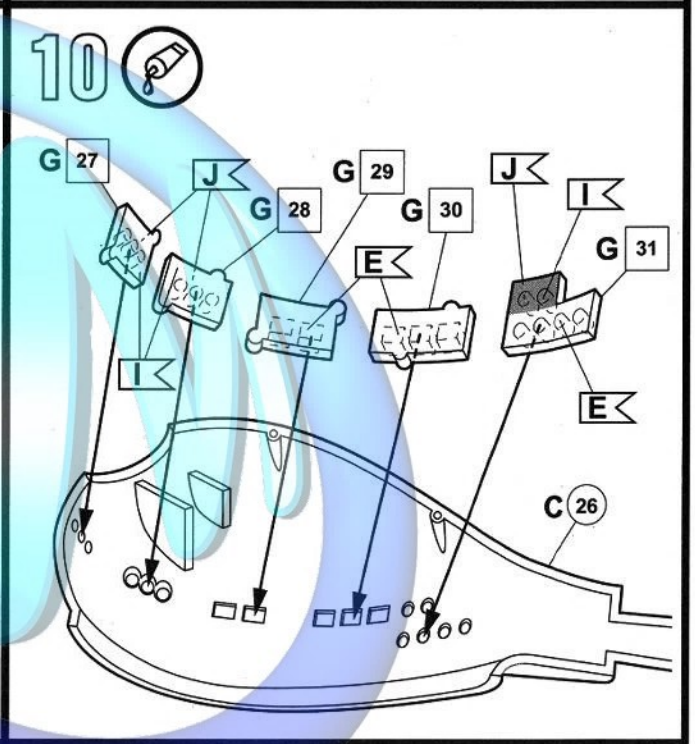
10
G 27
J
G 29
G 28
G 30
J
I
G 31
E
I
E
C 26

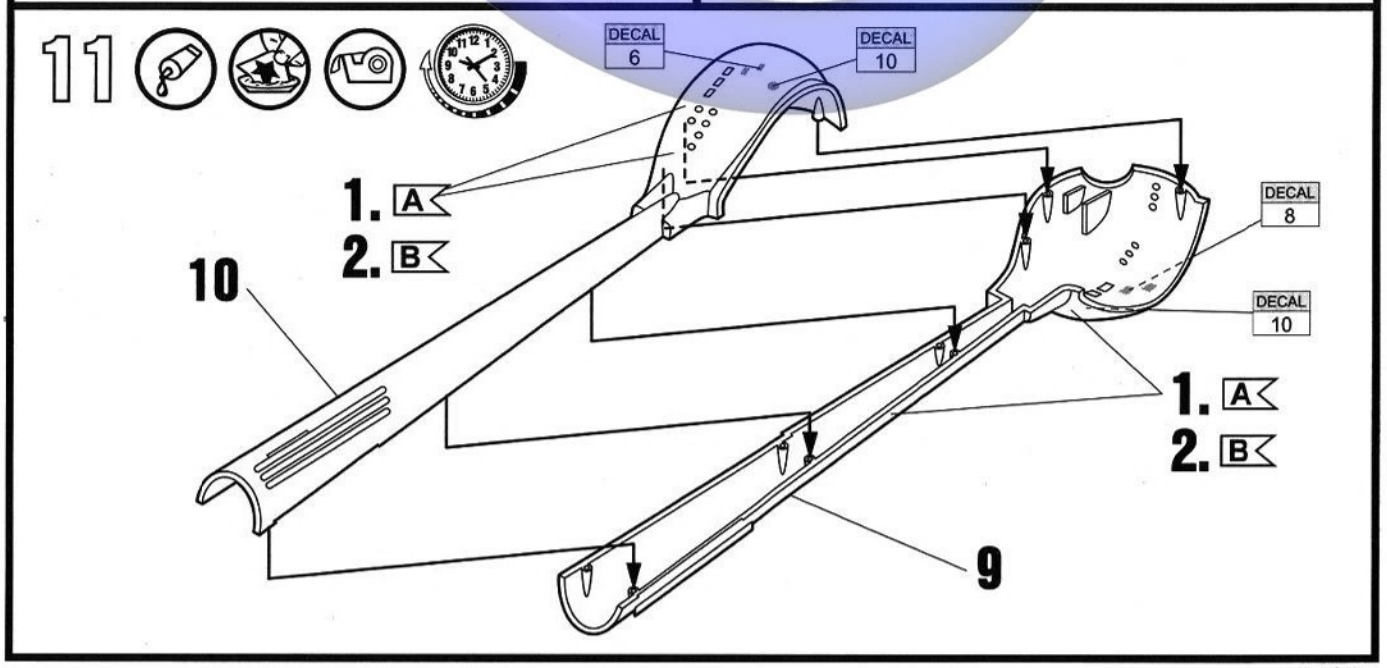
11
DECAL 6
DECAL 10
1. A
2. B
10
DECAL 8
DECAL 10
1. A
2. B
9

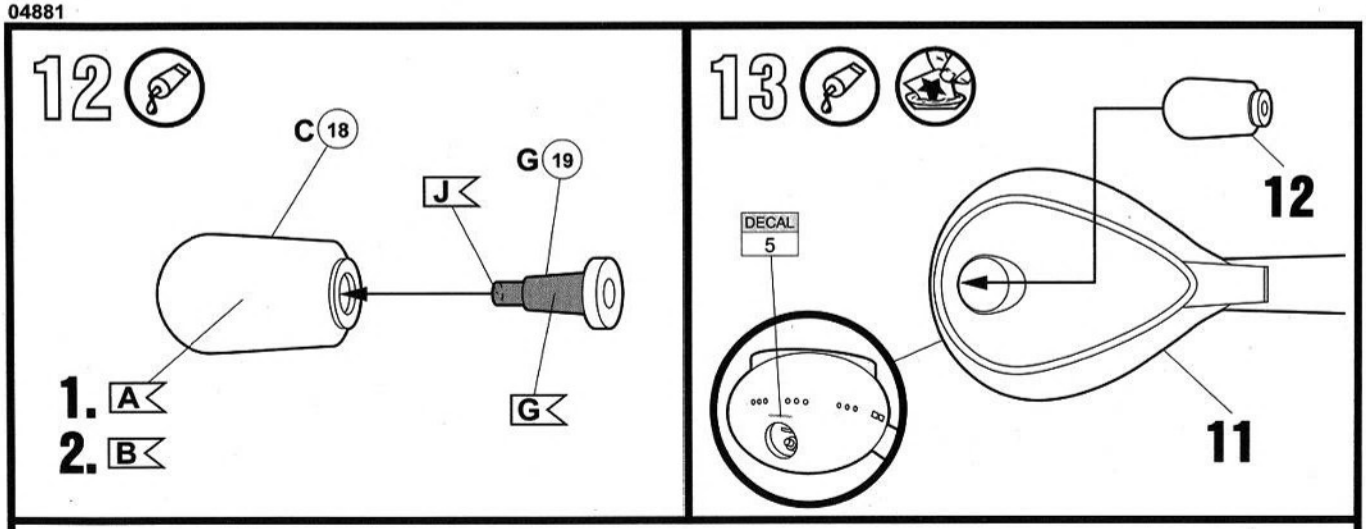
12
C 18
G 19
J
1. A
2. B
G
13
DECAL 5
12
11

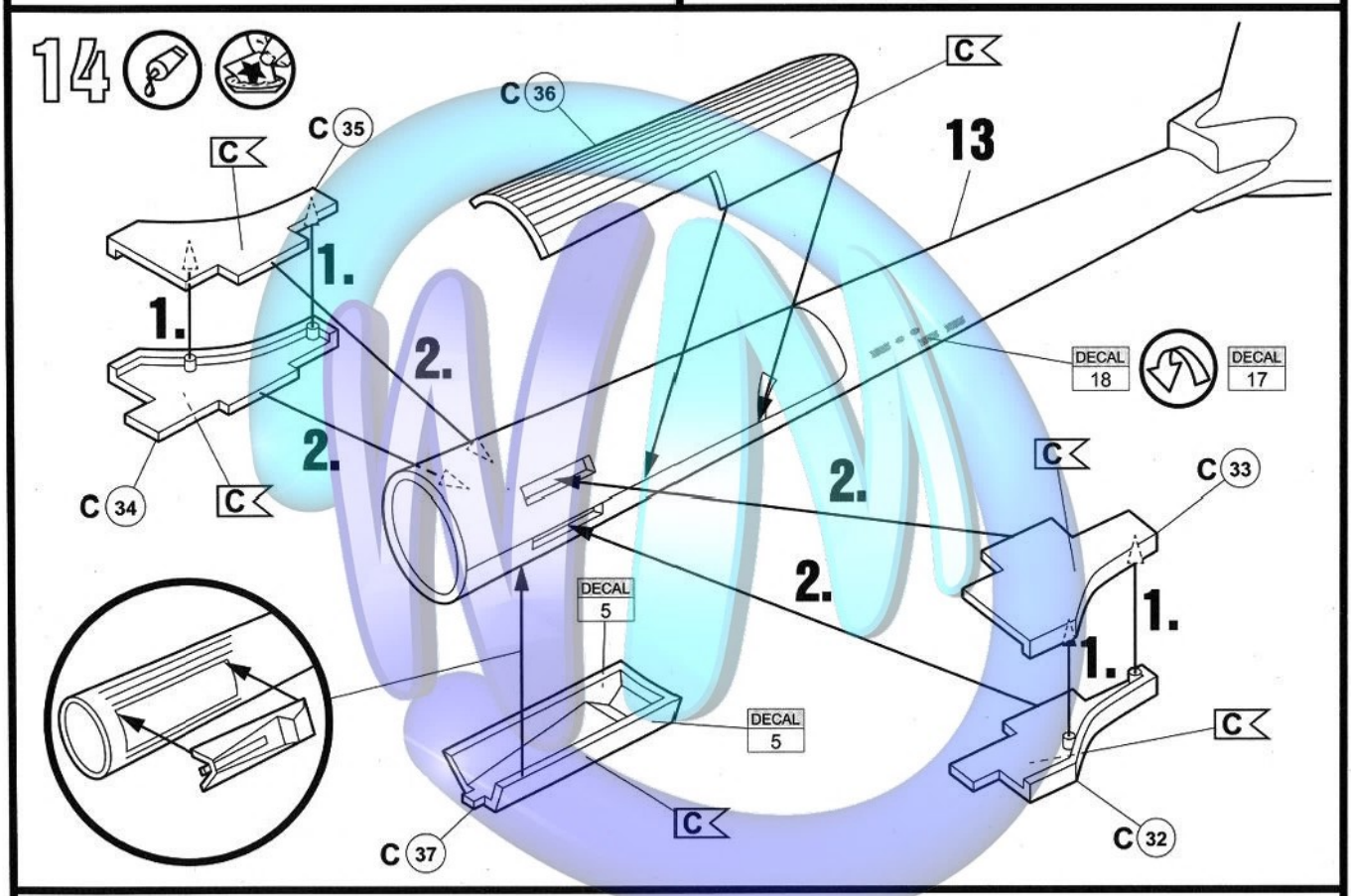
14
C 36
C
C 35
C
13
1.
1.
2.
2.
2.
2.
DECAL 18
DECAL 17
C 34
C
C
C 33
DECAL 5
1.
1.
DECAL 5
C
C
C 37
C 32

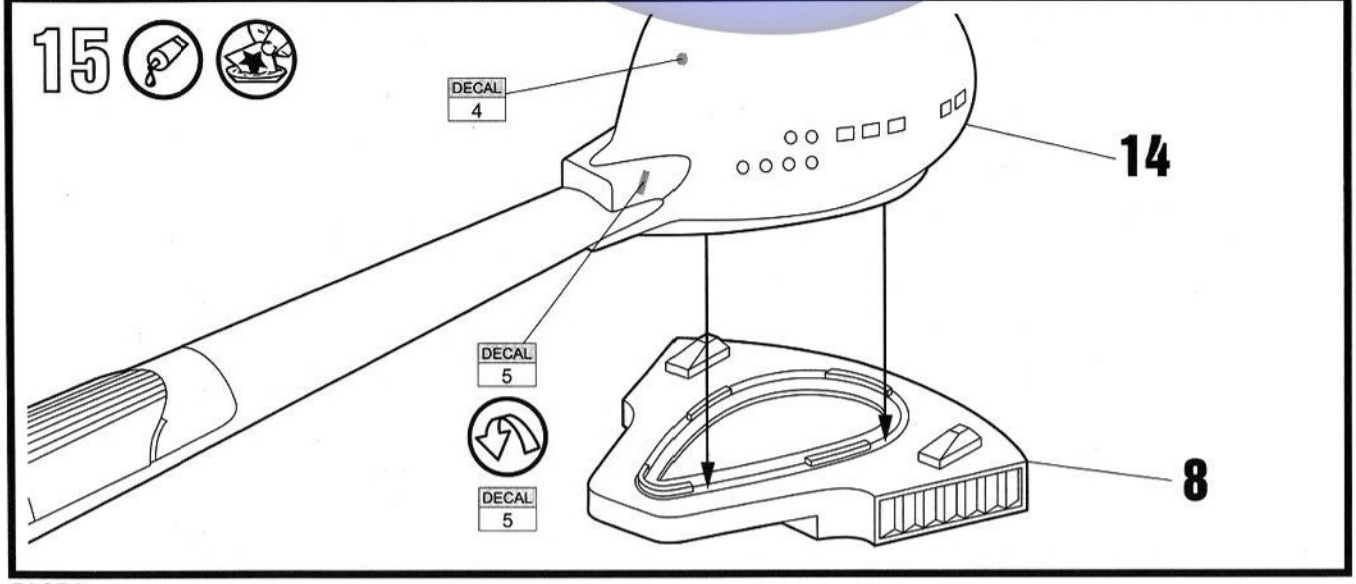
15
DECAL 4
14
DECAL 5
DECAL 5
8

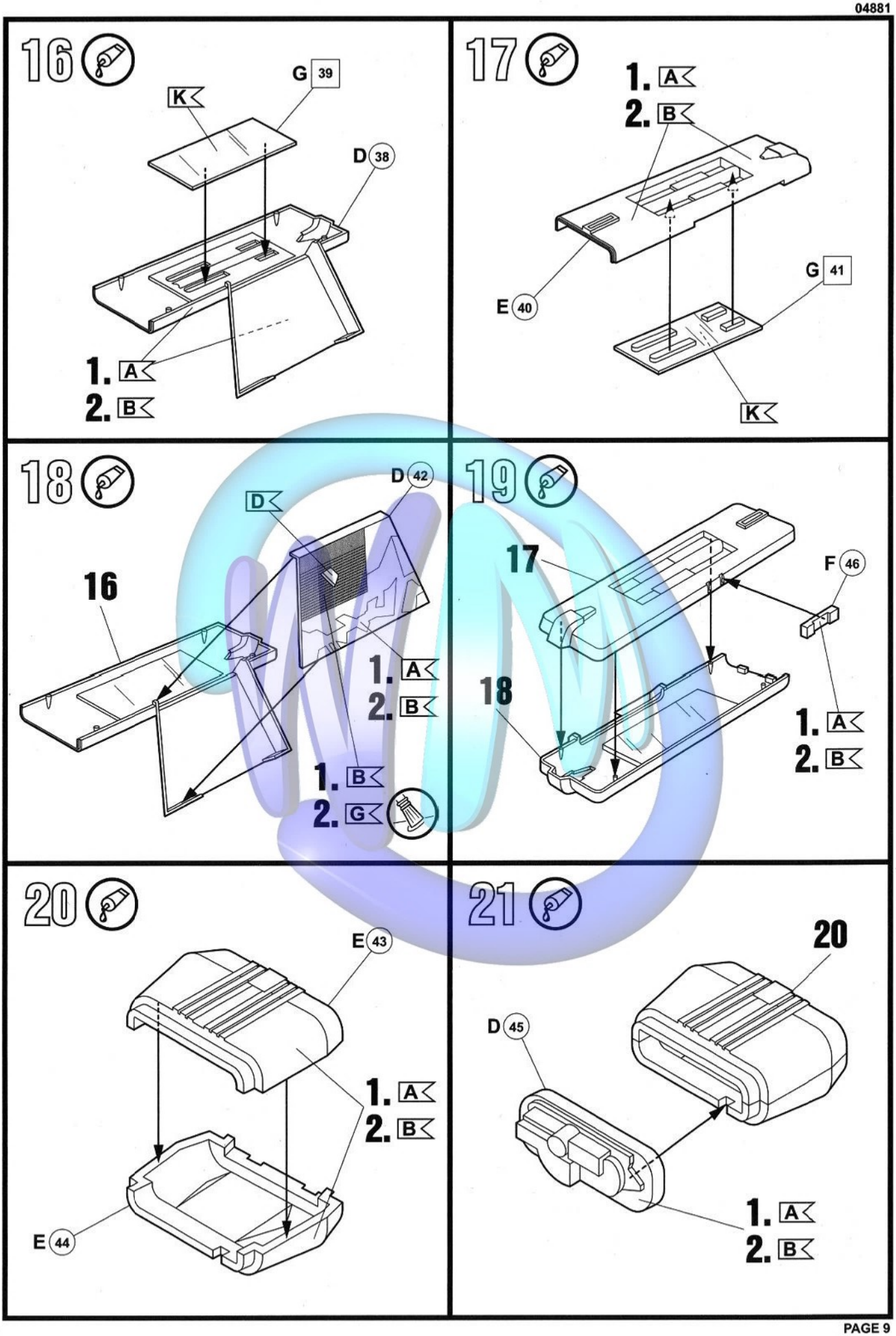
16
G 39
K
D 38
1. A
2. B
17
1. A
2. B
E 40
G 41
K
18
D 42
D
16
1. A
2. B
1. B
2. G
19
17
F 46
18
1. A
2. B
20
E 43
1. A
2. B
E 44
21
20
D 45
1. A
2. B

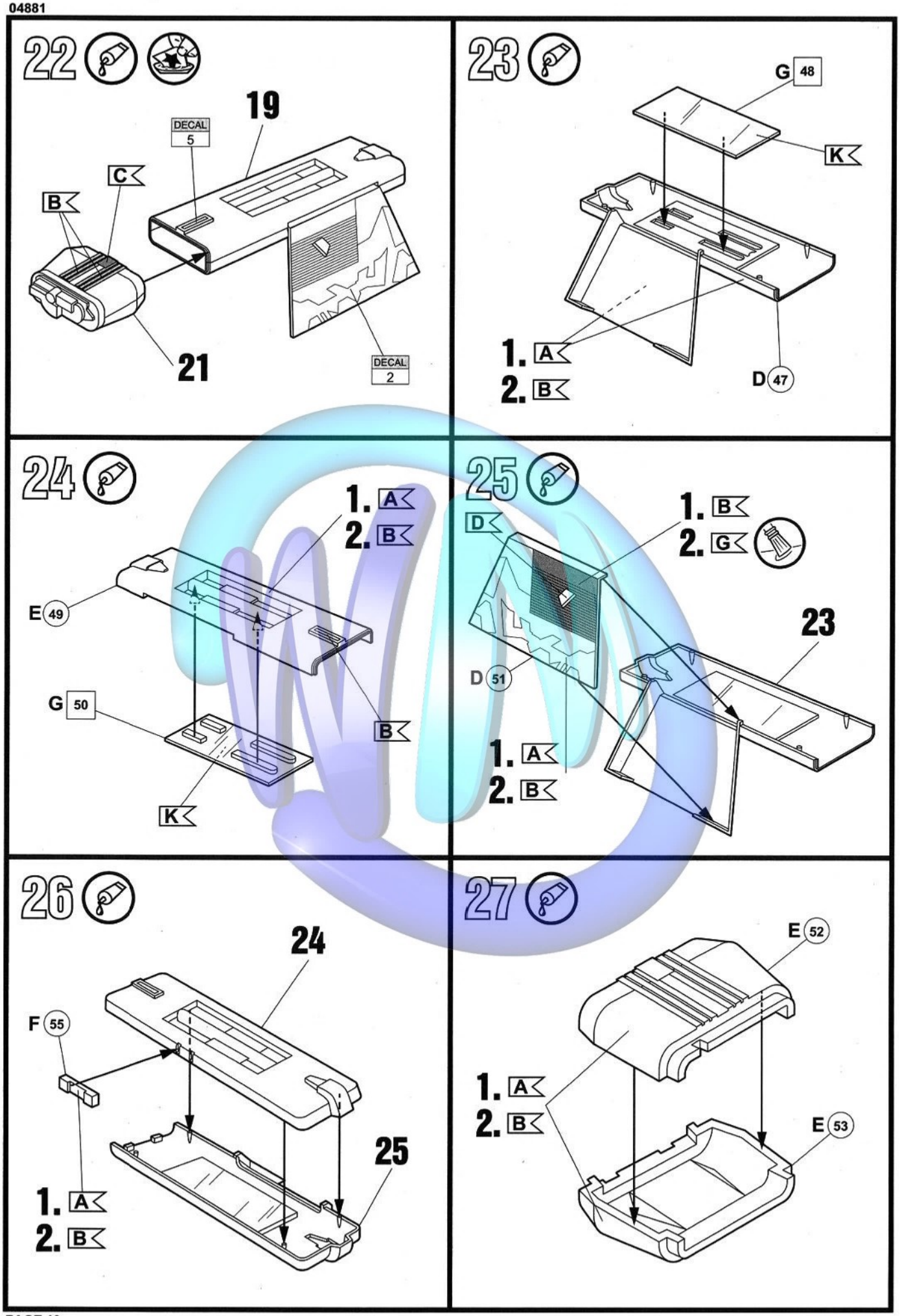
22
19
DECAL 5
C
B
21
DECAL 2
23
G 48
K
1. A
2. B
D 47
24
1. A
2. B
E 49
G 50
B
K
25
D
1. B
2. G
23
D 51
1. A
2. B
26
24
F 55
1. A
2. B
25
27
E 52
1. A
2. B
E 53

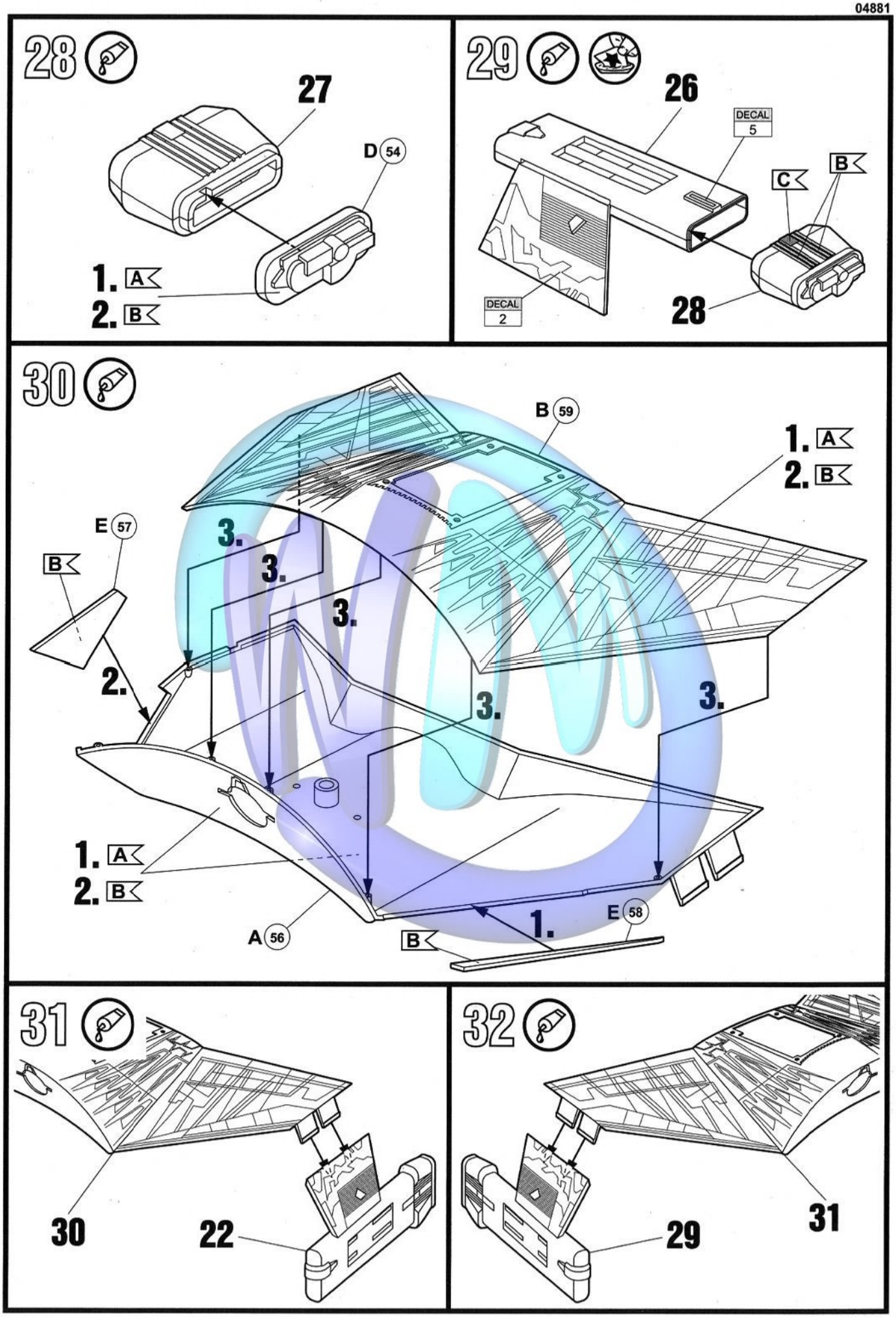
28
27
D 54
1. A
2. B
29
26
DECAL 5
C
B
DECAL 2
28
30
B 59
1. A
2. B
E 57
B
3.
3.
3.
2.
3.
3.
1. A
2. B
A 56
B
1.
E 58
31
30
22
32
29
31

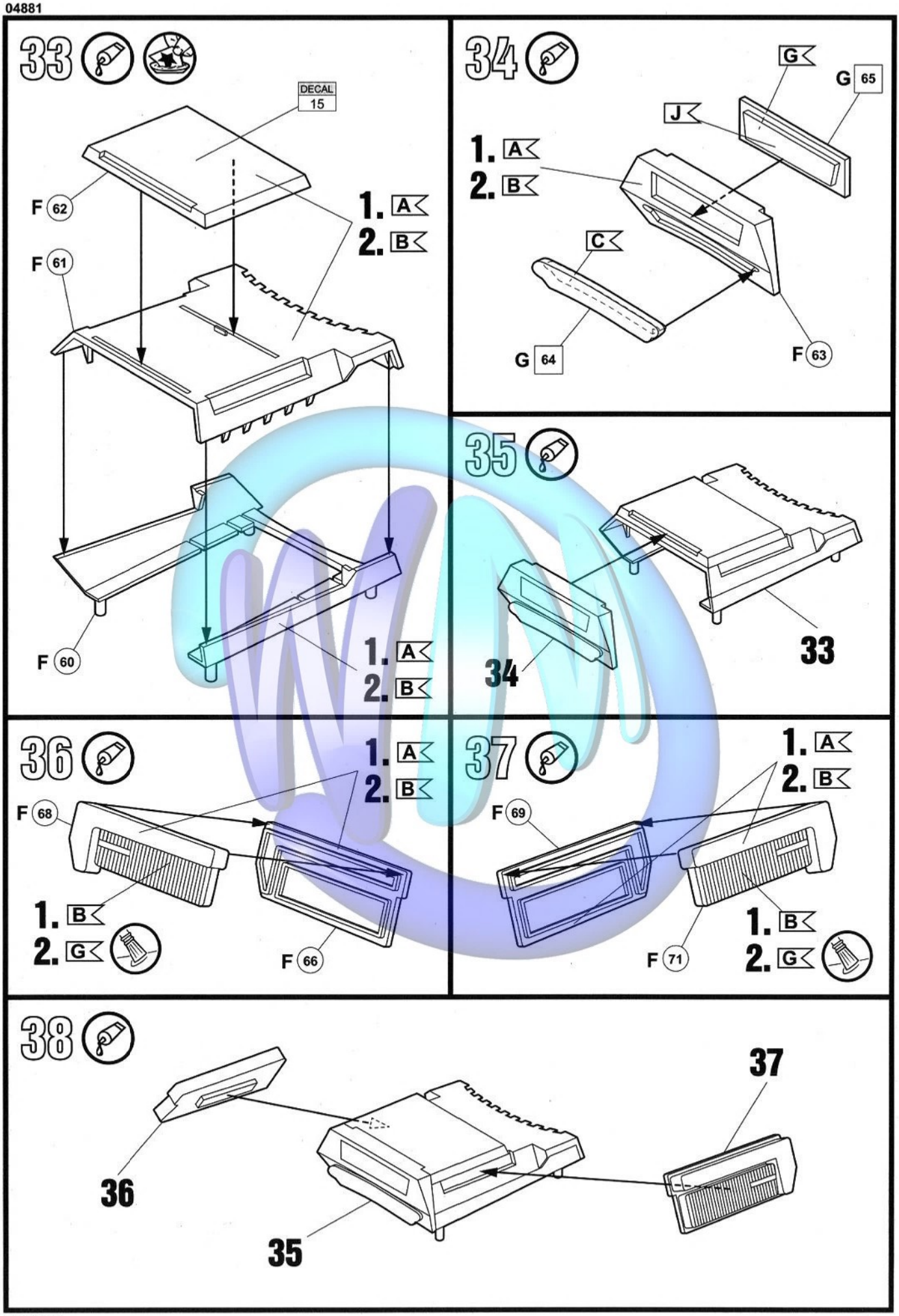
33
DECAL 15
F 62
F 61
F 60
1. A
2. B
1. A
2. B
34
G
G 65
J
1. A
2. B
C
G 64
F 63
35
33
34
36
1. A
2. B
F 68
1. B
2. G
F 66
37
1. A
2. B
F 69
1. B
2. G
F 71
38
37
36
35

39

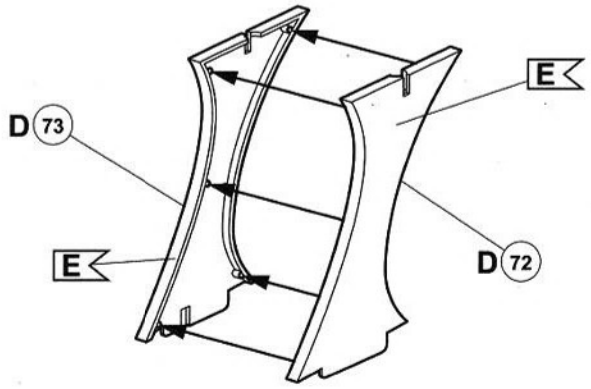

40

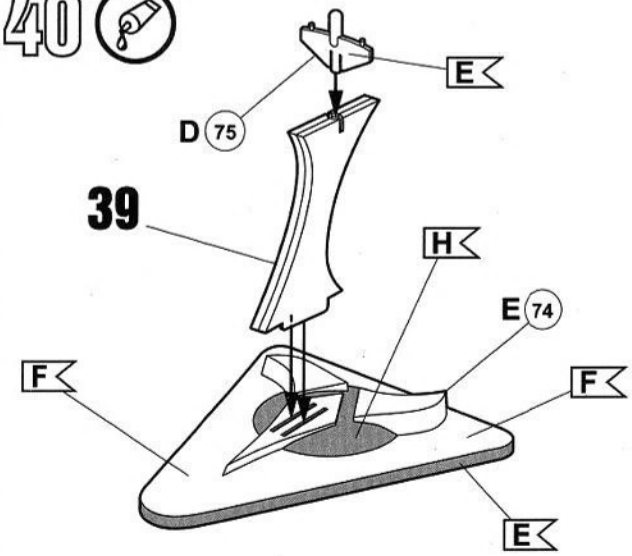

41

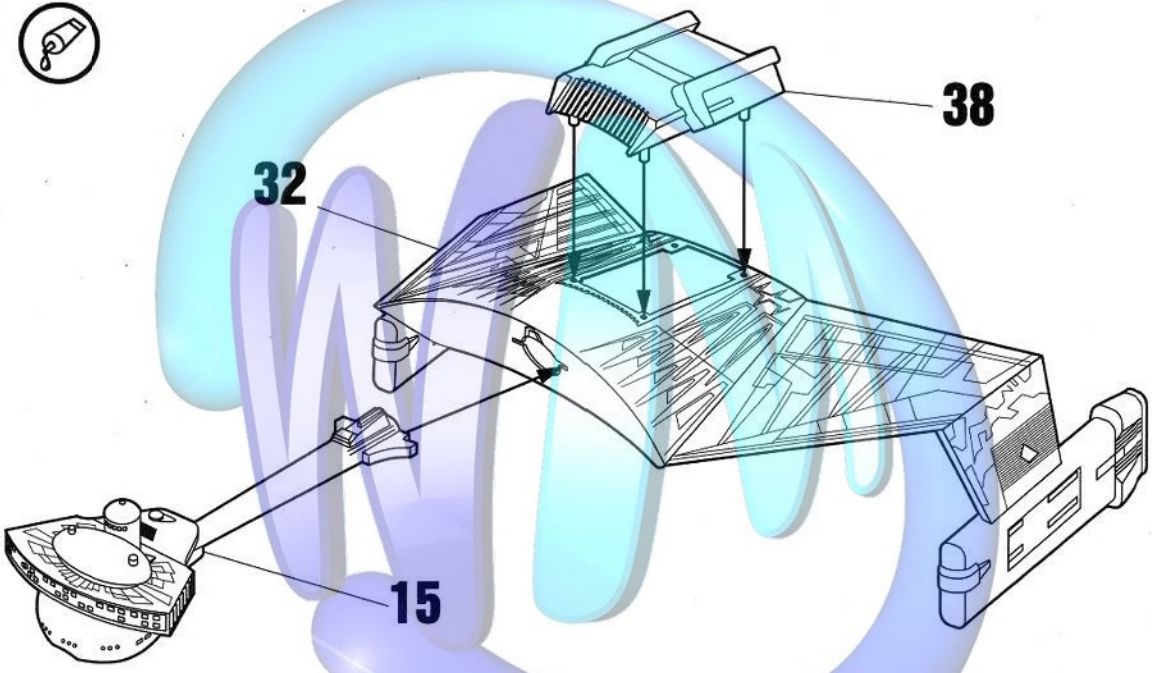

42

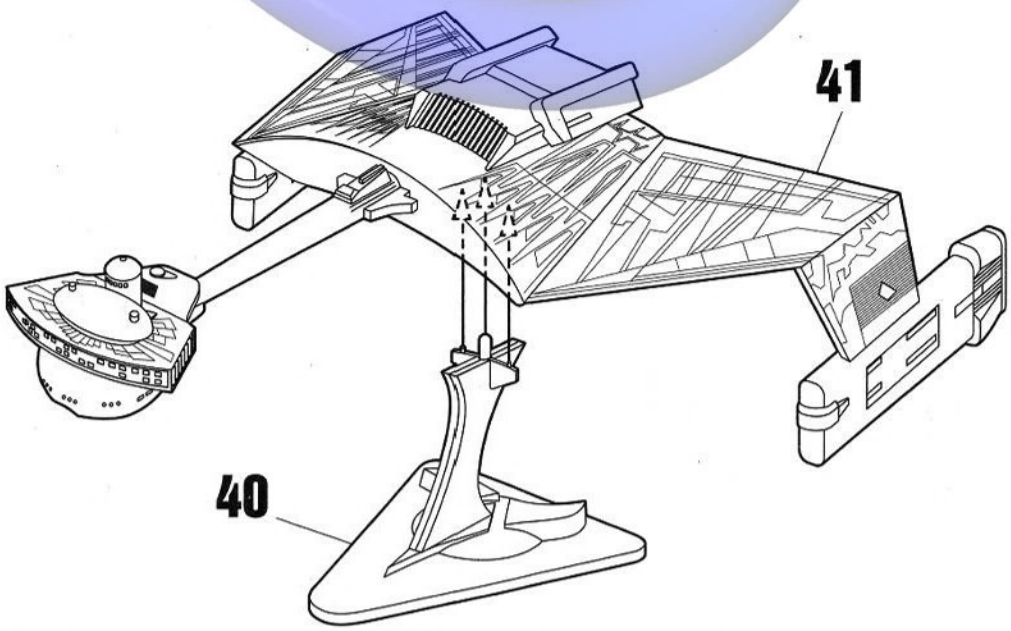

43

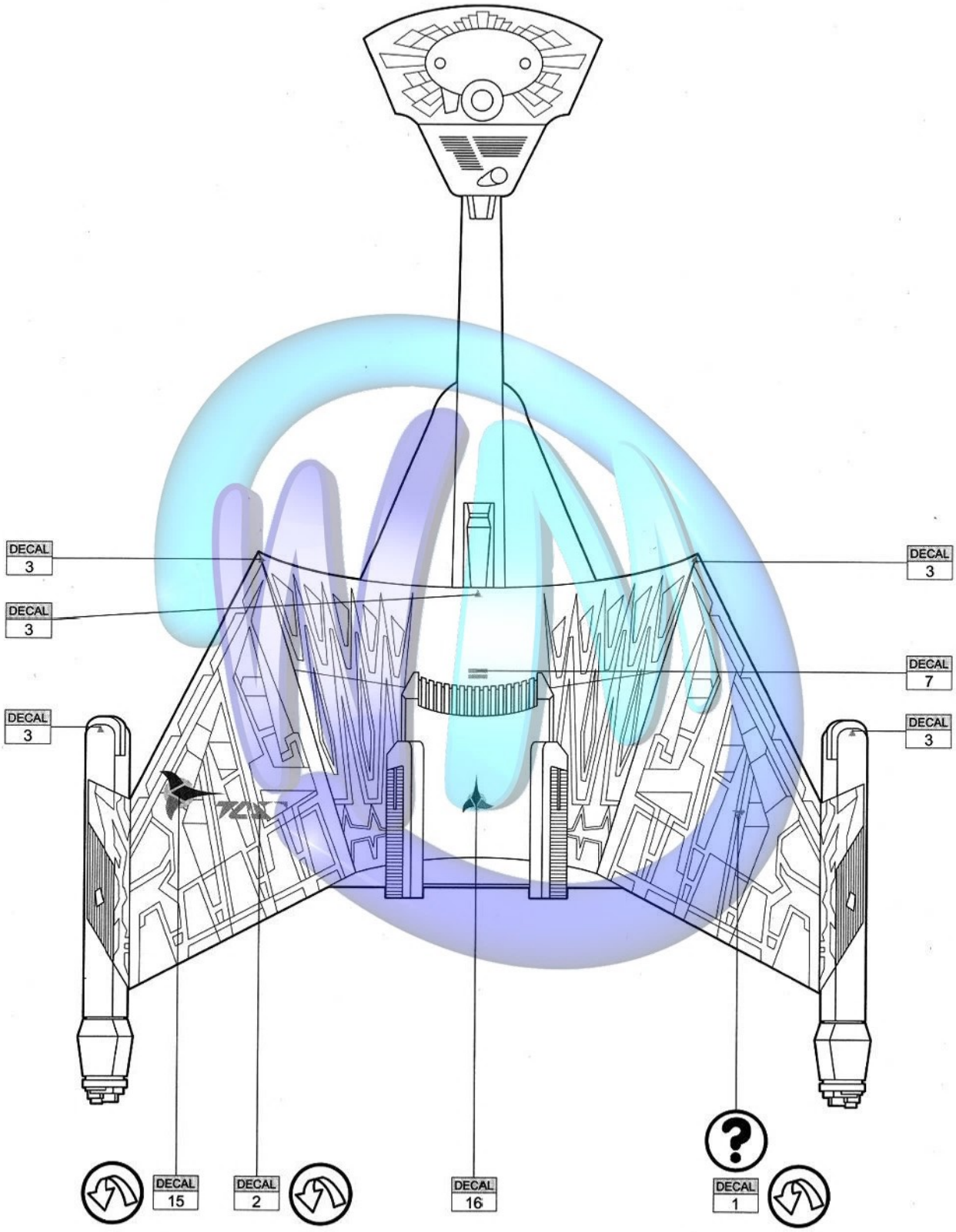
DECAL 3
DECAL 3
DECAL 3
DECAL 3
DECAL 7
DECAL 3
DECAL 15
DECAL 2
DECAL 16
DECAL 1

44

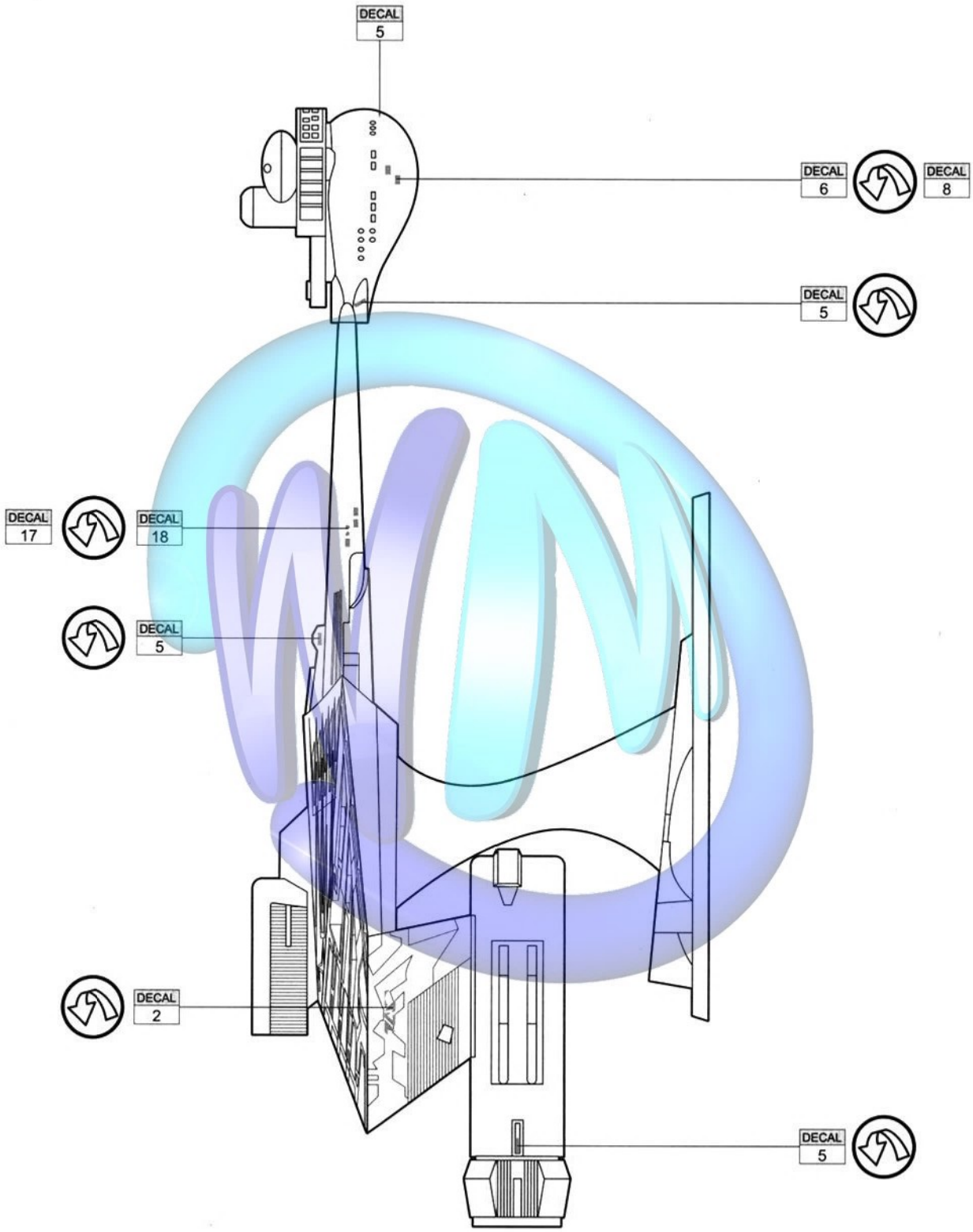
DECAL 5
DECAL 6
DECAL 8
DECAL 5
DECAL 17
DECAL 18
DECAL 5
DECAL 2
DECAL 5
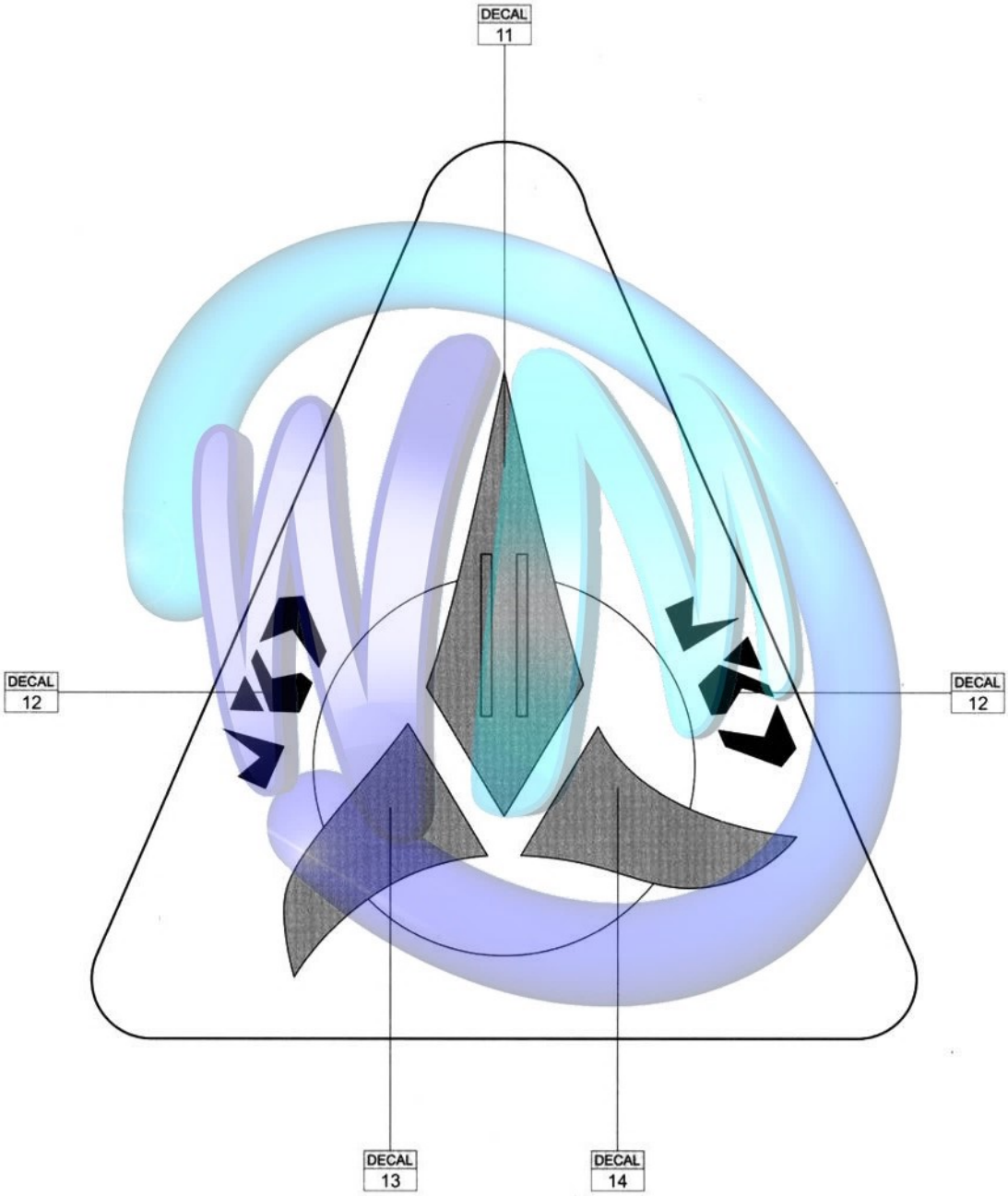
45