STAR TREK® MAQUIS™ FIGHTER

04809-0389

©2009 by REVELL GmbH & Co. KG.

PRINTED IN GERMANY

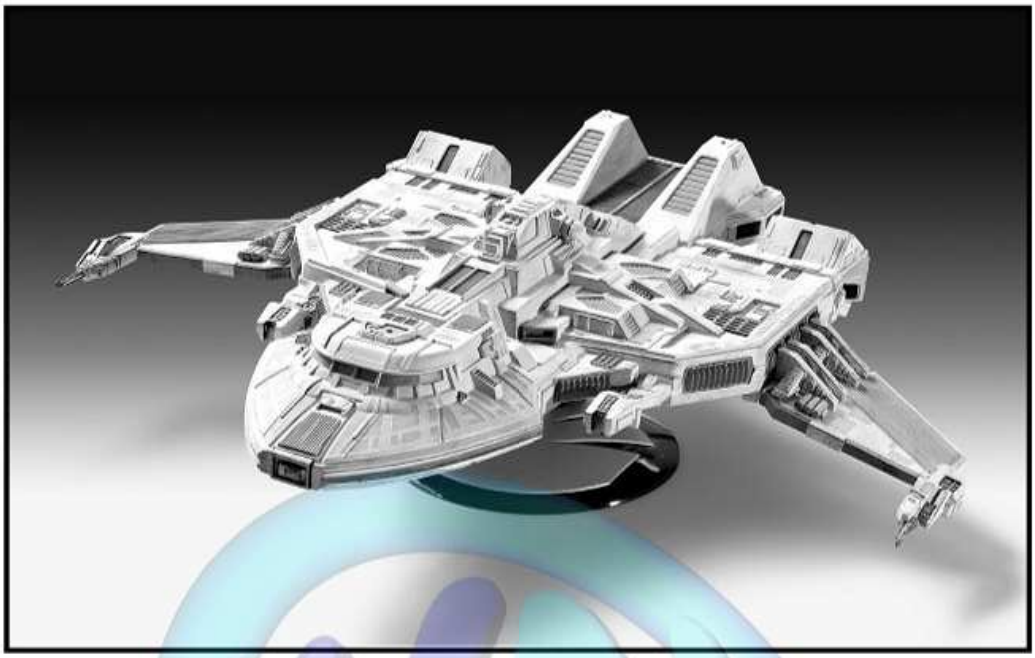

Star Trek® Maquis™ Fighter

Obwohl der Cardassanische Krieg vorüber ist, schwelt der Konflikt weiter. Die Cardassianer überfallen innerhalb der entmaterialisierten Zone noch immer die Außenposten der Föderation. Obgleich die Sternenflotte auf jede nennenswerte Aggression reagiert, haben sich einige Kolonisten entschlossen, die Angelegenheit notgedrungen selbst in die Hand zu nehmen. Diese Gruppe von Widerstandskämpfern nennt sich Maquis - und sie entwickelt sich zu ernsthaften Friedensstörern. Die Cardassianer und die Föderation mögen die Maquis als Outlaws betrachten, doch diese sehen sich selbst als Freiheitskämpfer. Es sind idealistische Non-Konfirmisten, die leidenschaftlich davon überzeugt sind, dass nur ihre Vorgehensweise sie und ihre Angehörigen vor der cardassianischen Aggression schützen kann.

Bei Manchen von ihnen handelt es sich um Offiziere der Sternenflotte, die ihr Kommando niedergelegt haben, aus der Akademie ausgetreten sind, oder aus der Sternenflotte entlassen wurden. Doch die Meisten von ihnen haben eins gemeinsam: sie fügen sich nicht gerne den strengen Verhaltensregeln der Sternenflotte. Es sind unabhängige, freidenkende Individualisten, die vielleicht mehr Ecken und Kanten haben als eine typische Besatzung der Sternenflotte.

Die Voyager der Sternenflotte wurde entsandt, um ein Maquis-Schiff der Peregrine-Klasse aufzuspüren, Eigenname Val Jean. Es handelt sich um einen Raider. Diese Klasse kleiner Raumschiffe wurde knapp vierzig Jahre vor dem Zusammentreffen mit der Voyager gebaut. Die recht kleinen Raider zeichnen sich durch ihre Geschwindigkeit aus, sind allerdings nicht sehr stark bewaffnet. Das Maquis-Schiff musste nach einem gescheiterten Angriff auf ein cardassianisches Schiff in eine außergewöhnlichen Region des Weltraums, den sogenannten „Badlands", fliehen. Dort wird das Maquis Schiff durch eine Verlagerungswelle in den entlegenen Delta-Quadranten versetzt. Auch die Voyager wird Opfer dieses seltsamen, furchterregenden Phänomens, durch das es in die fernsten Tiefen der Galaxie geschleudert wird - so weit weg, dass es selbst bei Warp-Geschwindigkeit beinahe fünfundsiebzig Jahre für seine Rückkehr zur Heimat brauchen würde. Dort stößt es auch auf das von dem ehemaligen Sternenflotten-Offizier Chakotay kommandierte Maquis-Schiff. Die Besatzung der Val Jean und der Voyager beschließen, eine Verbindung einzugehen, die beiden Seiten nicht so recht behakt, aber notwendig ist, um die Überlebenschancen zu verbessern und in das Gebiet der Föderation zurückzukehren.

Die Val Jean wird bei einem Angriff der Kazon geopfert, um die Voyager zu schützen. Die Besatzung des Maquis Schiffes wird vorher allerdings auf die Voyager transferiert. Fortan müssen beide Crews miteinander kooperieren. Beide Kapitäne verhandeln über Schlüsselpositionen, Verhaltensregeln und Besetzungen der Posten. Eine Vereinbarung wird getroffen und das Schiff mit der ungewöhnlichen Kombination von abtrünnigen Offizieren und überzeugten Mitgliedern der Sternenflotte macht sich auf den langen Weg zurück in das Föderationsgebiet.

Star Trek® Maquis™ Fighter

Even though the Cardassian War is over, the conflict still simmers. The Cardassians still attack federation outposts within the Demilitarised Zone. Even though Star Fleet reacts to every notable aggression, some colonists have decided that in an emergency they will take the situation into their own hands. This group of resistance fighters call themselves "Maquis" - and they are becoming serious trouble-makers.

Some of them are Star Fleet officers who have resigned their commission, resigned from the Academy or have been dismissed by Star Fleet. But most of them have one thing in common: they do not like adhering to the strict Rules of Conduct imposed by Star Fleet. They are independent non-conformist individuals who possibly have more hard corners than typical Star Fleet crews.

Star Fleet sent the Voyager to find a Maquis ship of the Peregrine Class named Val Jean. The vessel is a Raider. This Class of small Spaceship was built approximately forty years before its meeting the Voyager. The relatively small Raiders are noted for their speed but are not heavily armed. The Maquis vessel had to flee to an unusual region of Space called „The Badlands" after a failed attack on a Cardassian Ship. From there, the Maquis vessel was transported through a transition wave to the remote Delta Quadrant. The Voyager also became a victim of this seldom but terrifying phenomenon and was catapulted to furthest depths of the Galaxy – so far away that even at Warp Speed the return journey home would take almost seventy-five years. There it happens upon the Maquis Ship commanded by Captain Chakotay, a former Star Fleet Officer. The crews of the Val Jean and the Voyager decide to enter into an alliance which does not feel right to both sides but is nevertheless necessary in order to increase the chances of survival and a safe return to the area of the Federation.

During a Kazon attack, the Val Jean is sacrificed In order to protect the Voyager. The crew of the Maquis vessel are however transferred to the Voyager before their ship explodes. From this point on both crews have to co-operate with each other. The Captains negotiate over key positions, rules of conduct and appointments. A compromise is struck and the ship sets off on the long journey back to Federation Space with its unusual combination of renegade officers and staunch members of the Star Fleet Command.

™ & © CBS Studios Inc. All rights reserved. STAR TREK and related marks are trademaks of CBS Studions Inc.

Form hergestellt und im Eigentum von Revell Inc. Widerrechtliche Nachahmungen werden gerichtlich verfolgt.
Ce produit est propriété de la société Revell Inc. Toute utilisation ou duplication frauduleuse fera l'objet de poursuites en justice.
Modelado y en propiedad de Revell Inc. Imitaciones ilícitas serán perseguidas por la ley.ley.
Forma prodotta dalla Revell Inc. e di proprietà della stessa impresa, la quale procederà legalmente contro ogni imitazione abusiva.
Malli on Revell Inc. valmistama ja omaisuutta. Laittomaan kopiointiin tullaan puuttumaan oikeudellisin toimin.
Formen er produsert og eies av Revell Inc. Etterligning uten tillatelse vil bli gjenstand for rettslig forfølgelse.
Produkcja i prawa własności firmy Revell Inc. Nielegalne podrabianie jest zabronione pod odpowiedzialnością sądową.
Model, Revell Inc. firmasının mülkiyeti altında imal edilmiştir. Kanuna aykırı taklitler mahkemece takip edilecektir.
A forma előállítója és a tulajdonjog birtokosa a Revell Inc. A jogellenes utánzatokat és hamisítványokat bírósághoz ütközik.

Mould manufactured by and property of Revell Inc. Illegal imitations are subject to prosecution.
Vorm vervaardigd door en eigendom van Revell Inc. Onrechtmatige nabootsingen worden gerechtelijk vervolgd.
Formas produzidas e de propriedade da Revell Inc. Cópias não autorizadas serão processadas juridicamente como determinado na lei.
Modellen tillverkad av och tillhör Revell Inc. All kopiering beivras enligt lagen om upphovsrätt.
Formen er fremstillet af Revell Inc. som også har ejendomsret. Lovstridige efterligninger søgsages.
Модель изготовлена и является собственностью фирмы Revell Inc. **Противозаконные подделки преследуются в судебном порядке.**
Η μορφή κατασκευάστηκε και περιήλθε στην ιδιοκτησία της Revell Inc. Οι παράνομες μιμήσεις θα καταδιώκονται δικαστικώς.
Tvar byl vytvořen firmou Revell Inc. a je jejím vlastnictvím. Proti nezákonným napodobeninám se bude postupovat soudní cestou.
Forma je proizvedene in je vlasništvo Revell Inc. Neovlačene kopije bodo pravno kažnjene.

Revell GmbH & Co. KG. • Henschelstraße 20-30 • D-32257 Buende • Germany • Tel.: +49-5223-965-0 • Fax: +49-5223-965-488 • Internet: www.revell.de

Vor dem Zusammensetzen gut durchlesen!

D: Achtung: Jedes Teil ist numeriert (1). Reihenfolge der Montageschritte beachten. Benötigte Werkzeuge: Messer und Feile zum Entfernen und Entgraten der Teile (2) Gummiband, Klebeband und Wäscheklammern zum Zusammenkleben der geklebten Einzelteile (3). Plastikteile in einer milden Waschmittellösung reinigen und an der Luft trocknen, damit der Farbauftrieb und die Klebefähigkeit besser haften. Vor dem Ankleben prüfen ob Teile passen, Klebstoff sparsam auftragen Chrom und Farbe an den Klebeflächen entfernen. Kleine Teile anstreichen, bevor sie vom Rahmen entfernt werden (4) (5). Farben gut durchtrocknen lassen, erst dann das Zusammenkleben fortsetzen. Jedes Abziehbildmotiv einzeln ausschneiden und ca. 20 Sekunden in warmem Wasser tauchen. Das Motiv an der bezeichneten Stelle vom Papier abschieben und mit Löschpapier andrücken.

GB: ATTENTION: Read the instructions thoroughly prior to assembly. Each component is numbered (1). Adhere to specified sequence of assembly. Tools required: knife and file for removal of components from frame (2); rubber band, adhesive tape and clothes pegs for clamping components together after applying adhesive (3). Clean plastic components in a mild detergent solution and allow to air-dry so that paint and transfers adhere better. Prior to applying adhesive, check to see whether the components fit together; apply adhesive sparingly. Remove chrome and paint from the contact surfaces. Paint small components before removing them from the frame (4) (5). Allow paint to dry well, and only then continue to assemble. Cut out each transfer individually and immerse in warm water for approx. 20 seconds. Slide transfer off paper and into designated position, then press on with blotting paper.

F: ATTENTION : lisez bien la notice de montage avant de commencer. Chaque pièce est numérotée (1). Respectez l'ordre des opérations. Outils nécessaires : couteau et lime pour ébarber les pièces (2); élastiques, ruban adhésif et pinces à linge pour maintenir les pièces collées (3). Nettoyez les pièces en matière plastique dans une solution douce de produit de lavage et faites-les sécher à l'air afin que la peinture et les décalcomanies tiennent mieux. Avant de mettre la colle, vérifiez si les pièces s'adaptent bien les unes aux autres; mettez peu de colle. Enlevez le chrome et la peinture des surfaces de collage. Peignez les petites pièces avant de les détacher de la grappe (4)(5). Laissez bien sécher la peinture avant de poursuivre l'assemblage. Découpez chaque décalcomanie séparément et plongez-la dans de l'eau chaude pendant 20 secondes environ. A l'endroit marqué, faites glisser la motif pour le séparer du papier et pressez-le sur emplacement avec du papier buvard.

NL: OPGELET: Voor de montage eerst goed de handleiding lezen. Elk onderdeel is genummerd (1). Let op de montagevolgorde. Benodigd gereedschap: mes en vijl voor het afbramen van de onderdelen (2); elastiek, plakband en wasknijpers voor het bij elkaar houden van de gelijmde onderdelen (3). Plastic onderdelen met een zacht afwasmiddel reinigen en vervolgens laten drogen, zodat de verf en de decals beter hechten. Controleer voor het lijmen of de onderdelen passen; lijm dun opbrengen. Chroom en verf van de lijmvlakken verwijderen. Kleine onderdelen vervoegen voordat ze van het raam worden verwijderd (4) (5). Verf goed laten drogen, dan pas verdergaan met de montage. Elke decal afzonderlijk uitknippen en ca. 20 sec. in warm water dopen. De decal op de aangegeven plaats van het papier schuiven en met vloeipapier andrukken.

E: ¡Atención! Antes de comenzar con el ensamblaje, leer detenidamente las instrucciones. Cada pieza va numerada (1). Téngase en cuenta el orden de operaciones del ensamblaje. Herramientas necesarias: Cuchillo y lima para desbarbar las piezas (2). Cintas de goma, cinta adhesiva y pinzas de ropa para sujetar las piezas pegadas (3). Lavar las piezas de plástico en una solución de detergente suave y dejar que se sequen al aire para mejorar así la adhesión de la pintura y de las calcomanías. Antes de aplicar el pegamento comprobar si las piezas encaja correctamente adaptadas. Aplicar el pegamento sin excederse. Alejar de las superficies de pegado el cromado y la pintura. Pintar las piezas pequeñas antes de desprenderlas de su sujeción (4) (5). Antes de proseguir con el ensamblaje, dejar que se seque bien la pintura. Recortar las calcomanías una por una y sumergirlas durante unos 20 segundos en agua caliente. Deslizar del papel la calcomanía en el lugar adecuado y aprietarla colocando encima de ella papel secante.

I: ATTENZIONE: Prima dell'assemblaggio leggere attentamente le istruzioni di montaggio. Ogni pezzo è numerato (1). Tener presente la successione delle fasi di assemblaggio. Attrezzi necessari: coltello e lima per togliere la sbavatura dei pezzi (2), nastro adesivo e mollette da bucato per tenere insieme i pezzi singoli dopo averli incollati (3). Lavare i particolari in plastica con un detergente delicato e lasciarli asciugare all'aria, per una migliore adesione dello strato di colore e delle figure decalcabili. Prima di incollare, verificare che i pezzi si abbinino bene tra di loro; applicare il collante con parsimonia. Togliere cromo e colore dalle superfici da incollare. Dipingere i piccoli accessori sul supporto prima di rimuoverli (4) (5). Far seccare bene la vernice prima di proseguire con l'assemblaggio. Ritagliare singolarmente ogni figura ed immergerla in acqua tiepida per 20 secondi circa. Applicare il motivo nella posizione segnata e tamponarlo con carta assorbente.

S: OBS: Läs instruktionerna nogo igenom innan du börjar modellen sammanfoga. Varande detalj är numrerad (1). V g beakta följden i sammanfällningsstegen. Verktyg, som du kommer att behöva : kniv och fil för att skrapa detaljerna rena (2), gummibrygar, tejp och klädnypor för att hålla samman de limmade detaljerna (3). Rengör plastdetaljerna in en mild tvättmedelslösning och torka dem i luften för att lack och dekaler skall hålla bättre. Kolla, om detaljerna passar ihop innan du klistrar dem och använd limmet sparsamt. Avlägsna krom och lack från ytorna, som kommer att limmas ihop. Måla de små detaljerna innan de avlägsnar dem från ramen (4) (5). Låt lacket riktigt torka igenom innan du fortsätter med sammanmonteringen. Skär av varje dekalmotiv enskilt och doppa det i varmt vatten i ca 20 sekunder. Flytta motivet bort från papperset genom att trycka vid det angivna stället och tryck fast med löskpapper.

DK: BEMÆRK: Inden sammensætningen begynder, skal byggevejledningen læses godt igennem. Hver del er nummeret (1). Rækkefølgen af monteringstrinene skal overholdes. Nødvendigt værktøj: Kniv og fil til afgrating af delene (2); gummibånd, tape og tøjklamme til at holde de limbede (3) enkeltdele sammen. Plastikdelene renses i en mild sæbevand og tørrerings på snoren, de holdes da limbede bedre haftn. Inden delene sam kontrolleres om de lænne passer; limen påføres sparsommeligt. Krom og farve fjernes fra klæbefladerne. De små dele males inden de fjernes fra rammen (4) (5). Lad farven tørre godt inden sammensætningen fortsættes. Overførringsbilledernes motiver skæres ud enkeltvis og dyppes ca. 20 sek. i varmt vand. Slæb motivet fra papiret og tryk det fast med trækpapir.

GR: ΠΡΟΣΟΧΗ: Πριν τη συναρμολόγηση, διαβάστε καλά τις οδηγίες. Κάθε εξάρτημα είναι αριθμημένο (1). Προσέξτε τη σειρά "των βημάτων" συναρμολόγησης. Απαιτούμενα εργαλεία: μαχαίρι και λίμα για τη λείανση των εξαρτημάτων (2), λαστιχένια ταινία, κολλητική ταινία και μαντάλάκια για τη συγκράτηση των κολλημένων μεμονωμένων εξαρτημάτων (3). Καθαρίστε τα πλαστικά εξαρτήματα μέσα σε ένα "μαλακό" καθαριστικό διάλυμα και στεγνώστε τα στον αέρα, ώστε να υπάρξει καλύτερη πρόσφυση του χρώματος και των χαλκομανιών. Πριν το κόλλημα, ελέγξτε αν ταιριάζουν μεταξύ τους τα εξαρτήματα. Επαλείψτε ακανονικά την κόλλα. Απομακρύνετε από τις επιφάνειες επικόλλησης, χρώμο και βαφή. Βάψτε τα μικρά εξαρτήματα, πριν απομακρυνθούν από το πλαίσιο (4) (5). Αφήστε να στεγνώσουν καλά τα χρώματα και ύστερα συνεχίστε τη συναρμολόγηση. Κόψτε ξεχωριστά το κάθε μοτίβο των χαλκομανιών και βουτήξτε το σε ζεστό νερό για περ. 20 δευτερόλεπτα. Απομακρύνετε το μοτίβο από το χαρτί, στο σημαδεμένο σημείο και πιέστε το με το στουπόχαρτο.

N: OBS! Les nøye igjennom monteringsanvisningen før sammenføyningen. Hver del er nummerert (1). Følg rekkefølgen på monteringstrinnene. Nødvendig verktøy: Kniv og fil for fjerning av grader på delene (2), gummibånd, tape og klesklyper for å holde sammen de limede enkeltdelene (3). Rengjør plastdelene i mild sæpevann og la dem lufttørke, slik at fargen og limfilmen sitter bedre. Før påføringen må det kontrolleres om delene passer: Tynn på litt lim. Fjern krom og farge på klæbeflatene. Mal de små deleene før de fjernes fra rammen (4) (5). La fargene tørke godt før sammensetningen fortsettes. Skjær ut hvert av motivene for seg og legg dem i varmt vann i ca. 20 sekunder. Skyv motivet fra papiret på det merkede stedet og trykk på med trekkpapir.

P: ATENÇÃO: Antes de iniciar a montagem leia atentamente o manual de construção. Todos as partes componentes são numeradas (1). Atenter para a sequência das etapas de montagem. Ferramentas necessárias: Faca e lima para aparar a rebarba das peças (2), elástico, fita adesiva e molas de roupa para sustentar as peças (3) durante a colagem. As peças de matéria plástica devem ser limpas numa solução fraca de detergente a secar ao ar, de forma que a dentro de tinta e os decalques tenham uma boa adesão. Antes de colar, verificar se as peças encaixam; utilizar a cola em pequena quantidade. Eliminar o cromado e a tinta das superfícies a serem coladas. Não passar cola nas peças que ainda se encontram fixas no grade de matéria plástica. Pintar as peças pequenas antes de retirá-las do grade (4) (5). Deixar a tinta secar completamente para depois continuar com a montagem. Cortar separadamente cada um dos decalques e mergulhá-los em água morna durante aproximadamente 20 segundos. Deslizar os motivos do papel na posição indicada e secar com mata-borrão.

FIN: HUOMIO: Lue rakennusohjeet huolellisesti ennen kokoamista. Jokainen osa on numeroitu (1). Noudatu osien oikea asennusjärjestys. Tarvittavat työkalut: Veitsi ja viila osien yläsiirtolitos poraoittien poistamiseen (2); kumiauma, teippi ja pyykinpoikia yläsuoliamattojen osien pulkaikoomplitelmiksi (3). Puhdista muovinosat ainoalla pesuainelliuoksella ja anna sitten kuivua ilmastilla, jotta maalit ja siirtokuvat tarttuvat niihin paremmin. Tarkasta ennen liimausta, että osat sopivat toisiinsa; levitä liimaa siitkitsiliisti. Poista kromaus ja maali liimapinnoista. Maalaa pienet osat ennen kuin irrotat ne pidätinnauhasta (4) (5). Anna maalin kuivua kunnolla ennen kuin jatkat kokoamista. Leikkaa jokainen siirtokuva erikseen irti ja upota lämpöisiin vetenä n. 20 sekunnilla. Irrota kuvio paperilla merkityystä kohdasta samalla painamalla imupaperi kuvion taitta paalle vasten.

Read before you start!

RUS: Внимание: Перед сборкой хорошо прочитать руководство по монтажу. Каждая деталь пронумеро–вана (1). Соблюдать последовательность монтажа. Необходимые рабочие инструменты: нож и пилка–нож для зачистки деталей (2); резиновая лента, клейкая лента и зажимы для сушки белья для пряжи–мажин склеиваемых отдельных деталей (3). Детали из пластика очистить в растворе мягкого моющего средства и высушить на воздухе для того, чтобы краска и переводные картинки лучше прилипали. Перед приклеиванием проверить, подходят ли детали; клей наносить экономно. Хром и краску удалить с поверхностей склеивания. Небольшие детали покрасить перед тем, как они будут удалены из рамок (4) (5). Краску необходимо хорошо просушить, только после этого продолжать сборку. Каждую соответствующую переводную картинку отдельно вырезать и примерно на 20 секунд окунуть в теплую воду. На обозначенном месте картинку отделить от бумаги и прижать промокательной бумагой.

PL: UWAGA: Przed składaniem przeczytać dokładnie instrukcję montażu. Każda część jest ponu-merowana (1). Zwrócić uwagę na kolejność przeprowadzania poszczególnych punktów montażowych. Potrzebne narzędzia: nóż oraz pilnik do usunięcia zadziorów z poszczególnych elementów (2); taśma gumowa, taśma klejąca, klamerki do bielizny dla przytrzymania sklejonych elementów (3). Wymyć plastykowe części w wodzie z delikatnym środkiem myjącym oraz osuszyć na powietrzu, aby zapewnić lepszą przyleporość farby oraz kalkomanii. Sprawdzić przed przykiejaniem, czy dane elementy pasują do siebie; nanosić klej oszczędnie. Usunąć chrom oraz farbę z powierzchni przeznaczonych do kleje-nia. Małe elementy pomalować jeszcze przed wycięciem z ramki (4) (5). Farbę dobrze wysuszyć, dopiero potem kontynuować składanie części. Wyciąć pojedynczo każdy z motywów kalkomanii i zanurzyć na 20 sekund w ciepłej wodzie. Ściągnąć motyw z papieru na oznaczone miejsce i docisnąć bibułą.

TR: DÝKKAT: Model yapýmýna baþlamadan önce açýklamalarý dikkatlice okuyunuz. Modelde kullanýlan her parçaya bir numara verilmiþtir(1). Montaj yapým sýrasýna dikkat ediniz. Gerekli el aletleri: Parçalarý baðlý bulunduklarý çerçeveden çýkarmak için maket býçaðý ve çapaklarýný almak için eðe(2). Yapýþtýrý sürdükten sonra parçalarýn yapýþmasý iç in bir srada tutmaya yarayan paket lastiði, selo teyp ve çamaþýr mandalý(3). Boyanýn ve çýkartmalarýn daha iyi yapýþmasý ve kalýcý olmasý için plastik parçalarý deterjan-ý suda temizleyip odada kurumaya býrakýnýz. Yapýþtýrýcý sürmeden önce parçalarýn kurþýýkýý o arak birbirlerine tam uyup uymadýðýný kontrol ediniz, yapýþtýrýlacak yüzeyierde boya kalýntýsý ve krom varsa temizleyiniz. Yapýþkaný idareli kullanýnýz. Küçük parçalarý baðlý bu undukularý çerçeveden çýkartmadan önce boyayýnýz (4) & (5). Boya iyice kurudukdan sonra montaja devam ediniz. Her çýkartmayý önce kalýdýý ile birlikte kesiniz ve ýýk suda 20 saniye kadar bekletiniz. Çýkartmayý model üzerinde yapýþtýracaðýnýz yüzeye koyunuz, üzerinden kurutma kaðýdý ile hafifçe bastýrýrken çýkartmanýn altýndaki kaðýdý yavaþça çekiniz.

CZ: POZOR: Před sestavením montážního návodu důkladně pročíst. Každý díl je očíslován (1). Dbejte na pořadí montážních kroků. Potřebné nástroje: Nůž a pilník k odstranění výronků na dílech (2); pryžová páska, lepicí páska a kolíčky na prádlo pro přidržování lepených jednotlivých dílů (3). Díly z plastické hmoty vyčistit v roztoku jemného pracího prostředku a nechat vyschnout na vzduchu, za účelem zajištění lepší přilnavosti barevného nátěru a obtisků. Před nalepením zkontrolovat, zdali díly lícují; lepidlo nanášet úsporně. Chróm a barvu na lepených plochách odstranit. Malé díly natřít před jejich odstraněním z rámu (4) (6). Barvy nechat dobře proschnout, teprve potom pokračovat v sestavení. Každý motiv obtisku jednotlivě vyříznout a ponořit do teplé vody na dobu přibližně 20 sekund. Motiv na označeném místě z papíru odsunout a přitlačit pomocí čistícího papíru.

H: FIGYELEM: Az összeállítás előtt az építési útmutatót alaposan át kell olvasni. Minden alkatrészt számmal látták el (1). A szerelési lépések sorrendjére ügyelni kell. Szükséges szerszámok: kés és reszelő az alkatrészek sorjátlanításához (2); gumiszalag, ragasztószalag és ruhacsipesz az összeragasztott alkatrészek megtartásához (3). A műanyag alkatrészeket így mosószeres oldatban kell tisztítani és a levegőn kell megszárítani, hogy a festékbevonat és a matricák jobban tapadjanak. A felragasztás előtt ellenőrzni kell, hogy az alkatrészek összeillenek-e; a ragasztóanyagot takarékosan kell felhordani. A krómot és festéket a ragasztási felületekről el kell távolítani. A kisméretű alkatrészeket a keretből történő eltávolítás előtt be kell festeni (4) (5). A festéket hagyni kell jól megszáradni, az összeszerelést csak ezután szabad folytatni. Minden matrica-motívumot egyesével kell kivágni és kb. 20 másodpercre meleg vízbe kell áztatni. A motívumot a megjelölt helyen a papírról lecsúsztatni és itatópapírral feinyomni.

SLO: OPOZORILO: Pred pričetkom sestavljanja preberi navodila za uporabo. Vsak del je označen (1). Pri sestavljanju upoštevaj navodila po točkah. Potrebno orodje: nožek in pilica za odločevanje delov (2), elastika, lepilni trak in kljukice za perilo za držanje zlepljenih delov (3). Plastične dele očisti z blagim praškom in posuši da se sloji barva in nalepka boljše primeja.Pred lepljenjem obvezno preveri, če se deli pravilno prilegajo. Previdno nanesi lepilo. Iz površin, na katere nanašaš lepilo, najprej odstrani krom in barvo. Manjše dele pobarvaj preden jih odstraniš iz okvirja (4)(5). Barva naj se dobro posuši preden nadaljuješ s sestavljanjem. Vsako nalepko izrežI in potopi vtoplo vodo (cca. 20 sekund), jo odstrani iz papirja, položi na odgovarjajoče mesto in pritisni s pivnikom.

SK: POZOR: Pred začatím stavby si pozorne preštudujte stavebný návod. Každý diel je očíslovaný (1). Dbajte na poradie montážnych krokov. Potrebné nástroje: Nôž alžpilník na oddelenie dielov zĺžmíčeka a ich začistenie (2), gumičky do vlasov, lepiaca páska štipce na prádlo, pre pridržiavanie jednotlivých lepených dielov (3). Diely zĺplastu odmastiť vĺzabľom roztoku čistiaceho prostriedku (saponátu) alžnechať uschnúť na vzduchu za účelom lepšej priľnavosti lepidla, farieb alžnálepiek. Pred lepením skontrolovať, či diely lícujú. Lepidlo nanášať úsporne. Chróm alžfarbu na lepených miestach opatrne odstrániť. Malé diely nafarbiť ešte pred ich odobratím zĺžrámčeka (4) (5). Farby nechať dobre zaschnúť, až potom pokračovať vĺžsestavovaní. Každú nálepku vystrihnúť jednotlivo alžponoriť do vlažnej vody približne na 20 sekúnd. Nálepku na príslušnom mieste modelu presunúť zĺžnoaného papiera alžmierne ju priťlačiť kĺžpovrchu nasným papierom.

RO: ATENTIEICITITI INSTRUCTIUNILE CU ATENTIE INAINTE DE ASAMBLARE. FIECARE COMPONENTA ESTE NUMEROTATA. ASAMBLATI IN ORDINEA INDICATA PE SCHEMA. PIESELE SE DESPRIND DE PE RAMA CU UN CUTTER.BAVURILE SE INLATURA CU O PILA FINA. CURATATI PIESELE CARE SE IMBINA DE GRASIMI,URME DE VOPSEA SU CURATATI CU O SOLUTIE DE DETERGENT. VOPSITI PIESELE MICI INAINTE DE DESPRINDEREA DE PE RAMA. LASATI VOPSEAUA SA SE USUCE BINE SI NUMAI APOI CONTINUATI ASAMBLAREA. TAIATI FIECARE TRANSFER INDIVIDUAL SI IMERSATI IN APA CALDA CCA 20 SEC. TRANSFERATI IN POZITIA DORITA APOI APASATI CU O HARTIE. FOLOSITI NUMAI ADEZIVI SI VOPSELE REVELL.

BG: ВНИМАНИЕ! Следвайте указанията схема. Всяка част е номерирана. Спазвай те последователността на етапите на сглобяване ето. Необходими инструменти: нож и пила за отстраняване или и запушване на отделните части; гумена лента, лейкопласт и щипки за пране за да мъгьрните заедно съединените части след залепването им. Пластмасовите те елементи да се почистят в леК разтвор от вода и порили прошрях, да се изсушяват и да се оставят да изсъхнат, за да се постигне по-добро слепване на боята или надписите. Нанесете боята върху малките части преди да ги от делите от рамката. Оставете боята да изсъхне преди да продължите със сгъ обединяването. Преди нанасяне на лепилото изстъргвя те боята от повърхностите за слепване. Преди залепване проверете дали ча стите пасват идеално. Нанесете малко лепило. Изрежете по отделно всяка с дна надписа и я потопете в топла вода за около 20 секунди. Отделете надписа та от указаното място на хартията и я притиснете леко с попивателната хартия.

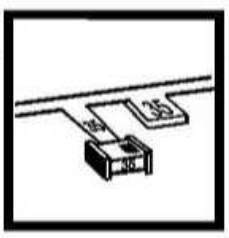

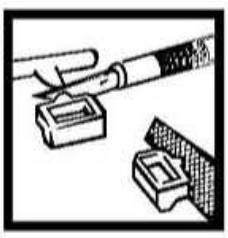

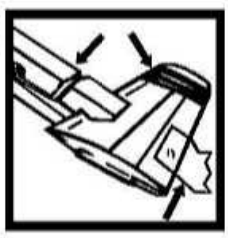

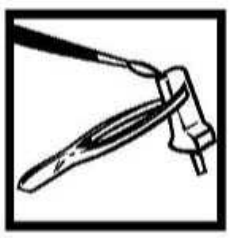

Verwendete Symbole/Used Symbols

Bitte beachten Sie folgende Symbole, die in den nachfolgenden Bausätzen verwendet werden.
Veuillez noter les symboles indiqués ci-dessous, qui sont utilisés dans les étapes suivantes du montage.
Sírvase tener en cuenta los símbolos facilitados a continuación, a utilizar en las siguientes fases de construcción.
Si prega di fare attenzione ai seguenti simboli che vengono usati nei successivi stadi di costruzione.
Huomioi seuraavat symbolit, jotka käytetään seuraavissa kokoamisvaiheissa.
Læg mærke til symbolerne som benyttes i monteringstrinnene som følger.
Proszę zwużać na następujące symbole, które są użyte w poniższych etapach montażowych.
Dáte zvnrcki mestaj bezpečnostnerada kalsanlisczk alen, szaglédaki szmbolisvo lítfes dikkat edin.
Kérjük, hogy a következő szimbólumokat, melyek az alábbi építési fokokban felhasználásra kerülnek, vegyék figyelembe.

Please note the following symbols, which are used in the following construction stages.
Neem a.s.b. de volgende symbolen in acht, die in de onderstaande bouwfases worden gebruikt.
Por favor, preste atenção aos símbolos que seguem pois os mesmos serão usados nas próximas etapas de montagem.
Observera: Redanstående piktogram används i de följande arbetsmomenten.
Læg venligst mærke til følgende symboler, som benyttes i de følgende byggefaser.
Пожалуйста, обратите внимание на следующие символы, которые используются в нижеидущих ж. операциях сборки.
Παρακαλώ προσέξτε τα παρακάτω σύμβολα, τα οποία χρησιμοποιούνται στις παρακάτω βαθμίδες συναρμολόγησης.
Dbejte prosím na dále uvedené symboly, které se používají v následujících konstrukčních stupních.
Prosimo za Vašu pozornost na sledeče simbole ki se uporabljajo v naslednjih korakih gradbe.

Kleben	Nicht kleben	Anzahl der Arbeitsgänge	Klebeband	Wahlweise	Zusammenbau-Reihenfolge
Glue	Don't glue	Number of working steps	Adhesive tape	Optional	Sequence of assembly
Coller	Ne pas coller	Nombre d'étapes de travail	Dévidoir de ruban adhésif	Facultatif	Ordre d'assemblage
Lijmen	Niet lijmen	Het aantal bouwstappen	Plakband	Naar keuze	Volgorde van montage
Engomar	No engomar	Número de operaciones de trabajo	Cinta adhesiva	No engomar	Orden de montaje
Colar	Não colar	Número de etapas de trabalho	Fita adesiva	Alternado	Ordine di montaggio
Incollare	Non incollare	Numero di passaggi	Nastro adesivo	Facoltativo	Ordem de montagem
Limmas	Limmas ej	Antal arbetsmoment	Tejp	Valfritt	Monteringsrekkefølge
Liimaa	Älä liimaa	Työvaiheiden lukumäärä	Teippi	Vaihtoehtoisesti	Kokoamisjärjestys
Klæbning	Må ikke klæbes	Antal arbejdsforløb	Tape	Efter eget valg	Monteringsföljd
Lim	Ikke lim	Antall arbeidstrinn	Tape	Valgfritt	Rækkefølgen af monteringen
Клеить	Не клеить	Количество операций	Клейкая лента	На выбор	Последовательность монтажа
Przykleić	Nie przykleiać	Liczba operacji	Taśma klejąca	Do wyboru	Összeszerelési sorend
κόλλημα	μη κολλάτε	αριθμός των εργασιών	κολλητική ταινία	εναλλακτικά	Ακολουθία συναρμολόγησης
Yapıştırma	Yapıştırmayın	İş safhalarının sayısı	Yapıştırma bandı	Seçmeli	Kurmak-Sıra
Lepení	Nelepit	Počet pracovních operací	Lepicí páska	Volitelně	Kolejność montażu
ragasztani	nem szabad ragasztani	a munkafolyamatok száma	ragasztószalag	tetszés szerint	Vrstni red sestavljanja
Lepiti	Ne lepiti	Številka koraka montaže	Traka z lepilom	način izbire	Montáž - postup

Bauteile trocknen lassen
Allow the parts to dry
Laisser sécher les pièces
Dejar secar las piezas
Deixar secar os componentes
la delene tørke
Oderdelen laten drogen
Far asciugarsi i componenti
Anna osien kuivua
Låt byggdelarna torka
Lad komponenterne tørre
Czesci pozostawic do wyschniecia
Yapi parçalarini kurumaya birakiniz
Jednotlivé díly nechte zaschnout
Αφηστε τα μερη υα στεγνωσουν
Alkatrészeket hagyja száradni
Pustite da sestavni deli posušijo
Дать детадям высохнуть

Gleichen Vorgang auf der gegenüberliegenden Seite wiederholen
Repeat same procedure on opposite side
Opérer de la même façon sur l'autre face
Dezelfde handeling herhalen aan de tegenoverliggende kant
Realizar el mismo procedimiento en el lado opuesto
Repetir o mesmo procedimento utilizado no lado oposto
Stessa procedura sul lato opposto
Upprepa proceduren på motsatta sidan
Toista sama toimenpide kuten vierekseilä sivulla
Det samme arbejde gentages på den modsatliggende side
Gjenta prosedyren på siden tvers overfor
Повторить такую же операцию на противоположной стороне
Taki sam przebieg czynności powtórzyć na stronie przeciwnej
επαναλάβετε την ίδια διαδικασία στην απέναντι πλευρά
Aynı işlemi karşı tarafta tekrarlayın
Stejný postup zopakovat na protilehlé straně
ugyanazt a folyamatot a szemben található oldalon megismételni
Isti postopek ponoviti in na suprotni strani

Dry-brushing: mit dem trockenen Flachpinsel etwas Farbe aufnehmen, Pinsel abstreifen, bis fast keine Farbe am Pinsel verbleibt, und dann das entsprechende Bauteil bemalen.

Dry-brushing: with the dry flat brush take up some colour, wipe the brush so that hardly any colour remains and then paint the component.

Effet Dry-brushing: prendre un peu de peinture sur une brosse plate (pinceau plat), frotter la brosse (sur le bord d'un bout de carton) jusqu'à ce qu'il ne reste pratiquemet plus de peinture, et enfin peindre le sujet.

Dry-brushing: met een plat penseel wat verf opnemen, het penseel afstrijken tot er bijna geen verf meer op het penseel blijft en dan het betrokken onderdeel beschilderen.

Bemalen	Entfernen	Klarsichtteile
Paint	Remove	Clear parts
Peindre	Détacher	Pièces transparentes
Beschilderen	Verwijderen	Transparente onderdelen
Pintar	Sacar	Limpiar las piezas
Dipingere	Retirar	Peça transparente
Pintar	Eliminare	Parte transparente
Måla	Tag loss	Genomskinliga detaljer
Male	Poista	Läpinäkyvät osat
Male	Fjernes	Gennemsigtige dele
Maalaa	Fjern	Gjennomsiktige deler
Pomalowaæ	Удалить	Прозрачные детали
Befestoni	Usunąć	Elementy przezroczyste
раскрасить	απομακρύνετε	διαφανή εξαρτήματα
Pomalovat	Temizleyin	Şeffaf parçalar
Boyamak	Odstranit	Průzračné díly
Poslikati	eltávolítani	áttetszŒ alkatrészek
Χρωματισμα	Ostraniti	Deli ki se jasno vide

D: Beiliegenden Sicherheitstext beachten und nachschlagebereit halten.
GB: Please note the enclosed safety advice and keep safe for later reference.
F: Respecter les consignes de sécurité ci-jointes et les conserver à portée de main.
NL: Houdt u aan de bijgaande veiligheidsinstructies en hou deze steeds bij de hand.
E: Observar y siempre tener a disposición este texto de seguridad adjunto.
I. Seguire le avvertenze di sicurezza allegate e tenerle a portata di mano.
P: Ter em atenção o texto de segurança anexo e guard-.lo para consulta.
S: Beakta bifogad säkerhetstext och håll den i beredskap.
FIN: Huomioi ja säilytä oheiset varoitukset.
DK: Overhold vedlagte sikkerhedsanvisninger og hav dem liggende i nærheden.

N: Ha alltid vedlagt sikkerhetstekst klar til bruk.
RUS: Соблюдать прилагаемый текст по технике безопасности, хранить его в легко доступном месте.
PL: Stosować si˙ do załączonej karty bezpieczeństwa i mieć ją stale do wglądu.
GR: ροσ Ξτε τις συνημμ νες υποδείξεις ασ άλειας και υλάξτε τις τσι ώστε να τις χ τε πάντα σε διαθ σή σας.
TR: Ekteki güvenlik talimatlarını dikkate alıp, bakabileceginiz bir sekilde muafaza ediniz.
CZ: Dbejte na přiložen˙ bezpečnostní text a můžte jej připraven˙ na dosah.
H: A mellékelt biztonsági szöveget vegye figyelembe és tartsa fellapozásra készenl
SLO: Priložena varnostna navodila izvajajte in jih hranite na vsem dostopnem mestu.

Benötigte Farben/Used Colors

Benötigte Farben · Required colours · Peintures nécessaires · Benodigde kleuren · Pinturas necesarias · Tintas necessárias · Colori necessari · Använda färger · Tarvittavat värit · Du trenger følgende farger · Nødvendige farger · Необходимые краски · Potrzebne kolory · Απαιτούμενα χρώματα · Gerekli renkler · Potřebné barvy · Szükséges színek · Potrebne barve

A – 80% + 20%

80%	20%
weiß, matt 5 +	**steingrau, matt 75**
white, matt	stone grey, matt
blanc, mat	gris pierre, mat
wit, mat	steengrijs, mat
blanco, mate	gris pizarra, mate
branco, fosco	cinzento pedra, fosco
bianco, opaco	grigio roccia, opaco
vit, matt	stengrå, matt
valkoinen, himmeä	kiviharmaa, himmeä
hvid, mat	stengrå, mat
hvit, matt	steingrå, matt
белый, матовый	серый каменистый, матовый
biały, matowy	szary kamien., matowy
λευκό, ματ	γκρι πέτρας, ματ
beyaz, mat	taş grisi, mat
bílá, matná	kamenně šedá, matná
fehér, matt	kŐszürke, matt
bela, mat	kamen siva, mat

B
schwarz, glänzend 7
black, gloss
noir, brillant
zwart, glanzend
negro, brillante
preto, brilhante
nero, lucente
svart, blank
musta, kiiltävä
sort, skinnende
sort, blank
черный, блестящий
czarny, błyszczący
μαύρο, γυαλιστερό
siyah, parlak
černá, lesklá
fekete, fényes
črna, bleskajoča

C
ocker, matt 88
ochre brown, matt
ocre, mat
oker, mat
ocre, mate
ocre, fosco
ocra, opaco
ockra, matt
okra (keltamulta), himmeä
okker, mat
oker, matt
охра, матовый
ochra, matowy
ώχρα, ματ
koyu kavuniçi, mat
okrově žlutá, matná
okker, matt
oker, mat

D
Afrikabraun, matt 17
Africa brown, matt
Brun Afrique, mat
Afrikabruin, mat
Marrón africano, mate
Castanho-africano, mate
Bruno africano, opaco
Afrikabrun, matt
Khakinruskea, matta
Afrikabrun, mat
Afrika-brun, matt
Африкано-коричневый, матовый
Brąz afrykański, matowy
Καφέ Αφρικής, ματ
Afrika kahverengisi, mat
Africká hnědá, matná
Afrikabarna, matt
Afriškorjava, brez leska

E
karminrot, matt 36
carmin red, matt
rouge carmin, mat
karmijnrood, mat
carmín, mate
vermelho carmim, fosco
rosso carminio, opaco
karminröd, matt
karmiininpunainen, himmeä
karminrød, mat
karminrød, matt
красный кармин, матовый
karminowy, matowy
κόκκινο δΟĨΪĂδ, ματ
âl rengi, mat
krbově červená, matná
kárminpiros, matt
šminka rdeča, mat

F
khakibraun, matt 86
olive brown, matt
brun khaki, mat
khakibruin, mat
caqui, mate
castanho caqui, fosco
marrone cachi, opaco
kaki-brun, matt
khakiruskea, himmeä
khakibrun, mat
khakibrun, matt
коричневый "хаки", матовый
brązowy khaki, matowy
καφέ-χακί, ματ
hâki renkli, mat
hnědá khaki, matná
kekibarna, matt
kaki rjava, mat

G
panzergrau, matt 78
tank grey, matt
gris blindé, mat
pantsergrijs, mat
plomizo, mate
cinzento militar, fosco
color carro armato, opaco
pansargrå, matt
panssariharmaa, himmeä
kampvogngrå, mat
pansergrå, matt
серый танк, матовый
szary czołg., matowy
γκρι τανκς, ματ
panzer grisi, mat
pancéřově šedá, matná
páncélszürke, matt
oklopno siva, mat

H
Hellgrau, matt 76
Light grey, matt
Gris clair, mat
Lichtgrijs, mat
Gris claro, mate
Cinzento-claro, mate
Grigio chiaro, opaco
Ljusgrå, matt
Vaaleanharmaa, matta
Lysegrå, mat
Lysgrå, matt
Светло-серый, матовый
Jasnoszary, matowy
Γκρι ανοιχτό, ματ
Açık gri, mat
Világosszürke, matt
Světle šedivá, matná
Svetlosiva, brez leska

I – 60% + 40%

60%	40%
weiß, matt 5 +	**steingrau, matt 75**
white, matt	stone grey, matt
blanc, mat	gris pierre, mat
wit, mat	steengrijs, mat
blanco, mate	gris pizarra, mate
branco, fosco	cinzento pedra, fosco
bianco, opaco	grigio roccia, opaco
vit, matt	stengrå, matt
valkoinen, himmeä	kiviharmaa, himmeä
hvid, mat	stengrå, mat
hvit, matt	steingrå, matt
белый, матовый	серый каменистый, матовый
biały, matowy	szary kamien., matowy
λευκό, ματ	γκρι πέτρας, ματ
beyaz, mat	taş grisi, mat
bílá, matná	kamenně šedá, matná
fehér, matt	kŐszürke, matt
bela, mat	kamen siva, mat

J
blaugrau, matt 79
greyish blue, matt
gris-bleu, mat
blauwgrijs, mat
gris azulado, mate
cinzento azulado, fosco
grigio blu, opaco
blågrå, matt
siniharmaa, himmeä
blågrå, mat
blågrå, matt
сине-серый, матовый
siwy, matowy
γκριζομπλέ, ματ
mavi gri, mat
modrošedá, matná
kékesszürke, matt
plavo siva, mat

K
kupfer, metallic 93
copper, metallic
cuivre, métallique
koper, metallic
cobre, metalizado
cobre, metálico
rame, metallico
koppar, metallic
kupari, metallikiilto
kobber, metallak
kobber, metallic
медный, металлик
miedź, metaliczny
χάλκινο, μεταλλικό
bakır, metalik
měděná, metalíza
vörösréz, metál
baker, metalik

L
feuerrot, seidenmatt 330
fiery red, silky-matt
rouge feu, satiné mat
rood helder, zijdemat
rojo fuego, mate seda
vermelho vivo, fosco sedoso
rosso fuoco, opaco seta
eldröd, sidenmatt
tulipunainen, silkinhimmeä
ildrød, silkemat
ildrød, silkematt
огненно-красный, шелк.-матовый
czerwony ognisty, jedwabisto-mat.
κόκκινο φωτιάς, μεταξωτό ματ
ateş kırmızısı, ipek mat
ohnivě červená, hedvábně matná
tűzpiros, selyemmatt
ogenj rdeča, svila mat

M – 95% + 5%

95%	5%
weiß, seidenmatt 301 +	**lichtblau, glänzend 50**
white, silky-matt	light blue, gloss
blanc, satiné mat	bleu clair, brillant
wit, zijdemat	lichtblauw, glanzend
blanco, mate seda	azul celeste, brillante
branco, fosco sedoso	azul celeste, brilhante
bianco, opaco seta	blu celeste, lucente
vit, sidenmatt	ljusblå, blank
valkoinen, silkinhimmeä	vaaleansininen, kiiltävä
hvid, silkemat	lysende blå, skinnende
hvit, silkematt	lyseblå, blank
белый, шелковисто-матовый	голубой, блестящий
biały, jedwabisto-matowy	jasnoniebieski, błyszczący
λευκό, μεταξωτό ματ	μπλε φωτός, γυαλιστερό
beyaz, ipek mat	ışık mavisi, parlak
bílá, hedvábně matná	světle modrá, lesklá
fehér, selyemmatt	világító kék, fényes
bela, svila mat	svetlo plava, bleskajoča

N
blau, klar 752
blue, clear
bleu, clair
blauw, helder
azul, claro
azul, claro
blu, chiaro
blå, klar
sininen, kirkas
blå
blå
синий
niebieski
μπλε, διαυγές
mavi, şeffaf
modrá, čirá
kék, áttetszŐ
plava, jasna

O – 50% + 50%

50%	50%
weiß, matt 5 +	**blaugrau, matt 79**
white, matt	greyish blue, matt
blanc, mat	gris-bleu, mat
wit, mat	blauwgrijs, mat
blanco, mate	gris azulado, mate
branco, fosco	cinzento azulado, fosco
bianco, opaco	grigio blu, opaco
vit, matt	blågrå, matt
valkoinen, himmeä	siniharmaa, himmeä
hvid, mat	blågrå, mat
hvit, matt	blågrå, matt
белый, матовый	сине-серый, матовый
biały, matowy	siwy, matowy
λευκό, ματ	γκριζομπλέ, ματ
beyaz, mat	mavi gri, mat
bílá, matná	modrošedá, matná
fehér, matt	kékesszürke, matt
bela, mat	plavo siva, mat

Dieser Bausatz wurde in mehrfachen Qualitäts- und Gewichtskontrollen auf Vollständigkeit überprüft. Reklamationen können nur bearbeitet werden, wenn die **Bauanleitung**, das aus der Kartonage herausgeschnittene **EAN-Strichcode-Feld** und der **Kassenbon** eingeschickt werden. Bitte haben Sie Verständnis dafür, dass wir nur Gewährleistung bei aktuellen Artikeln übernehmen können, die im Zeitraum der letzten 24 Monate erworben worden sind. **Unfrei eingesandte Reklamationssendungen werden von uns nicht angenommen!**
„Einzelteile für Umbauten können gegen Vorkasse erworben werden". Unsere Adresse: Revell GmbH & Co. KG, Abteilung X, Henschelstr. 20-30, 32257 Bünde. Dieser Direktservice gilt für die Länder: Deutschland, Benelux, Österreich, Frankreich, Großbritannien. Reklamationen aus den übrigen Ländern werden über die jeweiligen Distributeure abgewickelt. Bitte kontakten Sie Ihren Händler.

This Model Kit has been subject to extensive quality and weight checks during the manufacturing process to ensure it leaves our warehouse in perfect condition. We are only able to process applications for missing parts if the following procedure is followed. In all cases the following will be required before we are able to process any request: Original receipt (proof of purchase) original instruction sheets (will be returned) and the bar code cut out of the box. We may not be able to process requests for products that have been discontinued for more than 24 months. Products that are returned directly to us without prior authorisation by a company representative will not be accepted and returned to sender. Replacement parts for conversion or spares will continue to be available however they will incur a handling charge. Please write to: Department X Revell GmbH & Co. KG, Henschelstr 20-30, 32257 Buende.
This direct Service is only available in the following markets: Germany, Benelux, Austria, France & Great Britain. Revell GmbH & Co. KG, Boston House, 64-66 Queensway. Hemel Hempstead, Herts. HP2 5HA, Great Britain.
For all other markets please contact your local dealer or distributer directly.

Afin de vous donner entière satisfaction et pour nous assurer que tous les éléments nécessaires au montage de votre maquette sont présents dans la boîte, cet article a subi dans son intégralité divers contrôles qualitatifs ainsi que des contrôle de poids.
Si toutefois vous deviez nous faire part de certaines réclamations, nous vous prions de bien vouloir vous adresser à votre revendeur habituel, muni de la notice de montage, du code EAN découpé sur la boîte, ainsi que de votre ticket de caisse.
Le SAV ne sera assuré que pour les articles ayant été acquis depuis moins de 24 mois.
Les pièces de rechange utilisées pour la transformation de maquettes pourront être obtenues en pré-paiement. Dans le cas où vous n'obtiendriez pas satisfaction, vous pouvez vous adresser directement à notre service SAV à l'adresse suivante: REVELL GmbH & Co.KG, Abteilung X, Henschelstraße 20-30, D-32257 Bünde ou Revell GmbH & Co. KG, 14 B, rue du Chapeau Rouge, F-21000 Dijon, France.
Pour tous les autres marchés, merci de prendre contact avec votre detaillant ou distributeur.

Deze bouwdoos werd verscheidene malen volledig gecontroleerd op kwaliteit en gewicht. Klachten kunnen slechts in behandeling worden genomen indien de bouwhandleiding, de uit de doos geknipte EAN - streepjescode en de kassabon zijn meegezonden. Wij vragen om uw begrip dat wij alleen garantie kunnen geven voor huidige artikelen die binnen een periode van de laatste 24 maanden zijn gekocht. Onvolledig ingezonden klachten kunnen niet in behandeling worden genomen. Onderdelen voor ombouw kunnen tegen vooruitbetaling gekocht worden.
Ons adres is: Revell GmbH & Co. KG, Afdeling X, Henschelstrasse 20-30, 32257 Bünde. Duitsland.
Deze directe service geldt alleen voor de volgende landen: Duitsland, Benelux, Oostenrijk, Frankrijk, Groot Brittannië.
Klachten afkomstig uit overige landen worden via de eventuele locale vertegenwoordigers van Revell afgewikkeld. Wij verzoeken U contact op te nemen met uw winkelier.

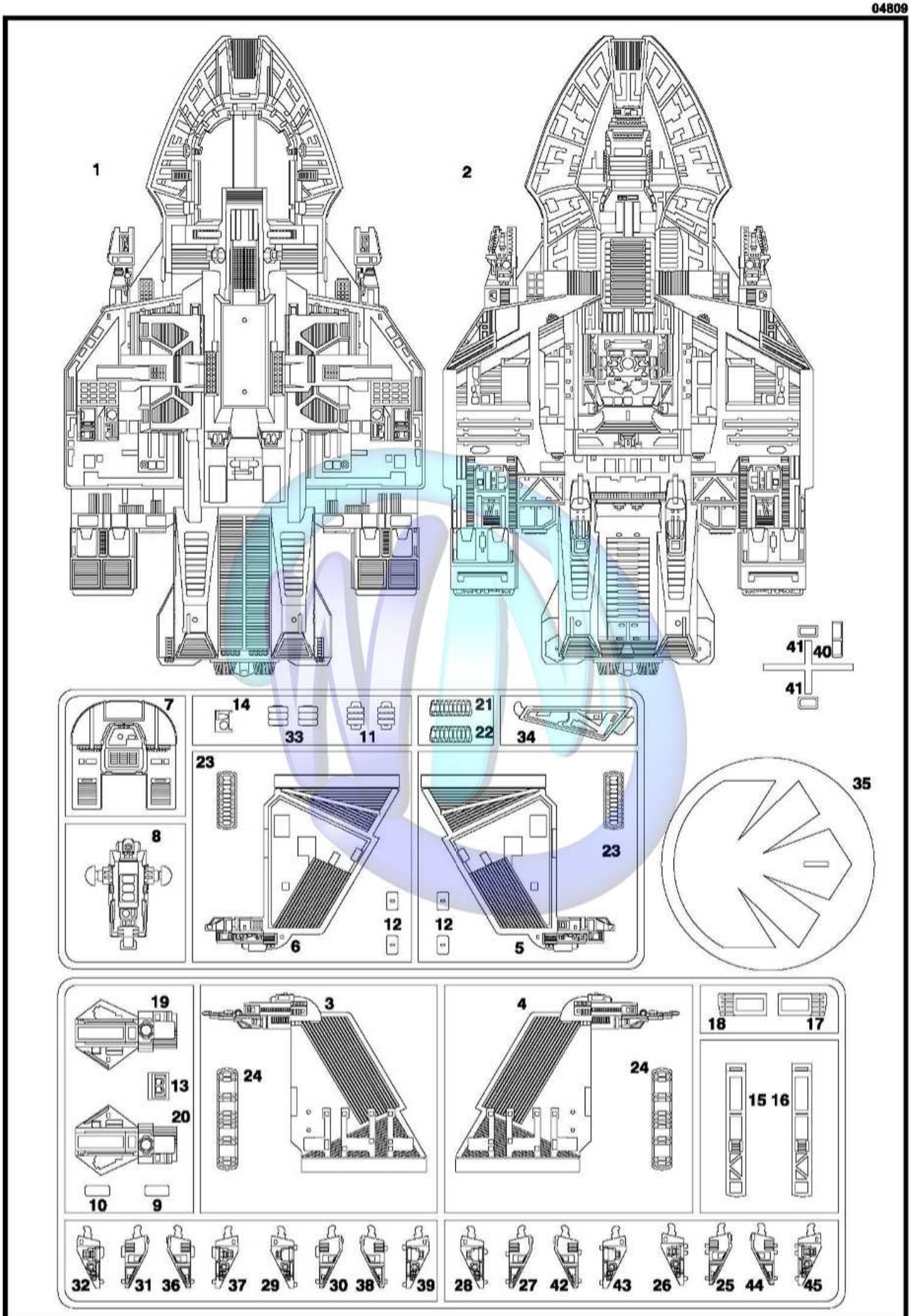
1
2
41
40
41
7
14
33
11
21
22
34
23
8
12
6
12
5
23
35
19
13
20
10
9
3
24
4
24
18
17
15 16
32
31
36
37
29
30
38
39
28
27
42
43
26
25
44
45

1

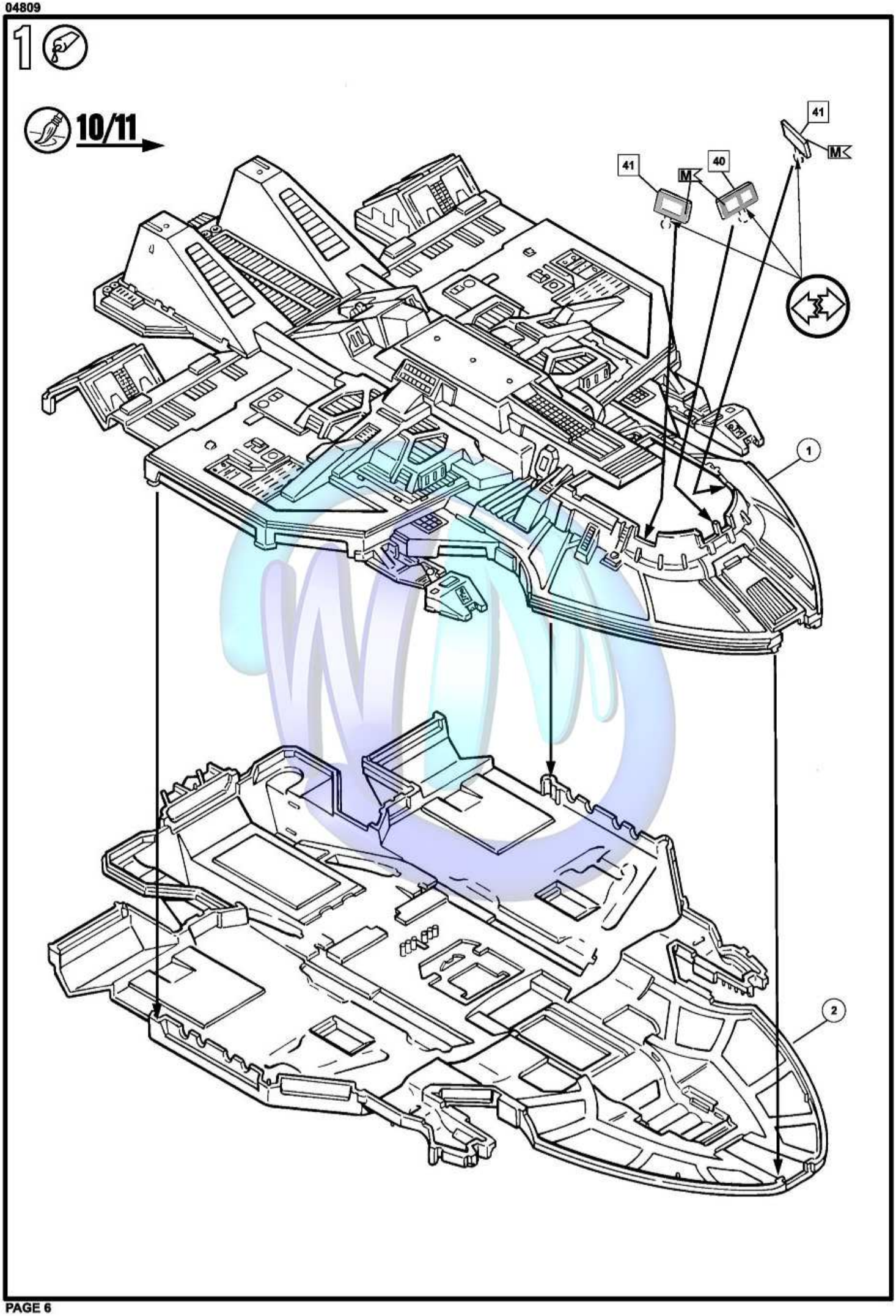

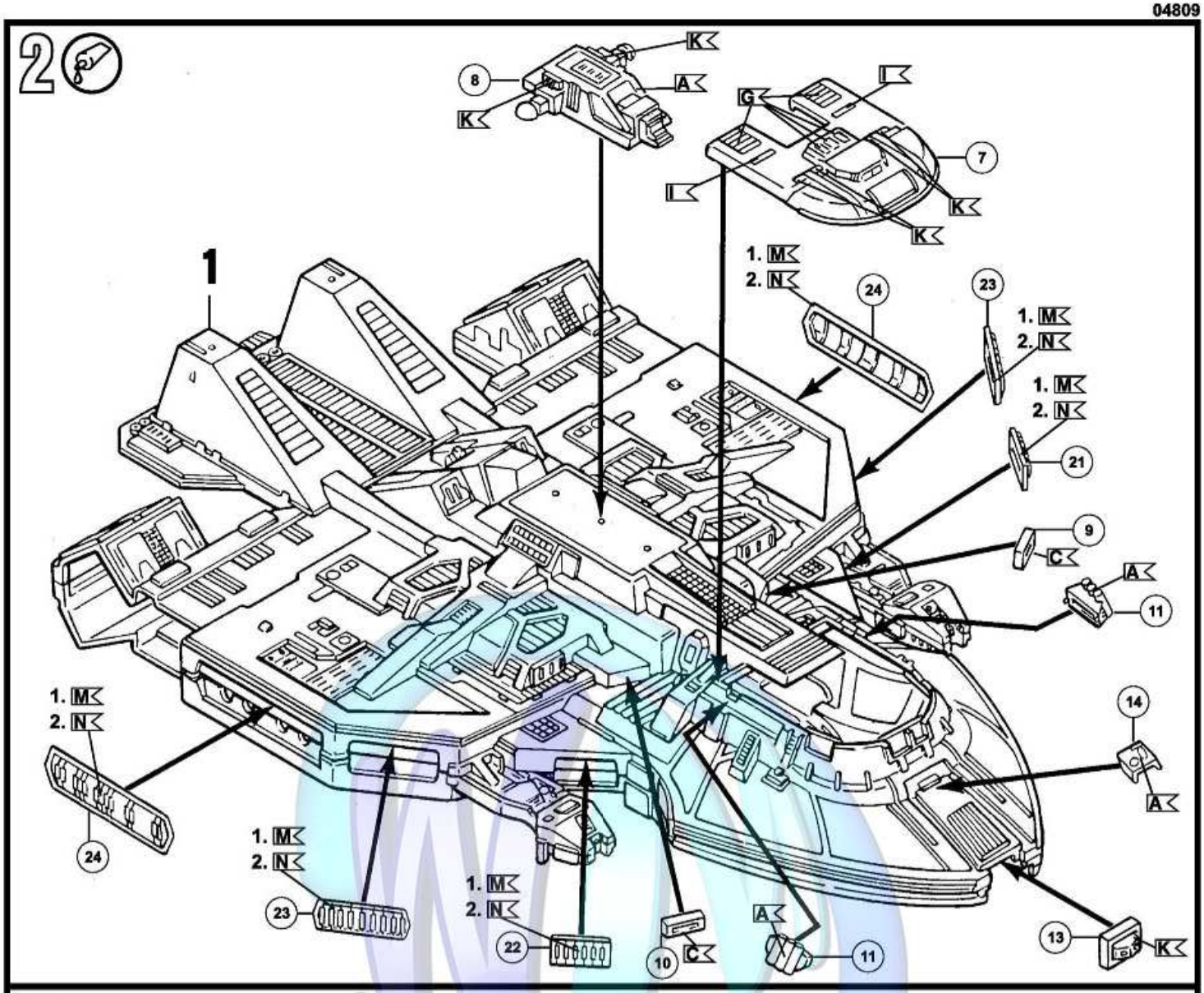
2
1
8
K
A
G
I
7
1. M
2. N
24
23
21
9
C
11
14
13
22
10

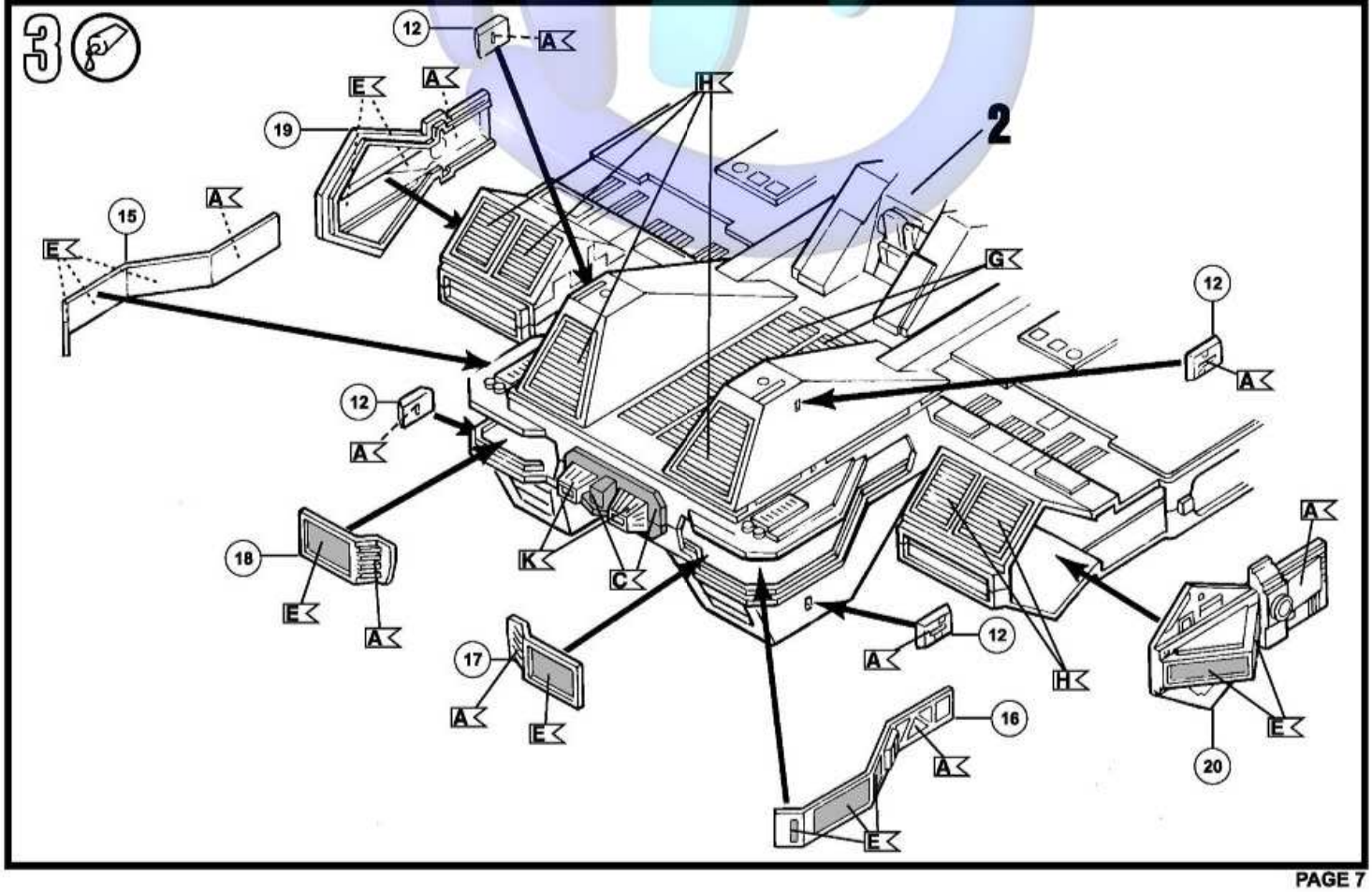
3
2
12
A
E
19
H
15
G
18
K
C
17
16
20

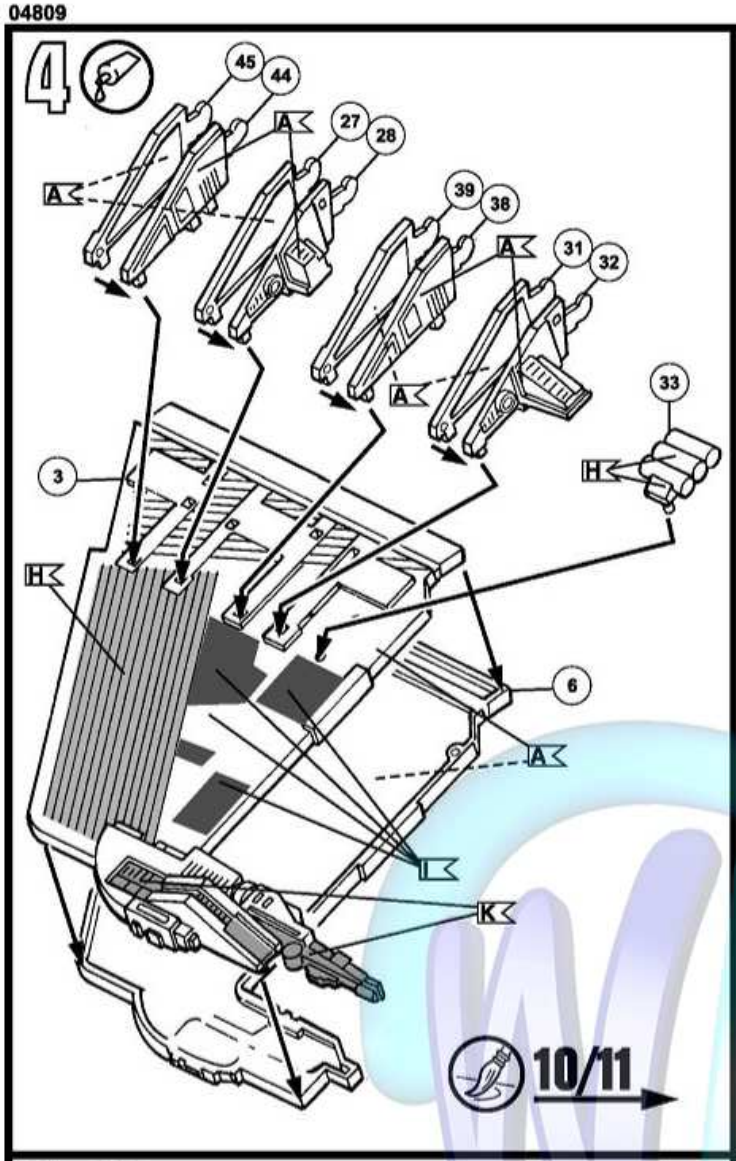
4
45
44
A
27
28
39
38
31
32
33
3
H
6
I
K
10/11

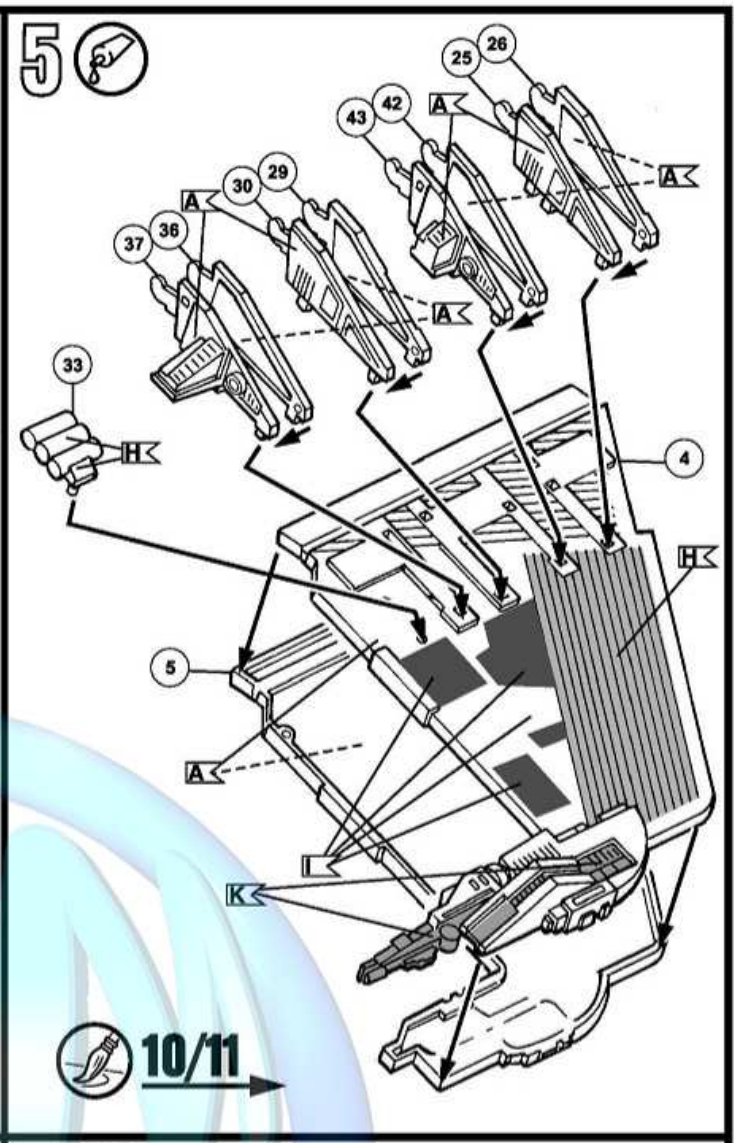
5
25
26
43
42
30
29
37
36
33
4
5
A
H
I
K
10/11

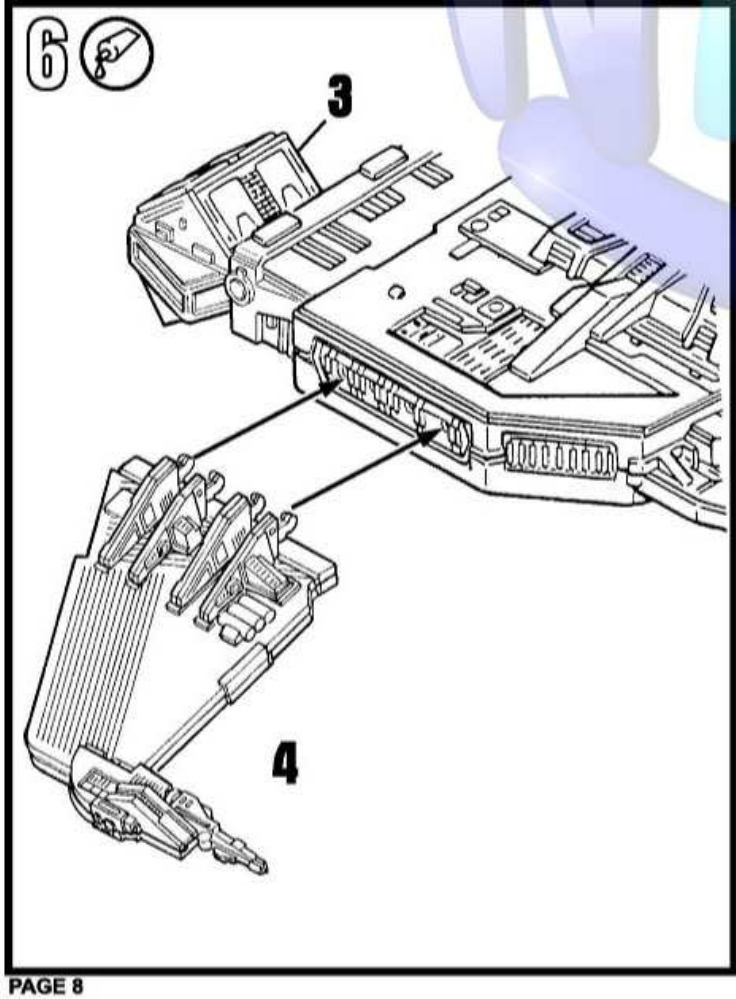
6
3
4

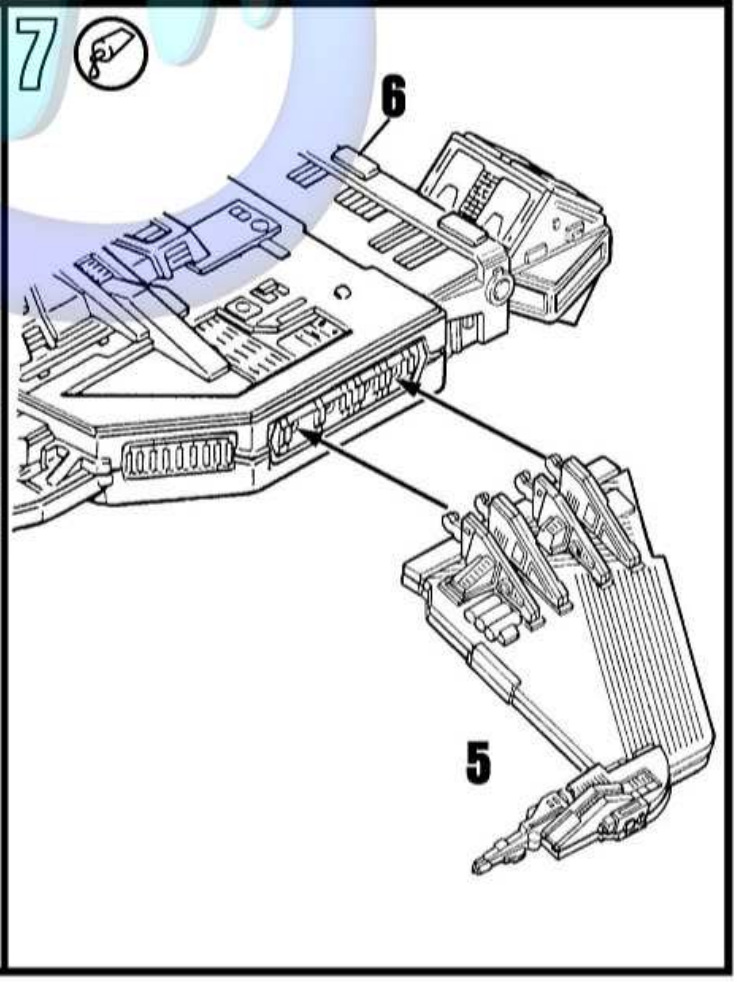
7
6
5

8

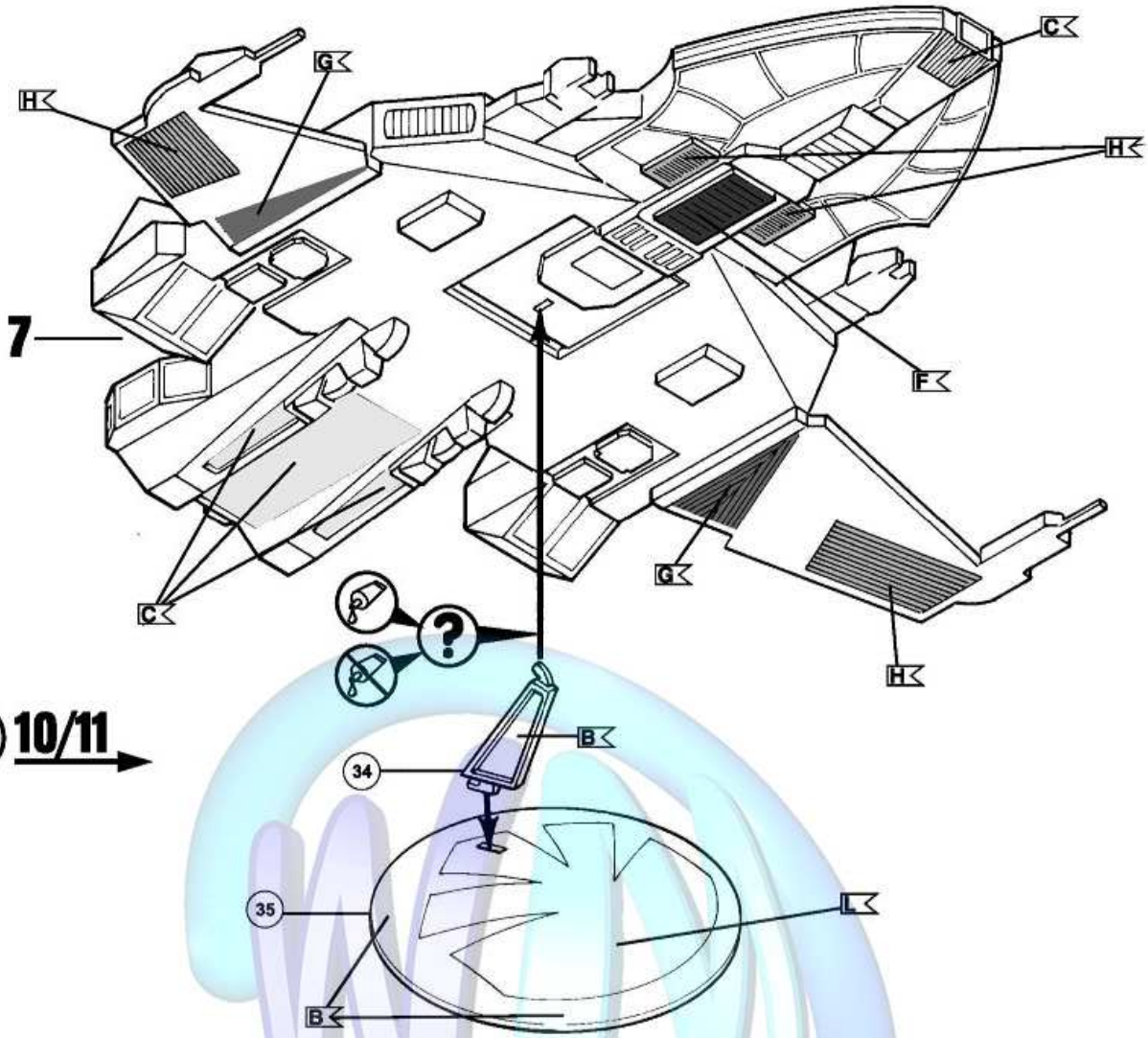

10/11

9

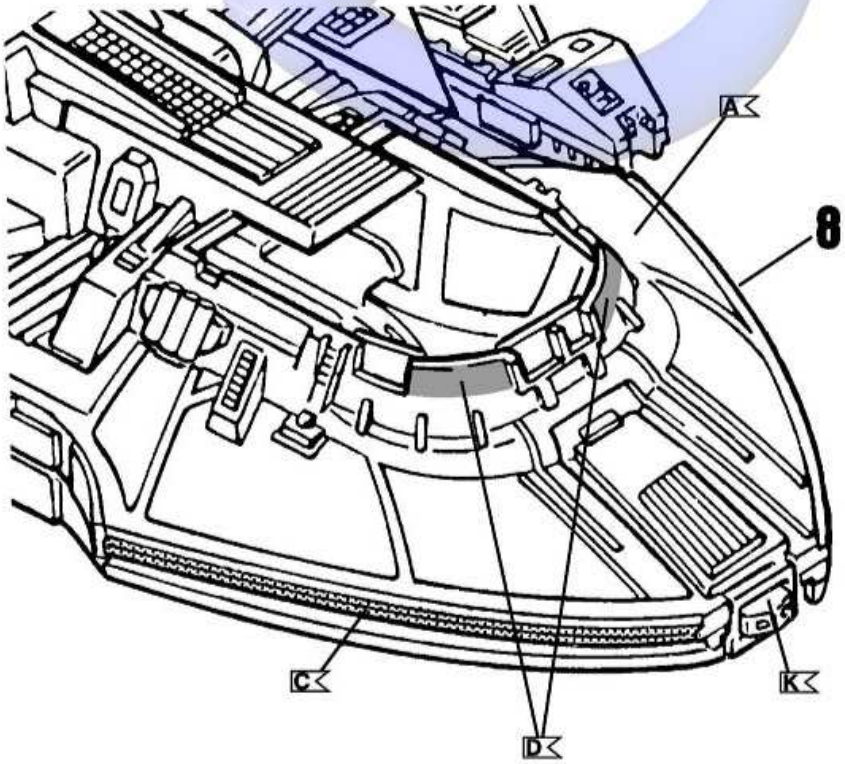

10

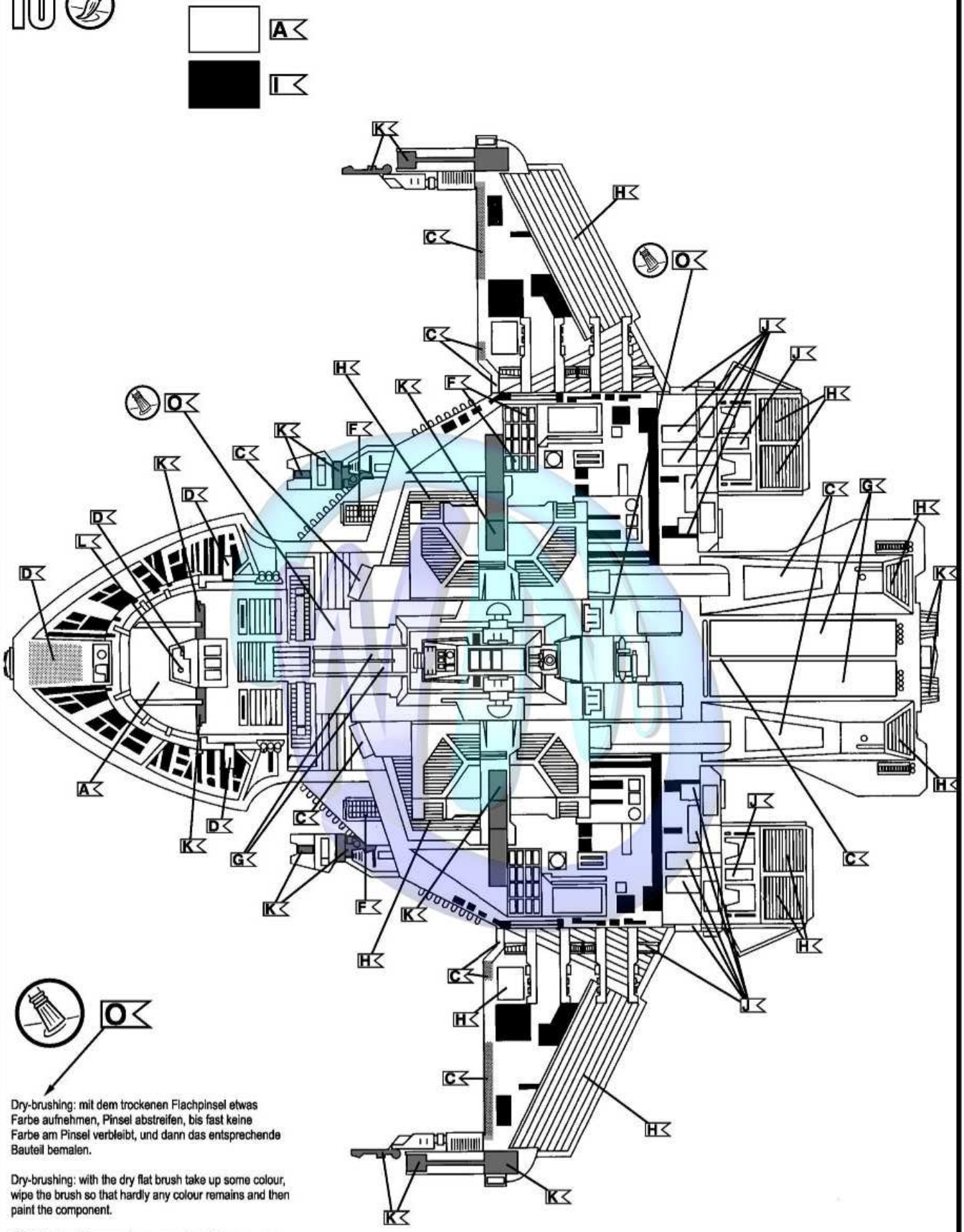

Dry-brushing: mit dem trockenen Flachpinsel etwas Farbe aufnehmen, Pinsel abstreifen, bis fast keine Farbe am Pinsel verbleibt, und dann das entsprechende Bauteil bemalen.

Dry-brushing: with the dry flat brush take up some colour, wipe the brush so that hardly any colour remains and then paint the component.

Effet Dry-brushing: prendre un peu de peinture sur une brosse plate (pinceau plat), frotter la brosse (sur le bord d'un bout de carton) jusqu'à ce qu'il ne reste pratiquemet plus de peinture, et enfin peindre le sujet.

Dry-brushing: met een plat penseel wat verf opnemen, het penseel afstrijken tot er bijna geen verf meer op het penseel blijft en dan het betrokken onderdeel beschilderen.

11

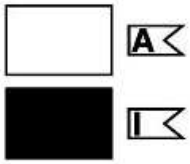

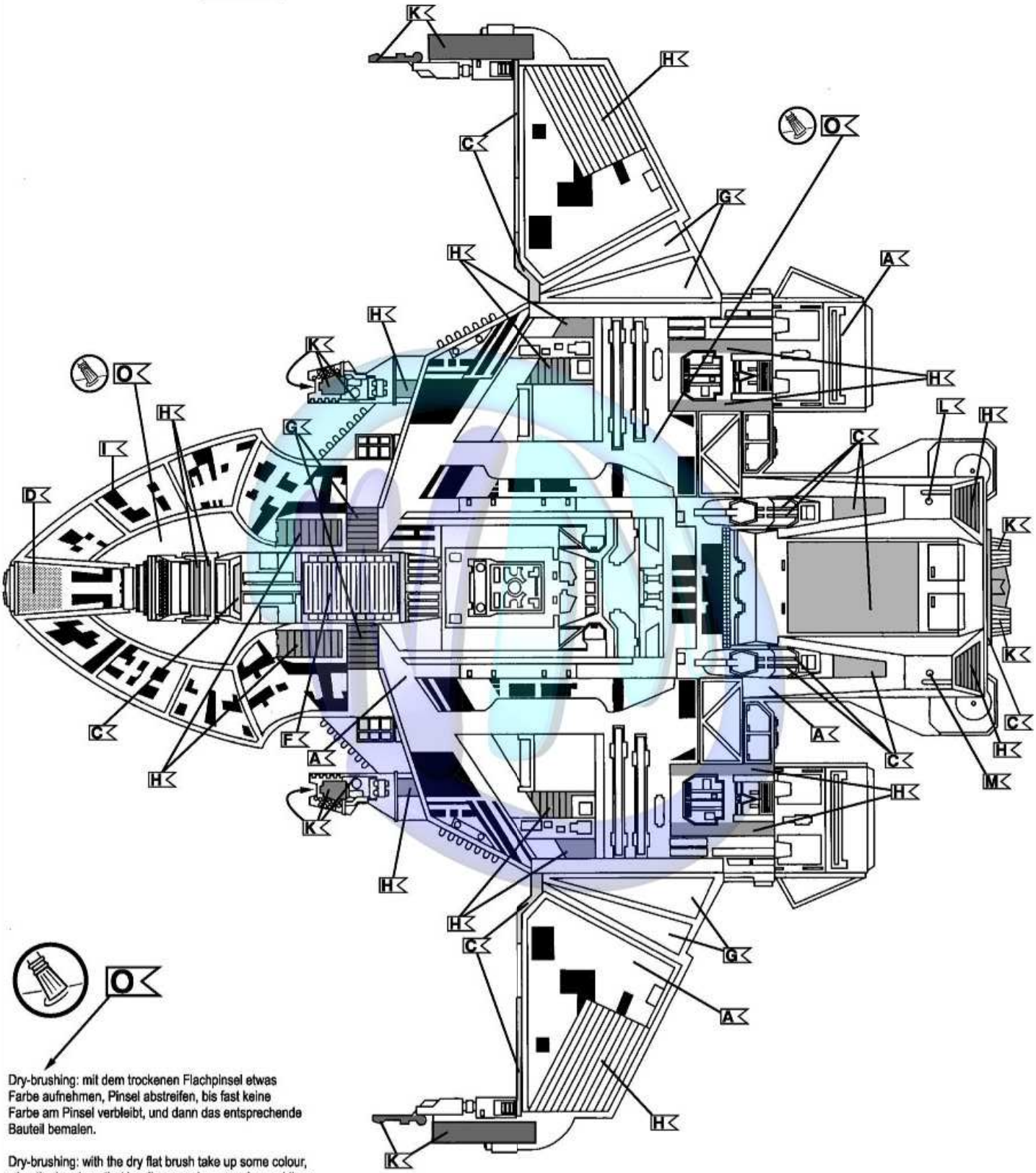

O

Dry-brushing: mit dem trockenen Flachpinsel etwas Farbe aufnehmen, Pinsel abstreifen, bis fast keine Farbe am Pinsel verbleibt, und dann das entsprechende Bauteil bemalen.

Dry-brushing: with the dry flat brush take up some colour, wipe the brush so that hardly any colour remains and then paint the component.

Effet Dry-brushing: prendre un peu de peinture sur une brosse plate (pinceau plat), frotter la brosse (sur le bord d'un bout de carton) jusqu'à ce qu'il ne reste pratiquemet plus de peinture, et enfin peindre le sujet.

Dry-brushing: met een plat penseel wat verf opnemen, het penseel afstrijken tot er bijna geen verf meer op het penseel blijft en dan het betrokken onderdeel beschilderen.