Revell Focke Wulf 190 D-9 Late

04725-0389

©2004 BY REVELL GmbH & Co. KG

PRINTED IN GERMANY

Focke Wulf 190 D-9 Late

Die ständig steigenden Anforderungen an die Leistungsfähigkeit der Jagdflugzeuge führte im Mai 1942 zu einer Anforderung an die Firmen Messerschmitt und Focke Wulf für die Entwicklung eines speziellen Höhenjägers. Da die Arbeiten nur sehr schleppend vorangingen verlangte das Reichs-Luftfahrtministerium eine Übergangslösung die kurzfristig in Serie gehen konnte. Bei Focke Wulf nahm man den Rumpf und die Tragflächen einer A-8 und als Motor statt dem BMW 801 Doppel-Sternmotor einen 1900 PS starken Jumo 213A Reihenmotor mit 12 Zylindern und 35 Liter Hubraum - wie er in der Ju 88G Nachtjäger und der Ju 188 verwendet wurde. Da der Jumo 213 um 60 Zentimeter länger war wurde als Ausgleich der Rumpf vor dem Seitenleitwerk durch einen Einsatz um 50 Zentimeter verlängert. Das Seitenleitwerk behielt die ursprüngliche Form wurde aber in der Seitenleitwerksflosse durch einen kastenförmigen Einsatz von 14 Zentimeter Breite vergrößert. Zusätzlich wurde der Rumpf durch aufgenietete Verstärkungsbleche den größeren Belastungen angepasst. Trotz aller Bemühungen konnte die D-9 erst im August 1944 in Serie gehen. Dabei waren nicht alle gebauten Maschinen als neue Flugzeuge zu bezeichnen. Vielmehr wurden teilweise Rümpfe und Tragflächen von Fw 190A-8/A-9 die eigentlich repariert werden sollten als Basis für "neue" Fw 190D-9 verwendet. Die Serienfertigung fand ohnehin nicht allein bei Focke Wulf in Cottbus und Aslau statt, sondern auch bei Fieseler in Kassel und bei Weserflug in Lemwerder. Es ist schon erstaunlich das vom August 1944 bis zum April 1945 trotz der immer schlechteren Versorgungslage und ständiger Luftangriffe noch etwa 1 805 Maschinen vom Typ Fw 190D-9 gebaut wurden.Die Entwicklung des Höhenjägers Ta 152 wurde ebenfalls weiter vorangetrieben. Ebenso wie die D-9 basierte auch diese Version auf der Fw 190A-8. Auch hier waren aerodynamische Änderungen durch die neue Tragfläche mit großer Spannweite erforderlich die zu einer Neukonstruktion des Seitenleitwerks führten. Dieses vergrößerte Seitenleitwerk wurde entweder aus Holz oder aus Metall gefertigt und sollte als "Einheitsheck" (bestehend aus Rumpfverlängerung, Seiten- und Höhenleitwerk) für die laufende Serienfertigung verschiedener Focke Wulf Flugzeuge dienen. Auch die D-9 erhielt in sehr kleinen Stückzahlen innerhalb der Serienfertigung dieses größere Seitenleitwerk. Nur zwei Flugzeuge sind zur Zeit bekannt. Beide aus einer Fertigung mit Werknummern aus der 500 000 Serie die möglicherweise durch die Firma Mimetall in Erfurt gebaut wurden. Sie sind durch Fotos gesichert und Gegenstand des Revell-Abziehbildes. Zum Vergleich kann man aus dem Bausatz wahlweise auch eine Maschine mit dem "normalen" Seitenleitwerk bauen.Im Einsatz war die Dora Neun wie sie genannt wurde ein sehr erfolgreiches und leistungsfähiges Jagdflugzeug - im Gegensatz zu den ursprünglichen Vorurteilen der Piloten die sich mit einer Fw 190 mit einem "Bomber-Triebwerk" zuerst nicht anfreunden konnten. Es zeigte sich aber schnell, daß die D-9 mit einer Dienstgipfelhöhe von über 10 000 m in wesentlich größeren Höhen operieren konnte und besonders im Sturzflug mit fast 750 km/h Geschwindigkeiten erzielte von denen man vorher nur träumen konnte. Die meisten Focke Wulf 190D-9 wurden bei den Jagdgeschwadern JG 1, JG 2, JG 3, JG 4, JG 6, JG 11, JG 26, JG 54, JG 300 und JG 301 bis zum Ende des Krieges eingesetzt.

Technische Daten:

Spannweite	10.50 m
Länge	10.20 m
Höhe	3.36 m
Motor	1Junkers Jumo 213A-1
Leistung normal	1 750 PS
Leistung mit MW-50 Anlage	1 900 PS
Geschwindigkeit max.	690 km/h
Geschwindigkeit in Bodennähe	578 km/h
Dienstgipfelhöhe	10 380 m
Steigzeit bis auf 2 000 m	2.1 Minuten
Steigzeit bis auf 10 000 m	7.1 Minuten
Leergewicht	3 180 kg
Startgewicht max.	4 547 kg
Reichweite	842 km/h
Bewaffnung im Rumpf	2 MG 131
Bewaffnung im Flügel	2 MG 151/20
Anhängelasten unter dem Rumpf	1 Zusatztank E-2 mit 200 Liter oder an einem ETC 504 1 SC 250-Bombe von 250 kg
Besatzung	1 Pilot

Focke Wulf 190 D-9 Late

The continuously increasing demands on the performance of fighter aircraft led in May 1942 to contracts being placed with the companies Messerschmitt and Focke-Wulf for the development of a special high-altitude fighter. As work went ahead only very slowly, the German Reichs-Luftfahrtministerium demanded a provisional solution for immediate production. So, Focke-Wulf used the fuselage and the wings of an A-8 but fitted a 12 cylinder 1,900 hp Jumo 213A in-line engine with 35 litres piston displacement instead of the BMW 801twin radial engine which was used in the Ju 88G night fighter and the Ju 188. As the Jumo 213 engine was 60 cm longer, the fuselage had to be elongated by means of the inclusion of 50 cm just in front of the tail assembly with the fin retaining its original design but being enlarged by a 14 cm wide box-shape insertion in front of the rudder. Additionally, the fuselage was strengthened with riveted metal sheets in order to cope with the greater structural stress. Despite all efforts, production of the D-9 did not commence until August 1944. Not all machines built were made of entirely new parts, as to an extent fuselages and wings of aeroplanes of the Fw 190A-8/A-9 series originally scheduled for repair were used as a "base" for "new" FW 190D-9 aircraft. Production did not only take place with Focke-Wulf at Cottbus and Aslau but also with Fieseler at Kassel and with Weserflug at Lemwerder. It is quite surprising that between August 1944 and April 1945 about 1.805 Fw 190D-9 aircraft were built in spite of the worsening supply situation and continous air raids. At the same time, the development of the high-altitude fighter Ta 152 was pursued with some vigour. This version, too, was based on the Fw 190A-8. The newly designed wings with larger wing span necessitated aerodynamical alterations which led to a re-designed, enlarged fin area which was made either of wood or metal and which was meant to become a "standard tail unit" (consisting of fuselage extension and fin/rudder assembly) for the on-going production of various types of Focke-Wulf aircraft. Very few production D-9s were also equipped with this larger tail assembly, only two aircraft have been discovered to-date. Both carry registration numbers of the 500,000-series which was probably assembled by the Mimetall works at Erfurt, proof being given by photographs. They feature on the Revell transfer in this kit. Optionally, this kit gives the possibility to build an aircraft with the "normal" tail unit. In service, the so-called "Dora Neun" was a very successful and powerful fighter, overcoming the initial prejudice of pilots who could initially not warm to Fw 190 aircraft with a "bomber engine". However, it soon became apparent that the D-9 with a service ceiling of more than 10,000 m could operate at much higher altitudes and that the speeds it achieved (espescially in the dive with almost 750km/h) outpassed their wildest dreams. Most Focke-Wulf 190D-9s saw service with the Jagdgeschwader (fighter wings) JG1, JG2, JG3, JG4, JG6, JG11, JG26, JG54, JG300 and JG 301 until the end of World War II.

Specification:

Wing span	10.50 m
Lenght	10.20 m
Height	3.36 m
Powerplant	1 Jumo 213A-1
Rating, standard	1,750 hp
Rating, using MW-50 boost	1,900hp
Speed, max.	690 km/h
Speed at low altitude	578 km/h
Service ceiling	10,380 m
Climb to 2,000 m	2.1 minutes
Climb to 10,000 m	7.1 minutes
Weight (empty)	3,180 kg
Take-off weight, max.	4,547 kg
Range	842 km
Fuselage armament	2 x MG 131
Wing armament	2 x MG 151/20
External stores under the fuselage	1 external fuel tank E-2 with 200 lcapacity or 1 SC 250-bomb of 250 kg weight on an ETC 504
Crew	1 pilot

Vor dem Zusammensetzen gut durchlesen!

D: Achtung: Jedes Teil ist nummeriert (1). Reihenfolge der Montageschritte beachten. Benötigte Werkzeuge: Messer und Feile zum Entfernen und Entgraten der Teile (2) Gummiband, Klebeband und Wäscheklammern zum Zusammenhalten der geklebten Einzelteile (3). Plastikteile in einer milden Waschmittellösung reinigen und an der Luft trocknen, damit der Farbanstrich und die Abziehbilder besser haften. Vor dem Ankleben prüfen ob Teile passen, Klebstoff sparsam auftragen Chrom und Farbe an den Klebeflächen entfernen. Kleine Teile anstreichen, bevor sie vom Rahmen entfernt werden (4) (5). Farben gut durchtrocknen lassen, erst dann den Zusammenbau fortsetzen. Jedes Abziehbildmotiv einzeln ausschneiden und ca. 20 Sekunden in warmes Wasser tauchen. Das Motiv an der bezeichneten Stelle vom Papier abschieben und mit Löschpapier andrücken.

NL: OPGELET: Voor de montage eerst goed de handleiding lezen. Elk onderdeel is genummerd (1). Let op de montagevolgorde. Benodigd gereedschap: mes en vijl voor het afbramen van de onderdelen (2); elastiek, plakband en wasknijpers voor het bij elkaar houden van de gelijmde onderdelen (3). Plastic onderdelen met een zacht afwasmiddel reinigen en vervolgens laten drogen, zodat de verf en de decals beter hechten. Controleer voor het lijmen of de onderdelen passen; lijm dun opbrengen. Chroom en verf van de lijmvlakken verwijderen. Kleine onderdelen verven voordat ze van het raam worden verwijderd (4) (5). Verf goed laten drogen, dan pas verdergaan met de montage. Elke decal afzonderlijk uitknippen en ca. 20 sec. in warm water dopen. De decal op de aangegeven plaats van het papier schuiven en met vloeipapier aandrukken.

GB: ATTENTION: Read the instructions thoroughly prior to assembly. Each component is numbered (1). Adhere to specified sequence of assembly. Tools required: knife and file for removal of components from frame (2); rubber band, adhesive tape and clothes pegs for clamping components together after applying adhesive (3). Clean plastic components in a mild detergent solution and allow to air-dry so that paint and transfers adhere better. Prior to applying adhesive, check to see whether the components fit together; apply adhesive sparingly. Remove chrome and paint from the contact surfaces. Paint small components before removing them from the frame (4) (5). Allow paint to dry well, and only then continue to assemble. Cut out each transfer individually and immerse in warm water for approx. 20 seconds. Slide transfer off paper and into designated position, then press on with blotting paper.

F: ATTENTION : lisez bien la notice de montage avant de commencer. Chaque pièce est numérotée (1). Respectez l'ordre des opérations. Outils nécessaires : couteau et lime pour ébarber les pièces (2); élastiques, ruban adhésif et pinces à linge pour maintenir les pièces collées (3). Nettoyez les pièces en matière plastique dans une solution douce de produit de lavage et faites les sécher à l'air afin que la peinture et les décalcomanies tiennent mieux. Avant de mettre la colle, vérifiez si les pièces s'adaptent bien les unes aux autres; mettez peu de colle. Enlevez le chrome et la peinture des surfaces de collage. Peignez les petites pièces avant de les détacher de la grappe (4)(5). Laissez bien sécher la peinture avant de poursuivre l'assemblage. Découpez chaque décalcomanie séparément et plongez-la dans de l'eau chaude pendant 20 secondes environ. A l'endroit marqué, faites glisser le motif pour le séparer du papier et pressez-le sur emplacement avec du papier buvard.

E: ¡Atención! Antes de comenzar con el ensamblaje, leer detenidamente las instrucciones. Cada pieza va numerada (1). Téngase en cuenta el orden de operaciones del ensamblaje. Herramientas necesarias: Cuchillo y lima para desbarbar las piezas (2). Cintas de goma, cinta adhesiva y pinzas de ropa para sujetar las piezas pegadas (3). Lavar las piezas de plástico en una solución de detergente suave y dejar que se sequen al aire para mejorar así la adhesión de la pintura y de las calcomanías. Antes de aplicar el pegamento comprobar si las piezas quedan correctamente adaptadas. Aplicar el pegamento sin excederse. Alejar de las superficies de pegado el cromado y la pintura. Pintar las piezas pequeñas antes de desprenderlas de su soporte (4) (5). Antes de proseguir con el ensamblaje, dejar que se seque bien la pintura. Recortar las calcomanías una por una y sumergirlas durante unos 20 segundos en agua caliente. Deslizar del papel la calcomanía en el lugar adecuado y apretarla colocando encima de ella papel secante.

I: ATTENZIONE! E' PERMESSO L'USO AI BAMBINI SOPRA GLI 8 ANNI! Da usare sotto la supervisione d'adulti IMPORTANTE! Leggere attentamente le istruzioni d'uso, seguirle rigorosamente e tenerle sempre a portata di mano per una rapida consultazione. Tenere le confezioni e gli accessori lontano dalla portata dei bambini (sotto i 36 mesi) e degli animali. Lavarsi le mani e gli attrezzi alla fine di seduta d'assemblaggio. Adoperare solo gli accessori inclusi nella confezione oppure quelli consigliati nelle istruzioni d'uso. Non mangiare, bere o fumare durante il lavoro con prodotti contenenti solventi. Tenere i kits lontani da fonti di calore. Non portare il materiale a contatto con gli occhi, la pelle o la bocca; non ingerirlo. Non aspirare i vapori.

S: OBS: Läs instruktionerna noga igenom innan du sätter modellen samman. Varenda detalj är numrerad (1). Var god och följ den i sammansättningsordningen. Verktyg, som du behöver: kniv och fil för att skrapa detaljerna rena (2), gummiringar, tejp och klädnypor för att hålla samman de limmade detaljerna (3). Rengör plastdetaljerna i en mild tvättmedellösning och torka dem i luften för att lack och dekaler skall hålla bättre. Kolla, om detaljerna passar ihop innan du klistrar dem och använd limmet sparsamt. Avlägsna krom och lack från ytorna, som kommer att limmas ihop. Måla de små detaljerna innan de avlägsnas från ramen (4) (5). Låt lacket riktigt torka igenom innan du fortsätter med sammansättningen. Skär av varje dekalmotiv enskilt och doppa det i varmt vatten i ca 20 sekunder. Flytta motivet bort från pappret genom att trycka vid det angivna stället och tryck fast med läskpapper.

DK: BEMÆRK: Inden sammensætningen begyndes, skal byggevejledningen læses godt igennem. Hver del er nummereret (1). Rækkefølgen af monteringstrinnene skal overholdes. Nødvendigt værktøj: Kniv og fil til afgratning af delene (2); gummibånd, tape og tøjklemmer til at holde de limede (3) enkeltdele sammen. Plastikdelene renses i en mild sæbelud og lufttørres så malingen og overføringsbillederne bedre kan hæfte. Inden påføres en kontrolleres om delene passer; limen påføres sparsommeligt. Krom og farve fjernes fra klæbefladerne. De små dele males inden de fjernes fra rammen (4) (5). Lad farven tørre godt inden sammensætningen fortsættes. Overføringsbillederne motiver skæres ud enkeltvis og dyppes ca. 20 sek. i varmt vand. Skub motivet fra papiret og tryk det fast med trækpapir.

GR: ΠΡΟΣΟΧΗ: Πριν τη συναρμολόγηση, διαβάστε καλά τις οδηγίες. Κάθε εξάρτημα είναι αριθμημένο (1). Προσέξτε τη σειρά "των βημάτων" συναρμολόγησης. Απαιτούμενα εργαλεία: μαχαίρι και λίμα για τη λείανση των εξαρτημάτων (2), λαστιχένια ταινία, κολλητική ταινία και μανταλάκια για τη συγκράτηση των κολλημένων μεμονωμένων εξαρτημάτων (3). Καθαρίστε τα πλαστικά εξαρτήματα μέσα σε ένα "μαλακό" καθαριστικό διάλυμα και στεγνώστε τα στον αέρα, ώστε να υπάρξει καλύτερη πρόσφυση του χρώματος και των χαλκομανιών. Πριν το κόλλημα, ελέγξτε αν ταιριάζουν μεταξύ τους τα εξαρτήματα. Επαλείψτε οικονομικά την κόλλα. Απομακρύνετε από τις επιφάνειες επικόλλησης, χρώμα και βαφή. Βάψτε τα μικρά εξαρτήματα, πριν απομακρυνθούν από το πλαίσιο (4) (5). Αφήστε να στεγνώσουν καλά τα χρώματα και ύστερα συνεχίστε τη συναρμολόγηση. Κόψτε ξεχωριστά το κάθε μοτίβο των χαλκομανιών και βουτήξτε το σε ζεστό νερό για περ. 20 δευτερόλεπτα. Απομακρύνετε το μοτίβο από το χαρτί, στο σημαδεμένο σημείο και πιέστε το με το στουπόχαρτο.

N: OBS! Les nøye igjennom monteringsanvisningen før sammenbyggingen. Hver del er nummerert (1). Følg rekkefølgen på monteringstrinnene. Nødvendig verktøy: Kniv og fil for fjerning av grader på delene (2), gummibånd, tape og klesklyper for å holde sammen de limede enkeltdelene (3). Rengjør plastdelene i mildt såpevann og la dem lufttørke, slik at fargen og bildene sitter bedre. Før pålimingen må det kontrolleres om delene passer: Ta på litt lim. Fjern krom og farge på klebeflatene. Mal de små delene før de fjernes fra rammen (4) (5). La fargene torke godt før sammenmonteringen fortsettes. Skjær ut hvert av motivene for seg og legg dem i varmt vann i ca. 20 sekunder. Skyv motivet fra papiret på det merkede stedet og trykk på med trekkpapir.

P: ATENÇÃO: Antes de iniciar a montagem leia atentamente o manual de construção. Todas as partes componentes são numeradas (1). Atender para a seqüência das etapas de montagem. Ferramentas necessárias: Faca e lixa para aparar a rebarba das peças (2), elástico, fita adesiva e molas de roupa para sustentar as peças (3) durante a colagem. As peças de matéria plástica devem ser limpas numa solução fraca de detergente e secas ao ar, de forma que a demão de tinta e os decalques tenham uma boa adesão. Antes de colar, verificar se as peças encaixam; utilizar a cola em pequena quantidade. Eliminar o cromado e a tinta das superfícies a serem coladas. Não passar cola nas peças que ainda se encontram fixas na grade de matéria plástica. Pintar as peças pequenas antes de retirá-las da grade (4) (5). Deixar a tinta secar completamente para depois continuar com a montagem. Cortar separadamente cada um dos decalques e mergulhá-los em água morna durante aproximadamente 20 segundos. Deslocar os motivos do papel na posição indicada e secar com mata-borrão.

FIN: HUOMIO: Lue rakennusohjeet huolellisesti ennen kokoonpanoa. Jokainen osa on numeroitu (1). Huomioi eri työvaiheiden asennusjärjestys. Tarvittavat työkalut: Veitsi ja viila osien ylimääräisten purseiden poistamiseen (2); kumilenkkejä, teippiä ja pyykkipoikia yksittäisten liimattujen osien pitämiseksi paikallaan (3). Puhdista muoviosat miedolla pesuaineliuoksella ja anna niiden kuivua ilmassa, jotta maali ja siirtokuvat tarttuvat niihin paremmin. Tarkasta ennen liimausta, että osat sopivat toisiinsa; levitä liimaa säästeliäästi. Poista kromaus ja maali liimapinnoista. Maalaa pienet osat ennen kuin irrotat ne pidikkeestä (4) (5). Anna maalin kuivua kunnolla ennen kuin jatkat kokoonpanoa. Leikkaa jokainen siirtokuva erikseen irti ja upota lämpimään veteen n. 20 sekunniksi. Irrota kuvio paperista merkittyyn kohtaan ja painele imupaperilla kevyesti päältä.

Read before you start!

RUS: Внимание: Перед сборкой хорошо прочитать руководство по монтажу. Каждая деталь пронумеро–вана (1). Соблюдать последовательность монтажа. Необходимые рабочие инструменты: нож и напиль–ник для зачистки деталей (2); резиновая лента, клейкая лента и зажимы для сушки белья для прижи–мания склеиваемых отдельных деталей (3). Детали из пластика очистить в растворе мягкого моющего средства и высушить на воздухе для того, чтобы краска и переводные картинки лучше прилипали. Перед приклеиванием проверить, подходят ли детали; клей наносить экономно. Хром и краску удалить с поверхностей склеивания. Небольшие детали покрасить перед тем, как они будут удалены из рамок (4) (5). Краску необходимо хорошо просушить, только после этого продолжать сборку. Каждую соответствующую переводную картинку отдельно вырезать и примерно на 20 секунд окунуть в теплую воду. На обозначенном месте картинку отделить от бумаги и прижать промокательной бумагой.

PL: UWAGA: Przed składaniem przeczytać dokładnie instrukcję montażu. Każda część jest ponu-merowana (1). Zwrócić uwagę na kolejność przeprowadzania poszczególnych punktów montażowych. Potrzebne narzędzia: nóż oraz pilnik do usunięcia zadziorów z poszczególnych elementów (2); taśma gumowa, taśma klejąca, klamerki do bielizny dla przytrzymania sklejonych elementów (3). Wymyć plastykowe części w wodzie z delikatnym środkiem myjącym oraz osuszyć na powietrzu, aby zapewnić lepszą przylepność farby oraz kalkomanii. Sprawdzić przed przyklejaniem, czy dane elementy pasują do siebie; nanosić klej oszczędnie. Usunąć chrom oraz farbę z powierzchni przeznaczonych do kleja-nia. Małe elementy pomalować jeszcze przed wycięciem z ramki (4) (5). Farbę dobrze wysuszyć, dopiero potem kontynuować składanie części. Wyciąć pojedynczo każdy z motywów kalkomanii i zanurzyć na 20 sekund w ciepłej wodzie. Ściągnąć motyw z papieru na oznaczone miejsce i docisnąć bibułą.

TR: DÝKKAT: Model yapýmýna baþlamadan önce açýklamalarý dikkatlice okuyunuz. Modelde kullanýlan her parçaya bir numara verilmiþtir(1). Montaj yapým sýrasýna dikkat ediniz. Gerekli aletler: Parçalarý baðlý bulunduklarý çerçeveden çýkarmak için maket býçaðý ve çapaklarýný almak için eðe(2). Yapýþtýrý sürdükten sonra parçalarýn yapýþmasý için bir arada tutmaya yarayan paket lastiði, selo teyp ve çamaþýr mandalý(3). Boyanýn ve çýkartmalarýn daha iyi yapýþmasý ve kalýcý olmasý için plastik parçalarý deterjanlý suda temizleyip odada kurumaya býrakýnýz. Yapýþtýrýcý sürmeden önce parçalarýn karþýlýklý olarak birbirlerine tam uyup uymadýðýný kontrol ediniz, yapýþtýrýlacak yüzeylerde boya kalýntýsý ve krom varsa temizleyiniz. Yapýþkaný idareli kullanýnýz. Küçük parçalarý baðlý bulunduklarý çerçeveden çýkartmadan önce boyayýnýz (4) & (5). Boya iyice kuruduktan sonra montaja devam ediniz. Her çýkartmayý önce kaðýdý ile birlikte kesiniz ve ýlýk suda 20 saniye kadar bekletiniz. Çýkartmayý model üzerinde yapýþtýracaðýnýz yüzeye koyunuz, üzerinden kurutma kaðýdý ile hafifçe bastýrýrken çýkartmanýn altýndaki kaðýdý yavaþça çekiniz.

CZ: POZOR: Před sestavením montážního návodu důkladně pročíst. Každý díl je očíslován (1). Dbejte na pořadí montážních kroků. Potřebné nástroje: Nůž a pilník k odstranění výronků na dílech (2); pryžová páska, lepicí páska a kolíčky na prádlo pro přidržování lepených jednotlivých dílů (3). Díly z plastické hmoty vyčistit v roztoku jemného pracího prostředku a nechat vyschnout na vzduchu, za účelem zajištění lepší přilnavosti barevného nátěru a obtisků. Před nalepením zkontrolovat, zdali díly lícují; lepidlo nanášet úsporně. Chróm a barvu na lepených plochách odstranit. Malé díly natřít před jejich odstraněním z rámu (4) (5). Barvy nechat dobře proschnout, teprve potom pokračovat v sestavení. Každý motiv obtisku jednotlivě vyříznout a ponořit do teplé vody na dobu přibližně 20 sekund. Motiv na označeném místě z papíru odsunout a přitlačit pomocí sítacího papíru.

H: FIGYELEM: Az összeállítás előtt az építési útmutatót alaposan át kell olvasni. Minden alkatrészt számmal láttak el (1). A szerelési lépések sorrendjére ügyelni kell. Szükséges szerszámok: kés és reszelő az alkatrészek sorjátlanításához (2); gumiszalag, ragasztószalag és ruhacsipesz az összeragasztott alkatrészek megtartásához (3). A műanyag alkatrészeket lágy mosószeres oldatban kell tisztítani és a levegőn kell megszárítani, hogy a festékbevonat és a matricák jobban tapadjanak. A felragasztás előtt ellenőrizni kell, hogy az alkatrészek összeillenek-e; a ragasztóanyagot takarékosan kell felhordani. A krómot és festéket a ragasztási felületekről el kell távolítani. A kisméretű alkatrészeket a keretből történő eltávolítás előtt be kell festeni (4) (5). A festékeket hagyni kell jól megszáradni, az összeszerelést csak azután szabad folytatni. Minden matrica-motívumot egyesével kell kivágni és kb. 20 másodpercre meleg vízbe kell áztatni. A motívumot a megjelölt helyen a papírról lecsúsztatni és itatópapírral felnyomni.

SLO: OPOZORILO: Pred pričetkom sestavljanja preberi navodila za uporabo. Vsak del je označen (1). Pri sestavljanju upoštevaj navodila po točkah. Potrebno orodje: nožek in pilica za ločevanje delov (2), elastika, lepilni trak in kljukice za perilo za držanje zlepljenih delov (3). Plastične dele očisti z blagim praškom in posuši da se sloji barve in nalepke boljše primejo. Pred lepljenjem obvezno preveri, če se deli pravilno prilegajo. Previdno nanesi lepilo. Iz površin, na katere nanašaš lepilo, najprej odstrani krom in barvo. Manjše dele pobarvaj preden jih odstraniš iz okvirja (4)(5). Barva naj se dobro posuši preden nadaljuješ s sestavljanjem. Vsako nalepko izreži in potopi v toplo vodo (cca. 20 sekund), jo odstrani iz papirja, položi na odgovarjajoče mesto in pritisni s pivnikom.

SK: POZOR: Pred začatím stavby si pozorne preštudujte stavebný návod. Každý diel je očíslovaný (1). Dbajte na poradie montážnych krokov. Potrebné nástroje: Nôž a pilník na oddelenie dielov z rámčeka a ich začistenie (2), gumičky do vlasov, lepiaca páska štipce na prádlo, pre pridržiavanie jednotlivých lepených dielov (3). Diely z plastu odmastiť v slabšom roztoku čistiaceho prostriedku (saponátu) a nechať uschnúť na vzduchu za účelom lepšej priľnavosti lepidla, farieb a nálepiek. Pred lepením skontrolovať, či diely lícujú. Lepidlo nanášať úsporne. Chróm a farbu na lepených miestach opatrne odstrániť. Malé diely nafarbiť ešte pred ich odobratím z rámčeka (4) (5). Farby nechať dobre zaschnúť, až potom pokračovať v zostavovaní. Každú nálepku vystrihnúť jednotlivo a ponoriť do vlažnej vody približne na 20 sekúnd. Nálepku na príslušnom mieste modelu presunúť z nosného papiera a zľahka ju pritlačiť k povrchu nosným papierom.

RO: ATENTIE! CITITI INSTRUCTIUNILE CU ATENTIE INAINTE DE ASAMBLARE. FIECARE COMPONENTA ESTE NUMEROTATA. ASAMBLATI IN ORDINEA INDICATA PE SCHEMA. PIESELE SE DESPRIND DE PE RAMA CU UN CUTTER.BAVURILE SE INLATURA CU O PILA FINA. CURATATI PIESELE CARE SE IMBINA DE GRASIMI,URME DE VOPSEA SU CURATATI CU O SOLUTIE DE DETERGENT. VOPSITI PIESELE MICI INAINTE DE DESPRINDEREA DE PE RAMA. LASATI VOPSEAUA SA SE USUCE BINE SI NUMAI APOI CONTINUATI ASAMBLAREA. TAIATI FIECARE TRANSFER INDIVIDUAL SI IMERSATI IN APA CALDA CCA 20 SEC. TRANSFERATI IN POZITIA DORITA APOI APASATI CU O HARTIE. FOLOSITI NUMAI ADEZIVI SI VOPSELE REVELL.

BG: ВНИМАНИЕ! Следвайте указаната схема. Всяка част е номерирана. Спазвай те последователността на етапите на сглобяване. Необходими инструменти: нож и пила за отстраняване или изглаждане на отделните части; гумени ленти, лейкопласт и щипки за пране за да задържите заедно съединените части след залепването им. Пластмасови те елементи да се почистят в лек разтвор от вода и перилен препарат, да се изплакнат и да се оставят да изсъхнат, за да се постигне по-добро сцепление на боята или вадките. Нанесете боята върху малките части преди да ги отделите от шаблона. Оставете боята да изсъхне преди да продължите със сглобяването. Преди нанасяне на лепилото изстържете боята от повърхностите за слепване. Преди залепване проверете дали частите пасват идеално. Нанесете малко лепило. Изрежете по отделно всяка една вадка и я потопете в топла вода за около 20 секунди. Отлепете вадката от указаното място на хартията и я попийте леко с попивателна хартия.

1 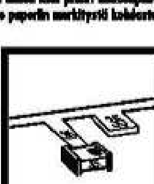
2
3
4
5 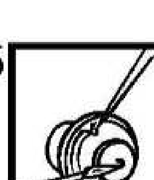

D: Dieser Bausatz wurde in mehrfachen Qualitäts- und Gewichtskontrollen auf Vollständigkeit überprüft. Reklamationen können nur bearbeitet werden, wenn die Bauanleitung und das aus der Kartonage ausgeschnittene EAN-Strichcode-Feld eingeschickt werden. Einzelteile aus unseren Bausätzen für Umbauten usw. liefern wir mit Rechnung per Nachnahme. Unsere Adresse: Revell GmbH & Co. KG, Abteilung X, Henschelstr. 20-30, 32257 Bünde.

NL: Deze bouwdoos is tijdens meervoudige kwaliteits- en gewichtcontroles op volledigheid gecontroleerd. Reklamaties worden alleen in behandeling genomen, indien de handleiding en de uit de kartonnen doos geknipte streepjescode worden opgestuurd. Onderdelen uit onze bouwdozen voor ombouw etc. sturen wij onder rembours. Ons adres: Revell GmbH & Co. KG,, afdeling X, Henschelstr. 20-30, 32257 Bünde.

GB: The integrity of this construction set has been subjected to numerous quality and weight controls. Claims can only be dealt with on receipt of the assembly instructions and the bar code located on the box. Individual components, for conversion purposes, etc, can be ordered C.O.D. Write to: Revell GmbH & Co. KG, Department X, Henschelstr. 20-30, D-32257 Bünde.

F: Ce modèle a fait l'objet de plusieurs contrôles de qualité et de poids pour vérifier qu'il n'y manque rien. Les réclamations ne peuvent être examinées que si elles sont accompagnées de la notice d'assemblage et du code-barres GEN découpé dans l'emballage. Nous fournissons contre remboursement, avec facture, des pièces détachées pour nos modèles, destinées à des modifications ou autres travaux. Voici notre adresse: Revell GmbH & Co. KG,, Abteilung X, Henschelstr. 20-30, D-32257 Bünde, Allemagne.

Verwendete Symbole/Used Symbols

Bitte beachten Sie folgende Symbole, die in den nachfolgenden Baustufen verwendet werden.
Veuillez noter les symboles indiqués ci-dessous, qui sont utilisés dans les étapes suivantes du montage.
Sirvanse tener en cuenta los símbolos facilitados a continuación, a utilizar en las siguientes fases de construcción.
Si prega di fare attenzione ai seguenti simboli che vengono usati nei susseguenti stadi di costruzione.
Huomioi seuraavat symbolit, jotka käytetään seuraavissa kokoamisvaiheissa.
Legg merke til symbolene som benyttes i monteringstrinnene som følger.
Proszę zważać na następujące symbole, które są użyte w poniższych etapach montażowych
Daha sonraki montaj basamaklarında kullanılacak olan, aşağıdaki sembollere lütfen dikkat edin.
Kérjük, hogy a következő szimbólumokat, melyek az alábbi építési fokokban alkalmazásra kerülnek, vegyék figyelembe.

Please note the following symbols, which are used in the following construction stages.
Neem a.u.b. de volgende symbolen in acht, die in de onderstaande bouwfasen worden gebruikt.
Por favor, preste atenção aos símbolos que seguem pois os mesmos serão usados nas próximas etapas de montagem.
Observera: Nedanstående piktogram används i de följande arbetsmomenten.
Læg venligst mærke til følgende symboler, som benyttes i de følgende byggefaser.
Пожалуйста, обратите внимание на следующие символы, которые используются в последующих операциях сборки.
Παρακαλώ προσέξτε τα παρακάτω σύμβολα, τα οποία χρησιμοποιούνται στις παρακάτω βαθμίδες συναρμολόγησης.
Dbejte prosím na dále uvedené symboly, které se používají v následujících konstrukčních stupních.
Prosimo za Vašu pozornost na sledeče simbole ki se uporabljajo v naslednjih korakih gradbe.

Kleben
Glue
Coller
Lijmen
Engomar
Colar
Incollare
Limmas
Liimaa
Klæbning
Lim
Клеить
Przykleić
κόλλημα
Yapıştırma
Lepení
ragasztani
Lepiti

Nicht kleben
Don't glue
Ne pas coller
Niet lijmen
No engomar
Não colar
Non incollare
Limmas ej
Älä liimaa
Må ikke klæbes
Ikke lim
Не клеить
Nie przyklejać
μη κολλάτε
Yapıştırmayın
Nelepit
nem szabad ragasztani
Ne lepiti

Klarsichtteile
Clear parts
Pièces transparentes
Transparente onderdelen
Limpiar las piezas
Peça transparente
Parte transparente
Genomskinliga detaljer
Läpinäkyvät osat
Gennemsigtige dele
Gjennomsiktige deler
Прозрачные детали
Elementy przezroczyste
διαφανή εξαρτήματα
Şeffaf parçalar
Průzračné díly
áttetsző alkatrészek
Deli ki se jasno vide

Abziehbild in Wasser einweichen und anbringen
Soak and apply decals
Mouiller et appliquer les décalcomanies
Transfer in water even laten weken en aanbrengen
Remojar y aplicar las calcomanías
Pôr de molho em água e aplicar o decalque
Immergere in acqua ed applicare decalcomanie
Blöt och fäst dekalerna
Kostuta siirtokuva vedessä ja aseta paikalleen
Overføringsbilledet lægges i blød og anbringes
Dypp bildet i vann og sett det på
Переводную картинку намочить и нанести
Zmiękczyć kalkomanię w wodzie a następnie nakleić
βουτήξτε τη χαλκομανία στο νερό και τοποθετείστε την
Çıkartmayı suda yumuşatın ve koyun
Obtisk namočit ve vodě a umístit
a matricát vízben beáztatni és felhelyezni
Preslikač potopiti v vodo in zatem nanašati

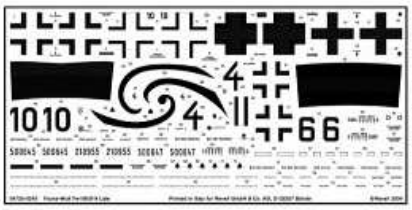

Klebeband
Adhesive tape
Dévidoir de ruban adhésif
Plaktband
Cinta adhesiva
Fita adesiva
Nastro adesivo
Tejp
Teippi
Tape
Tape
Клейкая лента
Taśma klejąca
κολλητική ταινία
Yapıştırma bandı
Lepicí páska
ragasztószalag
Traka z lepilom

Bauteile trocknen lassen
Laisser sécher les pièces
Dejar secar las piezas
Deixar secar os componentes
La delene torke
Allow the parts to dry
Oderdelen laten drogen
Far asciugarsi i componenti
Anna osien kuivua
Låt byggdelarna torka
Lad komponenterne tørre
Czesci pozostawic do wyschniecia
Yapi parçalarini kurumaya birakiniz
Jednotlivé díly nechte zaschnout
Αφηστε τα μέρη να στεγνώσουν
Alkatrészeket hagyja száradni
Pustite da sestavni deli posušijo
Дать деталям высохнуть

Wahlweise
Optional
Facultatif
Naar keuze
No engomar
Alternado
Facoltativo
Valfritt
Vaihtoehtoisesti
Efter eget valg
Valgfritt
На выбор
Do wyboru
εναλλακτικά
Seçmeli
Volitelné
tetszés szerint
način izbire

Abbildung zusammengesetzter Teile
Illustration of assembled parts
Figure représentant les pièces assemblées
Afbeelding van samengevoegde onderdelen
Ilustración piezas ensambladas
Figura representando peças encaixadas
Illustrazione delle parti assemblate
Bilden visar dalarna hopsatta
Kuva yhteenliitetyistä osista
Illustration af sammensatte dele
Illustrasjon, sammensatte deler
Изображение смонтированных деталей
Rysunek złożonych części
απεικόνιση των συναρμολογημένων εξαρτημάτων
Birleştirilen parçaların şekli
Zobrazení sestavených dílů
összeállított alkatrészek ábrája
Slika slopljenega dela

1.

Anzahl der Arbeitsgänge
Number of working steps
Nombre d'étapes de travail
Het aantal bouwstappen
Número de operaciones de trabajo
Número de etapas de trabalho
Numero di passaggi
Antal arbetsmoment
Työvaiheiden lukumäärä
Antal arbejdsforløb
Antall arbeidstrinn
Количество операций
Liczba operacji
αριθμός των εργασιών
Iş safhalarının sayısı
Počet pracovních operací
a munkafolyamatok száma
Številka koraka montaže

Mit einem Messer abtrennen
Detach with knife
Détacher au couteau
Met een mesje afsnijden
Separarlo con un cuchillo
Separar utilizando uma faca
Staccare col coltello
Skär loss med kniv
Irrota veitsellä
Adskilles med en kniv
Skjær av med en kniv
Отделять ножом
Odciąć nożem
διαχωρίστε με ένα μαχαίρι
Bir bıçak ile kesin
Oddělit pomocí nože
kés segítségével leválasztani
Oddeliti z nožem

Loch bohren
Make a hole
Faire un trou
Maak een gat
Practicar un taladro
Perfurar
Fare un foro
Borra hål
Poraa reikä
Der bores et hul
Bor hull
Просверлить отверстие
wywiercić otwór
ανοίξτε τρύπα
Delik açın
Vyvrtat díru
Iyukat fúrni
Narediti lukinjo

D: Beiliegenden Sicherheitstext beachten und nachschlagebereit halten.
E: Please note the enclosed safety advice and keep safe for later reference.
F: Respecter les consignes de sécurité ci-jointes et les conserver à portée de main.
NL: Houdt u aan de bijgaande veiligheidsinstructies en hou deze steeds bij de hand.
E: Observar y siempre tener a disposición este texto de seguridad adjunto.
I. Seguire le avvertenze di sicurezza allegate e tenerle a portata di mano.
P: Ter em atenção o texto de segurança anexo e guard··lo para consulta.
S: Beakta bifogad säkerhetstext och håll den i beredskap.
FIN: Huomioi ja säilytä oheiset varoitukset.
DK: Overhold vedlagte sikkerhedsanvisninger og hav dem liggende i nærheden.

N: Ha alltid vedlagt sikkerhetstekst klar til bruk.
RUS: Соблюдать прилагаемый текст по технике безопасности, хранить его в легко доступном месте.
PL: Stosowaç si˙ do zaàczonej karty bezpieczeƒstwa i mieç jà stale do wglàdu.
GR: ροσ ξτε τις συνημμ νες υποδείξεις ασ άλειας και υλάξτε τις τσι ώστε να τις χ τε παντα σε διαθ ση σας.
TR: Ekteki güvenlik talimatlarını dikkate alıp, bakabileceginiz bir sekilde muafaza ediniz.
CZ: Dbejte na pfiiloÏen˜ bezpeãnostní text a mûjte jej pfiipraven˜ na dosah.
H: A mellékelt biztons·gi szöveget vegye figyelembe és tartsa fellapoz·sra készen!
SLO: PriloÏena varnostna navodila izvajajte in jih hranite na vsem dostopnem mestu.

Benötigte Farben/Used Colors

Benötigte Farben · Required colours · Peintures nécessaires · Benodigde kleuren · Pinturas necesarias · Tintas necessárias · Colori necessari · Använda färger · Tarvittavat värit · Du trenger følgende farger · Nødvendige farger · Необходимые краски · Potrzebne kolory · Απαιτούμενα χρώματα · Gerekli renkler · Potřebné barvy · Szükséges színek. · Potrebne barve

A
anthrazit, matt 9
anthracite grey, matt
anthracite, mat
antraciet, mat
antracita, mate
antracite, fosco
antracite, opaco
antracit, matt
antrasiitti, himmeä
koksgrå, mat
antrasitt, matt
антрацит, матовый
antracyt, matowy
ανθρακί, ματ
antrasit, mat
antracit, matná
antracit, matt
tamno siva, mat

B
aluminium, metallic 99
aluminium, metallic
aluminium, métallique
aluminium, metallic
aluminio, metalizado
alumínio, metálico
alluminio, metallico
aluminium, metallic
alumiini, metallikiilto
aluminium, metallak
aluminium, metallic
алюминиевый, металлик
aluminium, metaliczny
αλουμινίου, μεταλλικό
alüminyum, metalik
hliníková, metalíza
alumínium, metáll
aluminijum, metalik

C
olivgrau, matt 66
olive grey, matt
gris olive, mat
olijfgrijs, mat
gris aceituna, mate
cinzento oliva, fosco
grigio oliva, opaco
olivgrå, matt
oliivinharmaa, himmeä
olivgrå, mat
olivengrå, matt
оливково-серый, матовый
oliwkowoszary, matowy
γκρι ελιάς, ματ
zeytin grisi, mat
olivově šedá, matná
olívszürke, matt
olivasto siva, mat

D
blaugrau, matt 79
greyish blue, matt
gris-bleu, mat
blauwgrijs, mat
gris azulado, mate
cinzento azulado, fosco
grigio blu, opaco
blågrå, matt
siniharmaa, himmeä
blågrå, mat
blågrå, matt
сине-серый, матовый
siwy, matowy
γκριζομπλέ, ματ
mavi gri, mat
modrošedá, matná
kékesszürke, matt
plavo siva, mat

E
hautfarbe, matt 35
flesh, matt
couleur chair, mat
huidskleur, mat
color piel, mate
côr da pele, fosco
colore pelle, opaco
hudfärg, matt
ihonvärinen, himmeä
hudfarve, mat
hudfarge, matt
телесный, матовый
cielisty, matowy
χρώμα δέρματος, ματ
ten rengi, mat
barva kůže, matná
bőrszínű, matt
barva kože, mat

F
staubgrau, matt 77
dust grey, matt
gris poussière, mat
stofgrijs, mat
ceniciento, mate
cinzento de pó, fosco
grigio sabbia, opaco
dammgrå, matt
pölynharmaa, himmeä
støvgrå, mat
støvgrå, matt
серый пылистый, матовый
szary kurz, matowy
χρώμα σκόνης, ματ
toz grisi, mat
prachově šedá, matná
porszürke, matt
prah siva, mat

G
panzergrau, matt 78
tank grey, matt
gris blindé, mat
pantsergrijs, mat
plomizo, mate
cinzento militar, fosco
color carro armato, opaco
pansargrå, matt
panssarinharmaa, himmeä
kampvogngrå, mat
pansergrå, matt
серый танк, матовый
szary czołg., matowy
γκρι τανκς, ματ
panzer grisi, mat
pancéřově šedá, matná
páncélszürke, matt
oklopno siva, mat

H
helloliv, matt 45
light olive, matt
olive clair, mat
olijf-licht, mat
aceituna, mate
oliva claro, fosco
oliva chiaro, opaco
ljusoliv, matt
vaalean oliivi, himmeä
lysoliv, mat
lys oliven, matt
светло-оливковый, матовый
jasnooliwk., matowy
ανοιχτό χακί, ματ
açık zeytuni, mat
světleolivová, matná
világos olív, matt
svetlo oliva, mat

I
70% eisen, metallic 91 + 30% anthrazit, matt 9

70%	30%
eisen, metallic 91	anthrazit, matt 9
steel, metallic	anthracite grey, matt
coloris fer, métallique	anthracite, mat
ijzerkleurig, metallic	antraciet, mat
ferroso, metalizado	antracita, mate
ferro, metálico	antracite, fosco
ferro, metallico	antracite, opaco
järnfärg, metallic	antracit, matt
teräksenvärinen, metallikiilto	antrasiitti, himmeä
jern, metallak	koksgrå, mat
jern, metallic	antrasitt, matt
стальной, металлик	антрацит, матовый
żelazo, metaliczny	antracyt, matowy
σιδήρου, μεταλλικό	ανθρακί, ματ
demir, metalik	antrasit, mat
železná, metalíza	antracit, matná
vas, metáll	antracit, matt
železna, metalik	tamno siva, mat

J
rost, matt 83
rust, matt
rouille, mat
roest, mat
orín, mate
ferrugem, fosco
color ruggine, opaco
rost, matt
ruoste, himmeä
rust, mat
rust, matt
ржавчина, матовый
rdzawy, matowy
χρώμα σκουριάς, ματ
pas rengi, mat
rezavá, matná
rozsda, matt
rjava, mat

K
mausgrau, matt 47
mouse grey, matt
gris souris, mat
muisgrijs, mat
gris ratón, mate
cinzento pardo, fosco
grigio topo, opaco
musgrå, matt
hiirenharmaa, himmeä
musegrå, mat
musegrå, matt
мышино-серый, матовый
myszaty, matowy
γκρι ποντικιού, ματ
fare grisi, mat
myší šedá, matná
egérszürke, matt
mišje siva, mat

L
gelb, matt 15
yellow, matt
jaune, mat
geel, mat
amarillo, mate
amarelo, fosco
giallo, opaco
gul, matt
keltainen, himmeä
gul, mat
gul, matt
желтый, матовый
żółty, matowy
κίτρινο, ματ
sarı, mat
žlutá, matná
sárga, matt
rumena, mat

M
90% hellblau, matt 49 + 10% weiß, matt 5

90%	10%
hellblau, matt 49	weiß, matt 5
light blue, matt	white, matt
bleu clair, mat	blanc, mat
lichtblauw, mat	wit, mat
azul claro, mate	blanco, mate
azul-claro, mate	branco, fosco
blu chiaro,opaco	bianco, opaco
ljusblå, matt	vit, matt
vaaleansininen, matta	valkoinen, himmeä
lyseblå, mat	hvid, mat
lyseblå, matt	hvit, matt
светло-синий, матовый	белый, матовый
jasnoniebieski, matowy	biały, matowy
ήπλε ανοιχτο, ματ	λευκό, ματ
açık mavi, mat	beyaz, mat
világoskék, matt	bílá, matná
světle modrá, matná	fehér, matt
svetlomodra, brez leska	bela, mat

N
schwarzgrün, matt 40
black green, matt
vert noir, mat
zwartgroen, mat
negro verdoso, mate
verde-preto, mate
nero verde, opaco
svartgrön, matt
mustanvihreä, matta
sortgrøn, mat
sortgrønn, matt
Черно-зеленый, матовый
czarnozielony, matowy
Πρασινόμαυρο, ματ
siyah yeşili, mat
feketészöld, matt
černozelená, matná
crnozelena, brez leska

O
weiß, matt 5
white, matt
blanc, mat
wit, mat
blanco, mate
branco, fosco
bianco, opaco
vit, matt
valkoinen, himmeä
hvid, mat
hvit, matt
белый, матовый
biały, matowy
λευκό, ματ
beyaz, mat
bílá, matná
fehér, matt
bela, mat

P
karminrot, matt 36
carmin red, matt
rouge carmin, mat
karmijnrood, mat
carmín, mate
vermelho carmim, fosco
rosso carminio, opaco
karminröd, matt
karmiininpunainen, himmeä
karminrød, mat
karminrød, matt
красный кармин, матовый
karminowy, matowy
κόκκινο δάλιδό, ματ
lâl rengi, mat
krbově červená, matná
kárminpiros, matt
šminka rdeča, mat

Q
80% bronzegrün, matt 65 + 10% weiß, matt 5 + 10% gelb, matt 15

80%	10%	10%
bronzegrün, matt 65	weiß, matt 5	gelb, matt 15
bronze green, matt	white, matt	yellow, matt
vert bronze, mat	blanc, mat	jaune, mat
bronsgroen, mat	wit, mat	geel, mat
verde bronceo, mate	blanco, mate	amarillo, mate
verde bronze, fosco	branco, fosco	amarelo, fosco
verde bronzo, opaco	bianco, opaco	giallo, opaco
bronsgrön, matt	vit, matt	gul, matt
pronssinvihreä, himmeä	valkoinen, himmeä	keltainen, himmeä
broncegrøn, mat	hvid, mat	gul, mat
bronsegrønn, matt	hvit, matt	gul, matt
бронзово-зеленый, матовый	белый, матовый	желтый, матовый
brązowozielony, matowy	biały, matowy	żółty, matowy
πράσινο μπρούτζου, ματ	λευκό, ματ	κίτρινο, ματ
bronz yeşili, mat	beyaz, mat	sarı, mat
bronzově zelená, matná	bílá, matná	žlutá, matná
bronzzöld, matt	fehér, matt	sárga, matt
bronza zelena, mat	bela, mat	rumena, mat

R
90% himmelblau, matt 59 + 10% weiß, matt 5

90%	10%
himmelblau, matt 59	weiß, matt 5
sky blue, matt	white, matt
bleu ciel, mat	blanc, mat
hemelsblauw, mat	wit, mat
azul celeste, mate	blanco, mate
azul-celeste, mate	branco, fosco
blu celeste, opaco	bianco, opaco
himmelsblå, matt	vit, matt
taivaansininen, matta	valkoinen, himmeä
himmelblå, mat	hvid, mat
himmelblå, matt	hvit, matt
небесно-голубой, матовый	белый, матовый
błękitny, matowy	biały, matowy
Γαλάζιο, ματ	λευκό, ματ
gök mavisi, mat	beyaz, mat
egszínkék, matt	bílá, matná
azurová, matná	fehér, matt
nebesnomodra, brez leska	bela, mat

S
nato-oliv, matt 46
Nato-olive, matt
olive O.T.A.N., mat
Nato-olijf, mat
aceituna Nato, mate
oliva Nato, fosco
oliva nato, opaco
Nato-oliv, matt
nato oliivi, himmeä
Nato-oliv, mat
NATO-oliven, matt
оливковый "НАТО", матовый
oliwk. NATO, matowy
χακί του NATO, ματ
nato yeşili, mat
olivová NATO, matná
Nato-olív, matt
NATO oliva, mat

T
dunkelgrün, matt 68
dark green, matt
vert foncé, mat
donkergroen, mat
verde oscuro, mate
verde-escuro, mate
verde scuro, opaco
mörkgrön, matt
tummanvihreä, matta
mørkegrøn, mat
mørkgrønn, matt
темно-зеленый, матовый
ciemnozielony, matowy
Πράσινο σκούρο, ματ
koyu yeşili, mat
sötétzöld, matt
tmavozelená, matná
temnozelena, brez leska

U
95% weiß, matt 5 + 5% blau, matt 56

95%	5%
weiß, matt 5	blau, matt 56
white, matt	blue, matt
blanc, mat	bleu, mat
wit, mat	blauw, mat
blanco, mate	azul, mate
branco, fosco	azul, fosco
bianco, opaco	blu, opaco
vit, matt	blå, matt
valkoinen, himmeä	sininen, himmeä
hvid, mat	blå, mat
hvit, matt	blå, matt
белый, матовый	синий, матовый
biały, matowy	niebieski, matowy
λευκό, ματ	μπλε, ματ
beyaz, mat	mavi, mat
bílá, matná	modrá, matná
fehér, matt	kék, matt
bela, mat	plava, mat

V
eisen, metallic 91
steel, metallic
coloris fer, métallique
ijzerkleurig, metallic
ferroso, metalizado
ferro, metálico
ferro, metallico
järnfärg, metallic
teräksenvärinen, metallikiilto
jern, metallak
jern, metallic
стальной, металлик
żelazo, metaliczny
σιδήρου, μεταλλικό
demir, metalik
železná, metalíza
vas, metáll
železna, metalik

W
laubgrün, seidenmatt 364
leaf green, silky-matt
vert feuille, satiné mat
bladgroen, zijdemat
verde follaje, mate seda
verde gaio, fosco sedoso
verde foglia, opaco seta
lövgrön, sidenmatt
lehdenvihreä, silkinhimmeä
løvgrøn, silkemat
løvgrønn, silkematt
лиственно-зеленый, шелк.-матовый
zielony liściasty, jedwabisto-matowy
πράσινο φυλλωμάτων, μεταξ. ματ
yaprak yeşili, ipek mat
zelená jako listí, hedvábně matná
lombzöld, selyemmatt
list zelena, svila mat

X
dunkelgrün, seidenmatt 363
dark green, silky-matt
vert foncé, satiné mat
donkergroen, zijdemat
verde oscuro, mate seda
verde escuro, fosco sedoso
verde scuro, opaco seta
mörkgrön, sidenmatt
tummanvihreä, silkinhimmeä
mørkegrøn, silkemat
mørkgrønn, silkematt
темно-зеленый, шелк.-матовый
ciemnozielony, jedwabisto-matowy
σκούρο πράσινο, μεταξωτό ματ
koyu yeşil, ipek mat
tmavozelená, hedvábně matná
sötétzöld, selyemmatt
temno zelena, svila mat

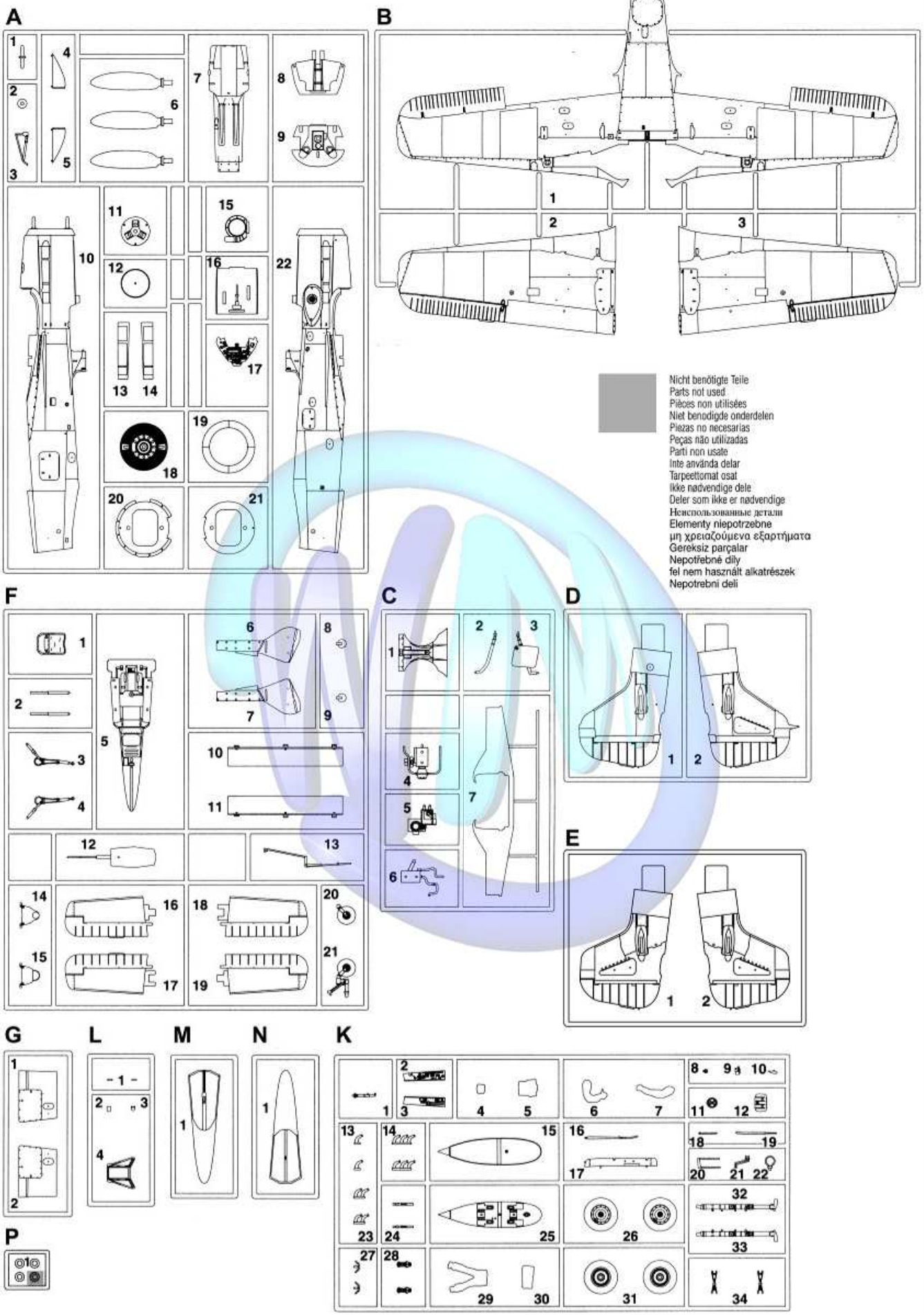
A
B
C
D
E
F
G
L
M
N
K
P
Nicht benötigte Teile
Parts not used
Pièces non utilisées
Niet benodigde onderdelen
Piezas no necesarias
Peças não utilizadas
Parti non usate
Inte använda delar
Tarpeettomat osat
Ikke nødvendige dele
Deler som ikke er nødvendige
Неиспользованные детали
Elementy niepotrzebne
μη χρειαζούμενα εξαρτήματα
Gereksiz parçalar
Nepotřebné díly
fel nem használt alkatrészek
Nepotrebni deli

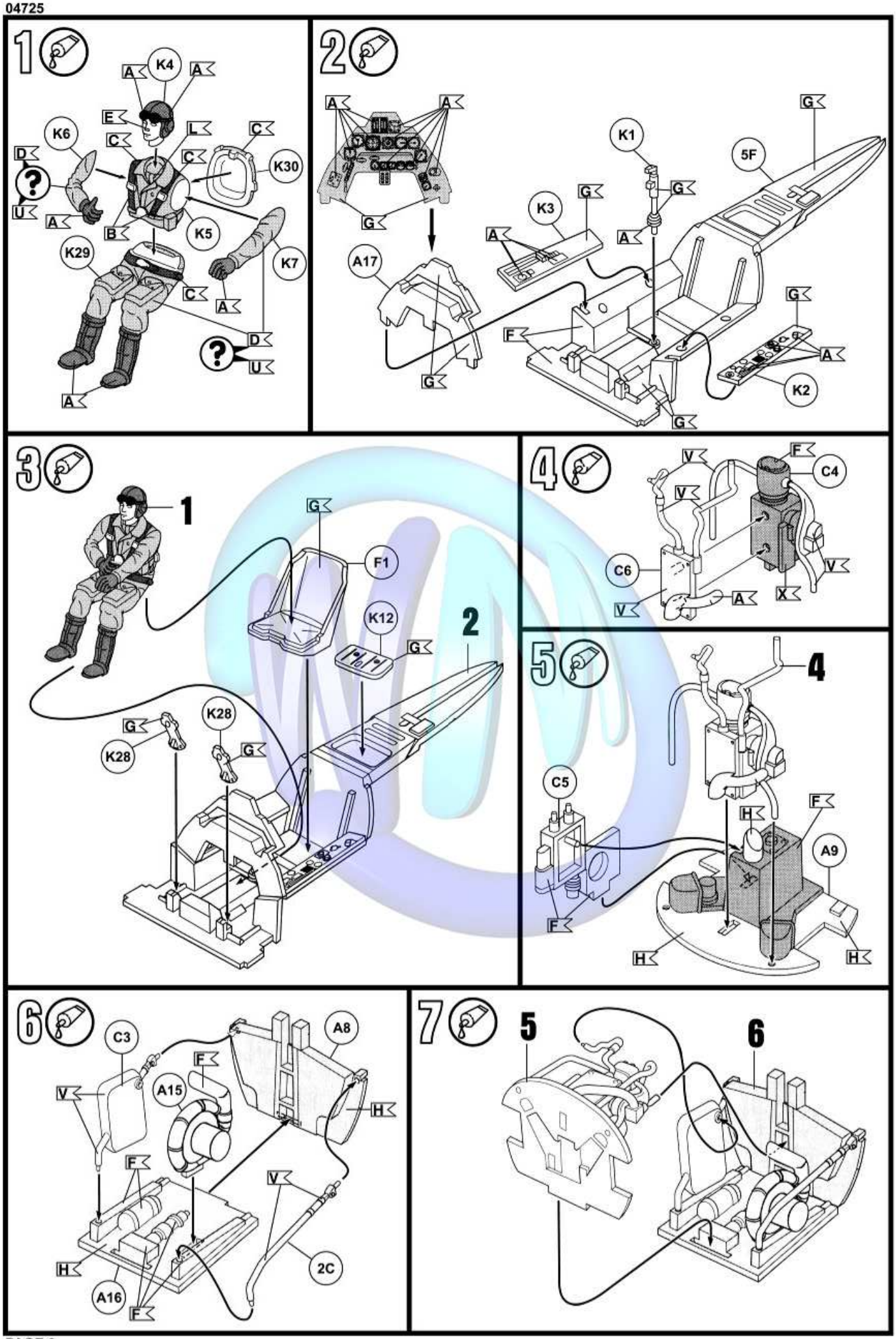
1
K4
A
A
E
L
C
C
C
K6
D
U
A
B
K5
K30
K29
K7
C
A
D
U
A
2
A
A
G
A17
G
K1
G
5F
G
K3
G
A
A
F
G
A
K2
G
3
1
G
F1
K12
G
2
K28
G
K28
G
4
V
F
C4
V
C6
V
A
X
V
V
5
4
C5
F
H
A9
F
H
H
6
C3
A8
F
A15
V
H
F
V
2C
H
A16
F
7
5
6

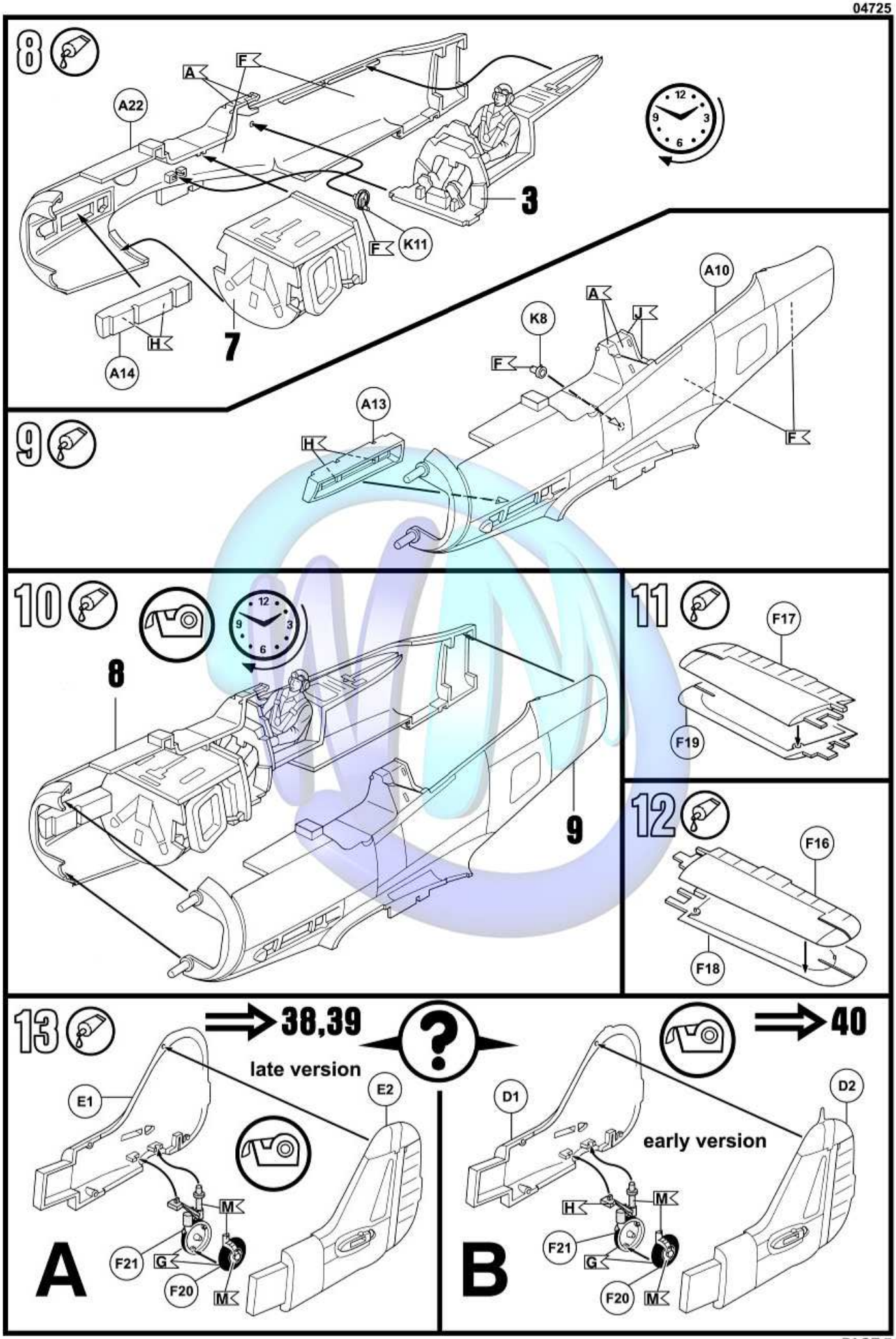
8
A
F
A22
3
F
K11
7
H
A14
9
A10
A
J
K8
F
A13
H
F
10
8
9
11
F17
F19
12
F16
F18
13
38,39
late version
E1
E2
M
F21
G
F20
M
A
40
early version
D1
D2
H
M
F21
G
F20
M
B

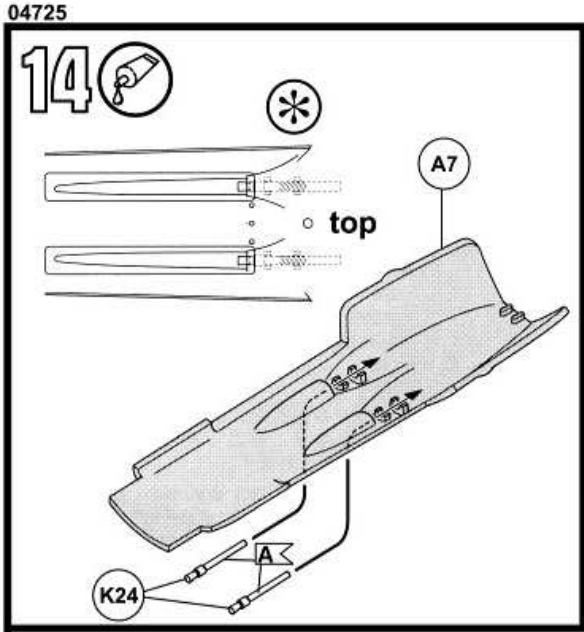
14
top
A7
A
K24

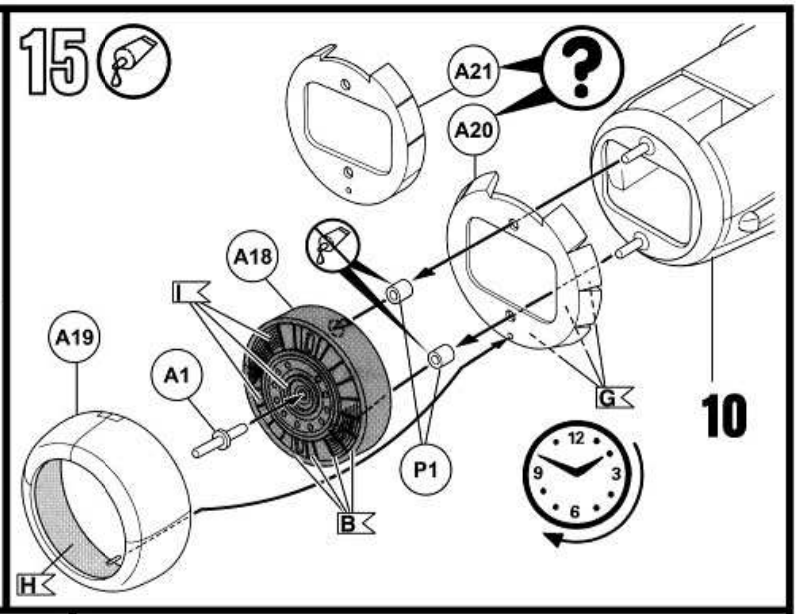
15
A21
A20
A18
I
A19
A1
G
10
P1
B
H

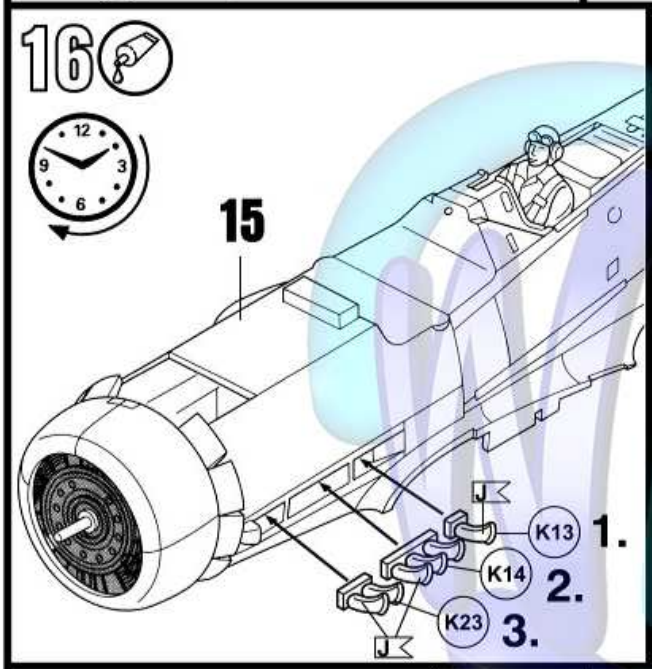
16
15
J
K13
1.
K14
2.
K23
3.
J

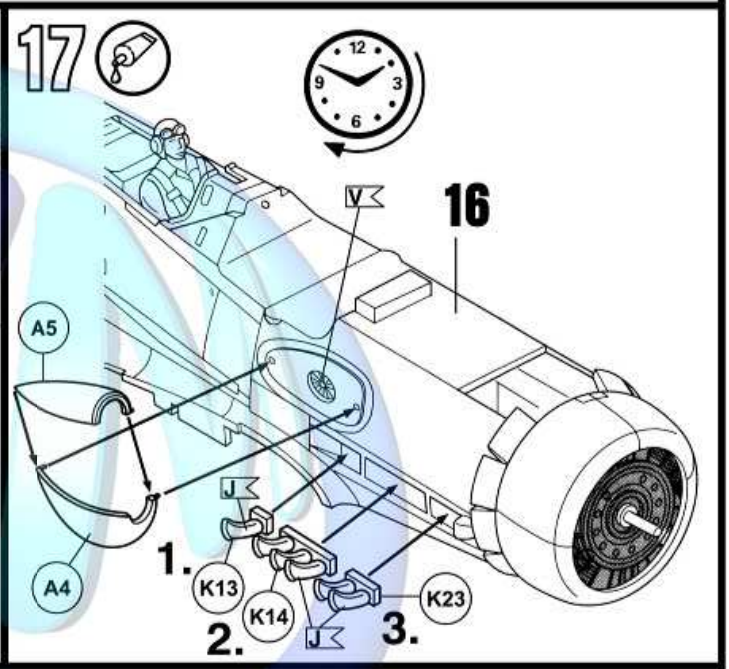
17
V
16
A5
J
1.
K13
K14
K23
2.
J
3.
A4

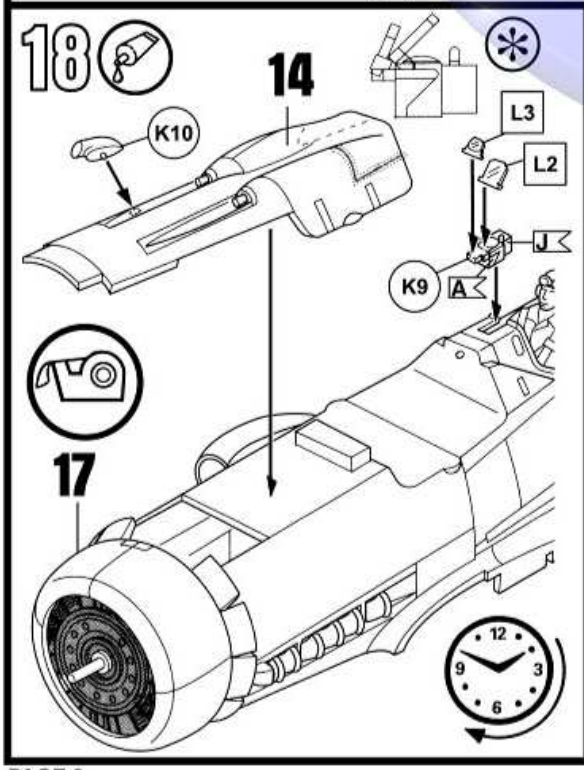
18
14
K10
L3
L2
J
K9
A
17

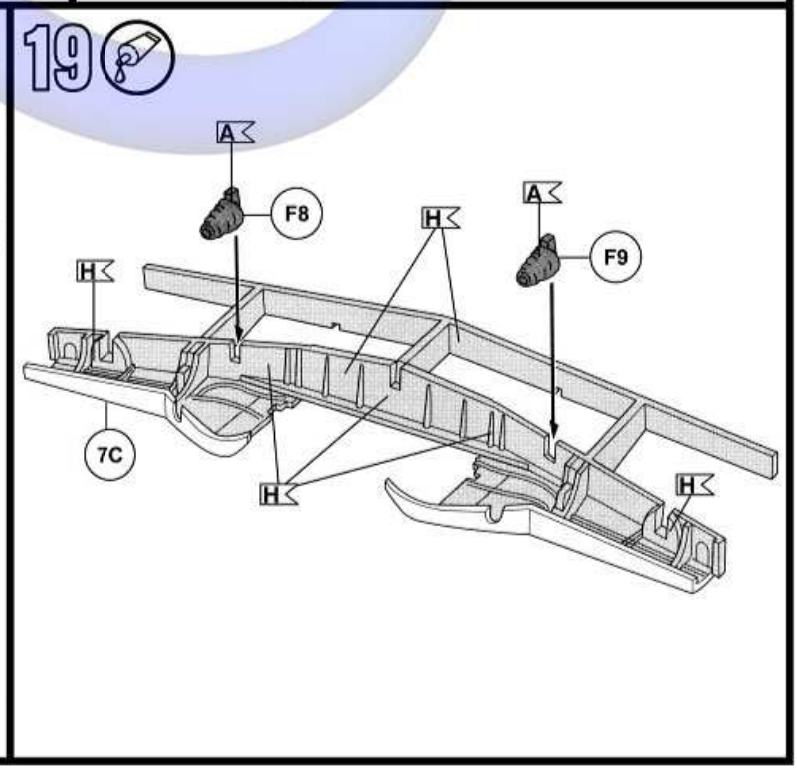
19
A
F8
H
A
F9
H
7C
H
H

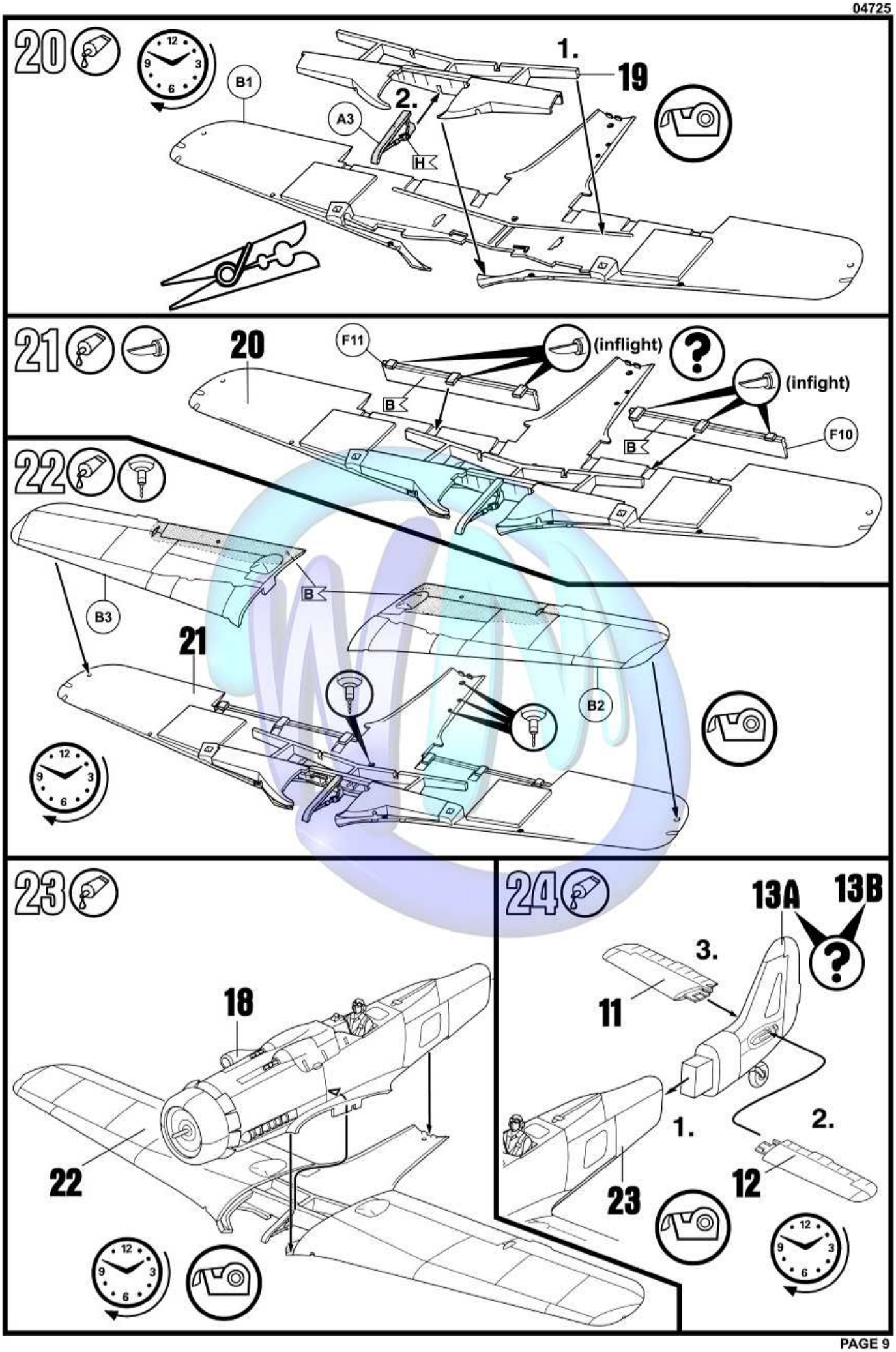
20
B1
A3
H
1.
2.
19
21
20
F11
(inflight)
(infight)
B
F10
22
B3
B
21
B2
23
18
22
24
13A
13B
3.
11
1.
2.
12
23

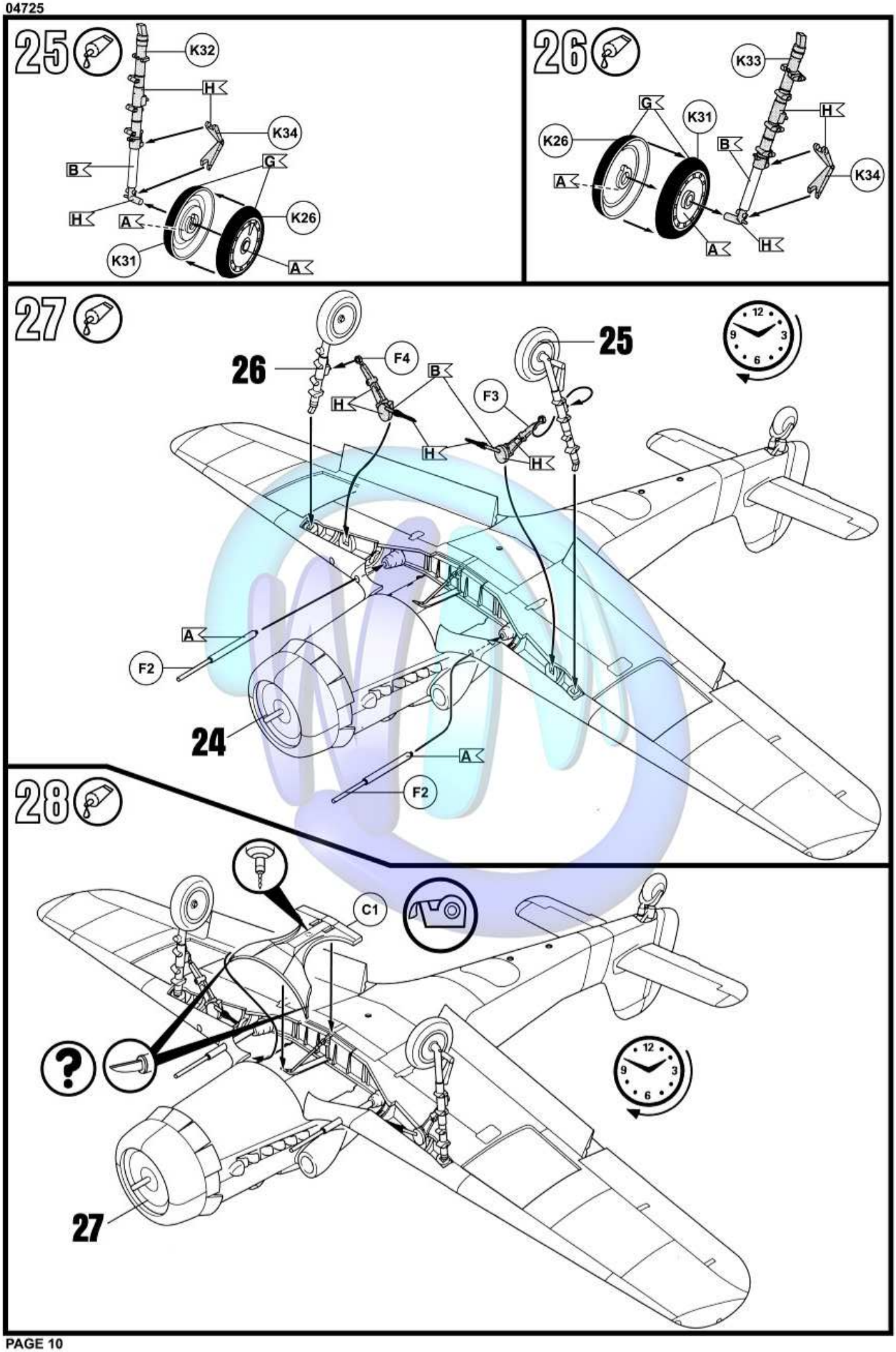
25
K32
H
K34
B
G
H
A
K26
K31
A
26
K33
G
K31
H
K26
B
K34
A
A
H
27
26
F4
B
25
H
F3
H
H
A
F2
24
A
F2
28
C1
?
27

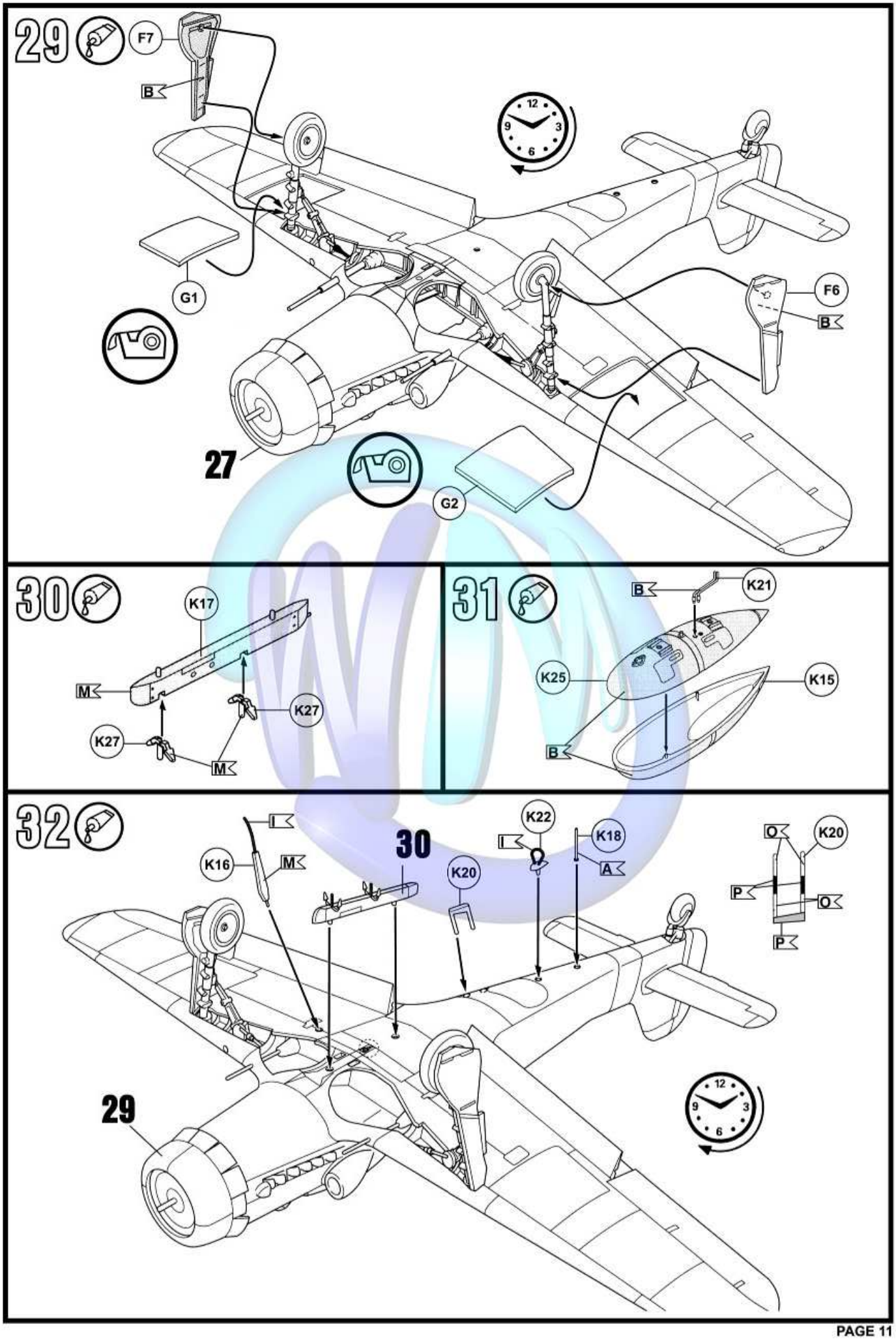
29
F7
B
G1
F6
B
27
G2
30
K17
M
K27
K27
M
31
B
K21
K25
K15
B
32
I
K16
M
30
K22
I
K18
A
K20
O
K20
P
O
P
29

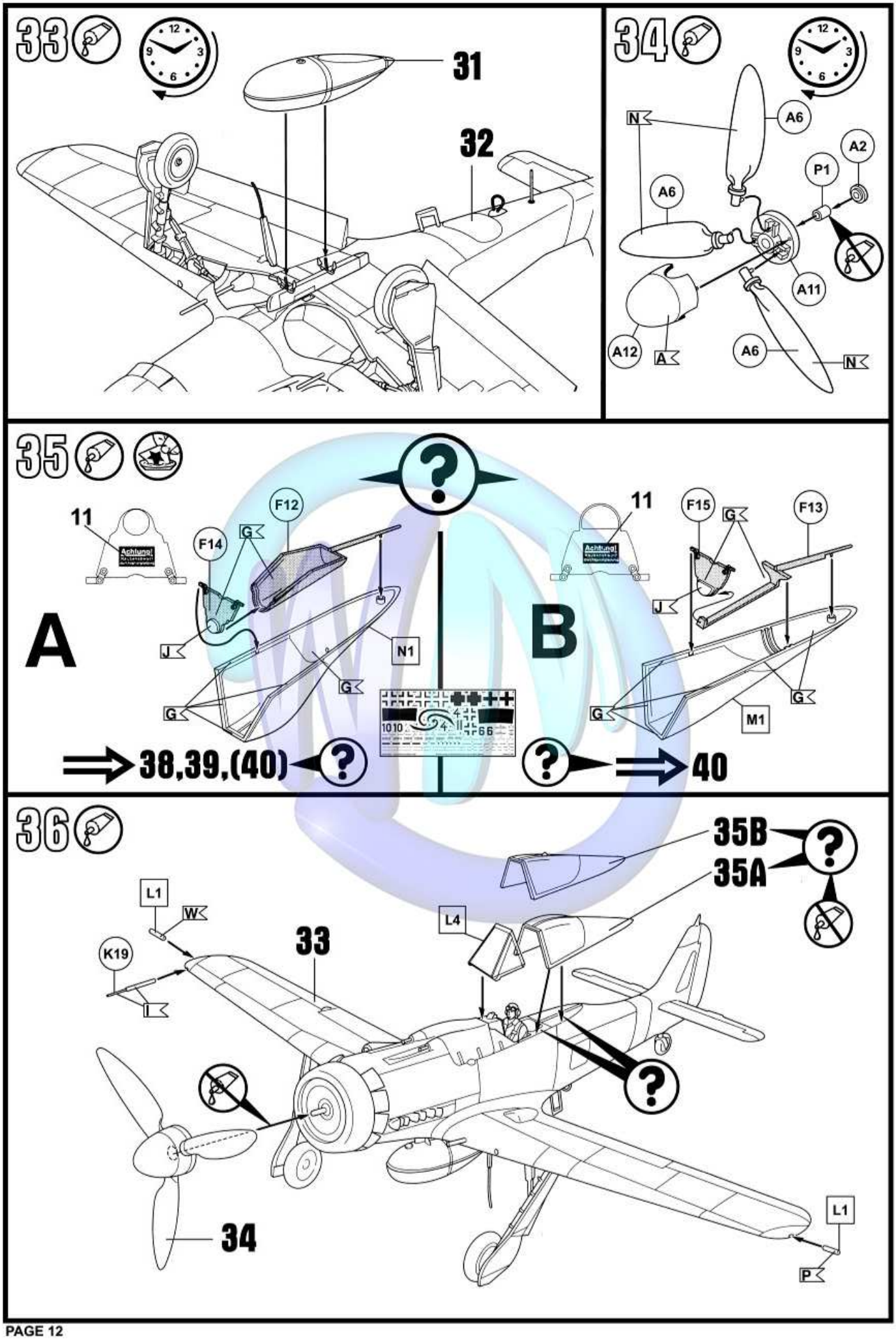
33
31
32
34
N
A6
A2
P1
A6
A11
A12
A
A6
N
35
11
F12
F14
G
J
N1
G
G
A
38,39,(40)
11
F15
G
F13
J
B
G
G
M1
40
36
35B
35A
L1
W
K19
L
33
L4
34
L1
P

37

Schwarzen Faden benutzen
Use black thread
Employer le fil noir
Gebruik zwarte draad
Utilizar hilo color negro
Utilizar fio preto
Usare filo nero
Använd svarta trådar
Käytä mustaa lankaa
Benyt en sort
Bruk svart
Использовать черные нитки
Użyć czarnej nici
χρησιμοποιείστε την καφέ μαύρου
Kahverengi siyah iplik kullanın
Použít černé vlákno
barna fekete fonalat kell használni
Uporabljati črni nit

Nicht enthalten
Not included
Non fourni
Behoort niet tot de levering
No incluido
Non compresi
Não incluído
Ikke medsendt
Ingår ej
Ikke inkluderet
Eivät sisälly
Δεν ονμπεριλαμβάνεται
Не содержится
Nem tartalmazza
Nie zawiera
Ni vsebovano
Içerisinde bulunmamaktadır
Není obsaženo

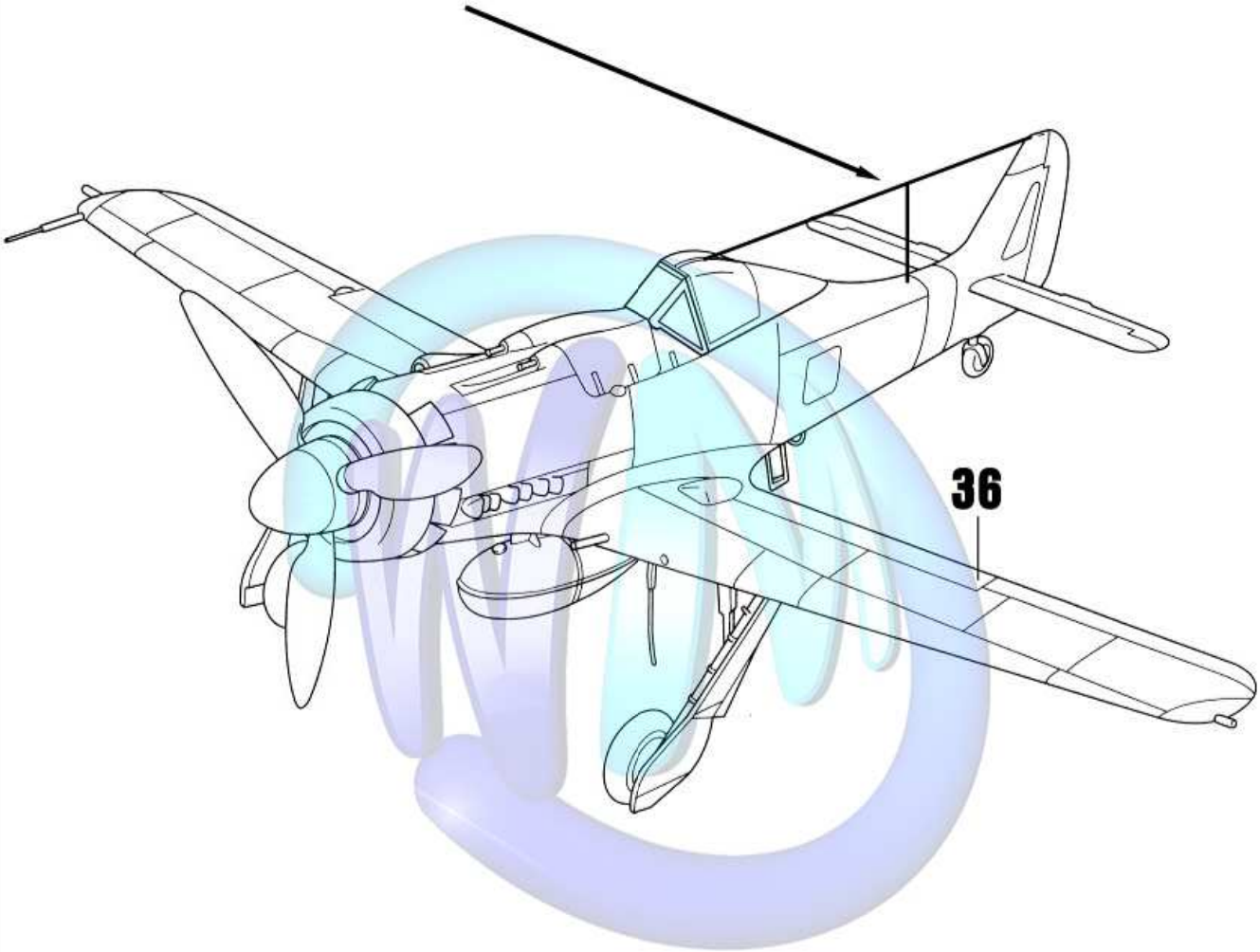

Focke Wulf Fw 190D-9
I./JG 26 May 1945

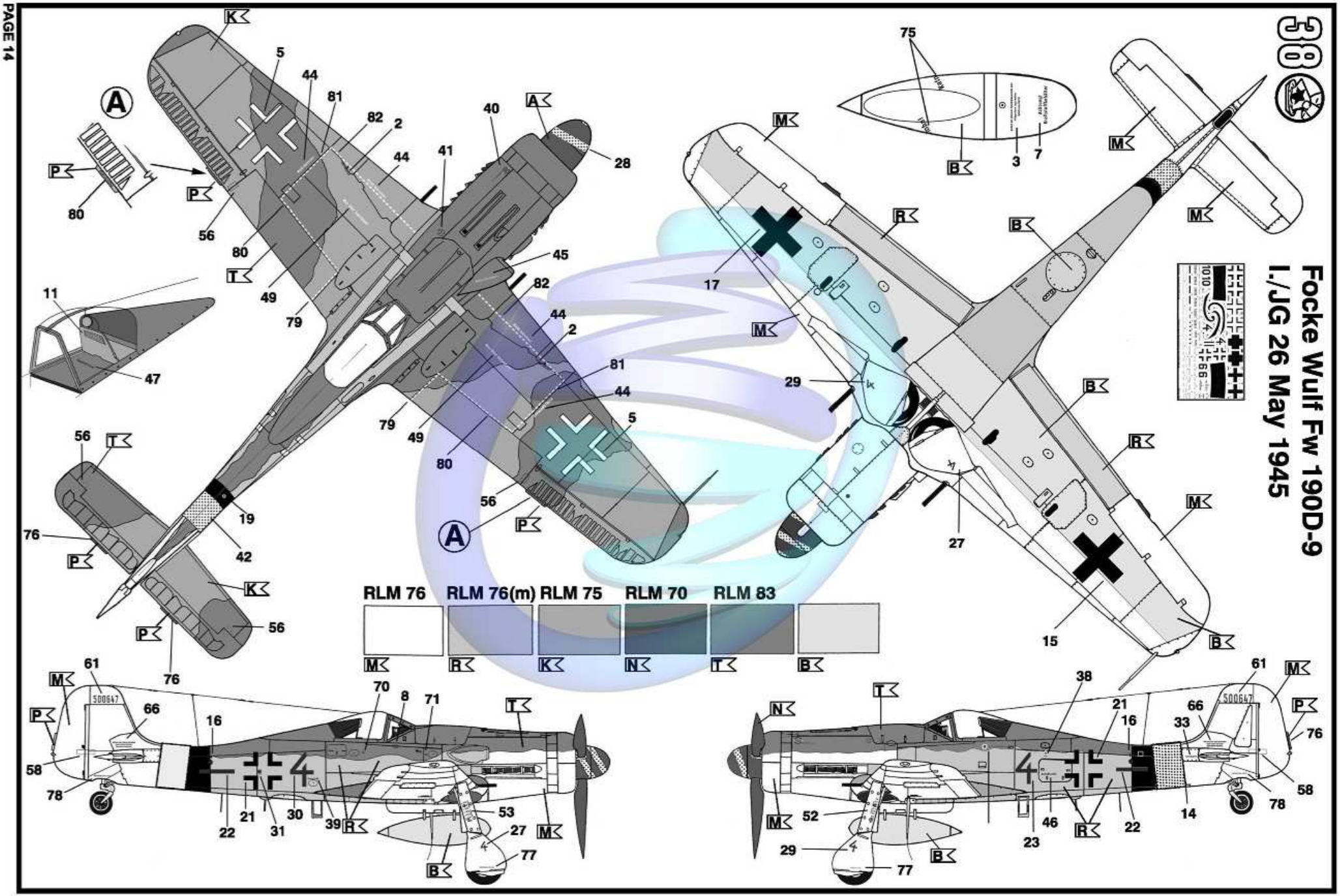

Focke Wulf Fw 190D-9
III./JG Richthofen, May 1945

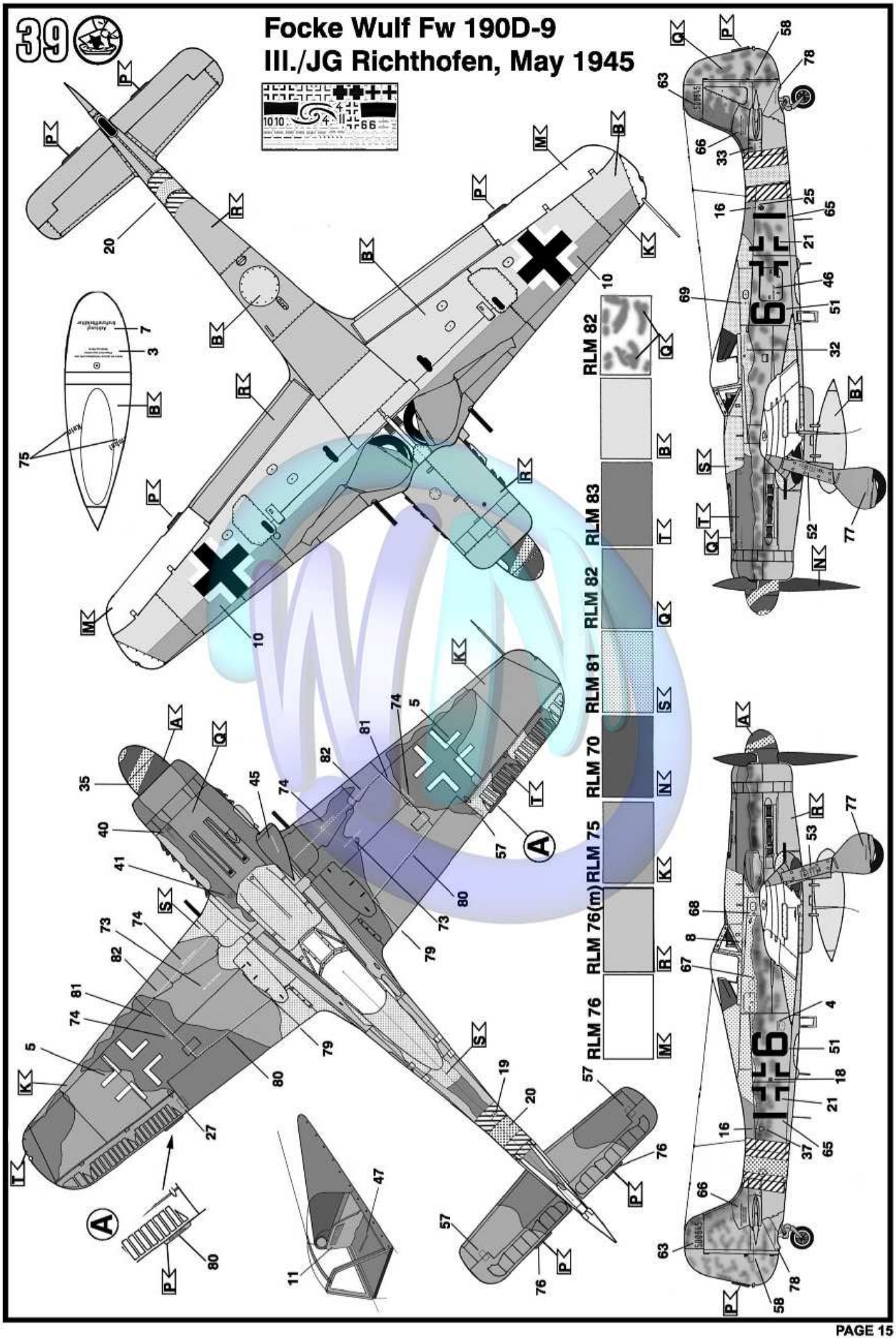

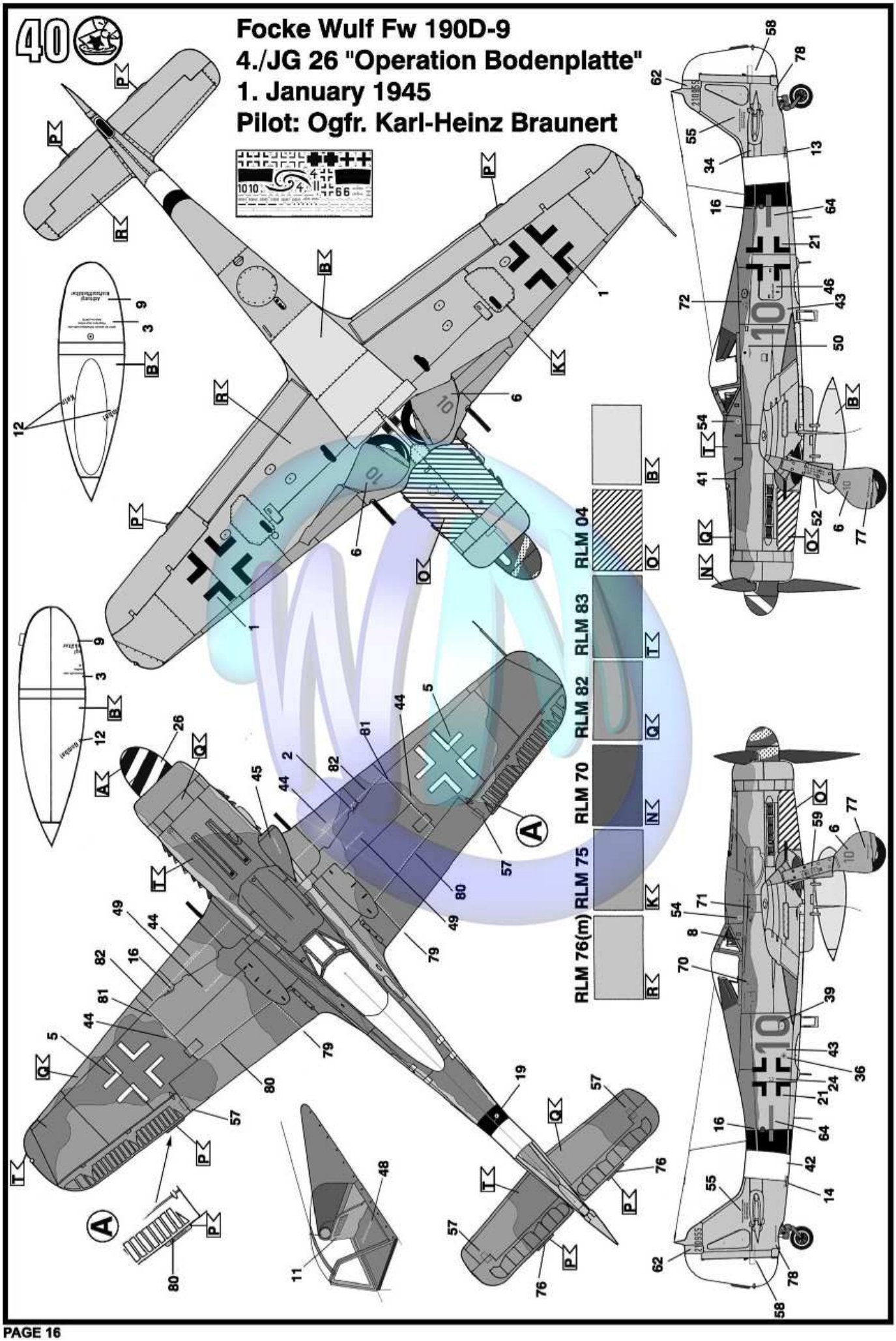
40
Focke Wulf Fw 190D-9
4./JG 26 "Operation Bodenplatte"
1. January 1945
Pilot: Ogfr. Karl-Heinz Braunert
RLM 04
RLM 83
RLM 82
RLM 70
RLM 75
RLM 76(m)