Revell® Mercedes-Benz SLS AMG

07100 - 0389 ©2010 BY REVELL GmbH & Co. KG PRINTED IN GERMANY

Mercedes-Benz SLS AMG

Der Mercedes-Benz SLS AMG wurde im September 2009 erstmalig öffentlich präsentiert. Das erste von AMG eigenständig entwickelte Fahrzeug erinnert mit dem breiten Grill und seinem großen Stern, den markanten Flügeltüren und den Kiemen hinter den vorderen Kotflügeln an das legendäre SLR Coupé bzw. den 300 SL aus Mitte der 50er Jahre. Doch der Zweisitzer ist mit dem zeitlosen Retrodesign nicht nur optisch eine Faszination, sondern auch technisch. Das Herzstück dieses Ausnahmefahrzeugs schlummert unter der langen Motorhaube; der weltweit stärkste serienmäßige Achtzylinder-Motor mit 6208 ccm Hubraum bietet sensationelle 571 PS bei 6800 U/min. Bei der Weiterentwicklung des intern M159 genannten V8-Triebwerks wurde bewusst auf eine Ölwanne verzichtet. Statt dessen wird der Motor des SLS aus einem separaten Trockensumpftank mit Öl versorgt, was einen sehr tiefen Einbau nahe an der Vorderachse ermöglichte. Dadurch besitzt der Flügeltürer eine geradezu perfekte Gewichtsverteilung (47 Prozent auf der Vorderachse), was der Traktion und der Kurvenlage zugute kommt. Zudem kam bei dem Rennsportwagen für die Straße konsequente Leichtbauweise zum Einsatz. So besteht das Chassis, ebenso wie die Karosserie, aus Aluminium und wiegt gerade einmal 241 Kilogramm.

Der leistungsstarke Motor mit einem maximalen Drehmoment von 650 Newtonmetern sorgt in Kombination mit dem Siebengang-Doppelkupplungsgetriebe und wegen des geringen Fahrzeuggewichts für eine Atem raubende Performance. Sofort nach dem Start lässt das tiefe Grollen erahnen, welche Kraft in diesem Supersportwagen ruht. Dennoch wird man von dem Fahrverhalten mehr als überrascht. Nicht wegen des Sprints von 0 auf 100 Stundenkilometern, der in 3,8 Sekunden gelingt, oder der Höchstgeschwindigkeit von 317 km/h. Vielmehr überzeugt der SLS durch extrem schnelle Gangwechsel, seine agilen, unglaublich schnellen Reaktionen auf kleinste Gaspedalbewegungen und den leichtfüßigen, aber stets berechenbaren Querbeschleunigungen in den Kurven. Doch trotz dieser begeisternden Rennsporteigenschaften wird nicht auf Komfort verzichtet. Das Cockpit bietet bequeme Sitze und dank der vier wählbaren Programme kann in mehreren Abstufungen von rein sportlichem bis komfortablem Fahren gewählt werden. Der puristisch eingerichtete Innenraum erinnert mit einem dem Schubregler eines Düsenjägers ähnlichen Schaltknauf, den zentral angeordneten Instrumenten in Piloten-Optik und den vier Strahltriebwerken gleichenden Lüftungselementen tatsächlich an ein Flugzeugcockpit, lässt aber auch Eleganz und Luxus nicht vermissen.

Fazit: der Flügeltürer setzt mit seinem Mix aus Leistung, Fahrverhalten und Design schon jetzt Maßstäbe und bietet alle Vorrausetzungen dafür, bald eine Sportwagen-Ikone zu werden und Automobilgeschichte zu schreiben.

Mercedes-Benz SLS AMG

The Mercedes-Benz SLS AMG was presented to the public for the first time in September 2009. With its wide radiator grille and large Mercedes-Benz star, striking gullwing doors and fins mounted behind the front fenders, the first clean-sheet design developed by AMG is reminiscent of the legendary SLR coupé or the 300 SL from the mid 1950s. But the fascination of the two-seater with the timeless retro design isn't just about the aesthetics but involves the technical features too. The heart of this exceptional vehicle beats from under the long bonnet. The world's most powerful series eight-cylinder 6208 cc engine generates a sensational 571 hp at 6,800 rpm. On developing the V8 engine, bearing the internal designation M159, further, a conscious decision was made not to use an oil pan. Instead the SLS's engine is supplied with oil from a separate dry sump tank, thus allowing it to be mounted very low down in the vehicle close to the front axle. As a result the gullwing sensation has an almost optimum weight distribution (47 percent on the front axle) that benefits both the traction and cornering performance. What's more, the road version of the racing sports car made consistent use of lightweight construction. Thus both the chassis and the bodywork are made of aluminium and weigh in at just 241 kilos.

Combined with the seven-speed double clutch transmission and on account of the low vehicle weight, the powerful engine with a maximum torque of 650 Nm puts in a breathtaking performance. As soon as the engine starts up, the deep roaring sound testifies to the power that this super sports car is about to unleash. The car's road performance and ease of handling therefore come as quite a surprise. But the convincing features of the SLS are not so much the acceleration from zero to 100 km/h (60 mph) in just 3.8 seconds or the top speed of 317 km/h (200 mph), but rather the extremely rapid gear-shift, the agile, unbelievably quick response to the slightest touch of the gas pedal and the "light-footed" but always predictable lateral acceleration on cornering. Yet despite these exciting racing sport characteristics there is no curtailment of comfort. The cockpit offers comfortable seats and thanks to the four selectable programmes there is a choice of several different levels ranging from outright sporty to downright comfortable. With a gear stick resembling the throttle control of a jet fighter, the centrally arranged pilot-look instruments and the four jet turbine-like air vents, the puristically designed interior is truly reminiscent of an aircraft cockpit, yet lacking nothing in terms of luxury and elegance.

Conclusion: the gullwing wonder with its mix of performance, handling and design already sets standards and is destined to soon become a sports car icon that may well write automobile history.

Form hergestellt und im Eigentum von Revell GmbH & Co. KG/Revell Monogram Inc. Widerrechtliche Nachahmungen werden gerichtlich verfolgt.
[illegible]
[illegible]
[illegible]
[illegible]
[illegible]
[illegible]
[illegible]
[illegible]
Mould manufactured by and property of Revell GmbH & Co. KG/Revell Monogram Inc. Illegal imitations are subject to prosecution.
[illegible]

Vor dem Zusammensetzen gut durchlesen!

Read before you start!

D: Achtung: Jedes Teil ist numeriert (1). Reihenfolge der Montageschritte beachten. Benötigte Werkzeuge: Messer und Feile zum Entfernen und Entgraten der Teile (2) Gummiband, Klebeband und Wäscheklammern zum Zusammenhalten der geklebten Einzelteile (3). Plastikteile in einer milden Waschmittellösung reinigen und an der Luft trocknen, damit der Farbanstrich und die Abziehbilder besser haften. Vor dem Ankleben prüfen ob Teile passen, Klebstoff sparsam auftragen Chrom und Farbe an den Klebeflächen entfernen. Kleine Teile anstreichen, bevor sie vom Rahmen entfernt werden (4) (5). Farben gut durchtrocknen lassen, erst dann den Zusammenbau fortsetzen. Jedes Abziehbildmotiv einzeln ausschneiden und ca. 20 Sekunden in warmes Wasser tauchen. Das Motiv an der bezeichneten Stelle vom Papier abschieben und mit Löschpapier andrücken.

NL: OPGELET: Voor de montage eerst goed de handleiding lezen. Elk onderdeel is genummerd (1). Let op de montagevolgorde. Benodigd gereedschap: mes en vijl voor het afbramen van de onderdelen (2); elastiek, plakband en wasknijpers voor het bij elkaar houden van de gelijmde onderdelen (3). Plastic onderdelen met een zacht afwasmiddel reinigen en vanzelf laten drogen, zodat de verf en de decals beter hechten. Controleer voor het lijmen of de onderdelen passen; lijm dun opbrengen. Chroom en verf van de lijmvlakken verwijderen. Kleine onderdelen verven voordat ze van het raam worden verwijderd (4) (5). Verf goed laten drogen, dan pas verdergaan met de montage. Elke decal afzonderlijk uitsnijden en ca. 20 sec. in warm water dopen. De decal op de aangegeven plaats van het papier schuiven en met vloeipapier aandrukken.

GB: ATTENTION: Read the instructions thoroughly prior to assembly. Each component is numbered (1). Adhere to specified sequence of assembly. Tools required: knife and file for removal of components from frame (2); rubber band, adhesive tape and clothes pegs for clamping components together after applying adhesive (3). Clean plastic components in a mild detergent solution and allow to air-dry so that paint and transfers adhere better. Prior to applying adhesive, check to see whether the components fit together; apply adhesive sparingly. Remove chrome and paint from the contact surfaces. Paint small components before removing them from the frame (4) (5). Allow paint to dry well, and only then continue to assemble. Cut out each transfer individually and immerse in warm water for approx. 20 seconds. Slide transfer off paper and into designated position, then press on with blotting paper.

F: ATTENTION : lisez bien la notice de montage avant de commencer. Chaque pièce est numérotée (1). Respectez l'ordre des opérations. Outils nécessaires : couteau et lime pour ébarber les pièces (2), élastiques, ruban adhésif et pinces à linge pour maintenir les pièces collées (3). Nettoyez les pièces en matière plastique dans une solution douce de produit de lavage et faites-les sécher à l'air afin que la peinture et les décalcomanies tiennent mieux. Avant de mettre la colle, vérifiez si les pièces s'adaptent bien les unes aux autres; mettez peu de colle. Enlevez le chrome et la peinture des surfaces de collage. Peignez les petites pièces avant de les détacher de la grappe (4)(5). Laissez bien sécher la peinture avant de poursuivre l'assemblage. Découpez chaque décalcomanie séparément et plongez-la dans de l'eau chaude pendant 20 secondes environ. A l'endroit marqué, faites glisser le motif pour le séparer du papier et pressez-le sur emplacement avec du papier buvard.

E: ¡Atención! Antes de comenzar con el ensamblaje, leer detenidamente las instrucciones. Cada pieza va numerada (1). Téngase en cuenta el orden de operaciones del ensamblaje. Herramientas necesarias: Cuchillo y lima para desbarbar las piezas (2). Cintas de goma, cinta adhesiva y pinzas de ropa para sujetar las piezas pegadas (3). Lavar las piezas de plástico en una solución de detergente suave y dejar que se sequen al aire para mejorar así la adhesión de la pintura y de las calcomanías. Antes de aplicar el pegamento comprobar si las piezas quedan correctamente adaptadas. Aplicar el pegamento sin excederse. Alejar de las superficies de pegado el cromado y la pintura. Pintar las piezas pequeñas antes de desprenderlas de su sujeción (4) (5). Antes de proseguir con el ensamblaje, dejar que se seque bien la pintura. Recortar las calcomanías una por una y sumergirlas durante unos 20 segundos en agua caliente. Deslizar del papel la calcomanía en el lugar adecuado y apretarla colocando encima de ella papel secante.

I: ATTENZIONE: Prima dell'assemblaggio leggere attentamente le istruzioni di montaggio. Ogni pezzo è numerato (1). Tener presente la successione delle fasi di assemblaggio. Attrezzi necessari: coltello e lima per togliere la sbavatura dai pezzi (2), nastro adesivo e mollette da bucato per tenere insieme i pezzi singoli dopo averli incollati (3). Lavare i particolari in plastica con un detergente delicato e lasciarli asciugare all'aria, per una migliore adesione dello strato di colore e della figura decalcabile. Prima di incollare, verificare che i pezzi si abbinino bene tra di loro; applicare il collante con parsimonia. Togliere cromo e colore dalle superfici da incollare.
Dipingere i piccoli accessori sul supporto prima di rimuoverli (4) (5). Far seccare bene la vernice prima di proseguire con l'assemblaggio. Ritagliare singolarmente ogni figura ed immergerla in acqua tiepida per 20 secondi circa. Applicare il motivo nella posizione segnata e tamponarlo con carta assorbente.

S: OBS: Läs instruktionerna noga igenom innan du sätter modellen samman. Varenda detalj är numrerad (1). Var god beakta följden i sammansättningsstegen. Verktyg, som du kommer att behöva: kniv och fil för att skrapa detaljerna rena (2), gummiringar, tejp och klädnypor för att hålla samman de limmade detaljerna (3). Rengör plastdetaljerna i en mild tvättmedelslösning och torka dem i luften för att lack och dekaler skall hålla bättre. Kolla, om detaljerna passar ihop innan du klistrar dem och använd limmet sparsamt. Avlägsna krom och lack från ytorna, som kommer att limmas ihop. Måla de små detaljerna innan du avlägsnar dem från ramen (4) (5). Låt lacket riktigt torka igenom innan du fortsätter med sammansättningen. Skär av varje dekalmotiv enskilt och doppa det i varmt vatten i ca 20 sekunder. Flytta motivet bort från papperet genom att trycka vid det angivna stället och tryck fast med läskpapper.

DK: BEMÆRK: Inden sammensætningen begyndes, skal byggevejledningen læses godt igennem. Hver del er nummereret (1). Rækkefølgen af monteringstrinnene skal overholdes. Nødvendigt værktøj: Kniv og fil til afgratning af delene (2); gummibånd, tape og tøjklemmer til at holde de klæbede (3) enkeltdele sammen. Plastikdelene renses i en mild sæbeopløsning og lufttørres så maling og overføringsbillederne bedre kan hæfte. Inden påløsningen kontrolleres om delene passer; limen påføres sparsommeligt. Krom og farve fjernes fra klæbefladerne. De små dele males inden de fjernes fra rammen (4) (5). Lad farven tørre godt inden sammensætningen fortsættes. Overføringsbilledernes motiver skæres ud enkeltvis og dyppes ca. 20 sek. i varmt vand. Skub motivet fra papiret og tryk det fast med trækpapir.

GR: ΠΡΟΣΟΧΗ: Πριν τη συναρμολόγηση, διαβάστε καλά τις οδηγίες. Κάθε εξάρτημα είναι αριθμημένο (1). Προσέξτε τη σειρά "των βημάτων" συναρμολόγησης. Απαιτούμενα εργαλεία: μαχαίρι και λίμα για τη λείανση των εξαρτημάτων (2), λαστιχένια ταινία, κολλητική ταινία και μανταλάκια για τη συγκράτηση των κολλημένων μεμονωμένων εξαρτημάτων (3). Καθαρίστε τα πλαστικά εξαρτήματα μέσα σε ένα "μαλακό" καθαριστικό διάλυμα και στεγνώστε τα στον αέρα, ώστε να υπάρξει καλύτερη πρόσφυση του χρώματος και των χαλκομανιών. Πριν το κόλλημα, ελέγξτε αν ταιριάζουν μεταξύ τους τα εξαρτήματα. Επαλείψτε οικονομικά την κόλλα. Απομακρύνετε από τις επιφάνειες επικόλλησης, χρώμιο και βαφή. Βάψτε τα μικρά εξαρτήματα, πριν απομακρυνθούν από το πλαίσιο (4) (5). Αφήστε να στεγνώσουν καλά τα χρώματα και ύστερα συνεχίστε τη συναρμολόγηση. Κόψτε ξεχωριστά το κάθε μοτίβο των χαλκομανιών και βουτήξτε το σε ζεστό νερό για περ. 20 δευτερόλεπτα. Απομακρύνετε το μοτίβο από το χαρτί, στο σημαδεμένο σημείο και πιέστε το με το στουπόχαρτο.

N: OBS! Les nøye igjennom monteringsanvisningen før sammenbyggingen. Hver del er nummerert (1). Følg rekkefølgen på monteringstrinnene. Nødvendig verktøy: Kniv og fil for fjerning av grader på delene (2), gummibånd, tape og klesklyper for å holde sammen de limede enkeltdelene (3). Rengjør plastdelene i mildt såpevann og la dem lufttørke, slik at fargen og klistremerkene sitter bedre. Før påliming må det kontrolleres om delene passer: Ta på litt lim. Fjern krom og farge på klebeflatene. Mal de små delene før de fjernes fra rammen (4) (5). La fargene tørke godt før sammenmonteringen fortsettes. Skjær ut hvert av motivene for seg og legg dem i varmt vann i ca. 20 sekunder. Skyv motivet fra papiret på det merkede stedet og trykk på med trekkpapir.

P: ATENÇÃO: Antes de iniciar a montagem leia atentamente o manual de construção. Todas as partes componentes são numeradas (1). Atentar para a sequência das etapas de montagem. Ferramentas necessárias: Faca e lixa para aparar o rebarbo das peças (2), elástico, fita adesiva e molas de roupa para sustentar as peças (3) durante a colagem. As peças de matéria plástica devem ser limpas numa solução fraca de detergente e secas ao ar, de forma que a demão de tinta e os decalques tenham uma boa adesão. Antes de colar, verificar se as peças encaixam; utilizar a cola em pequena quantidade. Eliminar a cromado e a tinta das superfícies a serem coladas. Não passar cola nas peças que ainda se encontram fixas na grade de matéria plástica. Pintar as peças pequenas antes de retirá-las da grade (4) (5). Deixar a tinta secar completamente para depois continuar com a montagem. Cortar separadamente cada um dos decalques e mergulhá-los em água morna durante aproximadamente 20 segundos. Descolar os motivos do papel na posição indicada e secar com mata-borrão.

FIN: HUOMIO: Lue rakennusohjeet huolellisesti ennen kokoonpanoa. Jokainen osa on numeroitu (1). Huomioi osien oikea asennusjärjestys. Tarvittavat työkalut: Veitsi ja viila osien ylimääräisten purseiden poistamiseen (2); kuminauha, teippiä ja pyykkipoikia yhteenliimattujen osien paikallaanpitämiseksi (3). Puhdista muoviosat miedolla pesuaineliuoksella ja anna niiden kuivua ilmassa, jotta maali ja siirtokuvat tarttuvat niihin paremmin. Tarkasta ennen liimausta, että osat sopivat toisiinsa; levitä liimaa säästeliäästi. Poista kromaus ja maali liimapinnoista. Maalaa pienet osat ennen kuin irrotat ne pidikerungoista (4) (5). Anna maalin kuivua kunnolla ennen kuin jatkat kokoonpanoa. Leikkaa jokainen siirtokuva erikseen irti ja upota lämpimään veteen n. 20 sekunniksi. Irrota kuvio paperilta merkitystä kohdasta samalla painaen imupaperi kuvion toista puolta vasten.

RUS: Внимание: Перед сборкой хорошо прочитать руководство по монтажу. Каждая деталь пронумеро–вана (1). Соблюдать последовательность монтажа. Необходимые рабочие инструменты: нож и напиль–ник для зачистки деталей (2); резиновая лента, клейкая лента и зажимы для сушки белья для прижи–мания склеиваемых отдельных деталей (3). Детали из пластика очистить в растворе мягкого моющего средства и высушить на воздухе для того, чтобы краска и переводные картинки лучше приставали. Перед приклеиванием проверить, подходят ли детали; клей наносить экономно. Хром и краску удалить с поверхностей склеивания. Небольшие детали покрасить перед тем, как они будут удалены из рамок (4) (5). Краску необходимо хорошо просушить, только после этого продолжать сборку. Каждую соответствующую переводную картинку отдельно вырезать и примерно на 20 секунд окунуть в теплую воду. На обозначенном месте картинку отделить от бумаги и прижать промокательной бумагой.

PL: UWAGA: Przed składaniem przeczytać dokładnie instrukcję montażu. Każda część jest ponu-merowana (1). Zwrócić uwagę na kolejność przeprowadzania poszczególnych punktów montażowych. Potrzebne narzędzia: nóż oraz pilnik do usunięcia zadziorów z poszczególnych elementów (2); taśma gumowa, taśma klejąca, klamerki do bielizny dla przytrzymania sklejonych elementów (3). Wymyć plastykowe części w wodzie z delikatnym środkiem myjącym oraz osuszyć na powietrzu, aby zapewnić lepszą przylepność farby oraz kalkomanii. Sprawdzić przed przyklejaniem, czy dane elementy pasują do siebie; nanosić klej oszczędnie. Usunąć chrom oraz farbę z powierzchni przeznaczonych do klejenia. Małe elementy pomalować jeszcze przed wycięciem z ramki (4) (5). Farbę dobrze wysuszyć, dopiero potem kontynuować składanie części. Wyciąć pojedynczo każdy z motywów kalkomanii i zanurzyć na 20 sekund w ciepłej wodzie. Ściągnąć motyw z papieru na oznaczone miejsce i docisnąć bibułą.

TR: DÝKKAT: Model yapýmýna baþlamadan önce açýklamalarý dikkatlice okuyunuz. Modelde kullanýlan her parçaya bir numara verilmiþtir(1). Montaj yapým sýrasýna dikkat ediniz. Gerekli el aletleri: Parçalarý baðlý bulunduklarý çerçeveden çýkarmak için maket býçaðý ve çapaklarýný almak için eðe(2). Yapýþtýrý sürdükten sonra parçalarýn yapýþmasý için bir arada tutmaya yarayan paket lastiði, selo teyp ve çamaþýr mandalý(3). Boyanýn ve çýkartmalarýn daha iyi yapýþmasý ve kalýcý olmasý için plastik parçalarý deterjanlý suda temizleyip odada kurumaya býrakýnýz. Yapýþtýrýcý sürmeden önce parçalarýn karþýlýklý olarak birbirlerine tam uyup uymadýðýný kontrol ediniz, yapýþtýrýlacak yüzeylerde boya kalýntýsý ve krom varsa temizleyiniz. Yapýþkaný idareli kullanýnýz. Küçük parçalarý baðlý bulunduklarý çerçeveden çýkartmadan önce boyayýnýz (4) & (5). Boya iyice kuruduktan sonra montaja devam ediniz. Her çýkartmayý önce kaðýdý ile birlikte kesiniz ve ýlýk suda 20 saniye kadar bekletiniz. Çýkartmayý model üzerinde yapýþtýracaðýnýz yüzeye koyunuz, üzerinden kurutma kaðýdý ile hafifçe bastýrýrken çýkartmanýn altýndaki kaðýdý yavaþça çekiniz.

CZ: POZOR: Před sestavením montážního návodu důkladně pročíst. Každý díl je očíslován (1). Dbejte na pořadí montážních kroků. Potřebné nástroje: Nůž a pilník k odstranění výronků na dílech (2); pryžová páska, lepicí páska a kolíčky na prádlo pro přidržování lepených jednotlivých dílů (3). Díly z plastické hmoty vyčistit v roztoku jemného pracího prostředku a nechat vyschnout na vzduchu, za účelem zajištění lepší přilnavosti barevného nátěru a obtisků. Před nalepením zkontrolovat, zdali díly lícují; lepidlo nanášet úsporně. Chróm a barvu na lepených plochách odstranit. Malé díly natřít před jejich odstraněním z rámu (4) (5). Barvy nechat dobře proschnout, teprve potom pokračovat v sestavení. Každý motiv obtisku jednotlivě vyříznout a ponořit do teplé vody na dobu přibližně 20 sekund. Motiv na označeném místě z papíru odsunout a přitlačit pomocí stíracího papíru.

H: FIGYELEM: Az összeállítás előtt az építési útmutatót alaposan át kell olvasni. Minden alkatrészt számmal láttak el (1). A szerelési lépések sorrendjére ügyelni kell. Szükséges szerszámok: kés és reszelő az alkatrészek sorjátlanításához (2); gumiszalag, ragasztószalag és ruhacsipesz az összeragasztott alkatrészek megtartásához (3). A műanyag alkatrészeket lágy mosószeres oldatban kell tisztítani és a levegőn kell megszárítani, hogy a festékbevonat és a matricák jobban tapadjanak. A felragasztás előtt ellenőrizni kell, hogy az alkatrészek összeillenek-e; a ragasztóanyagot takarékosan kell felhordani. A krómot és festéket a ragasztási felületekről el kell távolítani. A kisméretű alkatrészeket a keretből történő eltávolítás előtt be kell festeni (4) (5). A festékeket hagyni kell jól megszáradni, az összeszerelést csak ezután szabad folytatni. Minden matrica-motívumot egyesével kell kivágni és kb. 20 másodpercre meleg vízbe kell áztatni. A motívumot a megjelölt helyen a papírról lecsúsztatni és itatóspapírral felnyomni.

SLO: OPOZORILO: Pred pričetkom sestavljanja preberi navodila za uporabo. Vsak del je označen (1). Pri sestavljanju upoštevaj navodila po točkah. Potrebno orodje: nožek in pilica za ločevanje delov (2), elastika, lepilni trak in kljukice za perilo za držanje zlepljenih delov (3). Plastične dele očisti z blagim praškom in posuši da se sloji barve in nalepke boljše primejo.Pred lepljenjem obvezno preveri, če se deli pravilno prilegajo. Previdno nanesi lepilo. Iz površin, na katere nanašaš lepilo, najprej odstrani krom in barvo. Manjše dele pobarvaj preden jih odstraniš iz okvirja (4)(5). Barva naj se dobro posuši preden nadaljuješ s sestavljanjem. Vsako nalepko izreži in potopi vtoplo vodo (cca. 20 sekund), jo odstrani iz papirja, položi na odgovarjajoče mesto in pritisni s pivnikom.

SK: POZOR: Pred začatím stavby si pozorne preštudujte stavebný návod. Každý diel je očíslovaný (1). Dbajte na poradie montážnych krokov. Potrebné nástroje: Nôž a pilník na oddelenie dielov z rámčeka a ich začistenie (2), gumičky do vlasov, lepiaca páska štipce na prádlo, pre pridržiavanie jednotlivých lepených dielov (3). Diely z plastu odmastiť v slabom roztoku čistiaceho prostriedku (saponátu) a nechať uschnúť na vzduchu za účelom lepšej priľnavosti lepidla, farieb a nálepiek. Pred lepením skontrolovať, či diely lícujú. Lepidlo nanášať úsporne. Chróm a farbu na lepených miestach opatrne odstrániť. Malé diely natrieť ešte pred ich odobratím z rámčeka (4) (5). Farby nechať dobre zaschnúť, až potom pokračovať v zostavovaní. Každú nálepku vystrihnúť jednotlivo a ponoriť do vlažnej vody približne na 20 sekúnd. Nálepku na príslušnom mieste modelu presunúť z nosného papiera a jemne ju pritlačiť k povrchu nosným papierom.

RO: ATENTIE:CITITI INSTRUCTIUNILE CU ATENTIE INAINTE DE ASAMBLARE. FIECARE COMPONENTA ESTE NUMEROTATA. ASAMBLATI IN ORDINEA INDICATA PE SCHEMA. PIESELE SE DESPRIND DE PE RAMA CU UN CUTTER.BAVURILE SE INLATURA CU O PILA FINA. CURATATI PIESELE CARE SE IMBINA DE GRASIMI,URME DE VOPSEA SU CURATATI CU O SOLUTIE DE DETERGENT. VOPSITI PIESELE MICI INAINTE DE DESPRINDEREA DE PE RAMA. LASATI VOPSEAUA SA SE USUCE BINE SI NUMAI APOI CONTINUATI ASAMBLAREA. TAIATI FIECARE TRANSFER INDIVIDUAL SI IMERSATI IN APA CALDA CCA 20 SEC. TRANSFERATI IN POZITIA DORITA APOI APASATI CU O HARTIE. FOLOSITI NUMAI ADEZIVI SI VOPSELE REVELL.

BG: ВНИМАНИЕ! Следвайте указаната схема. Всяка част е номерирана. Спазвайте последователността на етапите на сглобяването. Необходими инструменти: нож и пила за отстраняване или изпиляване на отделните части; гумена лента, лейкопласт и щипки за пране за да задържите заедно съединените части след залепването им. Пластмасовите елементи да се почистят в лек разтвор от вода и перилен препарат, да се изплакнат и да се оставят да изсъхнат, за да се постигне по-добро слепване на боята или ваденката. Нанесете боята върху малките части преди да ги отделите от шаблона. Оставете боята да изсъхне преди да продължите със сглобяването. Преди нанасяне на лепилото изстържете боята от повърхностите за слепване. Преди залепване проверете дали частите пасват идеално. Нанесете малко лепило. Изрежете по отделно всяка една ваденка и я потопете в топла вода за около 20 секунди. Отлепете ваденката от указаното място на хартията и я попийте леко с попивателната хартия.

1
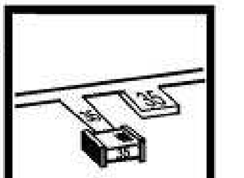
2
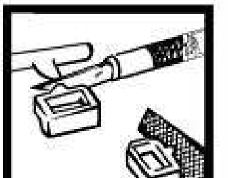
3
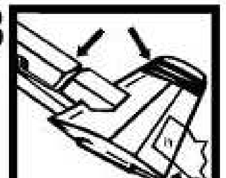
4
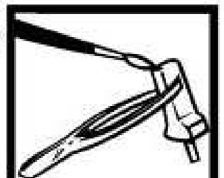
5
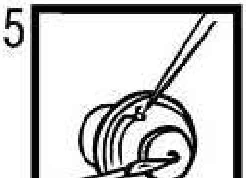

Revell GmbH & Co. KG • Henschelstraße 20-30 • D-32257 Buende • Germany • Te.: +49-5223-965-0 • Fax: +49-5223-965-488 • Internet: www.revell.de

Verwendete Symbole/Used Symbols

Bitte beachten Sie folgende Symbole, die in den nachfolgenden Baustufen verwendet werden.
Veuillez noter les symboles indiqués ci-dessous, qui sont utilisés dans les étapes suivantes du montage.
Sírvanse tener en cuenta los símbolos facilitados a continuación, a utilizar en las siguientes fases de construcción.
Si prega di fare attenzione ai seguenti simboli che vengono usati nei susseguenti stadi di costruzione.
Huomioi seuraavat symbolit, joita käytetään seuraavissa kokoamisvaiheissa.
Legg merke til symbolene som benyttes i monteringstrinnene som følger.
Proszę zważać na następujące symbole, które są użyte w poniższych etapach montażowych
Daha sonraki montaj basamaklarında kullanılacak olan, aşağıdaki sembollere lütfen dikkat edin.
Kérjük, hogy a következő szimbólumokat, melyek az alábbi építési fokokban alkalmazásra kerülnek, vegyék figyelembe.

Please note the following symbols, which are used in the following construction stages.
Neem a.u.b. de volgende symbolen in acht, die in de onderstaande bouwfasen worden gebruikt.
Por favor, preste atenção aos símbolos que seguem pois os mesmos serão usados nas próximas etapas de montagem.
Observera: Nedanstående piktogram används i de följande arbetsmomenten.
Læg venligst mærke til følgende symboler, som benyttes i de følgende byggefaser.
Пожалуйста, обратите внимание на следующие символы, которые используются в последующих операциях сборки.
Παρακαλώ προσέξτε τα παρακάτω σύμβολα, τα οποία χρησιμοποιούνται στις παρακάτω βαθμίδες συναρμολόγησης.
Dbejte prosím na dále uvedené symboly, které se používají v následujících konstrukčních stupních.
Prosimo za Vašu pozornost na sledeče simbole ki se uporabljajo v naslednjih korakih gradbe.

Kleben
Glue
Coller
Lijmen
Engomar
Colar
Incollare
Limmas
Liimaa
Klæbning
Lim
Клеить
Przykleić
κόλλημα
Yapıştırma
Lepení
ragasztani
Lepiti

Nicht kleben
Don´t glue
Ne pas coller
Niet lijmen
No engomar
Não colar
Non incollare
Limmas ej
Älä liimaa
Må ikke klæbes
Ikke lim
Не клеить
Nie przyklejać
μη κολλάε
Yapıştırmayın
Nelepit
nem szabad ragasztani
Ne lepiti

Wahlweise
Optional
Facultatif
Naar keuze
No engomar
Alternado
Facoltativo
Valfritt
Vaihtoehtoisesti
Efter eget valg
Valgfritt
На выбор
Do wyboru
εναλλακτικά
Seçmeli
Volitelně
tetszés szerint
način izbire

18
Chromteile
Chrom parts
Pièces chromées
Chroom onderdelen
Cromar las piezas
Peça cromada
Parti cromate
Kromdetaljer
Kromattut osat
Krom-dele
Kromdeler
Хромированные детали
Elementy chromowane
εξαρτήματα χρωμίου
Krom parçalari
Chrómové díly
króm alkatrészek
Kromirani deli

19
Klarsichtteile
Clear parts
Pièces transparentes
Transparente onderdelen
Limpiar las piezas
Peça transparente
Parte transparente
Genomskinliga detaljer
Läpinäkyvät osat
Gennemsigtige dele
Gjennomsiktige deler
Прозрачные детали
Elementy przezroczyste
διαφανή εξαρτήματα
Şeffaf parçalar
Průzračné díly
áttetsző alkatrészek
Deli ki se jasno vide

Abziehbild in Wasser einweichen und anbringen
Soak and apply decals
Mouiller et appliquer les décalcomanies
Transfer in water even laten weken en aanbrengen
Remojar y aplicar las calcomanías
Pôr de molho em água e aplicar o decalque
Immergere in acqua ed applicare decalcomanie
Blöt och fäst dekalerna
Kostuta siirtokuva vedessä ja asela paikalleen
Overføringsbilledet lægges i blød og anbringes
Dypp bildet i vann og sett det på
Переводную картинку намочить и нанести
Zmiękczyć kalkomanię w wodzie a następnie nakleić
βουτήξτε τη χαλκομανία στο νερό και τοποθετείστε την
Çıkartmayı suda yumuşatın ve koyun
Obtisk namočit ve vodě a umístit
a matricát vízben beáztatni és felhelyezni
Preslikač potopiti v vodo in zatem nanašati

1.

Zusammenbau-Reihenfolge
Sequence of assembly
Ordre d'assemblage
Volgorde van montage
Orden de montaje
Ordine di montaggio
Ordem de montagem
Monteringsrekkefølge
Kokoamisjärjestys
Monteringsföljd
Rækkefølgen af monteringen
Последовательность монтажа
Összeszerelési sorrend
Ακολουθία συναρμολόγησης
Kurmak-Sıra
Kolejność montażu
Vrstni red sestavljanja
Montáž - postup

Gleichen Vorgang auf der gegenüberliegenden Seite wiederholen
Repeat same procedure on opposite side
Opérer de la même façon sur l'autre face
Dezelfde handeling herhalen aan de tegenoverliggende kant
Realizar el mismo procedimiento en el lado opuesto
repetir o mesmo procedimento utilizado no lado oposto
Stessa procedura sul lato opposto
Upprepa proceduren på motsatta sidan
Toista sama toimenpide kuten viereisellä sivulla
Det samme arbejde gentages på den modsattiggende side
Gjenta prosedyren på siden tvers overfor
Повторить такую же операцию на противоположной стороне
Taki sam przebieg czynności powtórzyć na stronie przeciwnej
επαναλάβετε την ίδια διαδικασία στην απέναντι πλευρά
Aynı işlemi karşı tarafta tekrarlayın
Stejný postup zopakovat na protilehlé straně
ugyanazt a folyamatot a szemben található oldalon megismételni
isti postopek ponoviti in na suprotni strani

DECAL Soft *

Zur Anbringung der Abziehbilder empfohlen
Recommended for affixing the decals
Recommandé pour l'application des décalcomanies
Aanbevolen voor het aanbrengen van de transfers
Recomendado para fijar las calcas
Posição recomendada para aplicar os decalques
Raccomandato per applicare le decalcomanie
Rekommenderas för montering av dekaler
Anbefales til påsætning og placering af decals
Рекомендуется использовать для фиксации переводных картинок на поверхности модели
Zalecane do nanoszenia kalkomanii
Συνιστάται για την επικόλληση των στικερ
Dekallerin yapıştırılmasında kullanılması tavsiye edilir
Přípravek na zlepšení přilnavosti obtisků
Matrica tagyító
Priporočljivo za prilepljanje nalepk
Odporúčané na zlepšenie priľnavosti nálepiek
RECOMANDAT PENTRU APLICAREA ACTIBILOURILOR
Подходящо за фиксация на картинки върху повърхността на модела

Spitze eines Schraubenziehers erhitzen und auf das herausragende Ende des Plastikstiftes drücken
Heat tip of screwdriver and press on protruding end of plastic pin
Chauffer la pointe du tournevis et appuyer sur la partie saillante de l'extrémité en plastique
De punt van een schroevendraaier verhitten en op het uitstekende einde van de plastic stift drukken
Calentar la punta de un destornillador y oprimir con ella el extremo sobresaliente del pasador de plástico
Aquecer a ponta de uma chave de fendas e pressionar contra a ponta exposta da vareta de plástico
Riscaldare la punta di un cacciavite e premerla sull'estremità sporgente del perno di plastica
Värm spetsen på en skruvmejsel och tryck på plaststiftets utstickande ände
Kuumenna ruuvitaltan kärki ja paina sillä ulostyöntyvän muovitapin päätä
Spidsen af en skruetrækker opvarmes og trykkes mod den ende af plastikstiften, der rager ud
Varm opp spissen på en skrutrekker og trykk den opp den enden av plaststiften som stikker ut
Нагреть острие отвертки и надавить на выступающий конец пластикового штифта
Rozgrzać do gorąca czubek śrubokręta i przyłożyć do wystającej końcówki plastykowego trzpienia
Θερμάνετε την μύτη ενός κατσαβιδιού και πιέστε την στο τέρμα του πλαστικού πείρου που εξέχει
Bir tornavidanın ucunu ısıtın ve dışarı sarkan plastik pimin ucunu bastırın
Hrot šroubováku ohřát a vtlačit na vyčnívající konec kolíku z plastické hmoty
egy csavarhúzó hegyét felheviteni és a műanyag csap kiálló végére nyomni
Zagreti vrh odvijka in z njim pritisniti konec plastičnega svinčnika ki gleda ven

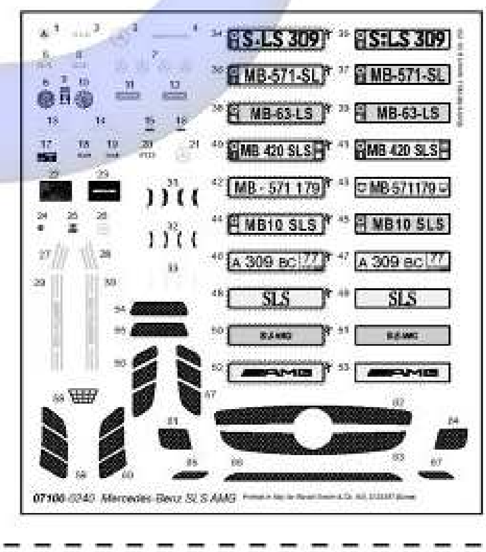

*
Nicht enthalten
Not included
Non fourni

Behoort niet tot de levering
No incluido
Non compresi

Não incluído
Ikke medsendt
Ingår ej

Ikke inkluderet
Eivät sisälly
Δεν συμπεριλαμβάνεται

Не содержится
Nem tartalmazza
Nie zawiera

Ni vsebovano
Içerisinde bulunmamaktadır
Není obsaženo

Benötigte Farben/Used Colors

Benötigte Farben / Required colours · Peintures nécessaires / Benötigte kleuren · Pinturas necesarias / Tintas necessárias · Colori necessari / Använda färger · Tarvittavat värit / Dobrige farger · Nødvendige farger / Необходимые краски · Potrzebne kolory / Απαιτούμενα χρώματα · Gerekli renkler / Potřebné barvy · Szükséges színek / Potrebne barve

A
aluminium, metallic 99
aluminium, metallic
aluminium, métallique
aluminium, metalic
aluminio, metalizado
alumínio, metálico
alluminio, metallico
aluminium, metallic
alumiini, metallikiilto
aluminium, metallak
aluminium, metallic
алюминиевый, металлик
aluminium, metaliczny
αλουμινίου, μεταλλικό
alüminyum, metalik
hliníková, metalíza
alumínium, metál
aluminijum, metalik

B
schwarz, seidenmatt 302
black, silky-matt
noir, satiné mat
zwart, zijdemat
negro, mate seda
preto, fosco sedoso
nero, opaco seta
svart, sidenmatt
musta, silkinhimmeä
sort, silkemat
sort, silkematt
черный, шелковисто-матовый
czarny, jedwabisto-matowy
μαύρο, μεταξωτό ματ
siyah, ipek mat
černá, hedvábně matná
fekete, selyemmatt
črna, svila mat

C
silber, metallic 90
silver, metallic
argent, métallique
zilver, metallic
plata, metalizado
prata, metálico
argento, metallico
silver, metallic
hopea, metallikiilto
sølv, metallak
sølv, metallic
серебристый, металлик
srebro, metaliczny
ασημί, μεταλλικό
gümüş, metalik
stříbrná, metalíza
ezüst, metál
srebrna, metalik

D
anthrazit, matt 9
black, matt
anthracite, mat
antraciet, mat
antracita, mate
antracite, fosco
antracite, opaco
antracit, matt
antrasiitti, himmeä
koksgrå, mat
antrasitt, matt
антрацит, матовый
antracyt, matowy
ανθρακί, ματ
siyah, mat
antracit, matná
antracit, matt
tamno siva, mat

E
schwarz, glänzend 7
black, gloss
noir, brillant
zwart, glanzend
negro, brillante
preto, brilhante
nero, lucente
svart, blank
musta, kiiltävä
sort, skinnende
sort, blank
черный, блестящий
czarny, błyszczący
μαύρο, γυαλιστερό
siyah, parlak
černá, lesklá
fekete, fényes
črna, bleskajoča

F
50% + 50%

50% schwarz, seidenmatt 302
black, silky-matt
noir, satiné mat
zwart, zijdemat
negro, mate seda
preto, fosco sedoso
nero, opaco seta
svart, sidenmatt
musta, silkinhimmeä
sort, silkemat
sort, silkematt
черный, шелковисто-матовый
czarny, jedwabisto-matowy
μαύρο, μεταξωτό ματ
siyah, ipek mat
černá, hedvábně matná
fekete, selyemmatt
črna, svila mat

50% dunkelgrau, seidenmatt 378
dark grey, silky-matt
gris foncé, satiné mat
donkergrijs, zijdemat
gris oscuro, mate seda
cinzento escuro, fosco sedoso
grigio scuro, opaco seta
mörkgrå, sidenmatt
harmaa, silkinhimmeä
mørkegrå, silkemat
mørkegrå, silkematt
серый, шелковисто-матовый
szary, jedwabisto-matowy
γκρι, μεταξωτό ματ
gri, ipek mat
šedá, hedvábně matná
szürke, selyemmatt
siva, svila mat

G
dunkelgrau, seidenmatt 378
dark grey, silky-matt
gris foncé, satiné mat
donkergrijs, zijdemat
gris oscuro, mate seda
cinzento escuro, fosco sedoso
grigio scuro, opaco seta
mörkgrå, sidenmatt
harmaa, silkinhimmeä
mørkegrå, silkemat
mørkegrå, silkematt
серый, шелковисто-матовый
szary, jedwabisto-matowy
γκρι, μεταξωτό ματ
gri, ipek mat
šedá, hedvábně matná
szürke, selyemmatt
siva, svila mat

H
lichtblau, glänzend 50
light blue, gloss
bleu clair, brillant
lichtblauw, glanzend
azul celeste, brillante
azul celeste, brilhante
blu celeste, lucente
ljusblå, blank
vaaleansininen, kiiltävä
lysende blå, skinnende
lyseblå, blank
голубой, блестящий
jasnoniebieski, błyszczący
μπλε φωτός, γυαλιστερό
açık mavisi, parlak
světlemodrá, lesklá
világító kék, fényes
svetlo plava, bleskajoča

I
lufthansa-gelb, seidenmatt 310
'Lufthansa' yellow, silky-matt
jaune 'Lufthansa', satiné mat
Lufthansa geel, zijdemat
amarillo Lufthansa, mate seda
amarelo Lufthansa, fosco sedoso
giallo Lufthansa, opaco seta
Lufthansa-gul, sidenmatt
Lufthansa-keltainen, silkinhimmeä
Lufthansa-gul, silkemat
Lufthansa-gul, silkematt
желтый "люфтганза", шелк-матовый
żółty Lufthansa, jedwabisto-matowy
κίτρινο δ'ΰώ'δδΰδ, μεταξωτό ματ
lufthansa sarısı, ipek mat
žlutá Lufthansa, hedvábně matná
Lufthansa-sárga, selyemmatt
lufthansa rumena, svila mat

J
farblos, matt 2
clear, matt
incolore, mat
kleurloos, mat
incoloro, mate
incolor, fosco
trasparente, opaco
färglös, matt
väritön, himmeä
farveløs, mat
klar, matt
бесцветный, матовый
bezbarwny, matowy
άχρωμο, ματ
renksiz, mat
bezbarevná, matná
színtelen, matt
brezbravna, mat

K
Ferrari-Rot, glänzend 34
Ferrari red, gloss
rouge Ferrari, brillant
Ferrari rood, glanzend
rojo Ferrari, brillante
vermelho Ferrari, brilhante
rosso Ferrari, lucente
Ferrariröd, blank
Ferrari-punainen, kiiltävä
Ferrari-rød, skinnende
Ferrari-rød, blank
феррари красный, блестящий
czerwień ferrari, błyszczący
Κόκκινο της δδΰδδ, γυαλιστερό
Ferrari kırmızısı, parlak
červená Ferrari, lesklá
Ferrari-piros, fényes
ferari rdeča, bleskajoča

L
beige, seidenmatt 314
beige, silky-matt
beige, satiné mat
beige, zijdemat
beige, mate seda
bege, fosco sedoso
beige, opaco seta
beige, sidenmatt
beige, silkinhimmeä
beige, silkemat
beige, silkematt
бежевый, шелковисто-матовый
beżowy, jedwabisto-matowy
μπεζ, μεταξωτό ματ
bej, ipek mat
béžová, hedvábně matná
bézs, selyemmatt
slonova kost, svila mat

M
schwarz, matt 8
black, matt
noir, mat
zwart, mat
negro, mate
preto, fosco
nero, opaco
svart, matt
musta, himmeä
sort, mat
sort, matt
черный, матовый
czarny, matowy
μαύρο, ματ
siyah, mat
černá, matná
fekete, matt
črna, mat

N
weiß, seidenmatt 301
white, silky-matt
blanc, satiné mat
wit, zijdemat
blanco, mate seda
branco, fosco sedoso
bianco, opaco seta
vit, sidenmatt
valkoinen, silkinhimmeä
hvid, silkemat
hvit, silkematt
белый, шелковисто-матовый
biały, jedwabisto-matowy
λευκό, μεταξωτό ματ
beyaz, ipek mat
bílá, hedvábně matná
fehér, selyemmatt
bela, svila mat

O
rot, klar 731
red, clear
rouge, clair
rood, helder
rojo, claro
vermelho, claro
rosso, chiaro
röd, klar
punainen, kirkas
rød
rød
красный
czerwień
κόκκινο, διαυγές
kırmızı, şeffaf
červená, čirá
piros, áttetsző
rdeča, jasna

D: Beiliegenden Sicherheitstext beachten und nachschlagebereit halten.
E: Please note the enclosed safety advice and keep safe for later reference.
F: Respecter les consignes de sécurité ci-jointes et les conserver à portée de main.
NL: Houdt u aan de bijgaande veiligheidsinstructies en hou deze steeds bij de hand.
E: Observar y siempre tener a disposición este texto de seguridad adjunto.
I: Seguire le avvertenze di sicurezza allegate e tenerle a portata di mano.
P: Ter em atenção o texto de segurança anexo e guard--lo para consulta.
S: Beakta bifogad säkerhetstext och håll den i beredskap.
FIN: Huomioi ja säilytä oheiset varoitukset.
DK: Overhold vedlagte sikkerhedsanvisninger og hav dem liggende i nærheden.
N: Ha alltid vedlagt sikkerhetstekst klar til bruk.
RUS: Соблюдать прилагаемый текст по технике безопасности, хранить его в легко доступном месте.
PL: Stosowaç si˙ do załączonej karty bezpieczeństwa i mieç ją stale do wglądu.
GR: ροο Ετε τις συνημμ νες υποδείξεις σο όλειος και υλδΕτε τις τοι ώστε να τις χ τε παντα σε διαθ ση σας.
TR: Ekteki güvenlik talimatlarını dikkate alıp, bakabileceginiz bir sekilde muafaza ediniz.
CZ: Dbejte na přiložený bezpečnostní text a mějte jej připravený na dosah.
H: A mellékelt biztons-gi szöveget vegye figyelembe és tartsa fellapoz-sra készen!
SLO: Priložena varnostna navodila izvajajte in jih hranite na vsem dostopnem mestu.

Dieser Bausatz wurde in mehrfachen Qualitäts- und Gewichtskontrollen auf Vollständigkeit überprüft. Reklamationen können nur bearbeitet werden, wenn die **Bauanleitung**, das aus der Kartonage herausgeschnittene **EAN-Strichcode-Feld** und der **Kassenbon** eingeschickt werden. Bitte haben Sie Verständnis dafür, dass wir nur Gewährleistung bei aktuellen Artikeln übernehmen können, die im Zeitraum der letzten 24 Monate erworben worden sind. **Unfrei eingesandte Reklamationssendungen werden von uns nicht angenommen!**
„Einzelteile für Umbauten können gegen Vorkasse erworben werden". Unsere Adresse: Revell GmbH & Co. KG, Abteilung X, Henschelstr. 20-30, 32257 Bünde. Dieser Direktservice gilt für die Länder: Deutschland, Benelux, Österreich, Frankreich, Großbritannien. Reklamationen aus den übrigen Ländern werden über die jeweiligen Distributeure abgewickelt. Bitte kontakten Sie Ihren Händler.

This Model Kit has been subject to extensive quality and weight checks during the manufacturing process to ensure it leaves our warehouse in perfect condition. We are only able to process applications for missing parts if the following procedure is followed. In all cases the following will be required before we are able to process any request: Original receipt (proof of purchase) original instruction sheets (will be returned) and the bar code cut out of the box. We may not be able to process requests for products that have been discontinued for more than 24 months. Products that are returned directly to us without prior authorisation by a company representative will not be accepted and returned to sender. Replacement parts for conversion or spares will continue to be available however they will incur a handling charge. Please write to: Department X Revell GmbH & Co. KG, Henschelstr 20-30, 32257 Buende.
This direct Service is only available in the following markets: Germany, Benelux, Austria, France & Great Britain, Revell GmbH & Co. KG, Orchard Mews, 18c High Street, Tring, Herts. HP23 5AH, Great Britain.
For all other markets please contact your local dealer or distributer directly.

Afin de vous donner entière satisfaction et pour nous assurer que tous les éléments nécessaires au montage de votre maquette sont présents dans la boîte, cet article a subi dans son intégralité divers contrôles qualitatifs ainsi que des contrôle de poids.
Si toutefois vous deviez nous faire part de certaines réclamations, nous vous prions de bien vouloir vous adresser à votre revendeur habituel, muni de la notice de montage, du code EAN découpé sur la boîte, ainsi que de votre ticket de caisse.
Le SAV ne sera assuré que pour les articles ayant été acquis depuis moins de 24 mois.
Les pièces de rechange utilisées pour la transformation de maquettes pourront être obtenues en pré-paiement. Dans le cas où vous n'obtiendriez pas satisfaction, vous pouvez vous adresser directement à notre service SAV à l'adresse suivante: REVELL GmbH & Co.KG, Abteilung X, Henschelstraße 20-30, D-32257 Bünde cw Revell GmbH & Co. KG, 14 B, rue du Chapeau Rouge, F-21000 Dijon, France.
Pour tous les autres marchés, merci de prendre contact avec votre detaillant ou distributeur.

Deze bouwdoos werd verscheidene malen volledig gecontroleerd op kwaliteit en gewicht. Klachten kunnen slechts in behandeling worden genomen indien de bouwhandleiding, de uit de doos geknipte EAN - streepjescode en de kassabon zijn meegezonden. Wij vragen om uw begrip dat wij alleen garantie kunnen geven voor huidige artikelen die binnen een periode van de laatste 24 maanden zijn gekocht. Onvolledig ingezonden klachten kunnen niet in behandeling worden genomen. Onderdelen voor ombouw kunnen tegen vooruitbetaling gekocht worden.
Ons adres is: Revell GmbH & Co. KG, Afdeling X, Henschelstrasse 20-30, 32257 Bünde. Duitsland. Deze directe service geldt alleen voor de volgende landen: Duitsland, Benelux, Oostenrijk, Frankrijk, Groot Brittannië.
Klachten afkomstig uit overige landen worden via de eventuele locale vertegenwoordigers van Revell afgewikkeld. Wij verzoeken U contact op te nemen met uw winkelier.

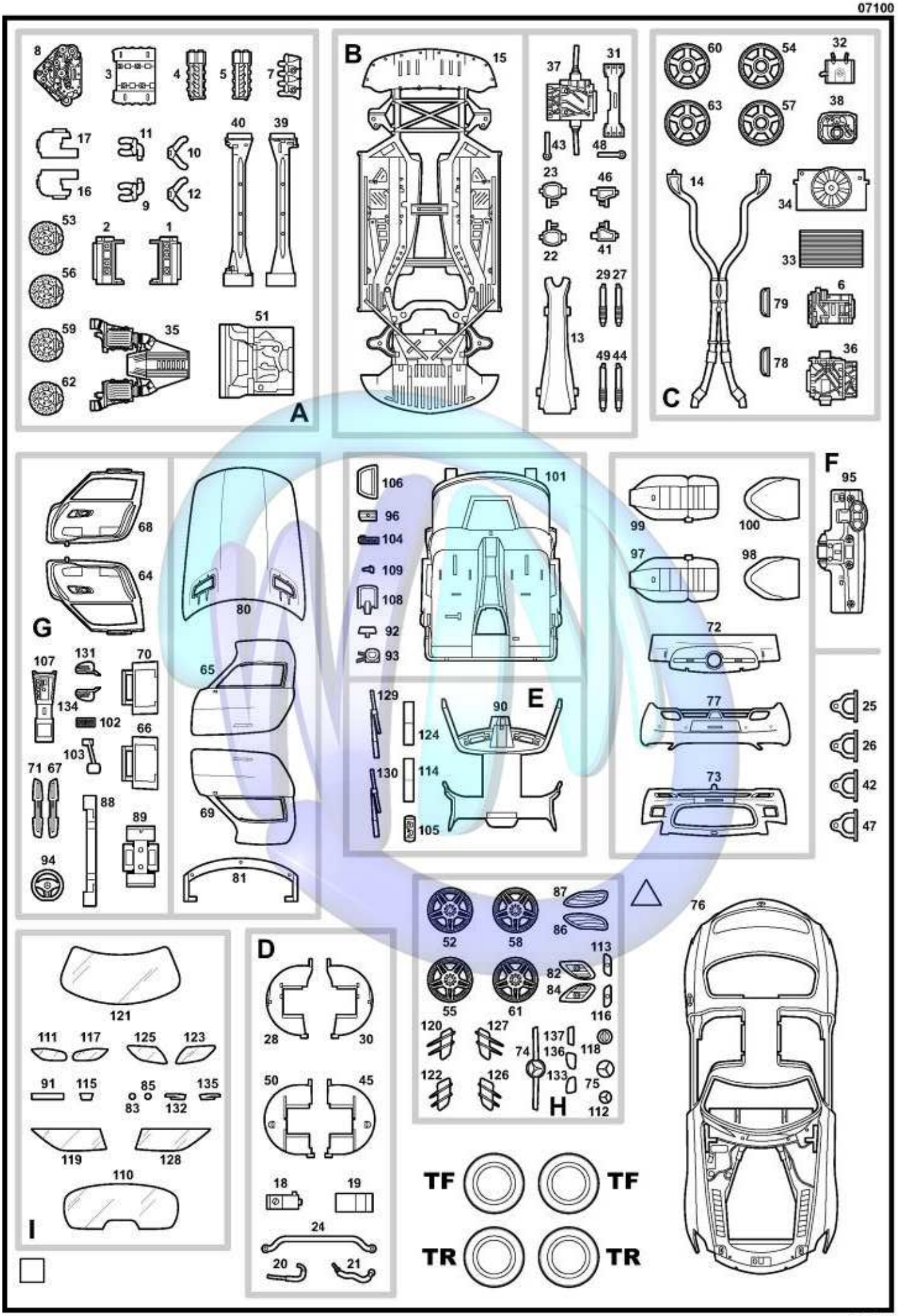
A
B
C
D
E
F
G
H
I
TF
TF
TR
TR

1

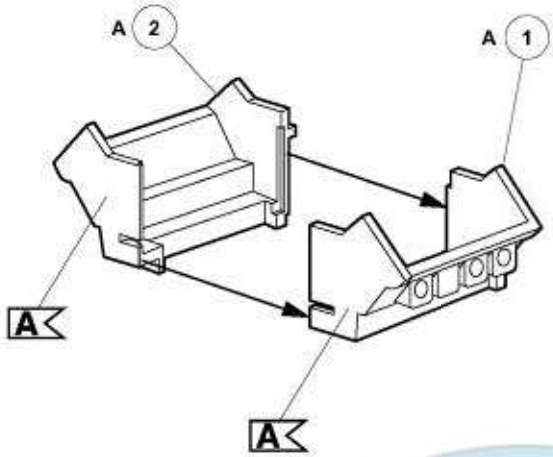

2

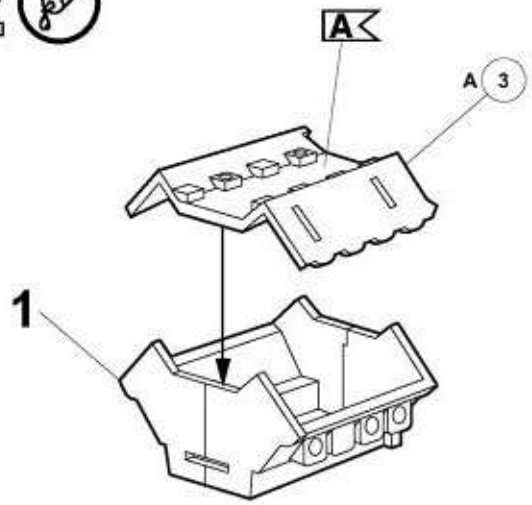

3

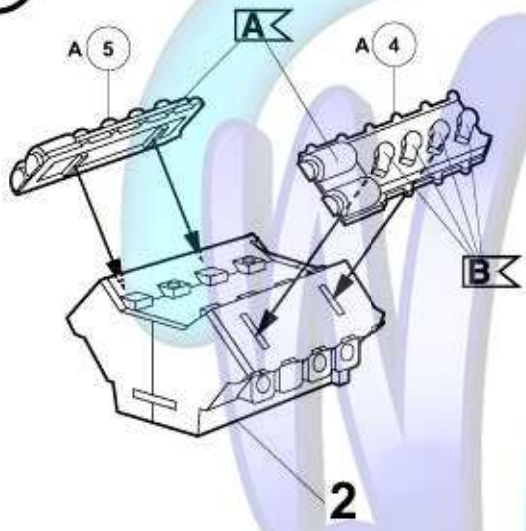

4

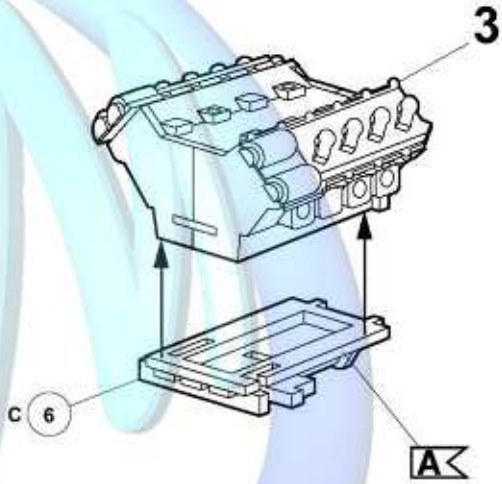

5

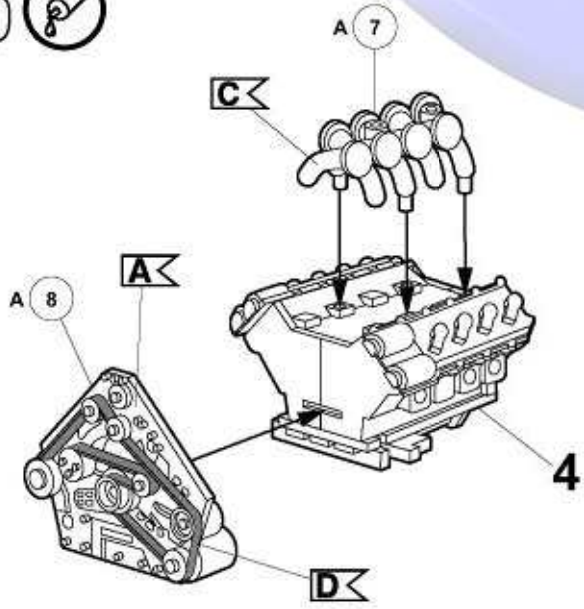

6

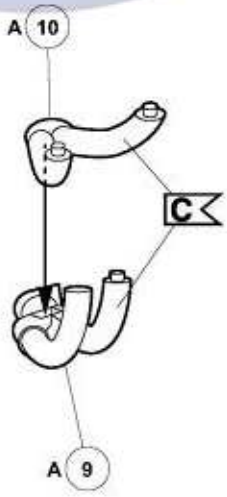

7

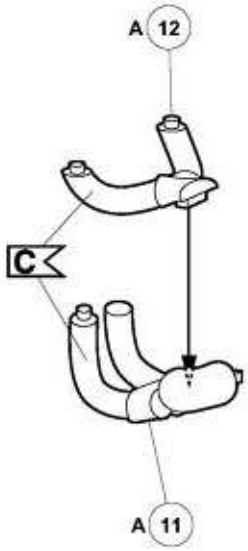

8

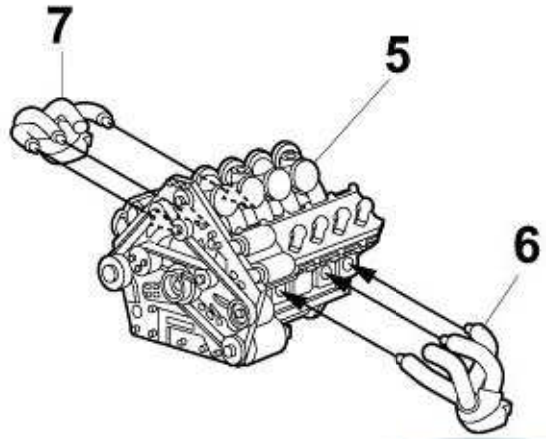

9

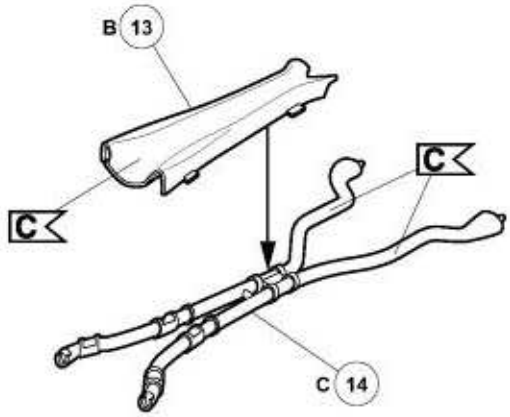

10

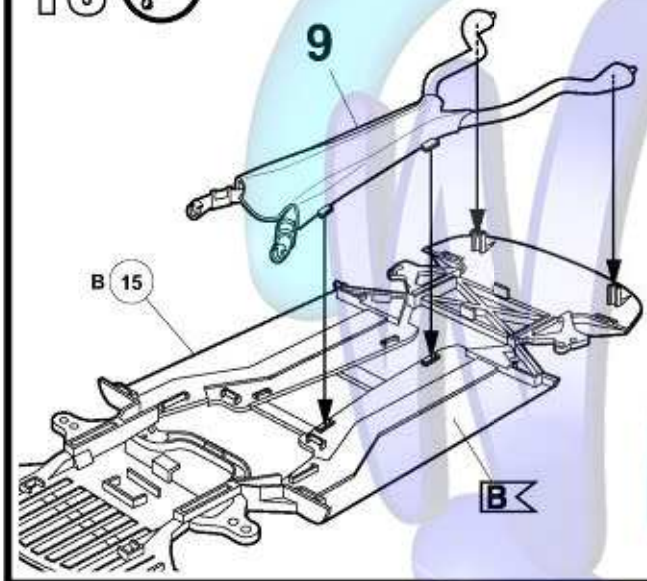

11

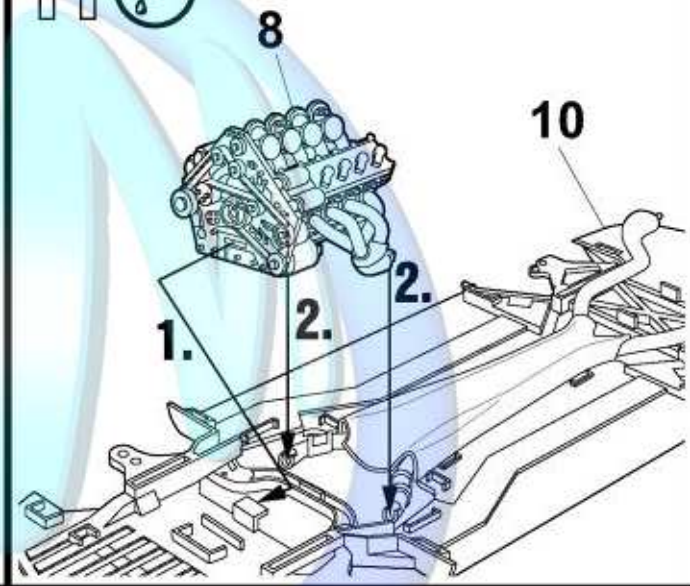

12

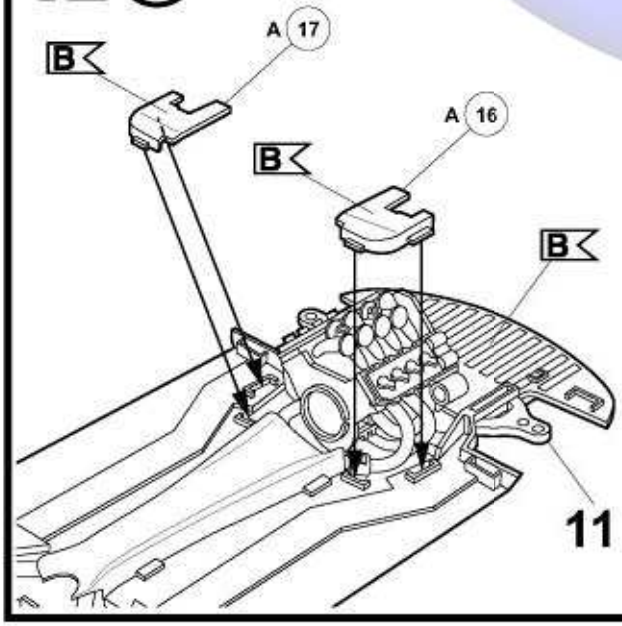

13

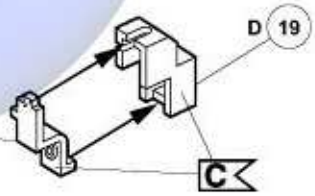

14

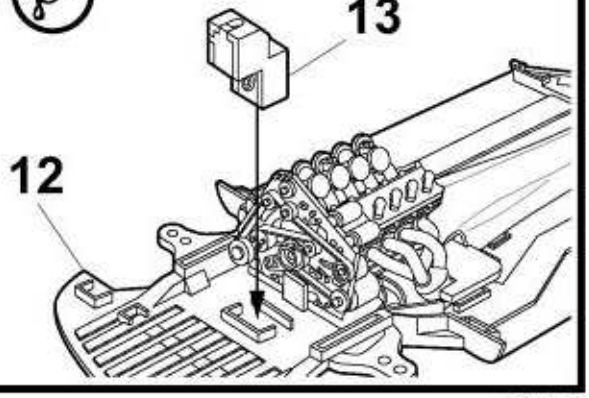

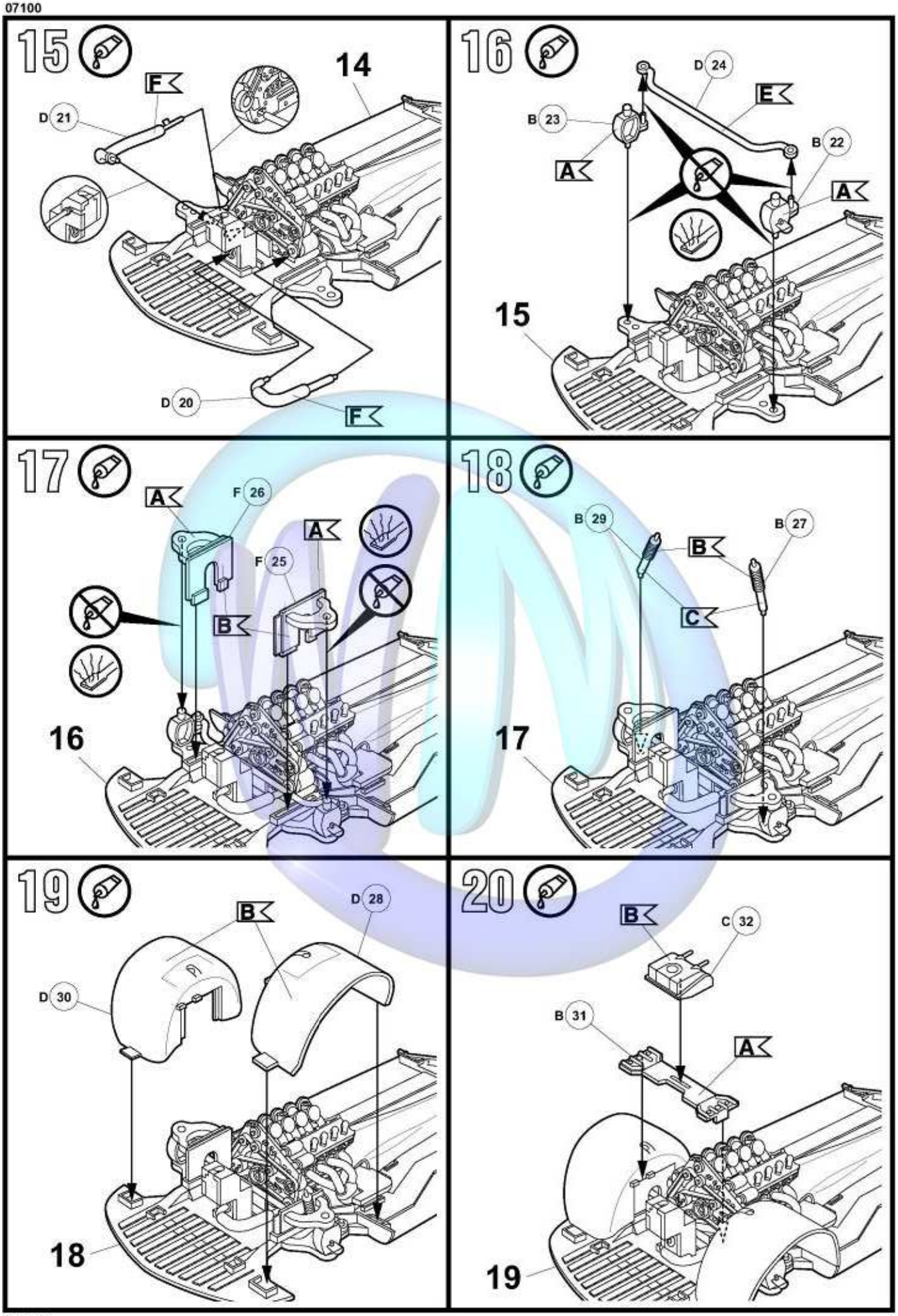
15
14
F
D 21
D 20
F
16
D 24
E
B 23
B 22
A
A
15
17
A
F 26
A
F 25
B
16
18
B 29
B 27
B
C
17
19
B
D 28
D 30
18
20
B
C 32
B 31
A
19

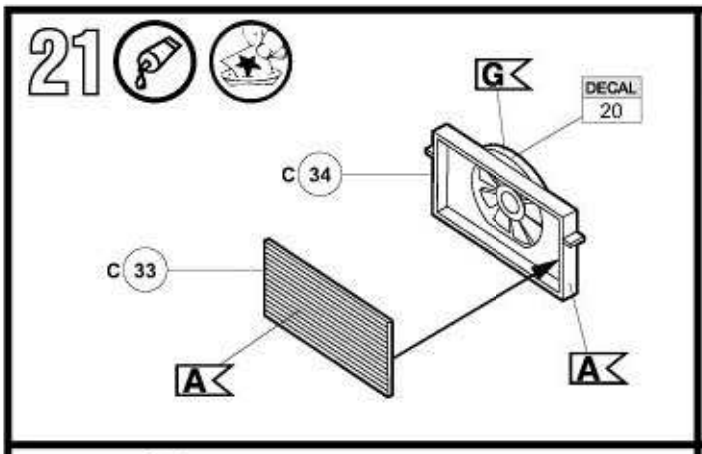
21
G
DECAL 20
C 34
C 33
A
A

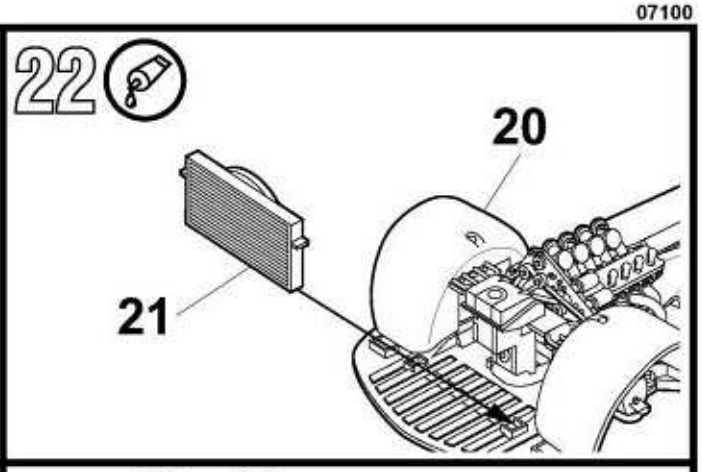
22
20
21

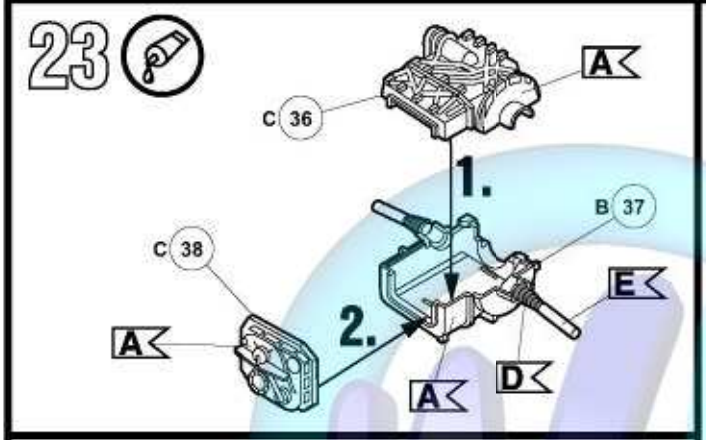
23
A
C 36
1.
B 37
C 38
E
2.
A
A
D

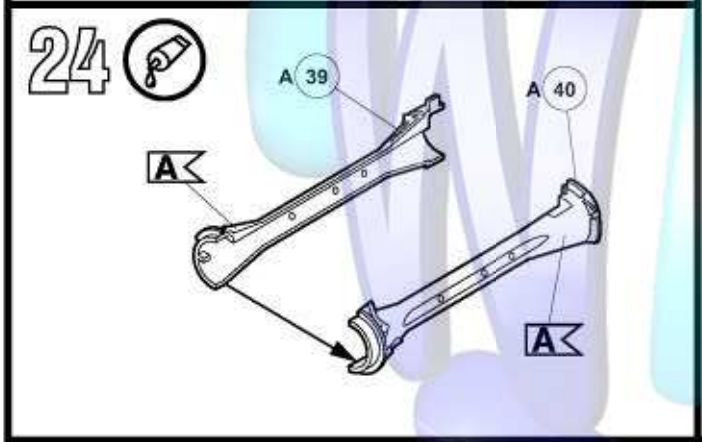
24
A 39
A 40
A
A

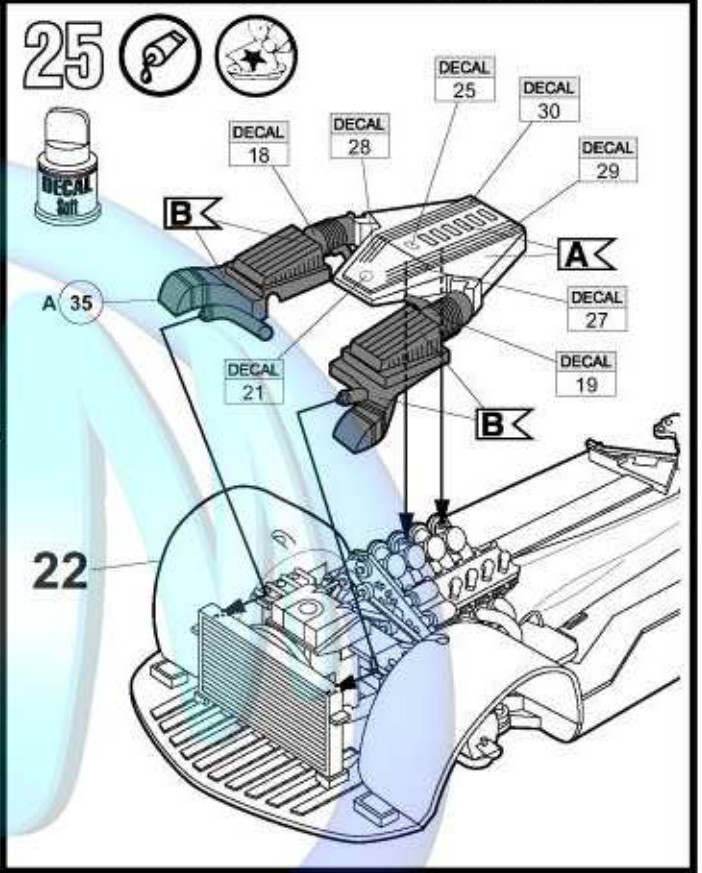
25
DECAL 25
DECAL 30
DECAL 18
DECAL 28
DECAL 29
DECAL Soft
B
A
A 35
DECAL 27
DECAL 21
DECAL 19
B
22

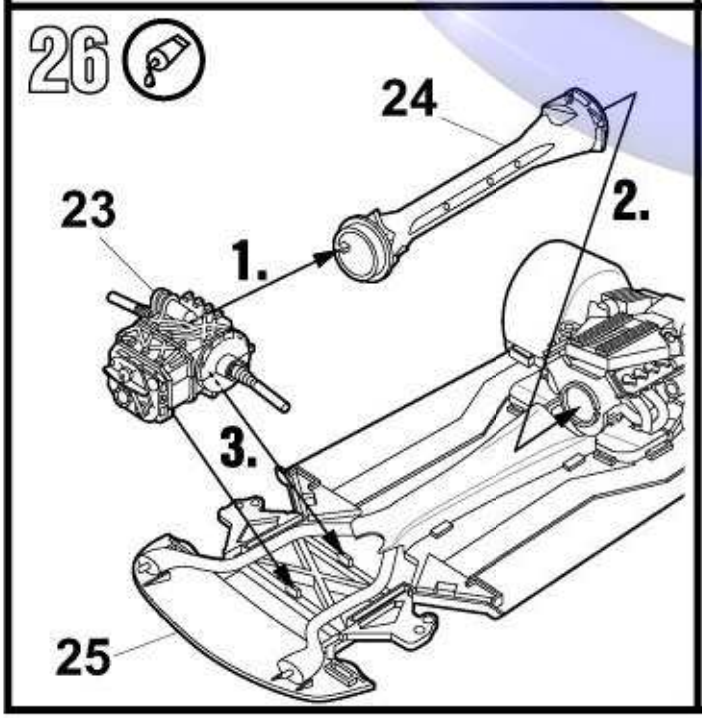
26
24
23
1.
2.
3.
25

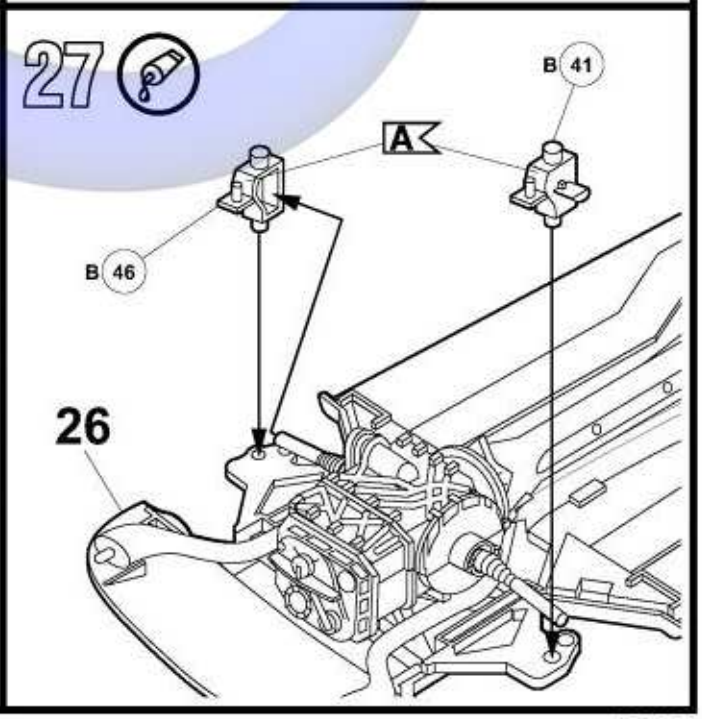
27
B 41
A
B 46
26

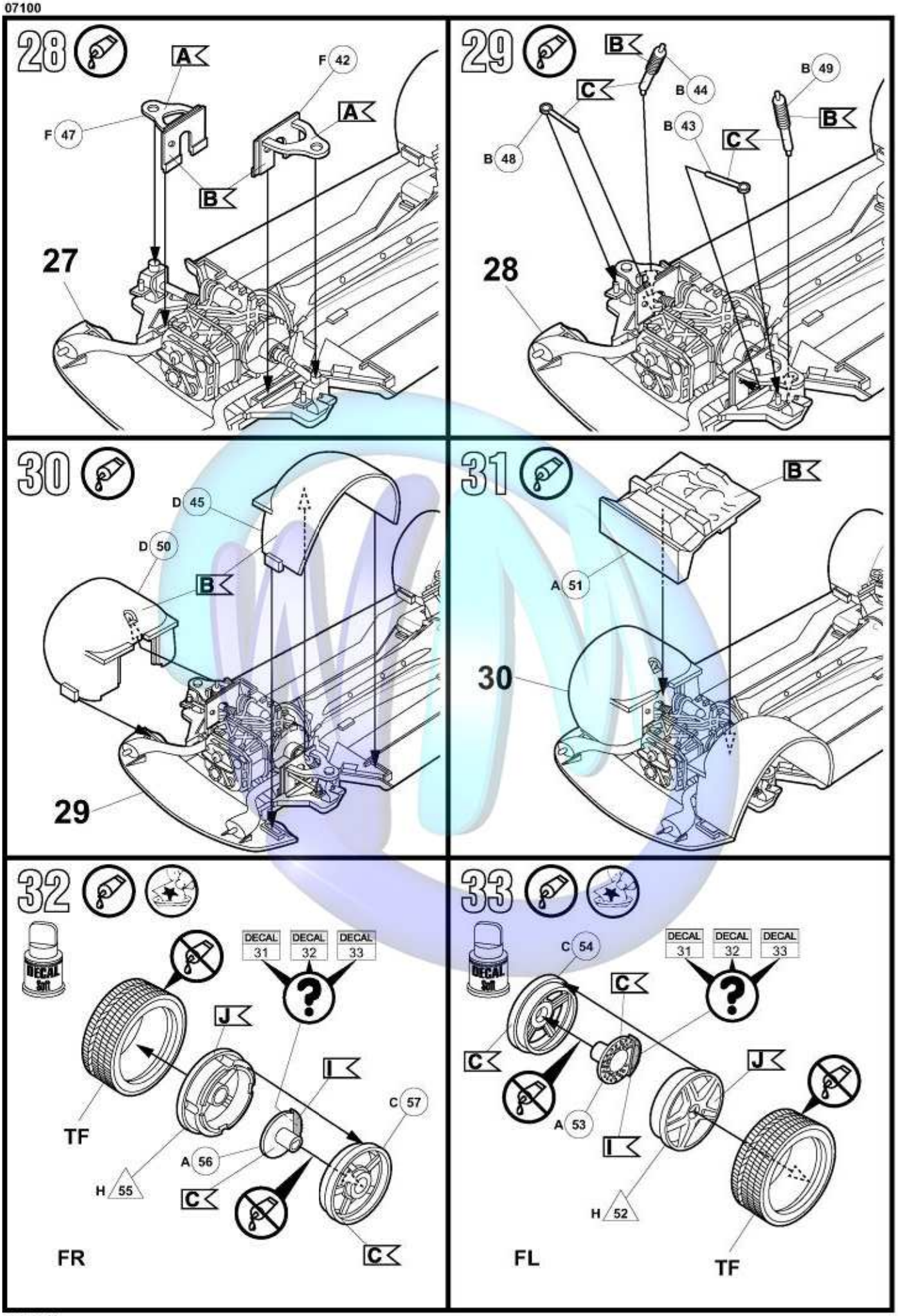
28
A
F 42
A
F 47
B
27
29
B
B 44
C
B 49
B 43
B
C
B 48
28
30
D 45
D 50
B
29
31
B
A 51
30
32
DECAL Soft
DECAL 31
DECAL 32
DECAL 33
J
I
C 57
TF
A 56
H 55
C
C
FR
33
DECAL Soft
C 54
DECAL 31
DECAL 32
DECAL 33
C
C
J
A 53
I
H 52
FL
TF

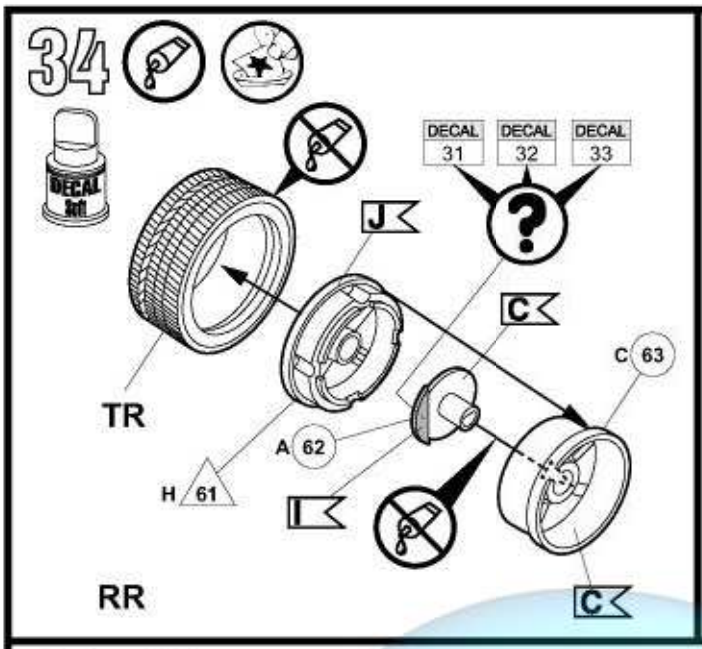
34
DECAL 31
DECAL 32
DECAL 33
J
C
C 63
TR
A 62
H 61
I
C
RR

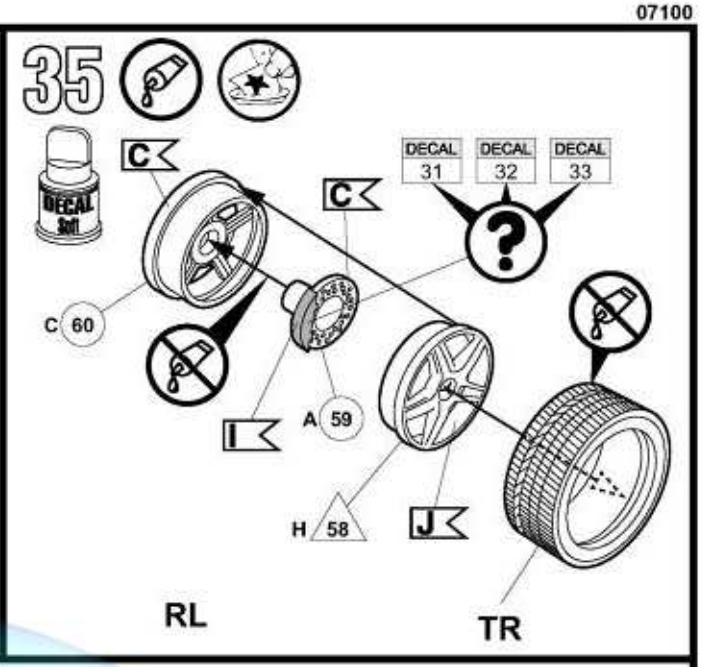
35
C
C
DECAL 31
DECAL 32
DECAL 33
C 60
A 59
I
H 58
J
RL
TR

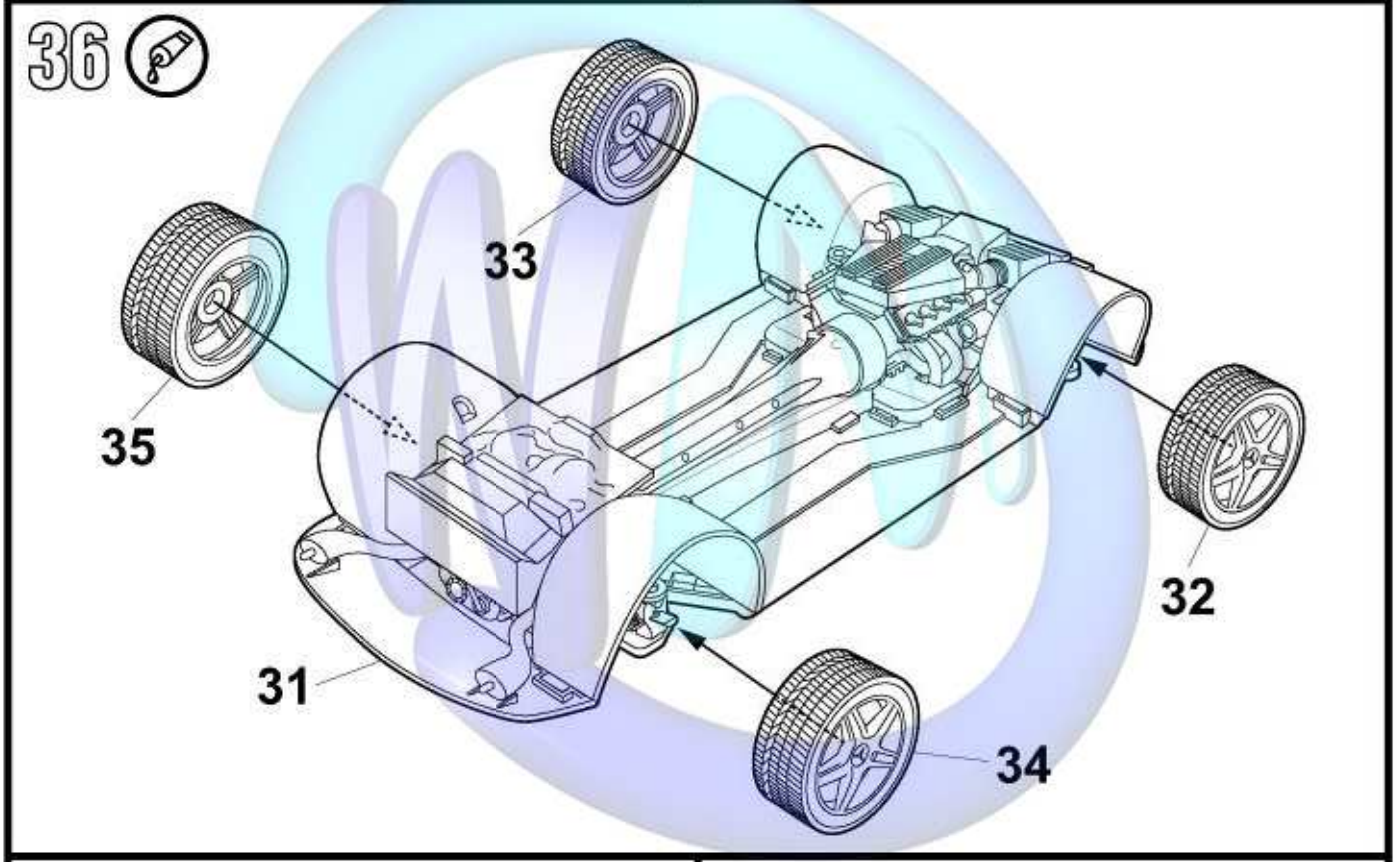
36
33
35
32
31
34

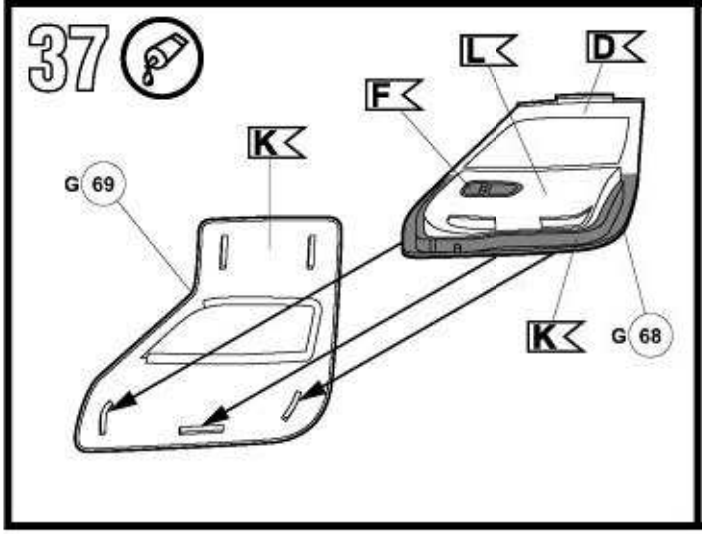
37
L
D
F
K
G 69
K
G 68

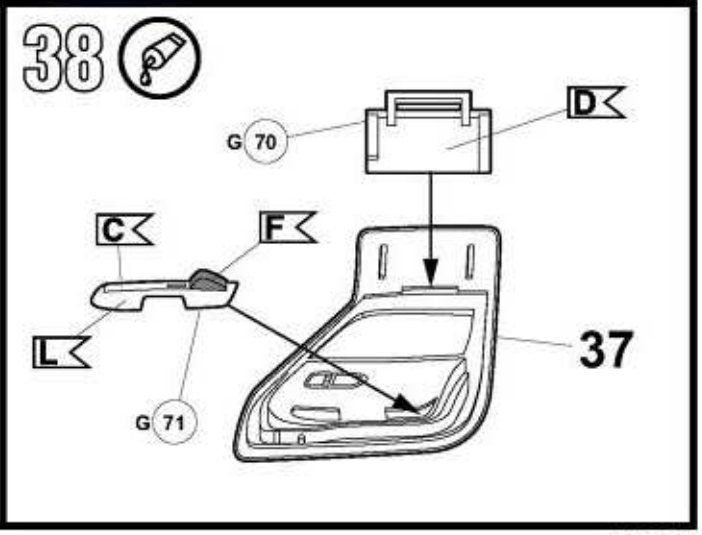
38
D
G 70
C
F
L
G 71
37

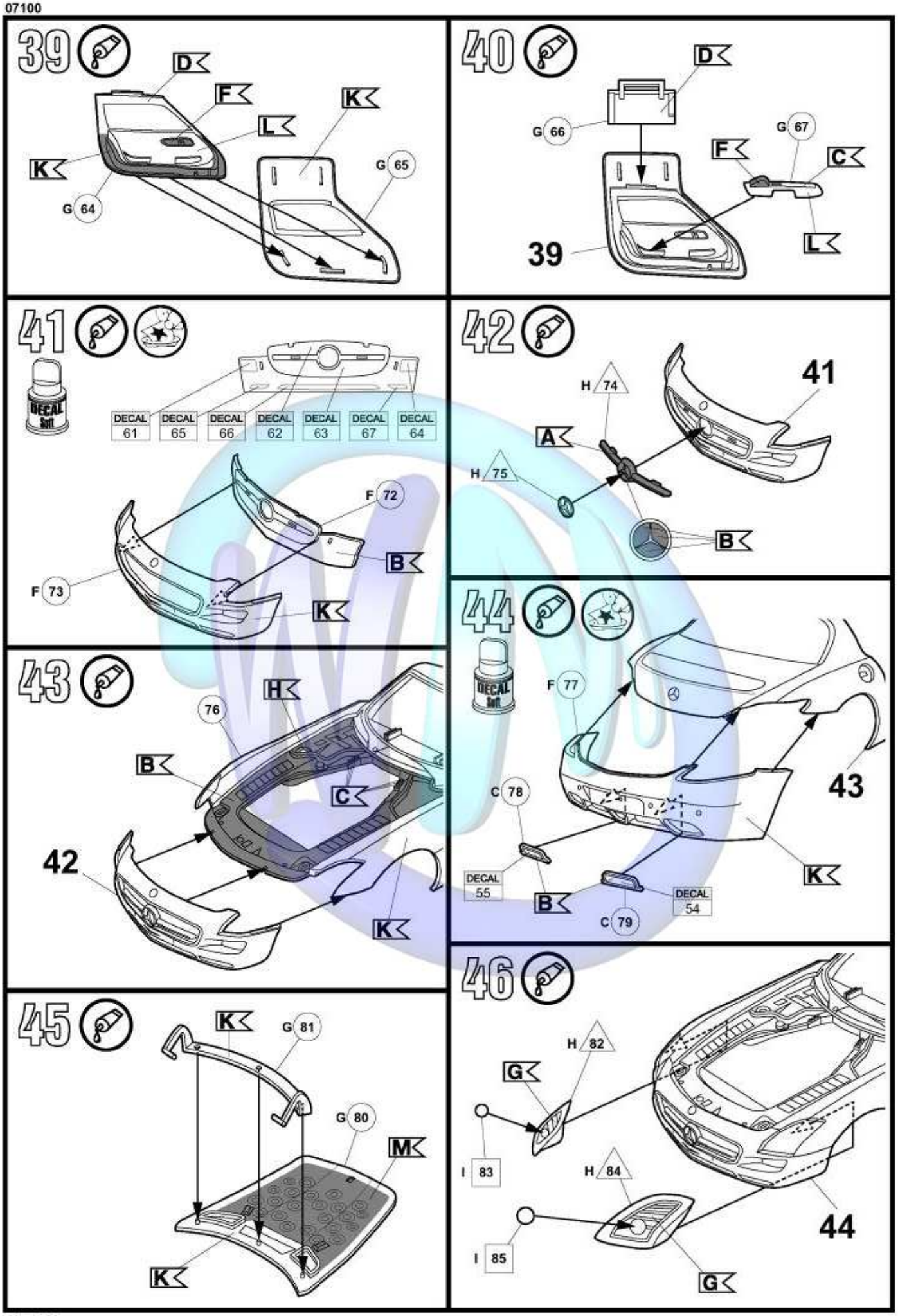
39
D
F
L
K
K
G 64
G 65
40
D
G 66
G 67
F
C
L
39
41
DECAL Soft
DECAL 61
DECAL 65
DECAL 66
DECAL 62
DECAL 63
DECAL 67
DECAL 64
F 72
B
F 73
K
42
H 74
41
A
H 75
B
43
H
76
B
C
42
K
44
DECAL Soft
F 77
43
C 78
K
DECAL 55
B
DECAL 54
C 79
45
K
G 81
G 80
M
K
46
H 82
G
I 83
H 84
44
I 85
G

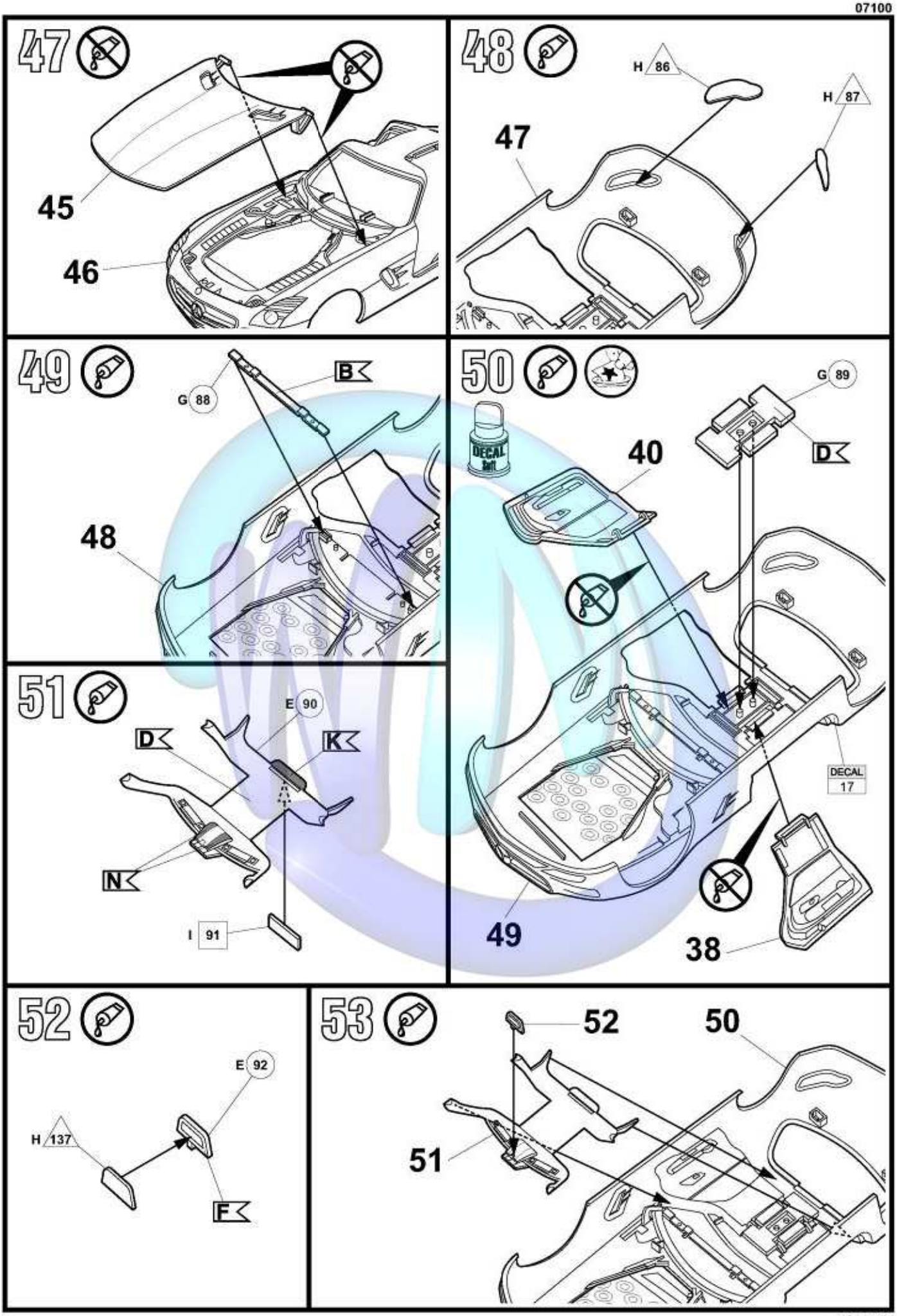
47
45
46
48
H 86
H 87
47
49
G 88
B
48
50
G 89
DECAL
40
D
DECAL
17
49
38
51
E 90
D
K
N
I 91
52
E 92
H 137
F
53
52
50
51

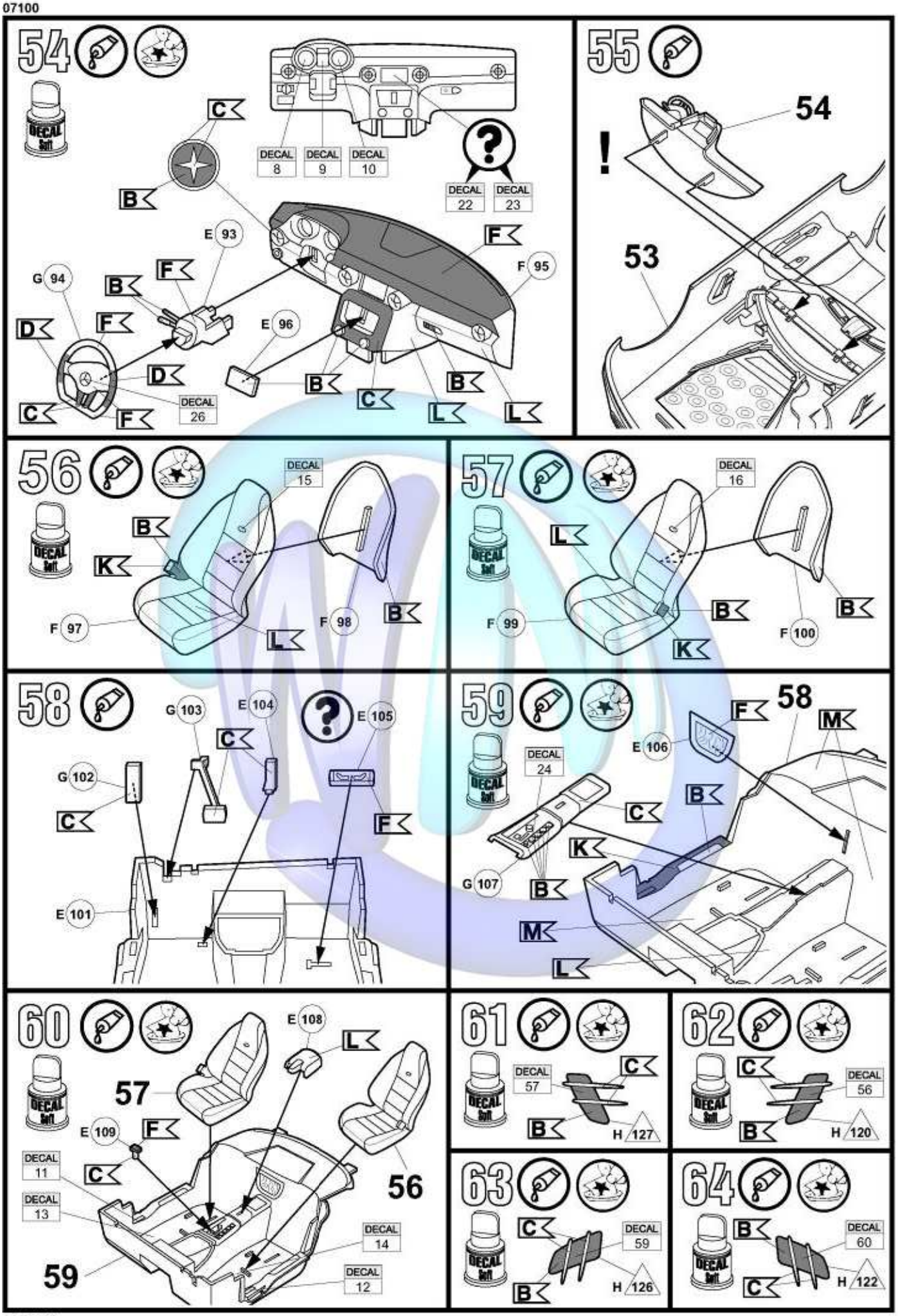
54
DECAL 8
DECAL 9
DECAL 10
DECAL 22
DECAL 23
C
B
E 93
F
F 95
G 94
B
F
D
F
E 96
D
B
C
B
C
F
DECAL 26
L
L
55
54
!
53
56
DECAL 15
B
K
F 97
L
F 98
B
57
DECAL 16
L
F 99
B
K
F 100
B
58
G 103
E 104
E 105
C
G 102
C
F
E 101
59
58
F
M
E 106
DECAL 24
C
B
K
G 107
B
M
L
60
E 108
L
57
E 109
F
DECAL 11
C
DECAL 13
56
DECAL 14
59
DECAL 12
61
DECAL 57
C
B
H 127
62
C
DECAL 56
B
H 120
63
C
DECAL 59
B
H 126
64
B
DECAL 60
C
H 122

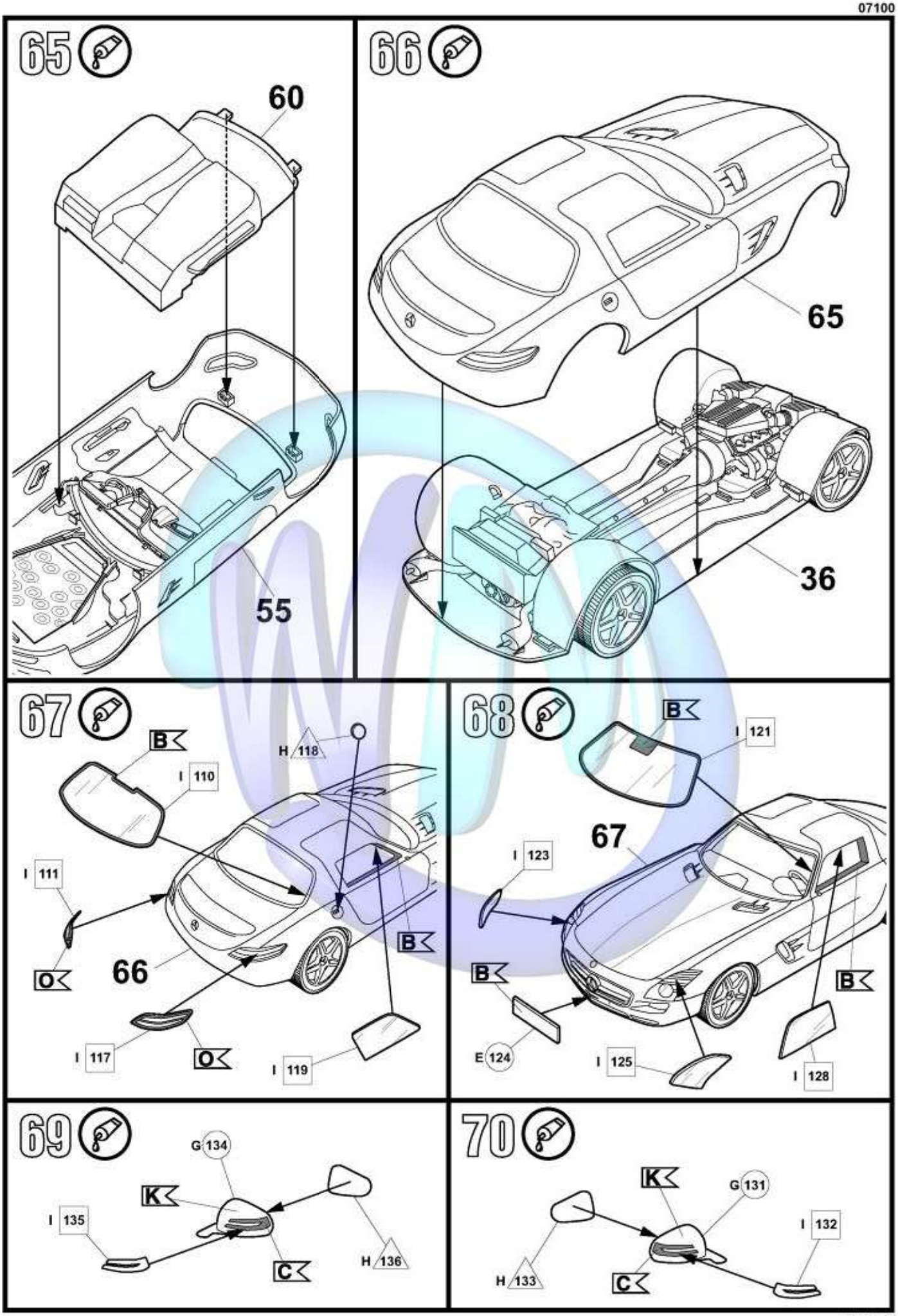
65
60
55
66
65
36
67
B
H 118
I 110
I 111
O
66
B
I 117
O
I 119
68
B
I 121
67
I 123
B
B
E 124
I 125
I 128
69
G 134
K
I 135
C
H 136
70
K
G 131
I 132
H 133
C

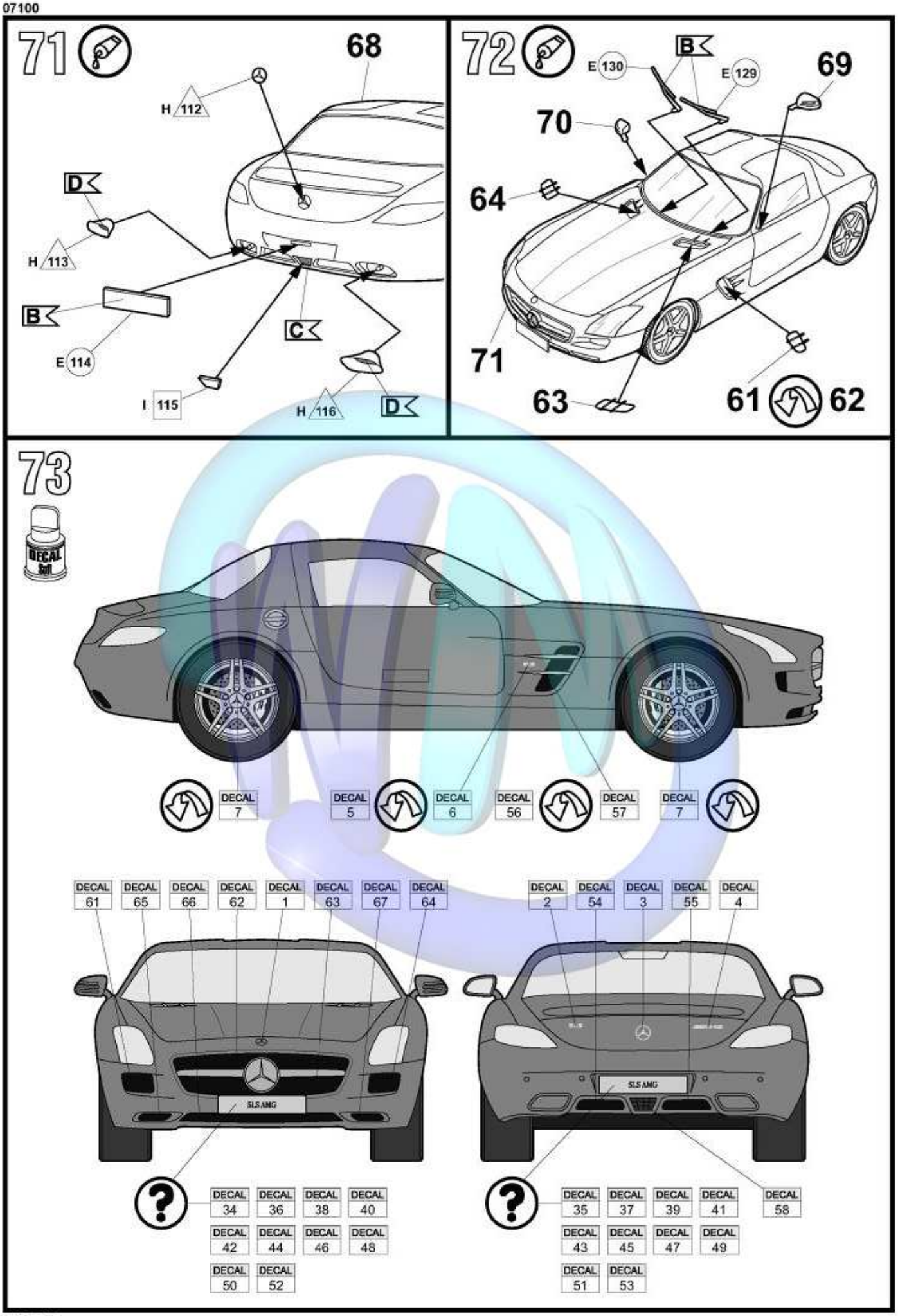
71
68
H 112
D
H 113
B
E 114
C
I 115
H 116
D
72
E 130
B
E 129
69
70
64
71
63
61
62
73
DECAL Soft
DECAL 7
DECAL 5
DECAL 6
DECAL 56
DECAL 57
DECAL 7
DECAL 61
DECAL 65
DECAL 66
DECAL 62
DECAL 1
DECAL 63
DECAL 67
DECAL 64
DECAL 2
DECAL 54
DECAL 3
DECAL 55
DECAL 4
SLS AMG
SLS AMG
DECAL 34
DECAL 36
DECAL 38
DECAL 40
DECAL 42
DECAL 44
DECAL 46
DECAL 48
DECAL 50
DECAL 52
DECAL 35
DECAL 37
DECAL 39
DECAL 41
DECAL 58
DECAL 43
DECAL 45
DECAL 47
DECAL 49
DECAL 51
DECAL 53

Mercedes-Benz 300 SLR (Uhlenhaut Coupé)

07171 -0389 ©2011 BY REVELL GmbH & Co. KG PRINTED IN GERMANY

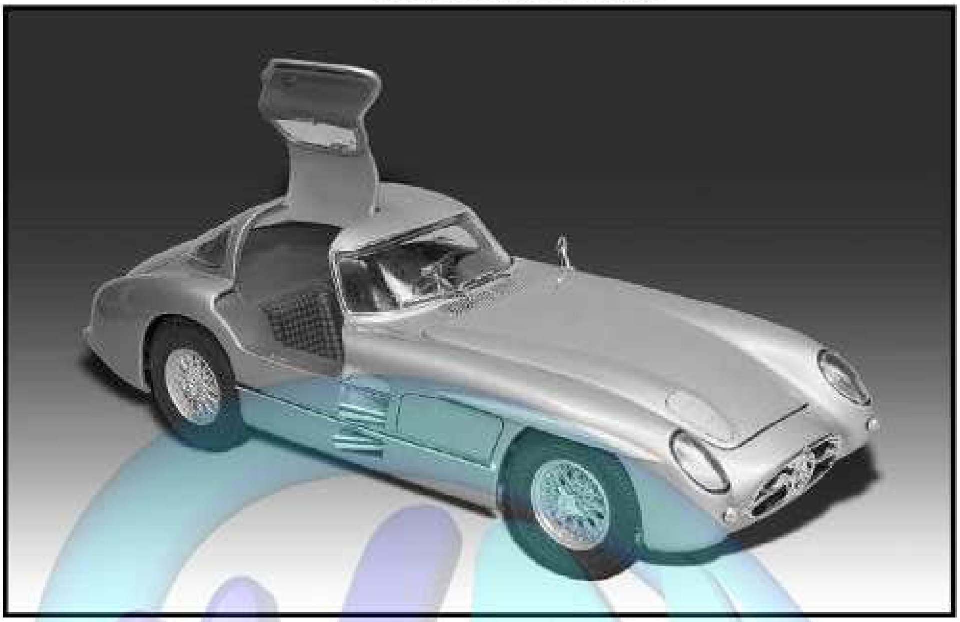

Mercedes-Benz 300 SLR (Uhlenhaut Coupé)

Im Jahre 1951 fiel bei Mercedes die Entscheidung, für die Sportwagenrennen ein Fahrzeug völlig neu zu entwickeln, statt auf das Vorkriegsfahrzeug zurückzugreifen. Rudolf Uhlenhaut, Leiter der Versuchsabteilung und selbst begeisterter Fahrer, beschloss, um den Motor des neuen Typs 300 einen Rennsportwagen zu bauen. Er griff dabei seine Idee eines leichten, verwindungsstarken Rohrrahmens wieder auf. Der Wagen mit Flügeltüren und Coupé Karosserie, interne Bezeichnung W 194, siegt 1952 in Le Mans, vor allem aber der Doppelsieg in Mexiko bei der Carrera Panamericana macht ihn in den USA berühmt. Ihm folgt der 1954 extra gemäß den neuen Formel-1-Regeln entwickelte Rennwagen mit der internen Bezeichnung W 196. Das Fahrzeug greift auf ähnliche Konzepte zurück, nutzt wieder einen Gitterrohrrahmen, erneut einen geneigten Motor, der einen tiefen Schwerpunkt ermöglicht, verwendet jetzt aber einen Achtzylindermotor und Direkteinspritzung. Mit dem Rennwagen holt sich Fangio die beiden Weltmeistertitel 1954 und '55. Von dem W 196 abgeleitet erscheint Ende 1954 ein neuer Rennsportwagen, ein offener Zweisitzer mit der Bezeichnung Mercedes-Benz 300 SLR (Sport-Leicht-Rennwagen). Von dem Formel-1-Wagen übernimmt er den Gitterrohrrahmen sowie den Achtzylinder-F1-Motor mit 2983 ccm Hubraum (das 300 steht für ein Zehntel des Hubraums). Der Rennsportwagen startet 1955 und Stirling Moss gewinnt mit ihm sofort die Mille Miglia sowie zum Saisonende den Sportwagen-WM-Titel.

Rudolf Uhlenhaut setzt diesem Kraftprotz 1955 eine Coupé-Karosserie auf. Gedacht ist dieser Wagen für die Langstreckenrennen wie der Mille Miglia oder der Carrera Panamericana, um die Fahrer bei den immensen Geschwindigkeiten zu entlasten. Uhlenhaut greift auf die schon vom W 194 bewährte Flügeltürenanordnung zurück. Unter der Karosserie schlummert allerdings die Technik des Formel-1-Wagens. Der Wagen besteht somit aus purer Renntechnik, nur leicht verändert für den Straßeneinsatz. In nur 7,1 Sekunden beschleunigt das 300 SLR Coupé von 0 auf 100. Sein Reihenachtzylindermotor leistet über 300 PS, seine Höchstgeschwindigkeit liegt bei gut 290 Stundenkilometern, unter der überlangen Motorhaube schlummern riesige, verrippte Bremstrommeln und das Cockpit ist rennsportgerecht spartanisch ausgerichtet. Doch 1955, ein Jahr nach Sieg der Fußball-WM in der Schweiz, fällt Mercedes nach dem verheerenden Unfall in Le Mans die Entscheidung, sich aus dem Rennsport zurückzuziehen. So werden nur zwei Exemplare von dem Uhlenhaut Coupé gefertigt, die heute beide im Mercedes-Benz Museum stehen. Rudolf Uhlenhaut nutzt einen der beiden Wagen als persönliches Dienstfahrzeug für seinen täglichen Weg von Stuttgart nach München. Für die 200 Kilometer Strecke benötigt der Leiter der Versuchsabteilung – Mitte der 50er Jahre !! - mit dem 300 SLR Coupé, dem schnellsten Fahrzeug mit Straßenzulassung, weniger als eine Stunde Fahrzeit.

Mercedes-Benz 300 SLR (Uhlenhaut Coupé)

In 1951 Mercedes decided to develop a completely new car for sports car races instead of relying on the pre-war car. Rudolf Uhlenhaut, Head of the Test Department and himself an inspired driver, decided to build a racing sports car round the engine of the new Type 300. He reverted to his idea of a lightweight torsion-resistant tubular frame. The car, works designation W 194, with its gull-wing doors and coupé bodywork, won the 1952 Le Mans, but more particularly it achieved fame in the USA with a double win in Mexico in the Carrera Panamericana. This was followed in 1954 by a super racing car developed in accordance with the new Formula I rules under works designation W 196. This car was derived from similar concepts, again having a tubular space frame and an inclined engine giving it a lower centre of gravity, but now using an 8-cylinder engine with direct fuel injection. With this racing car Fangio took the two world championship titles in 1954 and '55. At the end of 1954 there appeared a new racing sports car based on the W 196, an open two-seater designated Mercedes-Benz 300 SLR (Sports Light Racer). From the Formula I car it took the tubular space frame and the 8-cylinder F1 engine with a capacity of 2983 cc (the 300 stands for a tenth of the capacity). The racing sports car was launched in 1955. With it Stirling Moss immediately won the Mille Miglia and by the end of the season had taken the world championship title.

In 1955 Rudolf Uhlenhaut put a coupé body on this powerful muscle car. The car was designed to take the strain off the driver at enormous speeds in long races like the Mille Miglia or the Carrera Panamericana. Uhlenhaut reverted to the gull-wing door arrangement that had proved itself on the W 194. However, under the bodywork there slumbered the technology of the Formula I car. The car therefore consisted of pure racing technology, only slightly modified for road use. The 300 SLR coupé accelerated from 0 to 100 in only 7.1 seconds. Its 8-cylinders in-line engine generated over 300 bhp, its top speed was a good 290 km/h, the lengthened bonnet concealed gigantic ribbed brake drums and the cockpit was as spartan as that of a proper racing car. In 1955, one year after winning the football world championship in Switzerland and after their disastrous accident at Le Mans, Mercedes came to the decision to withdraw from racing. So only two examples of the Uhlenhaut Coupé were built, both of which are in the Mercedes-Benz museum. Rudolf Uhlenhaut used one of these vehicles as his private car for the daily commute from Stuttgart to Munich. In his 300 SLR coupé, the fastest car on the road, it took the Head of the Test Department under an hour to do the 200 km journey – in the mid 50s!!

Form hergestellt und im Eigentum von Revell GmbH & Co. KG. Widerrechtliche Nachahmungen werden gerichtlich verfolgt.
Ce produit est propriété de la société Revell GmbH & Co. KG. Toute utilisation ou duplication frauduleuse fera l'objet de poursuites en justice.
Modelo ... y es propiedad de Revell GmbH & Co. KG. Imitaciones ilícitas serán perseguidas por la ley.
Vorm vervaardigd door en eigendom van Revell GmbH & Co. KG. Onrechtmatige nabootsingen worden gerechtelijk vervolgd.
Mould manufactured by and property of Revell GmbH & Co. KG. Illegal imitations are subject to prosecution.

Vor dem Zusammensetzen gut durchlesen!

Read before you start!

D: Achtung: Jedes Teil ist numeriert (1). Reihenfolge der Montageschritte beachten. Benötigte Werkzeuge: Messer und Feile zum Entfernen und Entgraten der Teile (2) Gummiband, Klebeband und Wäscheklammern zum Zusammenhalten der geklebten Einzelteile (3). Plastikteile in einer milden Waschmittellösung reinigen und an der Luft trocknen, damit der Farbanstrich und die Abziehbilder besser haften. Vor dem Ankleben prüfen ob Teile passen, Klebstoff sparsam auftragen Chrom und Farbe an den Klebeflächen entfernen. Kleine Teile anstreichen, bevor sie vom Rahmen entfernt werden (4) (5). Farben gut durchtrocknen lassen, erst dann den Zusammenbau fortsetzen. Jedes Abziehbildmotiv einzeln ausschneiden und ca. 20 Sekunden in warmes Wasser tauchen. Das Motiv an der bezeichneten Stelle vom Papier abschieben und mit Löschpapier andrücken.

NL: OPGELET: Voor de montage eerst goed de handleiding lezen. Elk onderdeel is genummerd (1). Let op de montagevolgorde. Benodigd gereedschap: mes en vijl voor het afbramen van de onderdelen (2); elastiek, plakband en wasknijpers voor het bij elkaar houden van de gelijmde onderdelen (3). Plastic onderdelen met een zacht afwasmiddel reinigen en vanzelf laten drogen, zodat de verf en de decals beter hechten. Controleer voor het lijmen of de onderdelen passen; lijm dun opbrengen. Chroom en verf van de lijmvlakken verwijderen. Kleine onderdelen verven voordat ze van het raam worden verwijderd (4) (5). Verf goed laten drogen, dan pas verdergaan met de montage. Elke decal afzonderlijk uitsnijden en ca. 20 sec. in warm water dopen. De decal op de aangegeven plaats van het papier schuiven en met vloeipapier aandrukken.

GB: ATTENTION: Read the instructions thoroughly prior to assembly. Each component is numbered (1). Adhere to specified sequence of assembly. Tools required: knife and file for removal of components from frame (2); rubber band, adhesive tape and clothes pegs for clamping components together after applying adhesive (3). Clean plastic components in a mild detergent solution and allow to air-dry so that paint and transfers adhere better. Prior to applying adhesive, check to see whether the components fit together; apply adhesive sparingly. Remove chrome and paint from the contact surfaces. Paint small components before removing them from the frame (4) (5). Allow paint to dry well, and only then continue to assemble. Cut out each transfer individually and immerse in warm water for approx. 20 seconds. Slide transfer off paper and into designated position, then press on with blotting paper.

F: ATTENTION : lisez bien la notice de montage avant de commencer. Chaque pièce est numérotée (1). Respectez l'ordre des opérations. Outils nécessaires : couteau et lime pour ébarber les pièces (2); élastiques, ruban adhésif et pinces à linge pour maintenir les pièces collées (3). Nettoyez les pièces en matière plastique dans une solution douce de produit de lavage et faites-les sécher à l'air afin que la peinture et les décalcomanies tiennent mieux. Avant de mettre la colle, vérifiez si les pièces s'adaptent bien les unes aux autres; mettez peu de colle. Enlevez le chrome et la peinture des surfaces de collage. Peignez les petites pièces avant de les détacher de la grappe (4)(5). Laissez bien sécher la peinture avant de poursuivre l'assemblage. Découpez chaque décalcomanie séparément et plongez-la dans de l'eau chaude pendant 20 secondes environ. A l'endroit marqué, faites glisser le motif pour le séparer du papier et pressez-le sur emplacement avec du papier buvard.

E: ¡Atención! Antes de comenzar con el ensamblaje, leer detenidamente las instrucciones. Cada pieza va numerada (1). Téngase en cuenta el orden de operaciones del ensamblaje. Herramientas necesarias: Cuchillo y lima para desbarbar las piezas (2). Cintas de goma, cinta adhesiva y pinzas de ropa para sujetar las piezas pegadas (3). Lavar las piezas de plástico en una solución de detergente suave y dejar que se sequen al aire para mejorar así la adhesión de la pintura y de las calcomanías. Antes de aplicar el pegamento comprobar si las piezas quedan correctamente adaptadas. Aplicar el pegamento sin excederse. Alejar de las superficies de pegado el cromado y la pintura. Pintar las piezas pequeñas antes de desprenderlas de su sujeción (4) (5). Antes de proseguir con el ensamblaje, dejar que se seque bien la pintura. Recortar las calcomanías una por una y sumergirlas durante unos 20 segundos en agua caliente. Deslizar del papel la calcomanía en el lugar adecuado y apretarla colocando encima de ella papel secante.

I: ATTENZIONE: Prima dell'assemblaggio leggere attentamente le istruzioni di montaggio. Ogni pezzo è numerato (1). Tener presente la successione delle fasi di assemblaggio. Attrezzi necessari: coltello e lima per togliere la sbavatura dai pezzi (2), nastro adesivo e mollette da bucato per tenere insieme i pezzi singoli dopo averli incollati (3). Lavare i particolari in plastica con un detergente delicato e lasciarli asciugare all'aria, per una migliore adesione dello strato di colore e della figura decalcabile. Prima di incollare, verificare che i pezzi si abbinino bene tra di loro; applicare il collante con parsimonia. Togliere cromo e colore dalle superfici da incollare.
Dipingere i piccoli accessori sul supporto prima di rimuoverli (4) (5). Far seccare bene la vernice prima di proseguire con l'assemblaggio. Ritagliare singolarmente ogni figura ed immergerla in acqua tiepida per 20 secondi circa. Applicare il motivo nella posizione segnata e tamponarlo con carta assorbente.

S: OBS: Läs instruktionerna noga igenom innan du sätter modellen samman. Varenda detalj är numrerad (1). V g beakta följden i sammansättningsstegen. Verktyg, som du kommer att behöva : kniv och fil för att skrapa detaljerna rena (2), gummiringar, tejp och klädnypor för att hålla samman de limmade detaljerna (3). Rengör plastdetaljerna in en mild tvättmedelslösning och torka dem i luften för att lack och dekaler skall hålla bättre. Kolla, om detaljerna passar ihop innan du klistrar dem och använd limmet sparsamt. Avlägsna krom och lack från ytorna, som kommer att limmas ihop. Måla de små detaljerna innan du avlägsnar dem från ramen (4) (5). Låt lacket riktigt torka igenom innan du fortsätter med sammansättningen. Skär av varje dekalmotiv enskilt och doppa det i varmt vatten i ca 20 sekunder. Flytta motivet bort från pappret genom att trycka vid det angivna stället och tryck fast med läskpapper.

DK: BEMÆRK: Inden sammensætningen begyndes, skal byggevejledningen læses godt igennem. Hver del er nummereret (1). Rækkefølgen af monteringstrinene skal overholdes. Nødvendigt værktøj: Kniv og fil til afgratning af delene (2); gummibånd, tape og tøjklemmer til at holde de klæbede (3) enkeltdele sammen. Plastikdelene renses i en mild sæbeopløsning og lufttørres så malingen og overføringsbillederne bedre kan hæfte. Inden påføringen kontrolleres om delene passer; limen påføres sparsommeligt. Krom og farve fjernes fra klæbefladerne. De små dele males inden de fjernes fra rammen (4) (5). Lad farven tørre godt inden sammensætningen fortsættes. Overføringsbilledernes motiver skæres ud enkeltvis og dyppes ca. 20 sek. i varmt vand. Skub motivet fra papiret og tryk det fast med trækpapir.

GR: ΠΡΟΣΟΧΗ: Πριν τη συναρμολόγηση, διαβάστε καλά τις οδηγίες. Κάθε εξάρτημα είναι αριθμημένο (1). Προσέξτε τη σειρά "των βημάτων" συναρμολόγησης. Απαιτούμενα εργαλεία: μαχαίρι και λίμα για τη λείανση των εξαρτημάτων (2), λαστιχένια ταινία, κολλητική ταινία και μανταλάκια για τη συγκράτηση των κολλημένων μεμονωμένων εξαρτημάτων (3). Καθαρίστε τα πλαστικά εξαρτήματα μέσα σε ένα "μαλακό" καθαριστικό διάλυμα και στεγνώστε τα στον αέρα, ώστε να υπάρξει καλύτερη πρόσφυση του χρώματος και των χαλκομανιών. Πριν το κόλλημα, ελέγξτε αν ταιριάζουν μεταξύ τους τα εξαρτήματα. Επαλείψτε οικονομικά την κόλλα. Απομακρύνετε από τις επιφάνειες επικόλλησης, χρώμιο και βαφή. Βάψτε τα μικρά εξαρτήματα, πριν απομακρυνθούν από το πλαίσιο (4) (5). Αφήστε να στεγνώσουν καλά τα χρώματα και ύστερα συνεχίστε τη συναρμολόγηση. Κόψτε ξεχωριστά το κάθε μοτίβο των χαλκομανιών και βουτήξτε το σε ζεστό νερό για περ. 20 δευτερόλεπτα. Απομακρύνετε το μοτίβο από το χαρτί, στο σημαδεμένο σημείο και πιέστε το με το στουπόχαρτο.

N: OBS! Les nøye igjennom monteringsanvisningen før sammenbyggingen. Hver del er nummerert (1). Følg rekkefølgen på monteringstrinnene. Nødvendig verktøy: Kniv og fil for fjerning av grader på delene (2), gummibånd, tape og klesklyper for å holde sammen de limede enkeltdelene (3). Rengjør plastdelene i mildt såpevann og la dem lufttørke, slik at fargen og bildene sitter bedre. Før påføringen må det kontrolleres om delene passer. Ta på litt lim. Fjern krom og farge på klebeflatene. Mal de små delene før de fjernes fra rammen (4) (5). La fargene tørke godt før sammenmonteringen fortsettes. Skjær ut hvert av motivene for seg og legg dem i varmt vann i ca. 20 sekunder. Skyv motivet fra papiret på det merkede stedet og trykk på med trekkpapir.

P: ATENÇÃO: Antes de iniciar a montagem leia atentamente o manual de construção. Todas as partes componentes são numeradas (1). Atentar para a sequência das etapas de montagem. Ferramentas necessárias: Faca e lixa para aparar a rebarba das peças (2), elástico, fita adesiva e molas de roupa para sustentar as peças (3) durante a colagem. As peças de matéria plástica devem ser limpas numa solução fraca de detergente e secas ao ar, de forma que a demão de tinta e os decalques tenham uma boa adesão. Antes de colar, verificar se as peças encaixam; utilizar a cola em pequena quantidade. Eliminar o cromado e a tinta das superfícies a serem coladas. Não passar cola nas peças que ainda se encontram fixas na grade do matéria plástico. Pintar as peças pequenas antes de retirá-las da grade (4) (5). Deixar a tinta secar completamente para depois continuar com a montagem. Cortar separadamente cada um dos decalques e mergulhá-los em água morna durante aproximadamente 20 segundos. Decalcar os motivos do papel na posição indicada e secar com mata-borrão.

FIN: HUOMIO: Lue rakennusohjeet huolellisesti ennen kokoonpanoa. Jokainen osa on numeroitu (1). Huomioi osien oikea asennusjärjestys. Tarvittavat työkalut: Veitsi ja viila osien ylimääräisten purseitten poistamiseen (2); kuminauha, teippiä ja pyykkipoikia yhteenliimattujen osien paikallaanpitämiseksi (3). Puhdista muoviosat miedolla pesuaineliuoksella ja anna niiden kuivua itsestään, jotta maali ja siirtokuvat tarttuvat niihin paremmin. Tarkasta ennen liimausta, että osat sopivat toisiinsa; levitä liimaa säästeliäästi. Poista kromaus ja maali liimapinnoista. Maalaa pienet osat ennen kuin irrotat ne pidikerameista (4) (5). Anna maalin kuivua kunnolla ennen kuin jatkat kokoonpanoa. Leikkaa jokainen siirtokuva erikseen irti ja upota lämpimään veteen n. 20 sekunniksi. Irrota kuva paperilta merkitystä kohdasta samalla painamalla imupaperi kuvion toista puolta vasten.

RUS: Внимание: Перед сборкой хорошо прочитать руководство по монтажу. Каждая деталь пронумеро-вана (1). Соблюдать последовательность монтажа. Необходимые рабочие инструменты: нож и напиль-ник для зачистки деталей (2); резиновая лента, клейкая лента и зажимы для сушки белья для прижи-мания склеиваемых отдельных деталей (3). Детали из пластика очистить в растворе мягкого моющего средства и высушить на воздухе для того, чтобы краска и переводные картинки лучше прилипали. Перед приклеиванием проверить, подходят ли детали; клей наносить экономно. Хром и краску удалить с поверхностей склеивания. Небольшие детали покрасить перед тем, как они будут удалены из рамок (4) (5). Краску необходимо хорошо просушить, только после этого продолжать сборку. Каждую соответствующую переводную картинку отдельно вырезать и примерно на 20 секунд окунуть в теплую воду. На обозначенном месте картинку отделить от бумаги и прижать промокательной бумагой.

PL: UWAGA: Przed składaniem przeczytać dokładnie instrukcję montażu. Każda część jest ponu-merowana (1). Zwrócić uwagę na kolejność przeprowadzania poszczególnych punktów montażowych. Potrzebne narzędzia: nóż oraz pilnik do usunięcia zadziorów z poszczególnych elementów (2); taśma gumowa, taśma klejąca, klamerki do bielizny dla przytrzymania sklejonych elementów (3). Wymyć plastykowe części w wodzie z delikatnym środkiem myjącym oraz osuszyć na powietrzu, aby zapewnić lepszą przylepność farby oraz kalkomanii. Sprawdzić przed przyklejaniem, czy dane elementy pasują do siebie; nanosić klej oszczędnie. Usunąć chrom oraz farbę z powierzchni przeznaczonych do klejenia. Małe elementy pomalować jeszcze przed wycięciem z ramki (4) (5). Farbę dobrze wysuszyć, dopiero potem kontynuować składanie części. Wyciąć pojedynczo każdy z motywów kalkomanii i zanurzyć na 20 sekund w ciepłej wodzie. Ściągnąć motyw z papieru na oznaczone miejsce i docisnąć bibułą.

TR: DÝKKAT: Model yapýmýna baþlamadan önce açýklamalarý dikkatlice okuyunuz. Modelde kullanýlan her parçaya bir numara verilmiþtir(1). Montaj yapým sýrasýna dikkat ediniz. Gerekli el aletleri: Parçalarý baðlý bulunduklarý çerçeveden çýkarmak için maket býçaðý ve çapaklarýný almak için eðe(2). Yapýþtýrý sürdükten sonra parçalarýn yapýþmasý iç in bir arada tutmaya yarayan paket lastiði, selo teyp ve çamaþýr mandalý(3). Boyanýn ve çýkartmalarýn daha iyi yapýþmasý ve kalýcý olmasý için plastik parçalarý deterjanlý suda temizleyip odada kurumaya býrakýnýz. Yapýþtýrýcý sürmeden önce parçalarýn karþýlýklý olarak birbirlerine tam uyup uymadýðýný kontrol ediniz, yapýþtýrýlacak yüzeylerde boya kalýntýsý ve krom varsa temizleyiniz. Yapýþkaný idareli kullanýnýz. Küçük parçalarý baðlý bulunduklarý çerçeveden çýkartmadan önce boyayýnýz (4) & (5). Boya iyice kuruduktan sonra montaja devam ediniz. Her çýkartmayý önce kaðýdý ile birlikte kesiniz ve ýlýk suda 20 saniye kadar bekletiniz. Çýkartmayý model üzerinde yapýþtýracaðýnýz yüzeye koyunuz, üzerinden kurutma kaðýdý ile hafifçe bastýrýrken çýkartmanýn altýndaki kaðýdý yavaþça çekiniz.

CZ: POZOR: Před sestavením montážního návodu důkladně pročíst. Každý díl je očíslován (1). Dbejte na pořadí montážních kroků. Potřebné nástroje: Nůž a pilník k odstranění výronků na dílech (2); pryžová páska, lepicí páska a kolíčky na prádlo pro přidržování lepených jednotlivých dílů (3). Díly z plastické hmoty vyčistit v roztoku jemného pracího prostředku a nechat vyschnout na vzduchu, za účelem zajištění lepší přilnavosti barevného nátěru a obtisků. Před nalepením zkontrolovat, zdali díly lícují; lepidlo nanášet úsporně. Chróm a barvu na lepených plochách odstranit. Malé díly natřít před jejich odstraněním z rámu (4) (5). Barvy nechat dobře proschnout, teprve potom pokračovat v sestavení. Každý motiv obtisku jednotlivě vyříznout a ponořit do teplé vody na dobu přibližně 20 sekund. Motiv na označeném místě z papíru odsunout a přitlačit pomocí stíracího papíru.

H: FIGYELEM: Az összeállítás előtt az építési útmutatót alaposan át kell olvasni. Minden alkatrészt számmal láttak el (1). A szerelési lépések sorrendjére ügyelni kell. Szükséges szerszámok: kés és reszelő az alkatrészek sorjátlanításához (2); gumiszalag, ragasztószalag és ruhacsipesz az összeragasztott alkatrészek megtartásához (3). A műanyag alkatrészeket lágy mosószeres oldatban kell tisztítani és a levegőn kell megszárítani, hogy a festékbevonat és a matricák jobban tapadjanak. A felragasztás előtt ellenőrizni kell, hogy az alkatrészek összeillenek-e; a ragasztóanyagot takarékosan kell felhordani. A krómot és festéket a ragasztási felületekről el kell távolítani. A kisméretű alkatrészeket a keretből történő eltávolítás előtt be kell festeni (4) (5). A festékeket hagyni kell jól megszáradni, az összeszerelést csak ezután szabad folytatni. Minden matrica-motívumot egyesével kell kivágni és kb. 20 másodpercre meleg vízbe kell áztatni. A motívumot a megjelölt helyen a papírról lecsúsztatni és itatóspapírral felnyomni.

SLO: OPOZORILO: Pred pričetkom sestavljanja preberi navodila zaĘuporabo. Vsak del je označen (1). Pri sestavljanju upoštevaj navodila po točkah. Potrebno orodje: nožek in pilica zaločevanje delov (2), elastika, leplini trak in kljukice za perilo za držanje zlepljenih delov (3). Plastične dele očisti z blagim praškom in posuši da se sloji barve in nalepke boljše primejo.Pred lepljenjem obvezno preveri, če se deli pravilno prilegajo. Previdno nanesi lepilo. Iz površin, na katere nanašaš lepilo, najprej odstrani krom in barvo. Manjše dele pobarvaj preden jih odstraniš iz okvirja (4)(5). Barva naj se dobro posuši preden nadaljuješ s sestavljanjem. Vsako nalepko izreži in potopi vtoplo vodo (cca. 20 sekund), jo odstrani iz papirja, položi na odgovarjajoče mesto in pritisni s pivnikom.

SK: POZOR: Pred začatím stavby si pozorne preštudujte stavebný návod. Každý diel je očíslovaný (1). Dbajte na poradie montážnych krokov. Potrebné nástroje: Nôž aĘpilník na oddelenie dielov zĘrámčeka a ich začistenie (2), gumičky do vlasov, lepiaca páska štipce na prádlo, pre pridržiavanie jednotlivých lepených dielov (3). Diely zĘplastu odmastiť vĘslabšom roztoku čistiaceho prostriedku (saponátu) aĘnechať uschnúť na vzduchu za účelom lepšej priľnavosti lepidla, farieb aĘnálepiek. Pred lepením skontrolovať, či diely lícujú. Lepidlo nanášať úsporne. Chróm aĘfarbu na lepených miestach opatrne odstrániť. Malé diely nafarbiť ešte pred ich odobratím zĘrámčeka (4) (5). Farby nechať dobre zaschnúť, až potom pokračovať vĘzostavovaní. Každú nálepku vystrihnúť jednotlivo aĘponoriť do vlažnej vody približne na 20 sekúnd. Nálepku na príslušnom mieste modelu presunúť zĘnosného papiera aĘmierne ju pritlačiť kĘpovrchu nosným papierom.

RO: ATENTIE!CITITI INSTRUCTIUNILE CU ATENTIE INAINTE DE ASAMBLARE. FIECARE COMPONENTA ESTE NUMEROTATA. ASAMBLATI IN ORDINEA INDICATA PE SCHEMA. PIESELE SE DESPRIND DE PE RAMA CU UN CUTTER.BAVURILE SE INLATURA CU O PILA FINA. CURATATI PIESELE CARE SE IMBINA DE GRASIMI,URME DE VOPSEA SU CURATATI CU O SOLUTIE DE DETERGENT. VOPSITI PIESELE MICI INAINTE DE DESPRINDEREA DE PE RAMA. LASATI VOPSEAUA SA SE USUCE BINE SI NUMAI APOI CONTINUATI ASAMBLAREA. TAIATI FIECARE TRANSFER INDIVIDUAL SI IMERSATI IN APA CALDA CCA 20 SEC. TRANSFERATI IN POZITIA DORITA APOI APASATI CU O HARTIE. FOLOSITI NUMAI ADEZIVI SI VOPSELE REVELL.

BG: ВНИМАНИЕ! Следвайте указаната схема. Всяка част е номерирана. Спазвай те последователността на етапите на сглобяван ето. Необходими инструменти: нож и пила за отстраняване или изглаждане на отделените части; гумена лента, лейкопласт и щипки за пране за да задържите заедно съединените части след залепването им. Пластмасови те елементи да се почистят в лек разтвор от вода и перилен препарат, да се изплакнат и да се оставят да изсъхнат, за да се постигне по-добро слепване на боята или ваденката. Нанесете боята върху малките части преди да ги от делите от шаблона. Оставете боята да изсъхне преди да продължите със сгл обяването. Преди нанасяне на лепилото изстържете боята от повърхностите за слепване. Преди залепване проверете дали ча стите пасват идеално. Нанесете малко лепило. Изрежете по отделно всяка една ваденка и я потопете в топла вода за около 20 секунди. Отлепете ваденката от указаното място на хартията и я попийте леко с попивателната хартия.

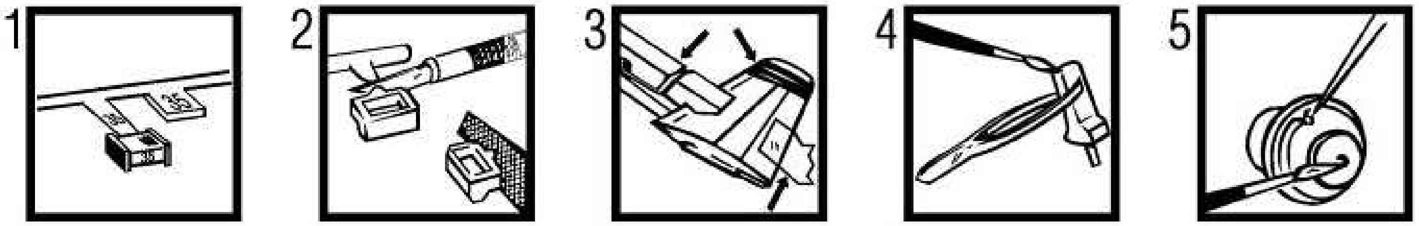

Verwendete Symbole/Used Symbols

Bitte beachten Sie folgende Symbole, die in den nachfolgenden Baustufen verwendet werden.
Veuillez noter les symboles indiqués ci-dessous, qui sont utilisés dans les étapes suivantes de montage.
Sírvase tener en cuenta los símbolos facilitados a continuación, a utilizar en las siguientes fases de construcción.
Si prega di fare attenzione ai seguenti simboli che vengono usati nei susseguenti stadi di costruzione.
Huomioi seuraavat symbolit, joita käytetään seuraavissa kokoamisvaiheissa.
Lagg merke til symbolene som benyttes i monteringstrinnene som følger.
Proszę zważać na następujące symbole, które są użyte w poniższych etapach montażowych.
Daha sonraki montaj basamaklarında kullanılacak olan, aşağıdaki sembollere lütfen dikkat edin.
Kérjük, hogy a következő szimbólumokat, melyek az alábbi építési fokokbanналkalmazásra kerülnek, vegyék figyelembe.

Please note the following symbols, which are used in the following construction stages.
Neem a.u.b. de volgende symbolen in acht, die in de onderstaande bouwfasen worden gebruikt.
Por favor, preste atenção aos símbolos que seguem pois os mesmos serão usados nas próximas etapas de montagem.
Observera: Nedanstående piktogram används i de följande arbetsmomenten.
Læg venligst mærke til følgende symboler, som benyttes i de følgende byggefaser.
Пожалуйста, обратите внимание на следующие символы, которые используются в последующих на операциях сборки.
Παρακαλώ προσέξτε τα παρακάτω σύμβολα, τα οποία χρησιμοποιούνται στις παρακάτω βαθμίδες συναρμολόγησης.
Dbejte prosím na dále uvedené symboly, které se používají v konstrukčních stupních.
Prosimo za Vašu pozornost na sledeče simbole ki se uporabljajo v naslednjih korakih gradbe.

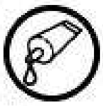

Kleben
Glue
Coller
Lijmen
Engomar
Colar
Incollare
Limmas
Liimaa
Klæbning
Lim
Клеить
Przykleić
κόλλημα
Yapıştırma
Lepení
ragasztani
Lepiti

Nicht kleben
Don't glue
Ne pas coller
Niet lijmen
No engomar
Não colar
Non incollare
Limmas ej
Älä liimaa
Må ikke klæbes
Ikke lim
Не клеить
Nie przyklejać
μη κολλάτε
Yapıştırmayın
Nelepit
nem szabad ragasztani
Ne lepiti

Anzahl der Arbeitsgänge
Number of working steps
Nombre d'étapes de travail
Het aantal bouwstappen
Número de operaciones de trabajo
Número de etapas de trabalho
Numero di passaggi
Antal arbetsmoment
Työvaiheiden lukumäärä
Antal arbejdsforløb
Antall arbeidstrinn
Количество операций
Liczba operacji
αριθμός των εργασιών
İş safhalarının sayısı
Počet pracovních operací
a munkafolyamatok száma
Številka koraka montaže

Abziehbild in Wasser einweichen und anbringen
Soak and apply decals
Mouiller et appliquer les décalcomanies
Transfer in water even laten weken en aanbrengen
Remojar y aplicar las calcomanías
Pôr de molho em água e aplicar o decalque
Immergere in acqua ed applicare decalcomanie
Blöt och fäst dekalerna
Kostuta siirtokuva vedessä ja aseta paikalleen
Overføringsbilledet lægges i blød og anbringes
Dypp bildet i vann og sett det på
Переводную картинку намочить в воде
Zmiękczyć kalkomanię w wodzie a następnie nakleić
βουτήξτε τη χαλκομανία στο νερό και τοποθετείστε την
Çıkartmayı suda yumuşatın ve koyun
Obtisk namočit ve vodě a umístit
a matricát vízben beáztatni és felhelyezni
Preslikač potopiti v vodo in zatem nanašati

Zur Anbringung der Abziehbilder empfohlen
Recommended for affixing the decals
Recommandé pour l'application des décalcomanies
Aanbevolen voor het aanbrengen van de transfers
Recomendado para fijar las calcas
Posição recomendada para aplicar os decalques
Raccomandato per applicare le decalcomanie
Rekommenderas för montering av dekaler
Anbefales til placering og placering af decals
Рекомендуется использовать для фиксации переводных картинок на поверхности модели
Zalecane do nanoszenie kalkomanii
Συνιστάται για την επικόλληση των σηματών
Dekalların yapıştırılmasında kullanılması tavsiye edilir
Přípravek na zlepšení přilnavosti obtisků
Matrica lágyító
Priporočljivo za pritrjevanje nalepk
Odporúčané na zlepšenie priľnavosti nálepiek
RECOMANDAT PENTRU APLICAREA ACTIBILDURILOR
Препоръчва се за фиксация на картинки върху повърхността на модела

Wahlweise
Optional
Facultatif
Naar keuze
No engomar
Alternado
Facoltativo
Valfritt
Vaihtoehtoisesti
Efter eget valg
Valgfritt
На выбор
Do wyboru
εναλλακτικά
Seçmeli
Volitelné
tetszés szerint
način izbire

Klebeband
Adhesive tape
Dévidoir de ruban adhésif
Plakband
Cinta adhesiva
Fita adesiva
Nastro adesivo
Tejp
Teippi
Tape
Tape
Клейкая лента
Taśma klejąca
κολλητική ταινία
Yapıştırma bandı
Lepicí páska
ragasztószalag
Traka z lepilom

Bauteile trocknen lassen
Allow the parts to dry
Laisser sécher les pièces
Dejar secar las piezas
Deixar secar os componentes
la delene tørke
Onderdelen laten drogen
Far asciugare i componenti
Anna osien kuivua
Låt byggdelarna torka
Lad komponenterne tørre
Części pozostawić do wyschnięcia
Yapı parçalarını kurumaya bırakınız
Jednotlivé díly nechte zaschnout
Αφήστε τα μέρη να στεγνώσουν
Alkatrészeket hagyja száradni
Pustite da sestavni deli posušijo
Дать деталям высохнуть

18

Chromteile
Chrom parts
Pièces chromées
Chroom onderdelen
Cromar las piezas
Peça cromada
Parti cromate
Kromdetaljer
Kromatut osat
Krom dele
Kromdeler
Хромированные детали
Elementy chromowane
εξαρτήματα χρωμίου
Krom parçaları
Chrómové díly
króm alkatrészek
Kromirani deli

19

Klarsichtteile
Clear parts
Pièces transparentes
Transparente onderdelen
Limpiar las piezas
Peça transparente
Parte transparente
Genomskinliga detaljer
Läpinäkyvät osat
Gennemsigtige dele
Gjennomsiktige deler
Прозрачные детали
Elementy przezroczyste
διαφανή εξαρτήματα
Şeffaf parçalar
Průhledné díly
átlátszó alkatrészek
Deli ki se jasno vide

1.

Zusammenbau-Reihenfolge
Sequence of assembly
Ordre d'assemblage
Volgorde van montage
Orden de montaje
Ordine di montaggio
Ordem de montagem
Monteringsrekkefølge
Kokoamisjärjestys
Monteringsföljd
Rækkefølge af monteringen
Последовательность монтажа
Összeszerelési sorrend
Ακολουθία συναρμολόγησης
Kurmak-Sıra
Kolejność montażu
Vrstní red sestavljanja
Montáž - postup

Loch bohren
Make a hole
Faire un trou
Maak een gat
Practicar un taladro
Perfurar
Fare un foro
Borra hål
Poraa reikä
Der bores et hul
Bor hull
Просверлить отверстие
wywiercić otwór
ανοίξτε τρύπα
Delik açın
Vyvrtat díru
lyukat fúrni
Narediti luknjo

Mit einem Messer abtrennen
Detach with knife
Détacher au couteau
Met een mesje afsnijden
Separarlo con un cuchillo
Separar utilizando uma faca
Staccare col coltello
Skär loss med kniv
Irrota veitsellä
Adskilles med en kniv
Skjær av med en kniv
Отделить ножом
Odciąć nożem
διαχωρίστε με ένα μαχαίρι
Bir bıçak ile kesin
Oddělit pomocí nože
kés segítségével leválasztani
Oddeliti z nožem

Gleichen Vorgang auf der gegenüberliegenden Seite wiederholen
Repeat same procedure on opposite side
Opérer de la même façon sur l'autre face
Dezelfde handeling herhalen aan de tegenoverliggende kant
Realizar el mismo procedimiento en el lado opuesto
Repetir o mesmo procedimento utilizado no lado oposto
Stessa procedura sul lato opposto
Upprepa proceduren på motsatta sidan
Toista sama toimenpide kuten vieressä sivulla
Det samme arbejde gentages på den modstående side
Gjenta prosedyren på siden tvers overfor
Повторить такую же операцию на противоположной стороне
Taki sam przebieg czynności powtórzyć na stronie przeciwnej
επαναλάβετε την ίδια διαδικασία στην απέναντι πλευρά
Aynı işlemi karşı tarafta tekrarlayın
Stejný postup zopakovat na protilehlé straně
ugyanazt a folyamatot a szemben található oldalon megismételni
isti postopek ponoviti in na suprotni strani

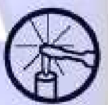

Spitze eines Schraubenziehers erhitzen und auf das herausragende Ende des Plastikstiftes drücken
Heat tip of screwdriver and press on protruding end of plastic pin
Chauffer la pointe du tournevis et appuyer sur la partie saillante de l'extrémité en plastique
De punt van een schroevendraaier verhitten en op het uitstekende einde van de plastic stift drukken
Calentar la punta de un destornillador y oprimir con ella el extremo sobresaliente del pasador de plástico
Aquecer a ponta de uma chave de fendas e pressionar contra a ponta exposta da vareta de plástico
Riscaldare la punta di un cacciavite e premerla sull'estremità sporgente del perno di plastica
Värm spetsen på en skruvmejsel och tryck på plaststiftets utstickande ände
Kuumenna ruuvitaltan kärki ja paina sillä ulostyöntyvän muovitapin päätä
Spidsen af en skruetrækker opvarmes og trykkes mod den ende af plastikstiften, der rager ud
Varm opp spissen på en skrutrekker og trykk den op den enden av plaststiften som stikker ut
Нагреть острие отвертки и надавить на выступающий конец пластикового штифта
Rozgrzać do gorąca czubek śrubokręta i przyłożyć do wystającej końcówki plastykowego trzpienia
θερμάνετε την μύτη ενός κατσαβιδιού και πιέστε την στο τέρμα του πλαστικού πείρου που εξέχει
Bir tornavidanın ucunu ısıtın ve dışarı sarkan plastik pimin ucunu bastırın
Hrot šroubováku ohřát a vtlačit na vyčnívající konec kolíku z plastické hmoty
egy csavarhúzó hegyét felhevíteni és a mianyag csap kiálló végére nyomni
Zagreti vrh odvijka in z njim pritteniti konec plastičnega svinčnika ki gleda ven

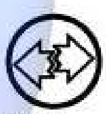

Entfernen
Remove
Détacher
Verwijderen
Sacar
Retirar
Eliminare
Tag loss
Poista
Fjernes
Fjern
Удалить
Usunąć
απομακρύνετε
Temizleyin
Odstranit
eltávolítani
Ostraniti

* Nicht enthalten
Not included
Non fourni

Behoort niet tot de levering
No incluido
Non compresi

Não incluido
Ikke medsendt
Ingår ej

Ikke inkluderet
Eivät sisälly
Δεν συμπεριλαμβάνεται

Не содержится
Nem tartalmazza
Nie zawiera

Ni vsebovano
İçerisinde bulunmamaktadır
Není obsaženo

D: Beiliegenden Sicherheitstext beachten und nachschlagebereit halten.
GB: Please note the enclosed safety advice and keep safe for later reference.
F: Respecter les consignes de sécurité ci-jointes et les conserver à portée de main.
NL: Houdt u aan de bijgaande veiligheidsinstructies en hou deze steeds bij de hand.
E: Observar y siempre tener a disposición este texto de seguridad adjunto.
I: Seguire le avvertenze di sicurezza allegate e tenerle a portata di mano.
P: Ter em atenção o texto de segurança anexo e guard--lo para consulta.
S: Beakta bifogad säkerhetstext och håll den i beredskap.
FIN: Huomioi ja säilytä oheiset varoitukset.
DK: Overhold vedlagte sikkerhedsanvisninger og hav dem liggende i nærheden.

N: Ha alltid vedlagt sikkerhetstekst klar til bruk.
RUS: Соблюдать прилагаемый текст по технике безопасности, хранить его в легко доступном месте.
PL: Stosować się do załączonej karty bezpieczeństwa i mieć ją stale do wglądu.
GR: προσέξτε τις συνημμένες υποδείξεις ασφάλειας και φυλάξτε τις έτσι ώστε να τις έχετε πάντα σε διάθεσή σας.
TR: Ekteki güvenlik talimatlarını dikkate alıp, bakabileceğiniz bir şekilde muafaza ediniz.
CZ: Dbejte na přiložený bezpečnostní text a mějte jej připravený na dosah.
H: A mellékelt biztonsági szöveget vegye figyelembe és tartsa fellapozásra készen!
SLO: Priloženа varnostna navodila izvajajte in jih hranite na vsem dostopnem mestu.

Benötigte Farben/Used Colors

Benötigte Farben	Peintures nécessaires	Pinturas necesarias	Colori necessari	Tarvittavat värit	Nødvendige farger	Potrzebne kolory	Gerekli renkler	Szükséges színek
Required colours	Benodigde kleuren	Tintas necessárias	Använda färger	Du trenger følgende farger	Необходимые краски	Απαιτούμενα χρώματα	Potrebné barvy	Potrebne barve

1. A	2.	B	C	D	E
silber, metallic 90	farblos, glänzend 1	schwarz, seidenmatt 302	feuerrot, seidenmatt 330	grau, seidenmatt 374	aluminium, metallic 99
silver, metallic	clear, gloss	black, silky-matt	fiery red, silky-matt	grey, silky-matt	aluminium, metallic
argent, métalique	incolore, brillant	noir, satiné mat	rouge feu, satiné mat	gris, satiné mat	aluminium, métalique
zilver, metalic	Kleurloos, glansend	zwart, zijdemat	rood helder, zijdemat	grijs, zijdemat	aluminium, metallic
plata, metalizado	incoloro, brillante	negro, mate seda	rojo fuego, mate seda	gris, mate seda	alumínio, metalizado
prata, metálico	incolor, brilhante	preto, fosco sedoso	vermelho vivo, fosco sedoso	cinzento, fosco sedoso	alumínio, metálico
argento, metallico	trasparente, lucente	nero, opaco seta	rosso fuoco, opaco seta	grigio, opaco seta	aluminie, metalico
silver, metalic	färglös, blank	svart, sidenmatt	eldröd, sidenmatt	grå, sidenmatt	aluminium, metallic
hopea, metallikiilto	väritön, kiiltävä	musta, silkinhimmeä	tulipunainen, silkinhimmeä	harmaa, silkinhimmeä	alumiini, metallikiilto
selv, metalak	farveløs, skinnende	sort, silkemat	lidred, silkemat	grå, silkemat	aluminium, metalak
selv, metalic	klar, blank	sort, silkematt	lidred, silkematt	grå, silkematt	aluminium, metalic
серебристый, металлик	бесцветный, блестящий	черный, шелковисто-матовый	огненно-красный, шелк.-матовый	серый, шелковисто-матовый	алюминиевый, металлик
srebro, metaliczny	bezbarwny, błyszczący	czarny, jedwabisto-matowy	czerwony ognisty, jedwabisto-mat.	szary, jedwabisto-matowy	aluminium, metaliczny
ασημί, μεταλλικό	άχρωμο, γυαλιστερό	μαύρο, μεταξωτό ματ	κόκκινο φωτιάς, μεταξωτό ματ	γκρι, μεταξωτό ματ	αλουμινίου, μεταλλικό
gümüş, metalik	renksiz, parlak	siyah, ipek mat	ateş kırmızısı, ipek mat	gri, ipek mat	alüminyum, metalik
stříbrná, metaliza	bezbarevná, lesklá	černá, hedvábně matná	ohnivě červená, hedvábně matná	šedá, hedvábně matná	hliníková, metaliza
ezüst, metáll	színtelen, fényes	fekete, selyemmatt	tűzpiros, selyemmatt	szürke, selyemmatt	alumínium, metáll
srebrna, metalik	brezbravna, bleskajoča	črna, svila mat	ogenj rdeča, svila mat	siva, svila mat	aluminijum, metalik

F	G	H	I	J	K	L
eisen, metallic 91	silber, metallic 90	weiß, seidenmatt 301	holzbraun, seidenmatt 382	rot, klar 731	orange, klar 730	schwarz, glänzend 7
steel, metallic	silver, metallic	white, silky-matt	wood brown, silky-matt	red, clear	orange, clear	black, gloss
colorés fer, métalique	argent, métalique	blanc, satiné mat	brun bois, satiné mat	rouge, clair	orange, clair	noir, brillant
ijzerkleurig, metallic	zilver, metallic	wit, zijdemat	houtbruin, zijdemat	rood, helder	oranje, helder	zwart, glansend
ferroso, metalizado	plata, metalizado	blanco, mate seda	marrón madera, mate seda	rojo, claro	naranja, claro	negro, brillante
ferro, metálico	prata, metálico	branco, fosco sedoso	castanho madeira, fosco sedoso	vermelho, claro	laranja, claro	preto, brilhante
ferro, metallico	argento, metallico	bianco, opaco seta	marrone legno, opaco seta	rosso, chiaro	arancione, chiaro	nero, lucente
järnfärg, metallic	silver, metallic	vit, sidenmatt	träbrun, sidenmatt	röd, klar	orange, klar	svart, blank
teräksenvärinen, metallikiilto	hopea, metallikiilto	valkoinen, silkinhimmeä	puunruskea, silkinhimmeä	punainen, kirkas	oranssi, kirkas	musta, kiiltävä
jern, metalak	selv, metalak	hvid, silkemat	trebrun, silkemat	rød	orange	sort, skinnende
jern, metalic	selv, metalic	hvit, silkematt	trebrun, silkematt	rød	orange	sort, blank
стальной, металлик	серебристый, металлик	белый, шелковисто-матовый	древесно-коричнев., шелк.-матовый	красный	оранжевый	черный, блестящий
żelazo, metaliczny	srebro, metaliczny	biały, jedwabisto-matowy	drewnobrązowy, jedwabisto-matowy	czerwień	pomarańczowy	czarny, błyszczący
σιδήρου, μεταλλικό	ασημί, μεταλλικό	λευκό, μεταξωτό ματ	καφέ ξύλου, μεταξωτό ματ	κόκκινο, διαυγές	πορτοκαλί, διαυγές	μαύρο, γυαλιστερό
demir, metalik	gümüş, metalik	beyaz, ipek mat	odun kahverengisi, ipek mat	kırmızı, şeffaf	portakal, şeffaf	siyah, parlak
železná, metaliza	stříbrná, metaliza	bílá, hedvábně matná	hnědá barva dřeva, hedvábně mat.	červená, čirá	oranžová, čirá	černá, lesklá
vas, metáll	ezüst, metáll	fehér, selyemmatt	fabarna, selyemmatt	piros, áttetszŒ	narancs, áttetszŒ	fekete, fényes
železna, metalik	srebrna, metalik	bela, svila mat	drevo plava, svila mat	rdeča, jasna	pomarančasta, jasna	črna, bleskajoča

M	N	50% O	50%	P	Q	R
anthrazit, matt 9	schwarz, matt 8	schwarz, seidenmatt 302 +	dunkelgrau, seidenmatt 378	feuerrot, glänzend 31	purpurrot, seidenmatt 331	farblos, matt 2
anthracite grey, matt	black, matt	black, silky-matt	dark grey, silky-matt	fiery red, gloss	purple red, silky-matt	clear, matt
anthracite, mat	noir, mat	noir, satiné mat	gris foncé, satiné mat	rouge feu, brillant	rouge pourpre, satiné mat	incolore, mat
antraciet, mat	zwart, mat	zwart, zijdemat	donkergrijs, zijdemat	rood helder, glansend	purperrood, zijdemat	kleurloos, mat
antracita, mate	negro, mate	negro, mate seda	gris oscuro, mate seda	rojo fuego, brillante	púrpura, mate seda	incoloro, mate
antracite, fosco	preto, fosco	preto, fosco sedoso	cinzento escuro, fosco sedoso	vermelho vivo, brilhante	vermelho púrpura, fosco sedoso	incolor, fosco
antracite, opaco	nero, opaco	nero, opaco seta	grigio scuro, opaco seta	rosso fuoco, lucente	rosso porpora, opaco seta	trasparente, opaco
antracit, matt	svart, matt	svart, sidenmatt	mörkgrå, sidenmatt	eldröd, blank	purpurröd, sidenmatt	färglös, matt
antrasiitti, himmeä	musta, himmeä	musta, silkinhimmeä	harmaa, silkinhimmeä	tulipunainen, kiiltävä	purpuranpunainen, silkinhimmeä	väritön, himmeä
kolsgrå, mat	sort, mat	sort, silkemat	mørkegrå, silkemat	lidred, skinnende	purpurrød, silkemat	farveløs, mat
antrasitt, matt	sort, matt	sort, silkematt	mørkegrå, silkematt	lidred, blank	purpurrød, silkematt	klar, matt
антрацит, матовый	черный, матовый	черный, шелковисто-матовый	серый, шелковисто-матовый	огненно-красный, блестящий	пурпурно-красный, шелк.-матовый	бесцветный, матовый
antracyt, matowy	czarny, matowy	czarny, jedwabisto-matowy	szary, jedwabisto-matowy	czerwony ognisty, błyszczący	purpurowy, jedwabisto-matowy	bezbarwny, matowy
ανθρακί, ματ	μαύρο, ματ	μαύρο, μεταξωτό ματ	γκρι, μεταξωτό ματ	κόκκινο φωτιάς, γυαλιστερό	πορφυρό κόκκινο, μεταξωτό ματ	άχρωμο, ματ
antrasit, mat	siyah, mat	siyah, ipek mat	gri, ipek mat	ateş kırmızısı, parlak	erguvan kırmızısı, ipek mat	renksiz, mat
antracit, matná	černá, matná	černá, hedvábně matná	šedá, hedvábně matná	ohnivě červená, lesklá	purpurově červená, hedvábně mat.	bezbarevná, matná
antracit, matt	fekete, matt	fekete, selyemmatt	szürke, selyemmatt	tűzpiros, fényes	bíborvörös, selyemmatt	színtelen, matt
tamno siva, mat	črna, mat	črna, svila mat	siva, svila mat	ogenj rdeča, bleskajoča	temno rdeča, svila mat	brezbravna, mat

Dieser Bausatz wurde in mehrfachen Qualitäts- und Gewichtskontrollen auf Vollständigkeit überprüft. Reklama-tionen können nur bearbeitet werden, wenn die **Bauanleitung**, das aus der Kartonage herausgeschnittene **EAN-Strichcode-Feld** und der **Kassenbon** eingeschickt werden. Bitte haben Sie Verständnis dafür, dass wir nur Gewährleistung bei aktuellen Artikeln übernehmen können, die im Zeitraum der letzten 24 Monate erworben worden sind. **Unfrei eingesandte Reklamationssendungen werden von uns nicht angenommen!**
„Einzelteile für Umbauten können gegen Vorkasse erworben werden". Unsere Adresse: Revell GmbH & Co. KG, Abteilung X, Henschelstr. 20-30, 32257 Bünde. Dieser Direktservice gilt für die Länder: Deutschland, Benelux, Österreich, Frankreich, Großbritannien. Reklamationen aus den übrigen Ländern werden über die jeweiligen Distributeure abgewickelt. Bitte kontakten Sie Ihren Händler.

This Model Kit has been subject to extensive quality and weight checks during the manufacturing process to ensure it leaves our warehouse in perfect condition. We are only able to process applications for missing parts if the following procedure is followed. In all cases the following will be required before we are able to process any request: Original receipt (proof of purchase) original instruction sheets (will be returned) and the bar code cut out of the box. We may not be able to process requests for products that have been discontinued for more than 24 months. Products that are returned directly to us without prior authorisation by a company representative will not be accepted and returned to sender. Replacement parts for conversion or spares will continue to be available however they will incur a handling charge. Please write to: Department X Revell GmbH & Co. KG, Henschelstr 20-30, 32257 Buende.
This direct Service is only available in the following markets: Germany, Benelux, Austria, France & Great Britain, Revell GmbH & Co. KG, Orchard Mews, 18c High Street, Tring Herts. HP23 5AH, Great Britain.
For all other markets please contact your local dealer or distributer directly.

Afin de vous donner entière satisfaction et pour nous assurer que tous les éléments nécessaires au montage de votre maquette sont présents dans la boîte, cet article a subi dans son intégralité divers contrôles qualitatifs ainsi que des contrôle de poids.
Si toutefois vous deviez nous faire part de certaines réclamations, nous vous prions de bien vouloir vous adresser à votre revendeur habituel, muni de la notice de montage, du code EAN découpé sur la boîte, ainsi que de votre ticket de caisse.
Le SAV ne sera assuré que pour les articles ayant été acquis depuis moins de 24 mois.
Les pièces de rechange utilisées pour la transformation de maquettes pourront être obtenues en pré-paiement. Dans le cas où vous n'obtiendriez pas satisfaction, vous pouvez vous adresser directement à notre service SAV à l'adresse suivante: REVELL GmbH & Co.KG, Abteilung X, HenschelstraBe 20-30, D-32257 Bünde ou Revell GmbH & Co. KG, 14 B, rue du Chapeau Rouge, F-21000 Dijon, France.
Pour tous les autres marchés, merci de prendre contact avec votre detaillant ou distributeur.

Deze bouwdoos werd verscheidene malen volledig gecontroleerd op kwaliteit en gewicht. Klachten kunnen slechts in behandeling worden genomen indien de bouwhandleiding, de uit de doos geknipte EAN - streepjescode en de kassabon zijn meegezonden. Wij vragen om uw begrip dat wij alleen garantie kunnen geven voor huidige artikelen die binnen een periode van de laatste 24 maanden zijn gekocht. Onvolledig ingezonden klachten kunnen niet in behandeling worden genomen. Onderdelen voor ombouw kunnen tegen vooruitbeteling gekocht worden.
Ons adres is: Revell GmbH & Co. KG, Afdeling X, Henschelstrasse 20-30, 32257 Bünde. Duitsland. Deze directe service geldt alleen voor de volgende landen: Duitsland, Benelux, Oostenrijk, Frankrijk, Groot Brittannie.
Klachten afkomstig uit overige landen worden via de eventuele locale vertegenwoordigers van Revell afgewikkeld. Wij verzoeken U contact op te nemen met uw winkelier.

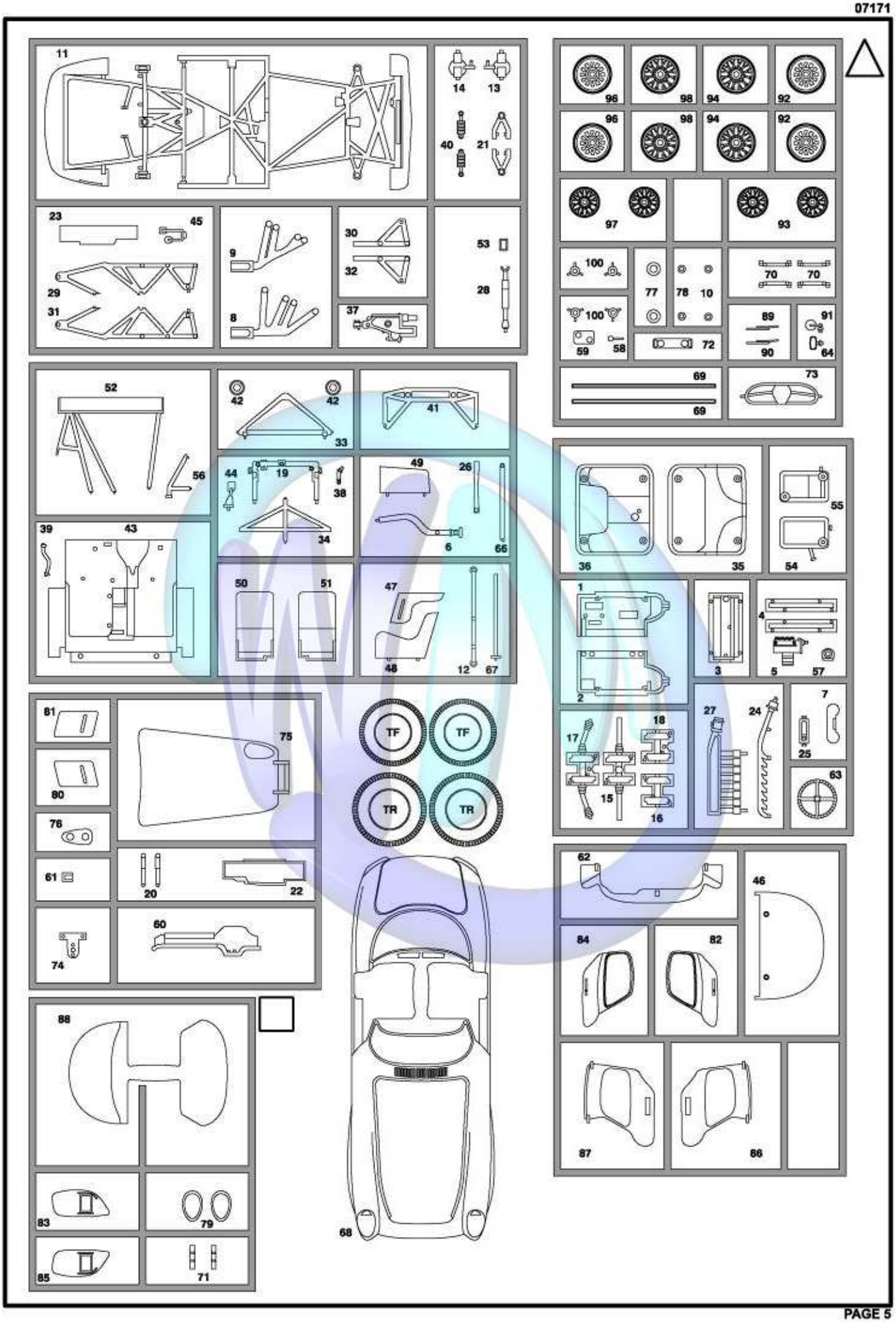
11
14
13
40
21
23
45
29
31
9
8
30
32
37
53
28
96
98
94
92
97
93
100
77
78
10
70
59
58
72
89
90
91
64
69
73
52
56
42
33
41
44
19
38
34
49
26
6
66
39
43
50
51
47
48
12
67
36
35
55
54
1
2
3
4
5
57
17
18
15
16
27
24
7
25
63
81
80
76
61
74
75
20
22
60
TF
TR
62
46
84
82
87
86
88
83
79
85
71
68

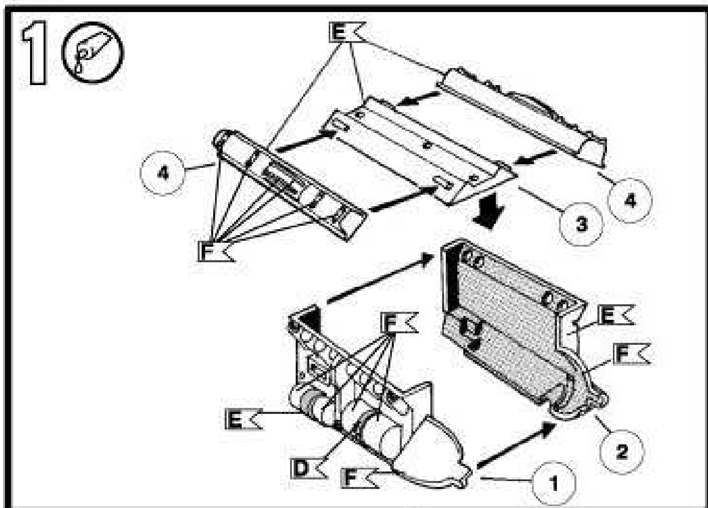
1
E
4
F
3
4
E
F
E
D
F
2
1

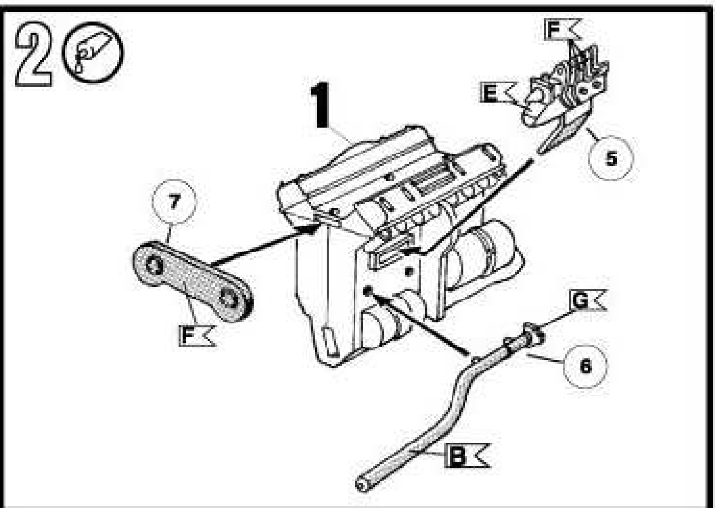
2
1
F
E
5
7
F
G
6
B

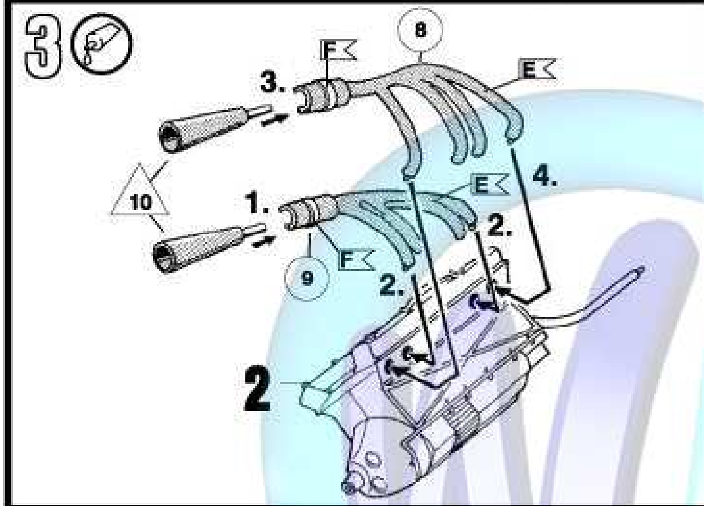
3
8
F
3.
E
10
1.
E
2.
4.
9
F
2.
2

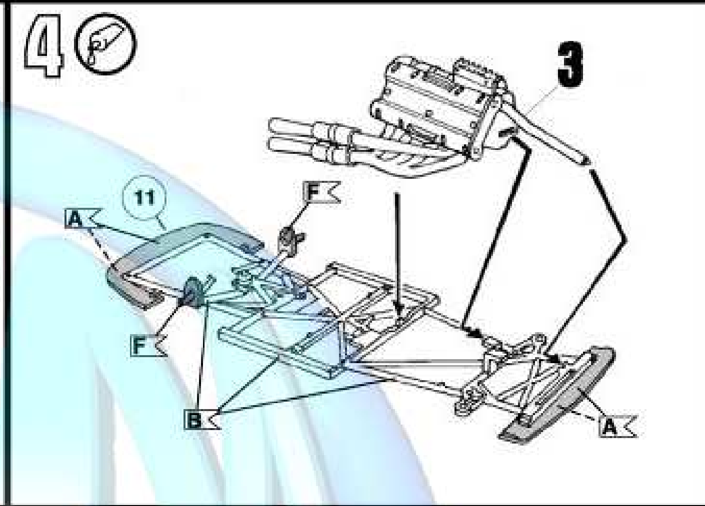
4
3
11
A
F
F
B
A

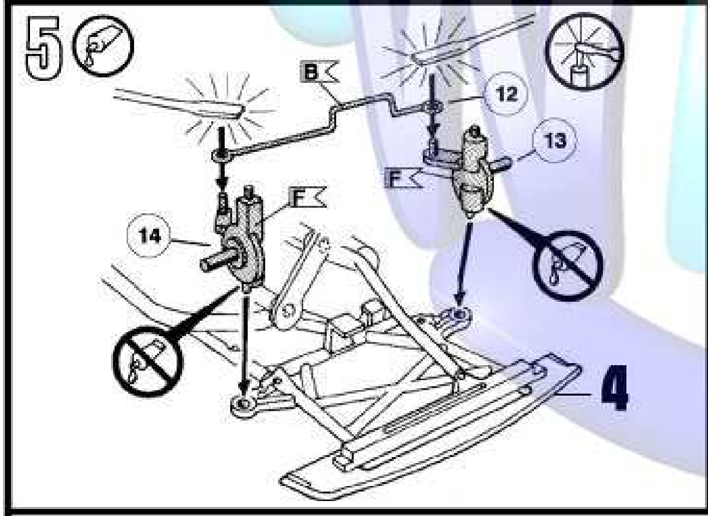
5
B
12
13
F
14
F
4

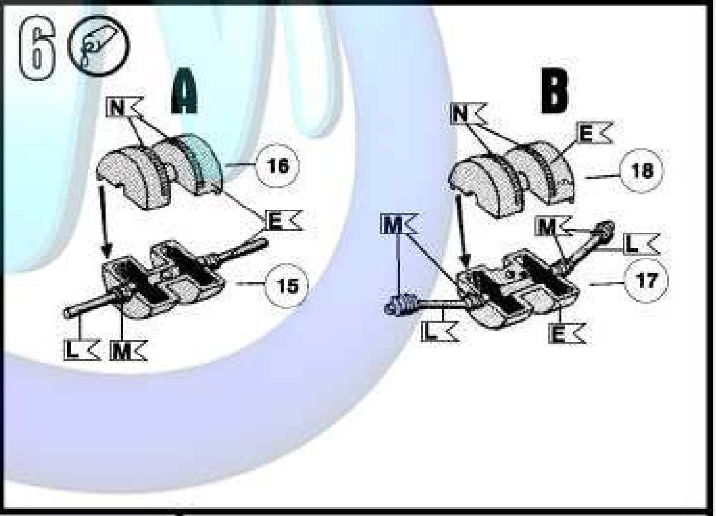
6
A
N
16
E
15
L
M
B
N
E
18
M
M
L
17
L
E

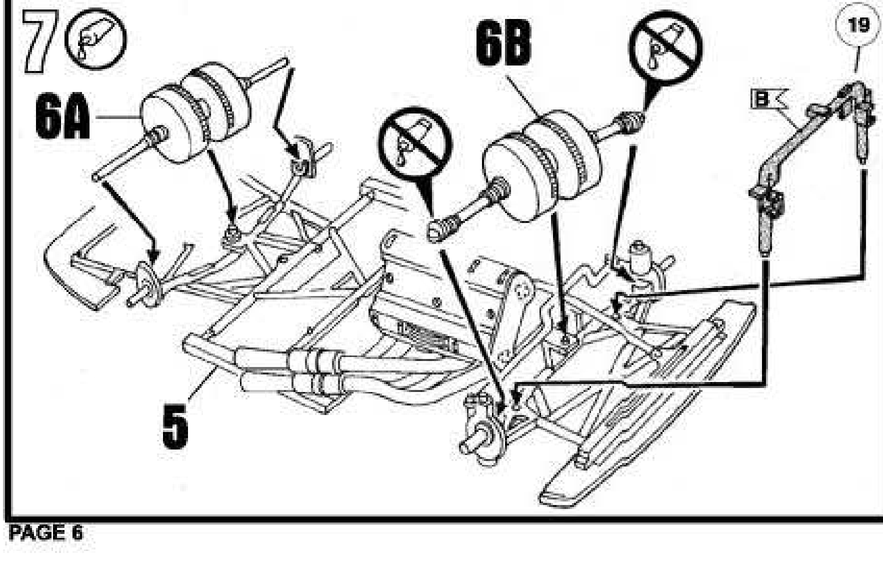
7
6B
19
6A
B
5

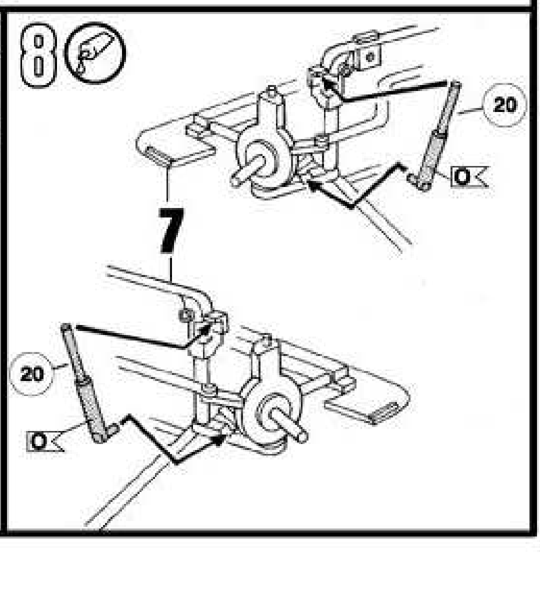
8
20
O
7
20
O

9

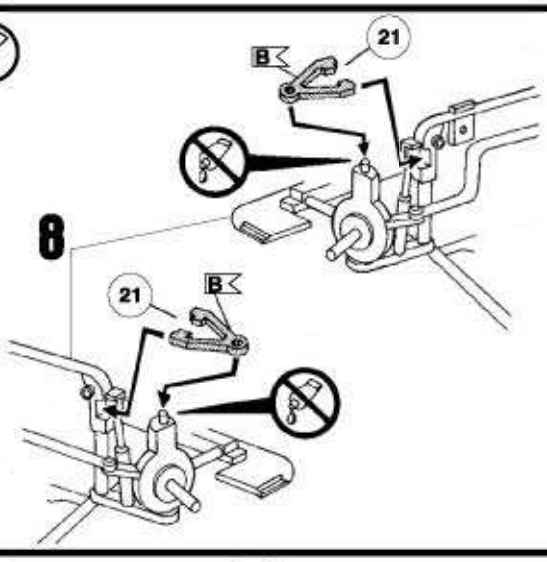

10

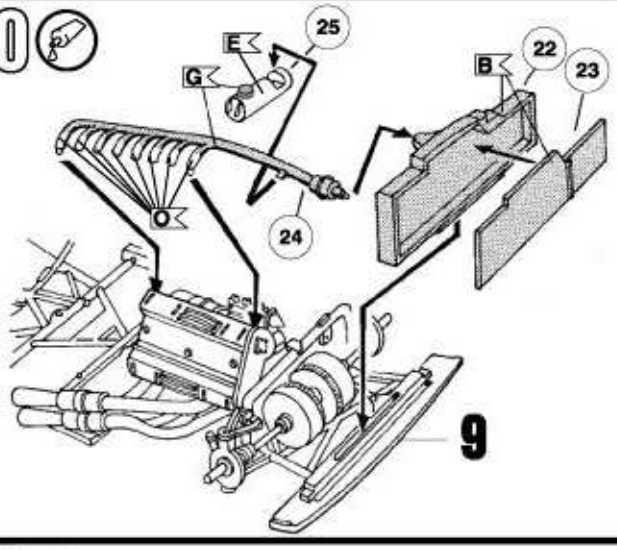

11

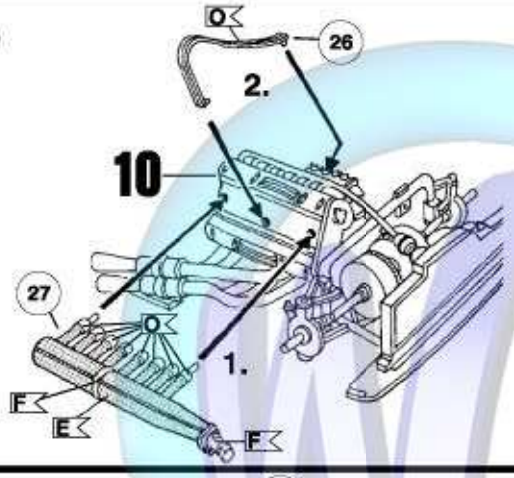

12

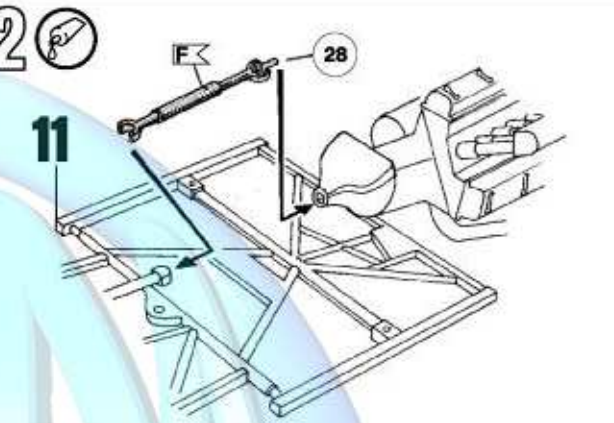

13

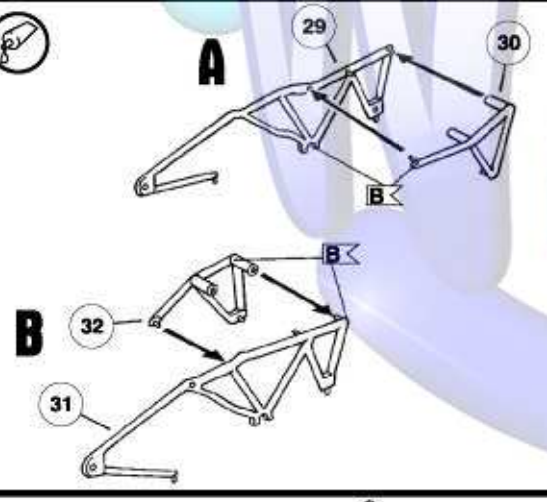

14

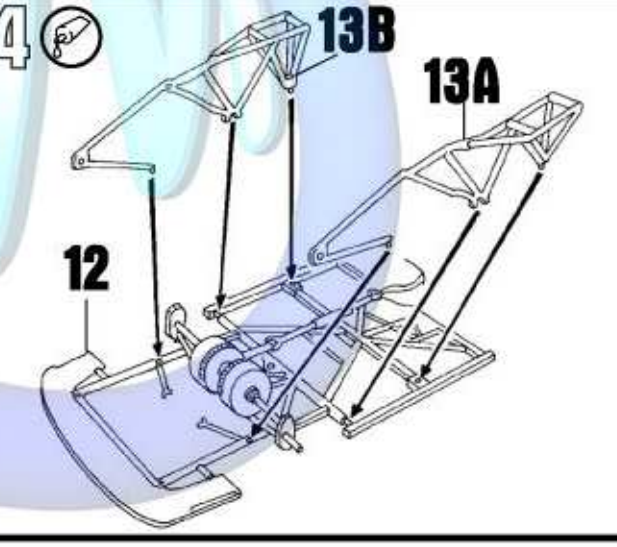

15

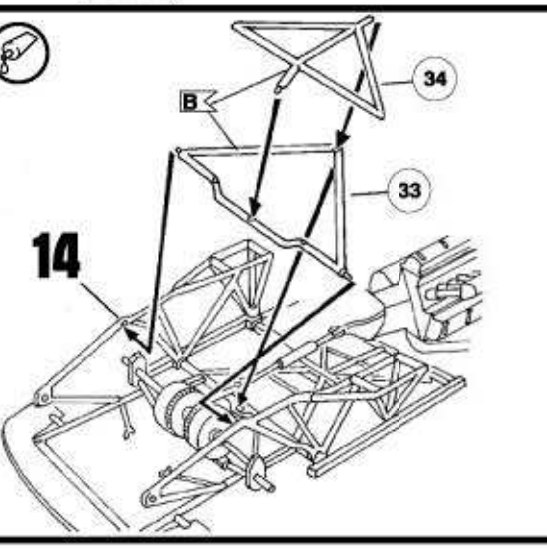

16

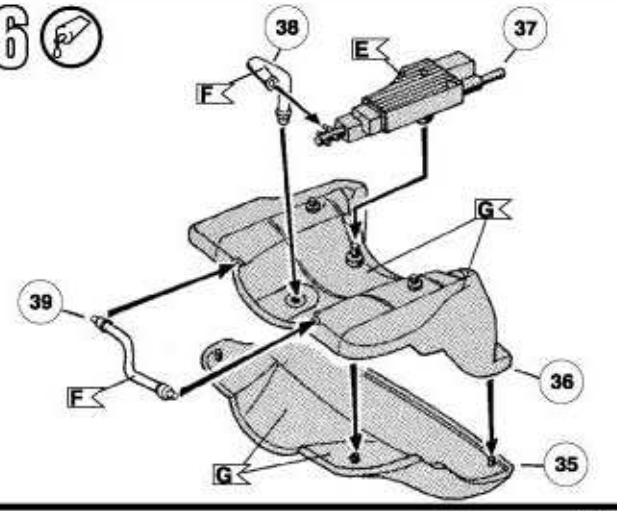

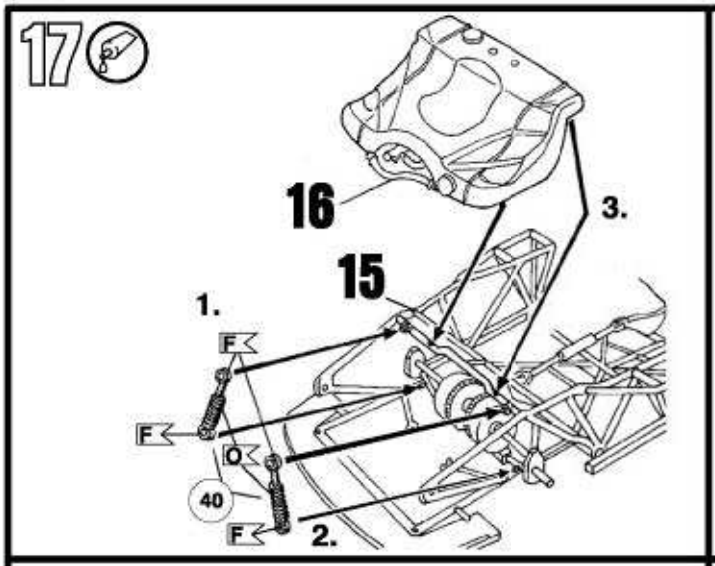
17
16
3.
15
1.
F
F
O
40
F
2.

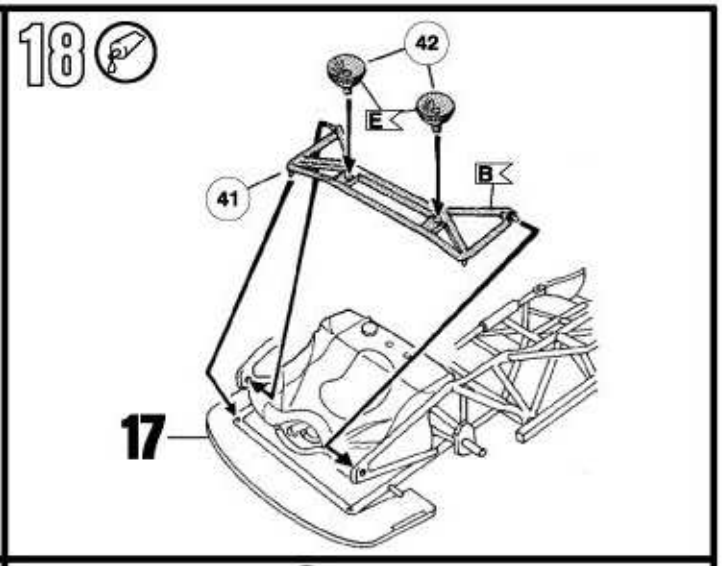
18
42
E
B
41
17

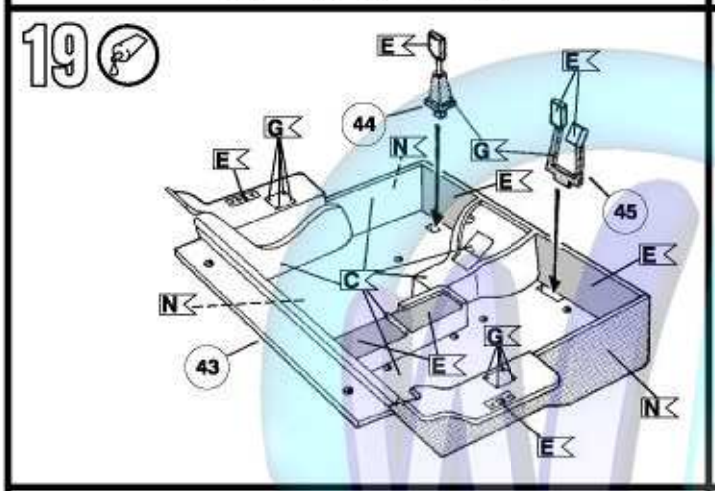
19
E
E
44
G
N
G
E
E
45
E
C
N
43
G
E
N
E

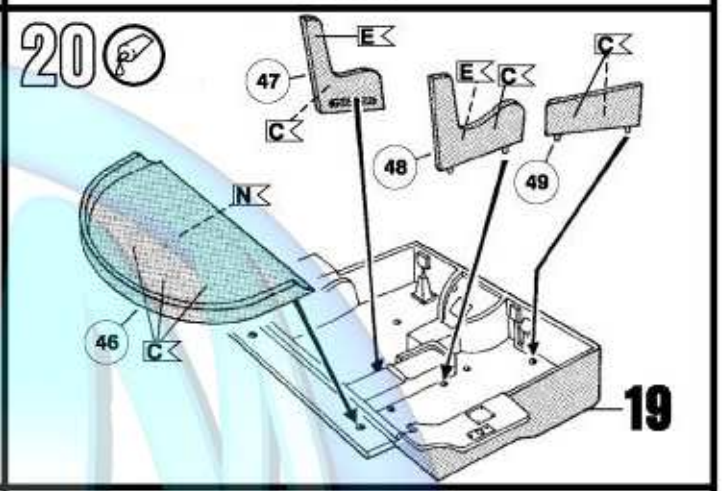
20
E
47
C
E
C
C
48
49
N
46
C
19

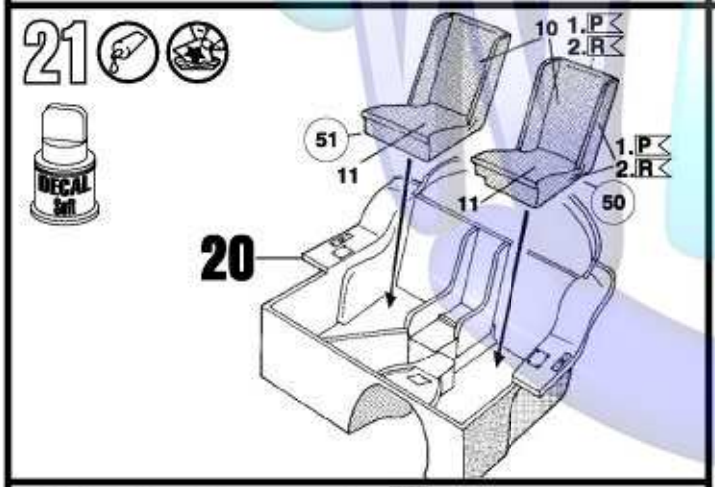
21
10
1.P
2.R
51
11
1.P
2.R
11
50
20
DECAL Soft

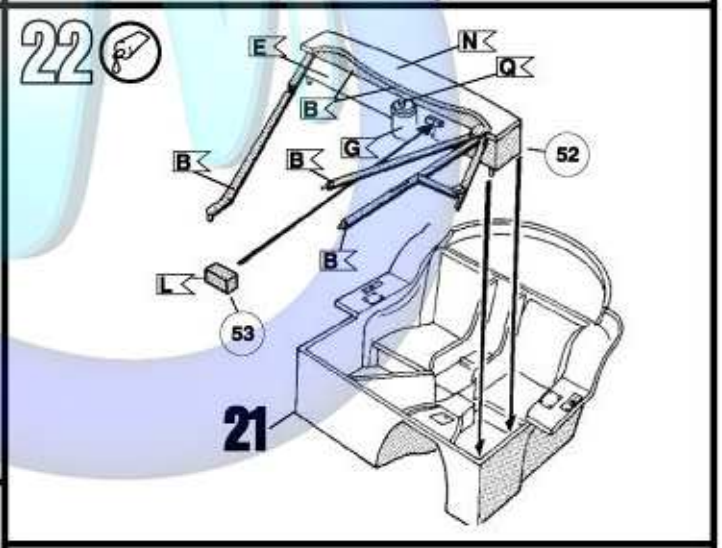
22
E
N
Q
B
G
52
B
B
B
L
53
21

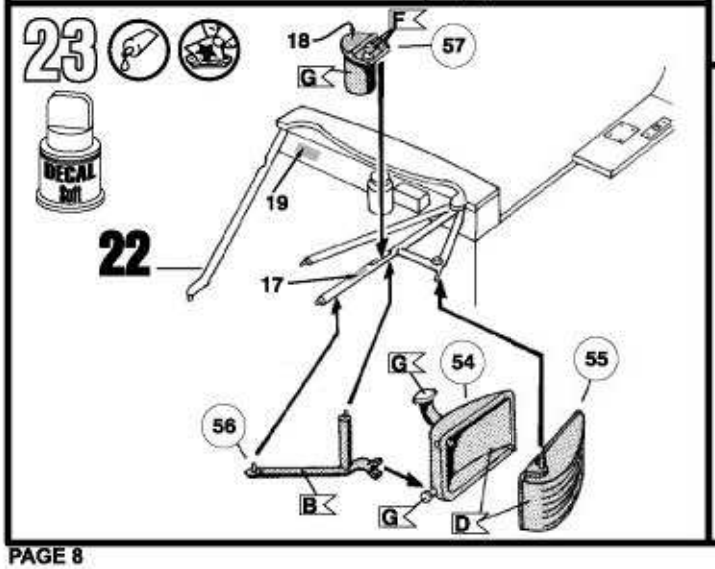
23
18
F
57
G
DECAL Soft
19
22
17
G
54
55
56
B
G
D

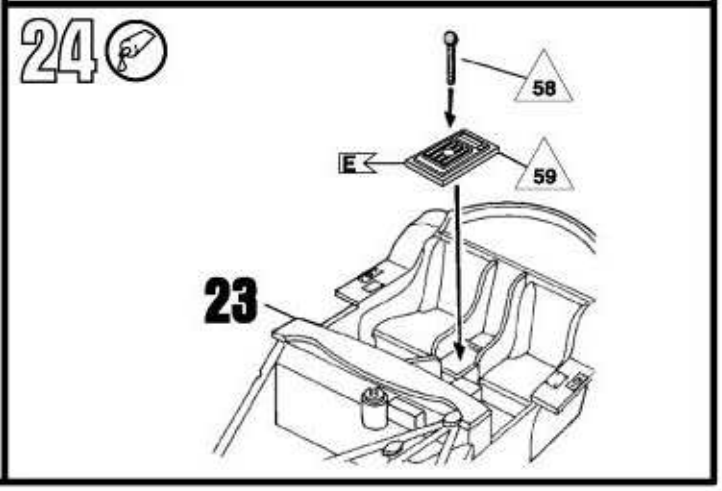
24
58
E
59
23

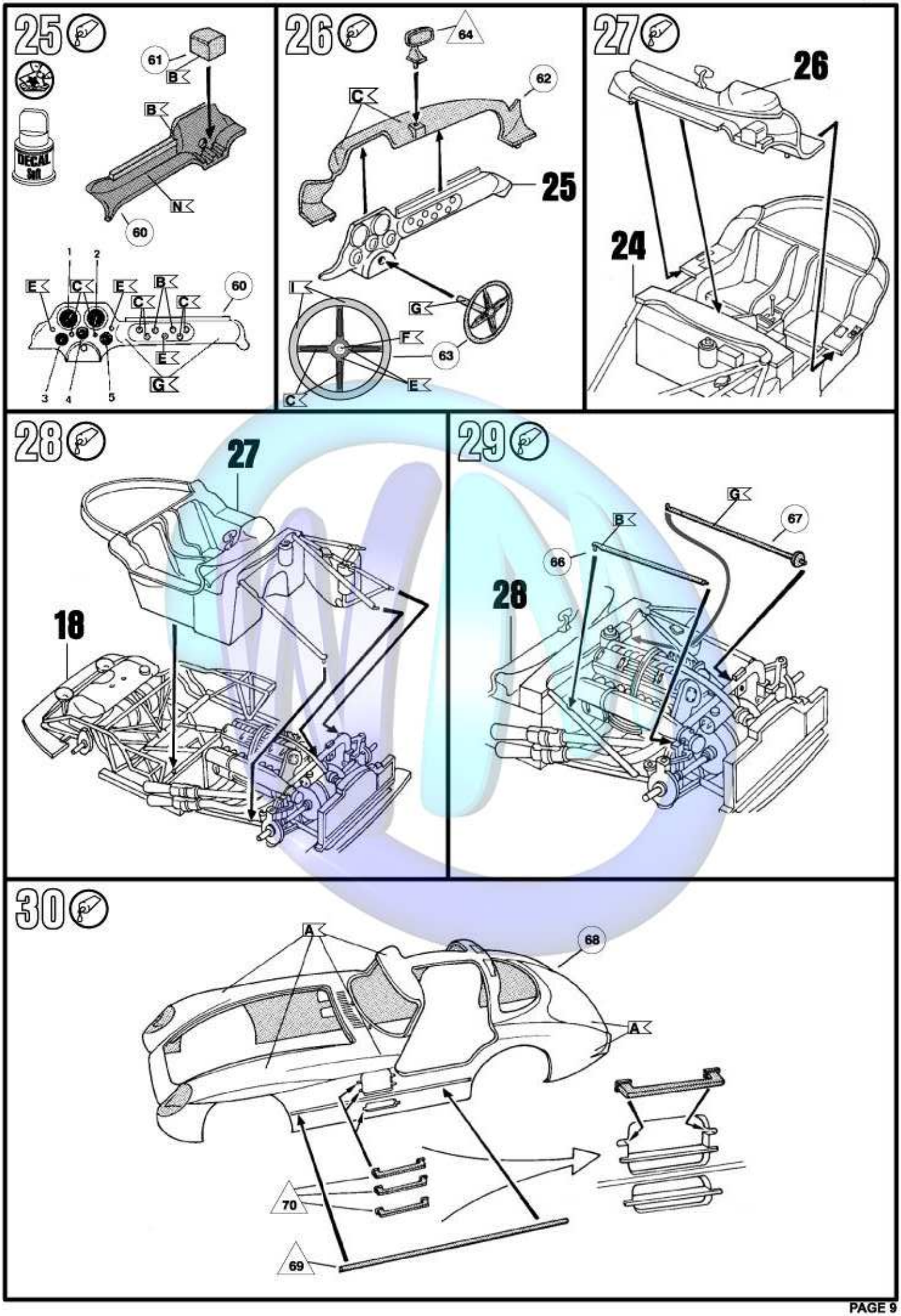
25
61
B
B
N
60
DECAL
1
2
E
C
E
B
C
C
60
E
G
3
4
5
26
64
C
62
25
I
G
F
63
E
C
27
26
24
28
27
18
29
G
B
67
66
28
30
A
68
A
70
69

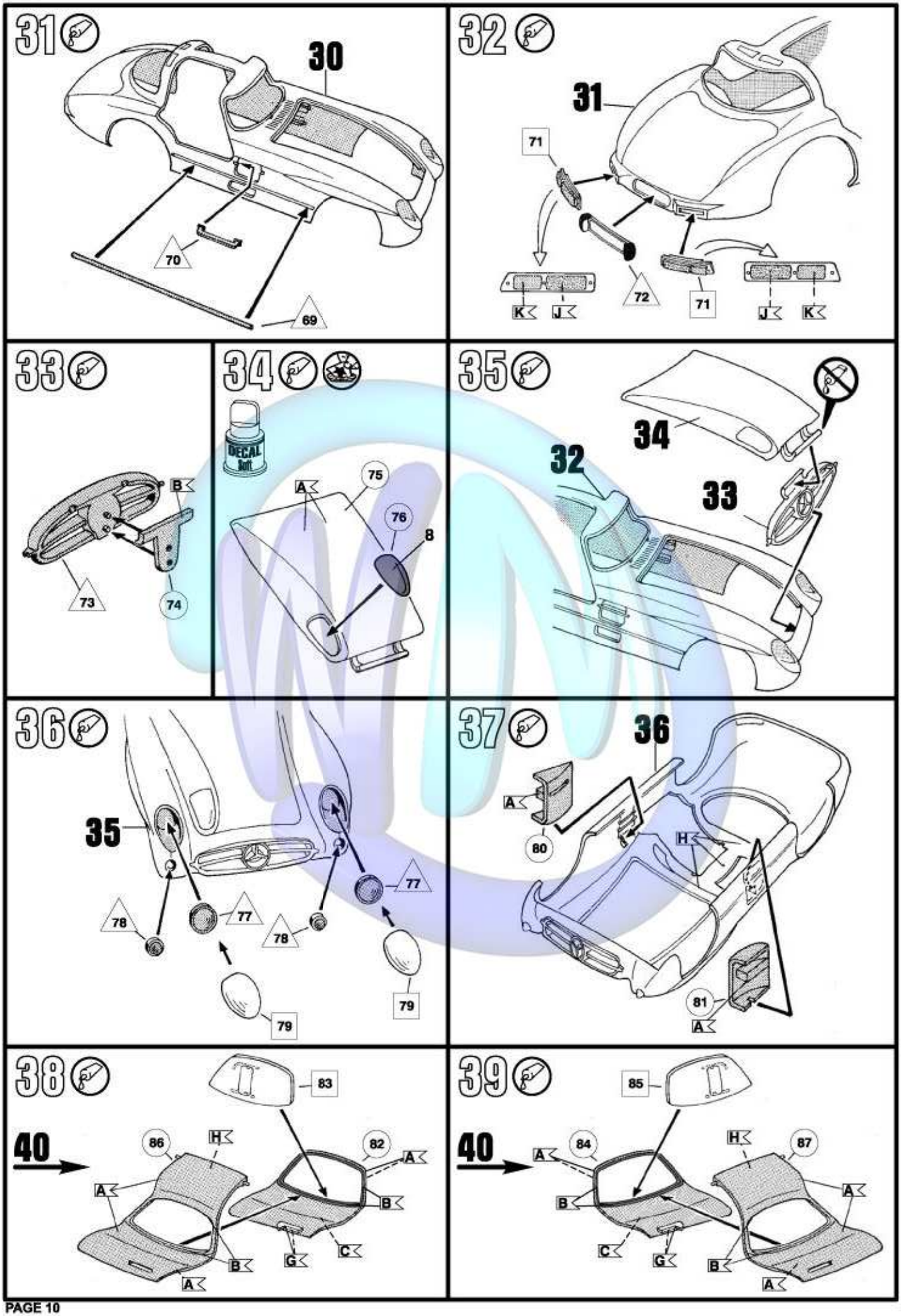
31
30
70
69
32
31
71
72
71
K
J
J
K
33
B
73
74
34
DECAL Soft
A
75
76
8
35
34
32
33
36
35
78
77
78
77
79
79
37
36
A
80
H
81
A
38
83
40
86
H
82
A
A
B
B
G
C
A
39
85
40
84
A
H
87
B
A
C
G
B
A

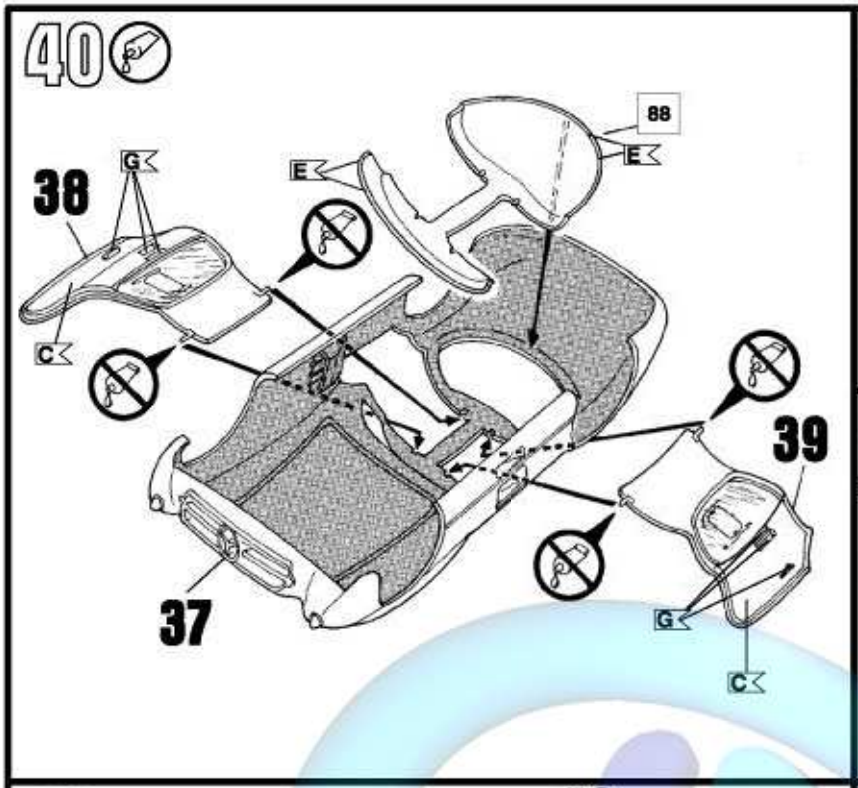
40
38
G
E
88
E
C
39
37
G
C

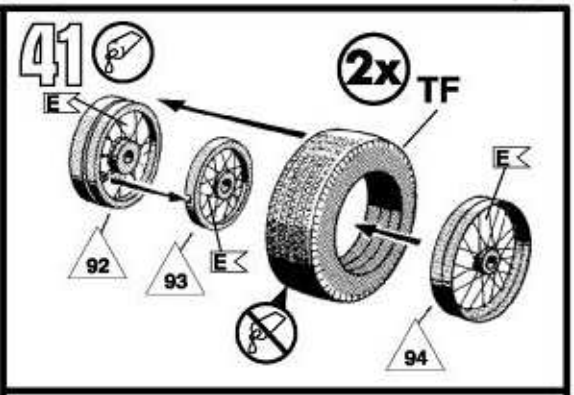
41
2x
TF
E
E
E
92
93
94

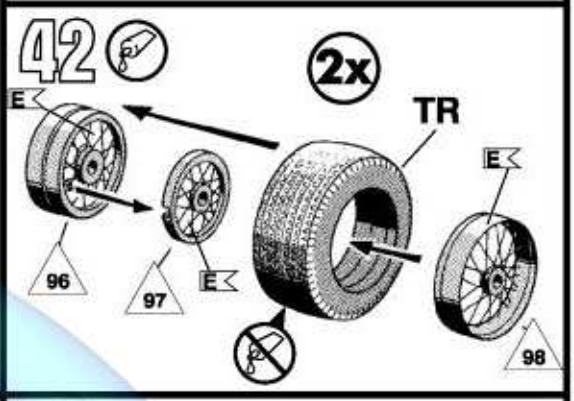
42
2x
TR
E
E
E
96
97
98

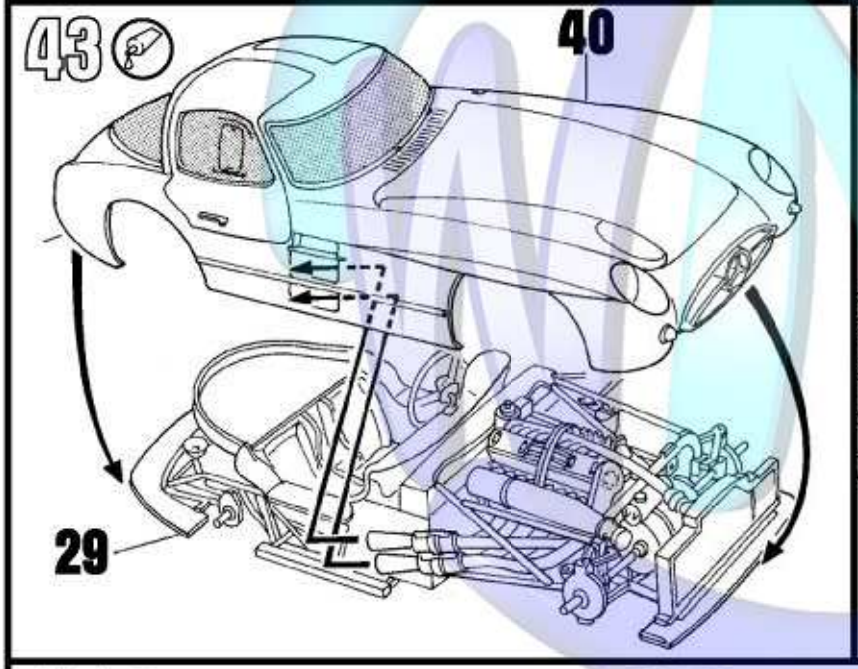
43
40
29

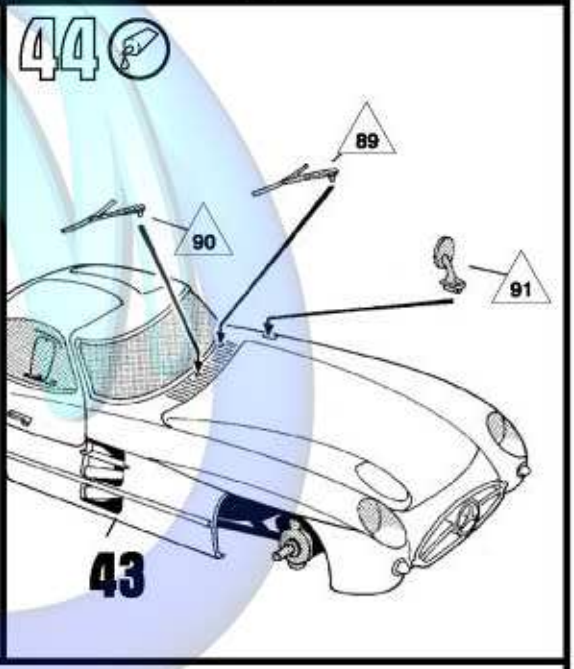
44
89
90
91
43

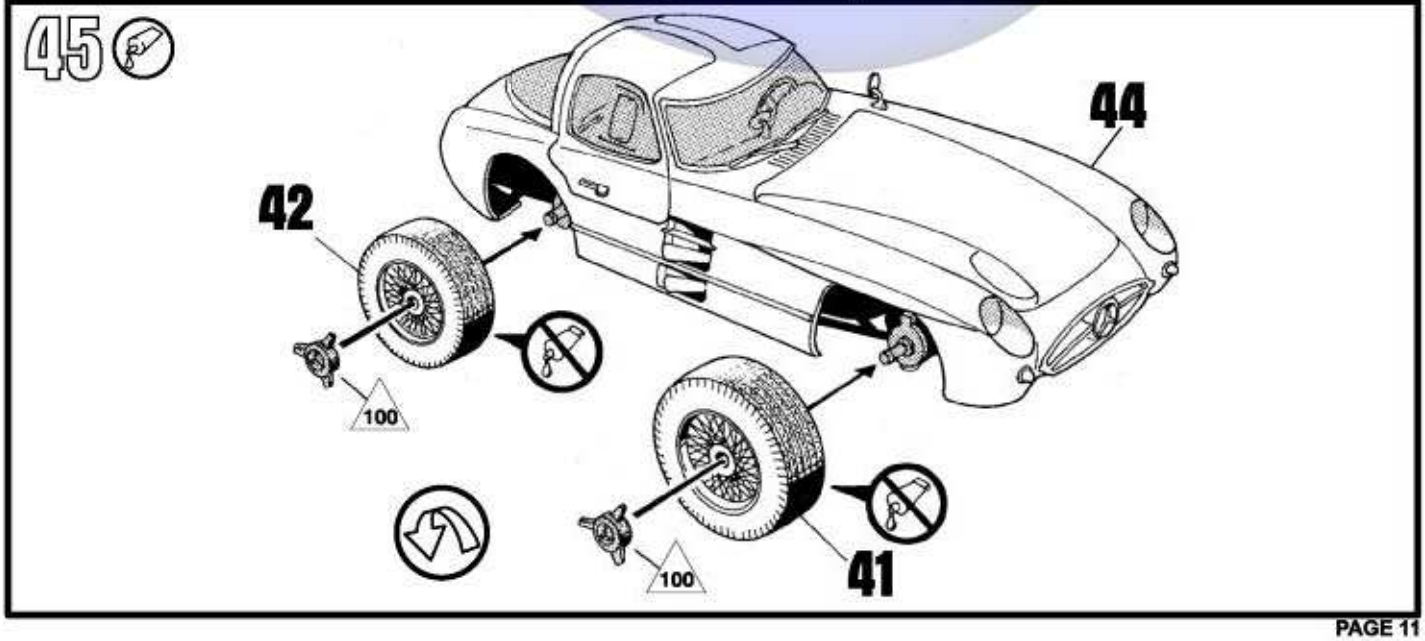
45
44
42
100
100
41

46

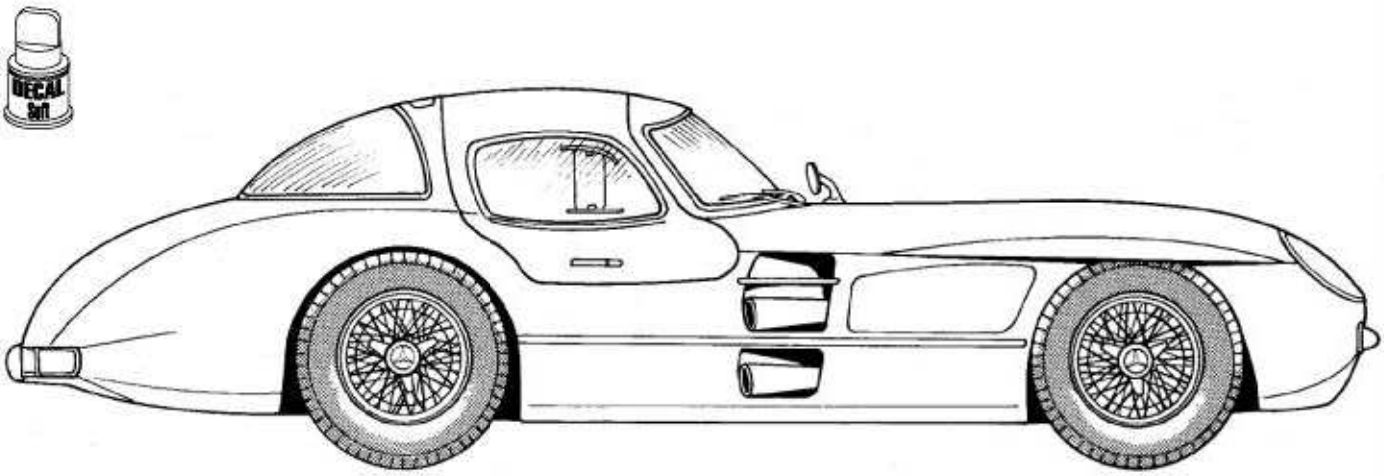

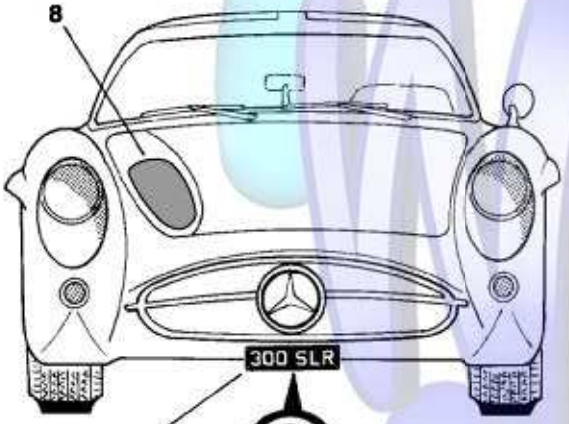
8
300 SLR
12a

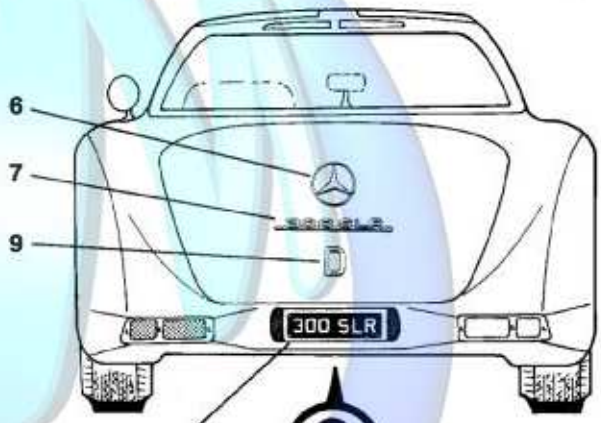
6
7
9
300 SLR
12b

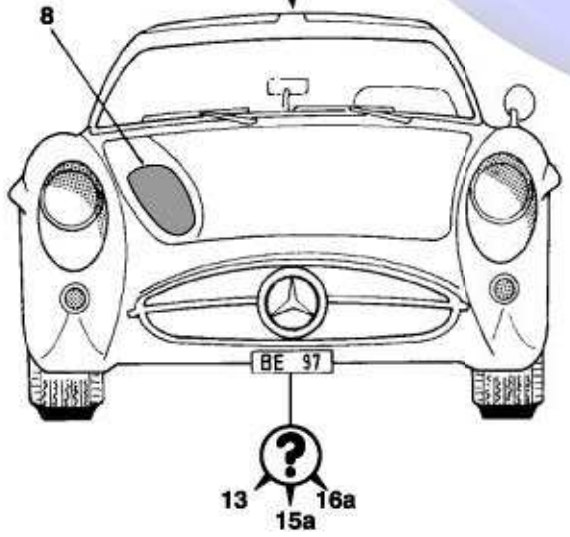
8
BE 97
13
15a
16a

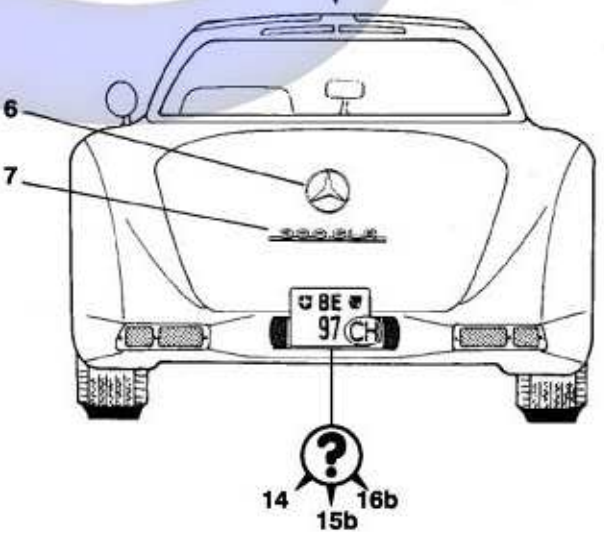
6
7
BE
97 CH
14
15b
16b