Russian Battle Tank T-90

03190-0389

©2013 BY REVELL GmbH. A subsidiary of Hobbico, Inc.

PRINTED IN GERMANY

Russian Battle Tank T-90

Der T-90 ist der modernste Kampfpanzer der russischen Armee. Er verfügt über eine 125 mm Glattrohrkanone die verschiedene Munitionssorten und auch Lenkflugkörper verschießen kann. Es werden 45 Schuss Munition mitgeführt, davon 22 im Magazin des automatischen Laders. Als Ursprung gilt der Kampfpanzer T-72, dessen letzte Variante so stark überarbeitet wurde, dass eine neue Bezeichnung gerechtfertigt war. Die vorteilhafte niedrige Silhouette blieb erhalten und als zusätzlicher Schutz wurde die Reaktivpanzerung vom Typ Kontakt-5 und das Selbstschutzsystem TShU-1 Schtora-1 angebaut. Letzteres soll anfliegende Lenkflugkörper täuschen. Die ebenfalls verbesserte Feuerleitanlage erlaubt nun schnelleres und genaueres Schießen, zunehmend kommen auch Wärmebildgeräte zum Einsatz. Das leistungsstarke 12-Zylinder-Diesel Triebwerk mit 735 kW (1000 PS) verschafft dem T-90 eine deutlich erhöhte Beweglichkeit. Nach wie vor ist der typische Bergebalken am Heck russischer Kampfpanzer vorhanden, mit dessen Hilfe ein Selbstbergen möglich ist. Gewässer mit bis zu 4,5 m Tiefe können nach einer kurzen Vorbereitung durchfahren werden.

In dem relativ engen Panzer sitzt der Fahrer mittig im Fahrgestell, der Kommandant rechts und der Richtschütze links im Turm. Der Kommandant bedient zusätzlich das 12,7 mm NSV Maschinengewehr. Parallel zur Bordkanone ist noch ein 7,62 mm PKT Maschinengewehr eingebaut.

Nachdem es über Jahrzehnte im russisch/sowjetischen Panzerbau immer zwei Panzertypen in der Produktion gegeben hatte, entschied sich die Armeeführung gegen den T-80 und für den T-90, welcher seit ca. 1995 gebaut wird. Neben Russland wird der T-90 unter anderem auch von Algerien und Indien eingesetzt. In Indien wird er mittlerweile in Lizenz produziert.

Russian Battle Tank T-90

The T-90 is the most up-to-date battle tank in the Russian army. It has a 125 mm smooth bore cannon capable of firing various types of ammunition as well as guided missiles. 45 rounds of ammunition are carried, 22 of which are in the magazine of the automatic loader. It derives from the T-72 battle tank, the latest variant of which was so thoroughly modified that it justified a new designation. The advantageous low profile remained and by way of extra protection it was equipped with type Kontakt-5 reactive armour and the self-protection system TShU-1 Schtora-1. This latter should fool oncoming guided missiles. The likewise improved fire control system now provides faster and more accurate firing. Increasingly heat seeking missiles will be used. The powerful 735 kW (1000 hp) 12-cylinder Diesel engine gives the T-90 clearly improved manoeuvrability. This Russian tank still has its typical rear unditching beam to enable self recovery. After a brief preparation it can ford water up to 4.5 m deep. In this relatively narrow tank the driver sits in the centre front, the commander to the right and the gunner to the left of the turret. The commander also operates the 12.7 mm NSV machine gun. Parallel to the cannon there is also a 7.62 mm PKT machine gun. After two types of tank had been in continuous production for decades in the Russian/Soviet tank industry, the army command decided against the T-80 and for the T-90, which has been built since about 1995. In addition to Russia the T-90 has been used by Algeria and India among others. In India it has in the meantime been produced under licence.

Form hergestellt und im Eigentum von Revell GmbH. Widerrechtliche Nachahmungen werden gerichtlich verfolgt.
Ce produit est propriété de la société Revell GmbH. Toute utilisation ou duplication frauduleuse fera l'objet de poursuites en justice.
Modelado y en propiedad de Revell GmbH. Imitaciones ilícitas serán perseguidas por la ley.
Forma prodotta dalla Revell GmbH e di proprietà della stessa impresa, la quale procederà legalmente contro ogni imitazione abusiva.
Malli on Revell GmbH:n valmistama ja omaisuutta. Laittomaan kopiointiin tullaan puuttumaan oikeudellisin toimin.
Formen er produsert og eies av Revell GmbH. Ulovlighetene vil bli gjenstand for rettslig forfølgelse.
Produkcja i prawa własności firmy Revell GmbH. Nielegalne podrabianie jest zabronione pod odpowiednią karą sądową.
Model. Revell GmbH Firmasına mülkiyeti altında inşa edilmiştir. Kanuna aykırı taklitler mahkemeye takip edilecektir.
A forma előállítja és a tulajdonjog birtokosa a Revell GmbH. A jogellenes utánzatokat az ismertnyomat büntetőjog üldözik.

Mould manufactured by and property of Revell GmbH. Illegal imitations are subject to prosecution.
Vorm vervaardigd door en eigendom van Revell GmbH. Onrechtmatige nabootsingen worden gerechtelijk vervolgd.
Formas produzidas e de propriedade da Revell GmbH. Cópias não autorizadas serão processadas judicialmente como determinado na lei.
Modellen tillverkad av och tillhör Revell GmbH. Att kopiering beivras enligt lagen om upphovsrätt.
Formen er fremstillet af Revell GmbH og er opsat har ejendomret. Lovstridige efterligninger sagsøges.
Форма произведена и является собственностью фирмы Revell GmbH. Противозаконные подделки преследуются в судебном порядке.
Η μορφή κατασκευάστηκε και υπόκειται στην ιδιοκτησία της Revell GmbH. Οι παράνομες μιμήσεις θα κατηγορηθούν δικαστικώς.
Tvar byl vytvořen firmou Revell GmbH a je jejím vlastnictví. Proti nezákonným napodobeninám se bude postupovat soudní cestou.
Forma je proizvedena in je vlastništvo Revell GmbH. Neovlašćene kopije biće pravno kažnjene.

Vor dem Zusammensetzen gut durchlesen!

D: Achtung: Jedes Teil ist numeriert (1). Reihenfolge der Montageschritte beachten. Benötigte Werkzeuge: Messer und Feile zum Entfernen und Entgraten der Teile (2) Gummiband, Klebeband und Wäscheklammern zum Zusammenhalten der geklebten Einzelteile (3). Plastikteile in einer milden Waschmittellösung reinigen und an der Luft trocknen, damit der Farbauftrag und die Abziehbilder besser haften. Vor dem Ankleben prüfen ob Teile passen. Klebstoff sparsam auftragen. Chrom und Farbe an den Klebeflächen entfernen. Kleine Teile anstreichen, bevor sie vom Rahmen entfernt werden (4) (5). Farbe gut durchtrocknen lassen, erst dann den Zusammenbau fortsetzen. Jedes Abziehbildmotiv einzeln ausschneiden und ca. 20 Sekunden in warmes Wasser tauchen. Das Motiv an der bezeichneten Stelle vom Papier abschieben und mit Löschpapier andrücken.

NL: OPGELET: Voor de montage eerst goed de handleiding lezen. Elk onderdeel is genummerd (1). Let op de montagevolgorde. Benodigd gereedschap: mes en vijl voor het afkrassen van de onderdelen (2); elastiek, plakband en wasknijpers voor het bij elkaar houden van de gelijmde onderdelen (3). Plastic onderdelen met een zacht afwasmiddel reinigen en vervolgens laten drogen, zodat de verf en de decals beter hechten. Controleer voor het lijmen of de onderdelen passen; lijm dun opbrengen. Chroom en verf van de lijmvlakken verwijderen. Kleine onderdelen verven voordat ze van het raam worden verwijderd (4) (5). Verf goed laten drogen, dan pas verdergaan met de montage. Elke decal afzonderlijk uitsnijden en ca. 20 sec. in warm water dopen. De decal op de aangegeven plaats van het papier schuiven en met vloeipapier aandrukken.

GB: ATTENTION: Read the instructions thoroughly prior to assembly. Each component is numbered (1). Adhere to specified sequence of assembly. Tools required: knife and file for removal of components from frame (2); rubber band, adhesive tape and clothes pegs for clamping components together after applying adhesive (3). Clean plastic components in a mild detergent solution and allow to air-dry so that paint and transfers adhere better. Prior to applying adhesive, check to see whether the components fit together; apply adhesive sparingly. Remove chrome and paint from the contact surfaces. Paint small components before removing them from the frame (4) (5). Allow paint to dry well, and only then continue to assemble. Cut out each transfer individually and immerse in warm water for approx. 20 seconds. Slide transfer off paper and into designated position, then press on with blotting paper.

F: ATTENTION : lisez bien la notice de montage avant de commencer. Chaque pièce est numérotée (1). Respectez l'ordre des opérations. Outils nécessaires : couteau et lime pour ébarber les pièces (2); élastiques, ruban adhésif et pinces à linge pour maintenir les pièces collées (3). Nettoyez les pièces en matière plastique dans une solution douce de produit de lavage et faites-les sécher à l'air afin que la peinture et les décalcomanies tiennent mieux. Avant de mettre la colle, vérifiez si les pièces s'adaptent bien les unes aux autres; mettez peu de colle. Enlevez le chrome et la peinture des surfaces de collage. Peignez les petites pièces avant de les détacher de la grappe (4)(5). Laissez bien sécher la peinture avant de poursuivre l'assemblage. Découpez chaque décalcomanie séparément et plongez-la dans de l'eau chaude pendant 20 secondes environ. A l'endroit marqué, faites glisser le motif pour le séparer du papier et pressez-le sur emplacement avec du papier buvard.

E: ¡Atención! Antes de comenzar con el ensamblaje, leer detenidamente las instrucciones. Cada pieza va numerada (1). Tenga en cuenta el orden de operaciones del ensamblaje. Herramientas necesarias: Cuchillo y lima para desbarbar las piezas (2). Cintas de goma, cinta adhesiva y pinzas de ropa para sujetar las piezas pegadas (3). Lavar las piezas de plástico en una solución de detergente suave y dejar que se sequen al aire para mejorar así la adhesión de la pintura y de las calcomanías. Antes de aplicar el pegamento comprobar si las piezas quedan correctamente adaptadas. Aplicar el pegamento sin excederse. Alejar de las superficies de pegado el cromado y la pintura. Pintar las piezas pequeñas antes de desprenderlas de su sujeción (4) (5). Antes de proseguir con el ensamblaje, dejar que se seque bien la pintura. Recortar las calcomanías una por una y sumergirlas durante unos 20 segundos en agua caliente. Deslizar del papel la calcomanía en el lugar adecuado y apretarla colocando encima de ella papel secante.

I: ATTENZIONE: Prima dell'assemblaggio leggere attentamente le istruzioni di montaggio. Ogni pezzo è numerato (1). Tener presente la successione delle fasi di assemblaggio. Attrezzi necessari: coltello e lima per togliere la sbavatura dai pezzi (2), nastro adesivo e mollette da bucato per tenere insieme i pezzi singoli dopo averli incollati (3). Lavare i particolari in plastica con un detergente delicato e lasciarli asciugare all'aria, per una migliore adesione dello strato di colore e della figura decalcabile. Prima di incollare, verificare che i pezzi si abbinino bene tra di loro; applicare il collante con parsimonia. Togliere cromo e colore dalle superfici da incollare. Dipingere i piccoli accessori sul supporto prima di rimuoverli (4) (5). Far seccare bene la vernice prima di proseguire con l'assemblaggio. Ritagliare singolarmente ogni figura ed immergerla in acqua tiepida per 20 secondi circa. Applicare il motivo nella posizione segnata e tamponarlo con carta assorbente.

S: OBS: Läs instruktionerna noga igenom innan du sätter modellen samman. Varenda detalj är numrerad (1). Var noga med att följa den angivna ordningen. Verktyg, som du kommer att behöva: kniv och fil för att skrapa detaljerna rena (2), gummiringar, tejp och klädnypor för att hålla samman de limmade detaljerna (3). Rengör plastdetaljerna i en mild tvättmedelslösning och torka dem i luften för att lack och dekaler skall hålla bättre. Kolla, om detaljerna passar ihop innan du klistrar dem och använd limmet sparsamt. Avlägsna krom och lack från ytorna, som kommer att limmas ihop. Måla de små detaljerna innan du avlägsnar dem från ramen (4) (5). Låt lacket riktigt torka igenom innan du fortsätter med sammansättningen. Skär av varje dekalmotiv enskilt och doppa det i varmt vatten i ca 20 sekunder. Flytta motivet bort från pappret genom att trycka vid det angivna stället och tryck fast med läskpapper.

DK: BEMÆRK: Inden sammensætningen begyndes, skal byggevejledningen læses godt igennem. Hver del er nummereret (1). Rækkefølgen af monteringstrinnene skal overholdes. Nødvendigt værktøj: Kniv og fil til afgratning af delene (2); gummibånd, tape og tøjklemmer til at holde de klæbede enkeltdele sammen. Plastikdelene renses i en mild sæbeopløsning og lufttørres så malingen og overføringsbillederne bedre kan hæfte. Inden påføringen kontrolleres om delene passer; limen påføres sparsommeligt. Krom og farve fjernes fra klæbefladerne. De små dele males inden de fjernes fra rammen (4) (5). Lad farven tørre godt inden sammensætningen fortsættes. Overføringsbillederne motiver skæres ud enkeltvis og dyppes ca. 20 sek. i varmt vand. Skub motivet fra papiret og tryk det fast med trækpapir.

GR: ΠΡΟΣΟΧΗ: Πριν τη συναρμολόγηση, διαβάστε καλά τις οδηγίες. Κάθε εξάρτημα είναι αριθμημένο (1). Προσέξτε τη σειρά "των βημάτων" συναρμολόγησης. Απαιτούμενα εργαλεία: μαχαίρι και λίμα για τη λείανση των εξαρτημάτων (2), λαστιχένια ταινία, κολλητική ταινία και μανταλάκια για τη συγκράτηση των κολλημένων μεμονωμένων εξαρτημάτων (3). Καθαρίστε τα πλαστικά εξαρτήματα μέσα σε ένα "μαλακό" καθαριστικό διάλυμα και στεγνώστε τα στον αέρα, ώστε να υπάρξει καλύτερη πρόσφυση του χρώματος και των χαλκομανιών. Πριν το κόλλημα, ελέγξτε αν ταιριάζουν μεταξύ τους τα εξαρτήματα. Επαλείψτε οικονομικά την κόλλα. Απομακρύνετε από τις επιφάνειες επικόλλησης, χρώμιο και βαφή. Βάψτε τα μικρά εξαρτήματα, πριν απομακρυνθούν από το πλαίσιο (4) (5). Αφήστε να στεγνώσουν καλά τα χρώματα και ύστερα συνεχίστε τη συναρμολόγηση. Κόψτε ξεχωριστά το κάθε μοτίβο των χαλκομανιών και βουτήξτε το σε ζεστό νερό για περ. 20 δευτερόλεπτα. Απομακρύνετε το μοτίβο από το χαρτί, στο σημαδεμένο σημείο και πιέστε το με το στουπόχαρτο.

N: OBS! Les nøye igjennom monteringsanvisningen før sammenbyggingen. Hver del er nummerert (1). Følg rekkefølgen på monteringstrinnene. Nødvendig verktøy: Kniv og fil for fjerning av grader på delene (2), gummibånd, tape og klesklyper for å holde sammen de limede enkeltdelene (3). Rengjør plastdelene i mildt såpevann og la dem lufttørke, slik at fargen og bildene sitter bedre. Før påføringen må det kontrolleres om delene passer. Ta på litt lim. Fjern krom og farge på klebeflatene. Mal de små delene før de fjernes fra rammen (4) (5). La fargene tørke godt før sammenmonteringen fortsettes. Skjær ut hvert av motivene for seg og legg dem i varmt vann i ca. 20 sekunder. Skyv motivet fra papiret på det merkede stedet og trykk på med trekkpapir.

P: ATENÇÃO: Antes de iniciar a montagem leia atentamente o manual de construção. Todas as partes componentes são numeradas (1). Atender para a sequência das etapas de montagem. Ferramentas necessárias: Faca e lixa para aparar a rebarba das peças (2), elástico, fita adesiva e molas de roupa para sustentar as peças (3) durante a colagem. As peças de matéria plástica devem ser limpas numa solução fraca de detergente e secas ao ar, de forma que o desenho de tinta e os decalques tenham uma boa adesão. Antes de colar, verificar se as peças encaixam; utilizar a cola em pequena quantidade. Eliminar o cromado e a tinta das superfícies a serem coladas. Não passar cola nas peças que ainda se encontram fixas na grade de matéria plástica. Pintar as peças pequenas antes de retirá-las da grade (4) (5). Deixar a tinta secar completamente para depois continuar com a montagem. Cortar separadamente cada um dos decalques e mergulhá-los em água morna durante aproximadamente 20 segundos. Decalcar os motivos do papel na posição indicada e secar com mata-borrão.

FIN: HUOMIO: Lue rakennusohjeet huolellisesti ennen kokoonpanoa. Jokainen osa on numeroitu (1). Huomioi eri vaiheiden asennusjärjestys. Tarvittavat työkalut: Veitsi ja viila osien yläpuolisten purseiden poistamiseen (2); kuminauha, teippi ja pyykkipoikia yhteenliimattujen osien pitämiseksi paikallaan (3). Puhdista muoviosat miedolla pesuaineliuoksella ja anna niiden kuivua ilmassa, jotta maali ja siirtokuvat tarttuvat niihin paremmin. Tarkasta ennen liimausta, että osat sopivat toisiinsa; levitä liimaa säästeliäästi. Poista kromaus ja maali liimapinnoilta. Maalaa pienet osat ennen kuin irrotat ne pidikkeestä (4) (5). Anna maalin kuivua kunnolla ennen kuin jatkat kokoonpanoa. Leikkaa jokainen siirtokuva erikseen irti ja upota lämpimään veteen n. 20 sekunniksi. Irrota kuvio paperilta merkityssä kohdassa ja painele imupaperi kuvion päälle.

Read before you start!

RUS: Внимание: Перед сборкой хорошо прочитать руководство по монтажу. Каждая деталь пронумеро-вана (1). Соблюдать последовательность монтажа. Необходимые рабочие инструменты: нож и напиль-ник для зачистки деталей (2); резиновая лента, клейкая лента и зажимы для сушки белья для прижи-мания склеиваемых отдельных деталей (3). Детали из пластика очистить в растворе мягкого моющего средства и высушить на воздухе для того, чтобы краска и переводные картинки лучше прилипали. Перед приклеиванием проверить, подходят ли детали; клей наносить экономно. Хром и краску удалить с поверхностей склеивания. Небольшие детали покрасить перед тем, как они будут удалены из рамок (4) (5). Краску необходимо хорошо просушить, только после этого продолжать сборку. Каждую соответствующую переводную картинку отдельно вырезать и примерно на 20 секунд окунуть в теплую воду. На обозначенном месте картинку отделить от бумаги и прижать промокательной бумагой.

PL: UWAGA: Przed składaniem przeczytać dokładnie instrukcję montażu. Każda część jest ponu-merowana (1). Zwrócić uwagę na kolejność przeprowadzania poszczególnych punktów montażowych. Potrzebne narzędzia: nóż oraz pilnik do usunięcia zadziorów z poszczególnych elementów (2); taśma gumowa, taśma klejąca, klamerki do bielizny dla przytrzymania sklejonych elementów (3). Wymyć plastykowe części w wodzie z delikatnym środkiem myjącym oraz osuszyć na powietrzu, aby zapewnić lepszą przyczepność farby oraz kalkomanii. Sprawdzić przed przyklejeniem, czy dane elementy pasują do siebie; nanosić klej oszczędnie. Usunąć chrom oraz farbę z powierzchni przeznaczonych do klejenia. Małe elementy pomalować jeszcze przed wyciętem z ramki (4) (5). Farbę dobrze wysuszyć, dopiero potem kontynuować składanie części. Wyciąć pojedynczo każdy z motywów kalkomanii i zanurzyć na 20 sekund w ciepłej wodzie. Ściągnąć motyw z papieru na oznaczone miejsce i docisnąć bibułą.

TR: DİKKAT: Model yapımına başlamadan önce açıklamaları dikkatlice okuyunuz. Modelde kullanılan her parçaya bir numara verilmiştir(1). Montaj yapım sırasına dikkat ediniz. Gerekli aletler: Parçaları bağlı bulundukları çerçeveden çıkarmak için makat bıçağı ve çapaklarını almak için eğe(2). Yapıştırıp sürdükten sonra parçaların yapışması için bir arada tutmaya yarayan paket lastiği, selo teyp ve çamaşır mandalı(3). Boyanın ve çıkartmaların daha iyi yapışması ve kalıcı olması için plastik parçaları deterjanlı suda temizleyip odada kurumaya bırakınız. Yapıştırıcı sürmeden önce parçaların karşılıklı olarak birbirlerine tam uyup uymadığını kontrol ediniz, yapıştırıcıyı az miktarda kullanınız. Yapışma yüzeylerde boya kalıntısı ve krom varsa temizleyiniz. Yapışkanı idareli kullanınız. Küçük parçaları bağlı bulundukları çerçeveden çıkartmadan önce boyayınız (4) & (5). Boya iyice kuruduktan sonra montaja devam ediniz. Her çıkartmayı önce kağıdı ile birlikte kesiniz ve ılık suda 20 saniye kadar bekletiniz. Çıkartmayı model üzerinde yapıştıracağınız yüzeye koyunuz, üzerinden kurutma kağıdı ile hafifçe bastırırken çıkartmanın altındaki kağıdı yavaşça çekiniz.

CZ: POZOR: Před sestavením montážního návodu důkladně pročíst. Každý díl je očíslován (1). Dbejte na pořadí montážních kroků. Potřebné nástroje: Nůž a pilník k odstranění výronků na dílech (2); pryžová páska, lepicí páska a kolíčky na prádlo pro přidržování lepených jednotlivých dílů (3). Díly z plastické hmoty vyčistit v roztoku jemného pracího prostředku a nechat vyschnout na vzduchu, za účelem zajištění lepší přilnavosti barevného nátěru a obtisků. Před nalepením zkontrolovat, zda díly lícují; lepidlo nanášet úsporně. Chróm a barvu na lepených plochách odstranit. Malé díly natřít před jejich odstraněním z rámu (4) (5). Barvy nechat dobře proschnout, teprve potom pokračovat v sestavení. Každý motiv obtisku jednotlivě vyříznout a ponořit do teplé vody na dobu přibližně 20 sekund. Motiv na označeném místě z papíru odsunout a přitlačit pomocí savého papíru.

H: FIGYELEM: Az összeállítás előtt az építési útmutatót alaposan át kell olvasni. Minden alkatrész számmal látható el (1). A szerelési lépések sorrendjére ügyelni kell. Szükséges szerszámok: kés és reszelő az alkatrészek sorjátlanításához (2); gumiszalag, ragasztószalag és ruhacsipesz az összeragasztott alkatrészek megtartásához (3). A műanyag alkatrészeket úgy mosószeres oldatban kell tisztítani és a levegőn kell megszárítani, hogy a festékbevonat és a matricák jobban tapadjanak. A ferragasztás előtt ellenőrizni kell, hogy az alkatrészek összeillenek-e; a ragasztóanyagot takarékosan kell felhordani. A krómot és festéket a ragasztási felületekről el kell távolítani. A kisméretű alkatrészeket a keretből történő eltávolítás előtt be kell festeni (4) (5). A festékeket hagyni kell jól megszáradni, az összeszerelést csak azután szabad folytatni. Minden matrica-motívumot egyesével kell kivágni és kb. 20 másodpercre meleg vízbe kell áztatni. A motívumot a megjelölt helyen a papírról lecsúsztatni és itatóspapírral felnyomni.

SLO: OPOZORILO: Pred pričetkom sestavljanja preberi navodila za uporabo. Vsak del je označen (1). Pri sestavljanju upoštevaj navodila po točkah. Potrebno orodje: nožek in pilica za očevanje delov (2), elastika, lepilni trak in kljukice za perilo za držanje zlepljenih delov (3). Plastične dele očisti z blagim praškom in posuši da se bolj barve in nalepke boljše primejo. Pred lepljenjem obvezno preveri, če se deli pravilno prilegajo. Previdno nanesi lepilo. Iz površin, na katere nanašaš lepilo, najprej odstrani krom in barvo. Manjše dele pobarvaj preden jih odstraniš iz okvirja (4)(5). Barva naj se dobro posuši preden nadaljuješ s sestavljanjem. Vsako nalepko izreži in potopi v toplo vodo (cca. 20 sekund), jo odstrani iz papirja, položi na odgovarjajoče mesto in pritisni s pivnikom.

SK: POZOR: Pred začatím stavby si pozorne preštudujte stavebný návod. Každý diel je očíslovaný (1). Dbajte na poradie montážnych krokov. Potrebné nástroje: Nôž a pilník na oddelenie dielov z rámčeka a ich začistenie (2), gumičky do vlasov, lepiaca páska štipce na prádlo, pre pridržiavanie jednotlivých lepených dielov (3). Diely z plastu odmastiť vlažným roztokom čistiaceho prostriedku (saponátu) a nechať uschnúť na vzduchu za účelom lepšej priľnavosti lepidla, farieb a nálepiek. Pred lepením skontrolovať, či diely lícujú. Lepidlo nanášať úsporne. Chróm a farbu na lepených miestach opatrne odstrániť. Malé diely nafarbiť ešte pred ich odobratím z rámčeka (4) (5). Farby nechať dobre zaschnúť, až potom pokračovať v zostavovaní. Každú nálepku vystrihnúť jednotlivo a ponoriť do vlažnej vody približne na 20 sekúnd. Nálepku na príslušnom mieste modelu presunúť z nosného papiera a zľahka pritlačiť savým papierom.

RO: ATENTIE!CITITI INSTRUCTIUNILE CU ATENTIE INAINTE DE ASAMBLARE. FIECARE COMPONENTA ESTE NUMEROTATA. ASAMBLATI IN ORDINEA INDICATA PE SCHEMA. PIESELE SE DESPRIND DE PE RAMA CU UN CUTTER.BAVURILE SE INLATURA CU O PILA FINA. CURATATI PIESELE CARE SE IMBINA DE GRASIMI,URME DE VOPSEA SU CURATATI CU O SOLUTIE DE DETERGENT. VOPSITI PIESELE MICI INAINTE DE DESPRINDEREA DE PE RAMA. LASATI VOPSEAUA SA SE USUCE BINE SI NUMAI APOI CONTINUATI ASAMBLAREA. TAIATI FIECARE TRANSFER INDIVIDUAL SI IMERSATI IN APA CALDA CCA 20 SEC. TRANSFERATI IN POZITIA DORITA APOI APASATI CU O HARTIE. FOLOSITI NUMAI ADEZIVI SI VOPSELE REVELL.

BG: ВНИМАНИЕ! Следвайте указаната схема. Всяка част е номерирана. Спазвай те последователността на етапите на сглобяване его. Необходими инструменти: нож и пила за отстраняване или и засилване на отделните части; гумена лента, лепкопласт и щипки за пране за да задържите заедно съединените части след залепването им. Пластмасовите елементи да се почистват в лек разтвор от вода и перилен препарат, да се изплакнат и да се оставят да изсъхнат, за да се постигне по-добро слепване на боята иливаденката. Нанесете боята върху малките части преди да ги от делите от шаблона. Оставете боята да изсъхне преди да продължите със сглобяването. Преди нанасяне на лепилото изстържете боята от повърхностите за слепване. Преди залепване проверете дали частите пасват идеално. Нанесете малко лепило. Изрежете по отделно всяка една ваденка и я потопете в топла вода за около 20 секунди. Отлепете ваденката от указаното място на картинката и я попийте леко с попивателна хартия.

1 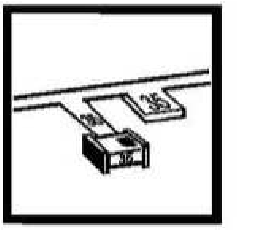
2 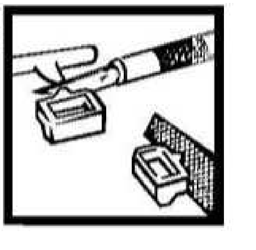
3 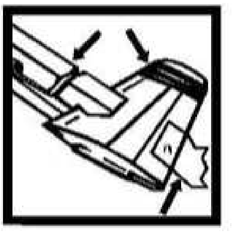
4 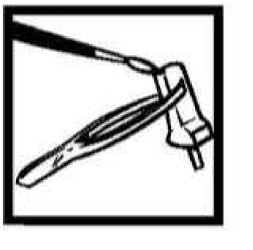
5

Benötigte Farben / Used Colors

Benötigte Farben Required colours	Peintures nécessaires Benodigde kleuren	Pinturas necesarias Tintas necessárias	Colori necessari Använda färger	Tarvittavat värit Du trenger følgende farger	Nødvendige farger Необходимые краски	Potrzebne kolory Απαιτούμενα χρώματα	Gerekli renkler Potřebné barvy	Szükséges színek Potrebne barve

A

Dunkelgrün, matt 39
Dark green, matt
Vert foncé, mat
Donkergroen, mat
Verde oscuro, mate
Verde-escuro, mate
Verde scuro, opaco
Mörkgrön, matt
Tummanvihreä, matta
Mørkegrøn, mat
Mørkegrøn, matt
Тёмно-зеленый, матовый
Ciemnozielony, matowy
Πράσινο σκούρο, ματ
Koyu yeşil, mat
Sötétzöld, matt
Tmavomodrá, matná
Temnozelena, brez leska

B

sand, matt 16
sandy yellow, matt
couleur de sable, mat
zandkleur, mat
sand, mate
sand, fosco
sabbia, opaco
sand, matt
hiekka, himmeä
sand, mat
sand, matt
песочный, матовый
piaskowy, matowy
χρώμα άμμου, ματ
kum rengi, mat
písková, matná
homokszínű, matt
pesek, mat

C

schwarz, matt 8
black, matt
noir, mat
zwart, mat
negro, mate
preto, fosco
nero, opaco
svart, matt
musta, kiinnitä
sort, mat
sort, matt
черный, матовый
czarny, matowy
μαύρο, ματ
siyah, mat
černá, matná
tekete, matt
črna, mat

D

Afrikabraun, matt 17
Africa brown, matt
Brun Afrique, mat
Afrikabruin, mat
Marrón africano, mate
Castanho-africano, mate
Bruno africano, opaco
Afrikabrun, matt
Afrikanruskea, matta
Afrikabrun, mat
Afrika-brun, matt
Африканско-коричневый, матовый
Brąz afrykański, matowy
Καφέ Αφρικής, ματ
Afrika kahverengisi, mat
Afrikabama, matt
Africká hnědá, matná
Afrikkorjava, brez leska

E

anthrazit, matt 9
anthracite grey, matt
anthracite, mat
antraciet, mat
antracita, mate
antracite, fosco
antracite, opaco
antracit, matt
antasiitti, kiinnitä
kullgrå, mat
antasitt, matt
антрацит, матовый
antracyt, matowy
ανθρακί, ματ
antrasit, mat
antracit, matná
antracit, matt
tamno siva, mat

F

holzbraun, seidenmatt 382
wood brown, silky-matt
brun bois, satiné mat
houtbruin, zijdemat
marrón madera, mate seda
castanho madeira, fosco sedoso
marrone legno, opaco seta
tobrun, sidenmatt
puunruskea, silkinhimmeä
torbrun, silkemat
tobrun, silkematt
древесно-коричнев., шелк.-матовый
drewnobrązowy, jedwabisto-matowy
καφέ ξύλου, μεταξωτό ματ
odun kahverengisi, ipek mat
hnědá barva dřeva, hedvábně mat
tabana, sekyenmat
drevo plava, svila mat

G

eisen, metallic 91
steel, metallic
colore fer, métalique
ijzerkleurig, metallic
hierro, metalizado
ferro, metálico
ferro, metallico
jäänkg, metallic
teräksenhäinen, metallikiilto
jern, metallisk
jern, metallic
стальной, металлик
żelazo, metaliczny
σιδήρου, μεταλλικό
demir, metalik
železná, metalizo
vas, metál
železna, metalik

H

schwarz, seidenmatt 302
black, silky-matt
noir, satiné mat
zwart, zijdemat
negro, mate seda
preto, fosco sedoso
nero, opaco seta
svart, sidenmatt
musta, silkinhimmeä
sort, silkemat
sort, silkematt
черный, шелково-матовый
czarny, jedwabisto-matowy
μαύρο, μεταξωτό ματ
siyah, ipek mat
černá, hedvábně matná
tekete, selyemmatt
črna, svila mat

I

laubgrün, seidenmatt 364
leaf green, silky-matt
vert feuille, satiné mat
bladgroen, zijdemat
verde follaje, mate seda
verde gaio, fosco sedoso
verde foglia, opaco seta
lövgrön, sidenmatt
lehdenvihreä, silkinhimmeä
løvgrøn, silkemat
løvgrøn, silkematt
листово-зеленый, шелк.-матовый
zielony liściasty, jedwabisto-matowy
πράσινο φυλλωμάτων, ματ, ματ
yaprak yeşili, ipek mat
zelená jako listí, hedvábně matná
lombzöld, selyemmatt
list zelena, svila mat

J

rot, klar 731
red, clear
rouge, clair
rood, helder
rojo, claro
vermelho, claro
rosso, chiaro
röd, klar
punainen, kirkas
rød
rød
красный
czerwień
κόκκινο, διαυγές
kırmızı, şeffaf
červená, čirá
piros, átlátszó
rdeča, jasna

K

silber, metallic 90
silver, metallic
argent, métalique
zilver, metallic
plata, metalizado
prata, metálico
argento, metallico
silver, metallic
hopea, metallikiilto
sølv, metallisk
sølv, metallic
серебряный, металлик
srebro, metaliczny
ασημί, μεταλλικό
gümüş, metalik
stříbrná, metalizo
ezüst, metáll
srebrna, metalik

Dieser Bausatz wurde in mehrfachen Qualitäts- und Gewichtskontrollen auf Vollständigkeit überprüft. Reklamationen können nur bearbeitet werden, wenn die **Bauanleitung**, das aus der Kartonage herausgeschnittene **EAN-Strichcode-Feld** und der **Kassenbon** eingeschickt werden. Bitte haben Sie Verständnis dafür, dass wir nur Gewährleistung bei aktuellen Artikeln übernehmen können, die im Zeitraum der letzten 24 Monate erworben worden sind. **Unfrei eingesandte Reklamationssendungen werden von uns nicht angenommen!**
„Einzelteile für Umbauten können gegen Vorkasse erworben werden". Unsere Adresse: Revell GmbH, Abteilung X, Henschelstr. 20-30, 32257 Bünde. Dieser Direktservice gilt für die Länder: Deutschland, Benelux, Österreich, Frankreich, Großbritannien. Reklamationen aus den übrigen Ländern werden über die jeweiligen Distributeure abgewickelt. Bitte kontakten Sie Ihren Händler.

This Model Kit has been subject to extensive quality and weight checks during the manufacturing process to ensure it leaves our warehouse in perfect condition. We are only able to process applications for missing parts if the following procedure is followed. In all cases the following will be required before we are able to process any request: Original receipt (proof of purchase) original instruction sheets (will be returned) and the bar code cut out of the box. We may not be able to process requests for products that have been discontinued for more than 24 months. Products that are returned directly to us without prior authorisation by a company representative will not be accepted and returned to sender. Replacement parts for conversion or spares will continue to be available however they will incur a handling charge. Please write to: Department X Revell GmbH, Henschelstr. 20-30, 32257 Buende.
This direct Service is only available in the following markets: Germany, Benelux, Austria, France & Great Britain, Revell GmbH, Orchard Mews, 18c High Street, Tring, Herts., HP23 5AH, Great Britain.
For all other markets please contact your local dealer or distributer directly.

Afin de vous donner entière satisfaction et pour nous assurer que tous les éléments nécessaires au montage de votre maquette sont présents dans la boîte, cet article a subi dans son intégralité divers contrôles qualitatifs ainsi que des contrôle de poids.
Si toutefois vous deviez nous faire part de certaines réclamations, nous vous prions de bien vouloir vous adresser à votre revendeur habituel, muni de la notice de montage, du code EAN découpé sur la boîte, ainsi que de votre ticket de caisse.
Le SAV ne sera assuré que pour les articles ayant été acquis depuis moins de 24 mois.
Les pièces de rechange utilisées pour la transformation de maquettes pourront être obtenues en pré-paiement. Dans le cas où vous n'obtiendriez pas satisfaction, vous pouvez vous adresser directement à notre service SAV à l'adresse suivante: REVELL GmbH, Abteilung X, Henschelstraße 20-30, D-32257 Bünde ou Revell GmbH, 14 B, rue du Chapeau Rouge, F-21000 Dijon, France.
Pour tous les autres marchés, merci de prendre contact avec votre detaillant ou distributeur.

Deze bouwdoos werd verscheidene maten volledig gecontroleerd op kwaliteit en gewicht. Klachten kunnen slechts in behandeling worden genomen indien de bouwhandleiding, de uit de doos geknipte EAN - streepjescode en de kassabon zijn meegezonden. Wij vragen om uw begrip dat wij alleen garantie kunnen geven voor huidige artikelen die binnen een periode van de laatste 24 maanden zijn gekocht. Onvolledig ingezonden klachten kunnen niet in behandeling worden genomen. Onderdelen voor ombouw kunnen tegen vooruitbetaling gekocht worden.
Ons adres is: Revell GmbH, Afdeling X, Henschelstrasse 20-30, 32257 Bünde, Duitsland.
Deze directe service geldt alleen voor de volgende landen: Duitsland, Benelux, Oostenrijk, Frankrijk, Groot Brittannie.
Klachten afkomstig uit overige landen worden via de eventuele locale vertegenwoordigers van Revell afgewikkeld. Wij verzoeken U contact op te nemen met uw winkelier.

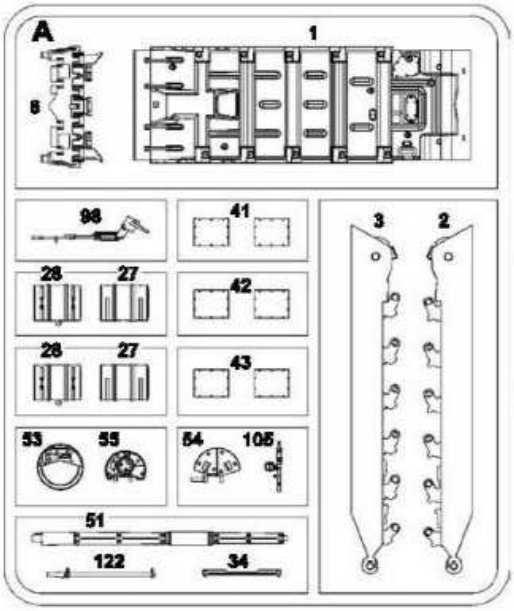
A
1
6
98
41
28
27
42
28
27
43
53
55
54
105
51
122
34
3
2

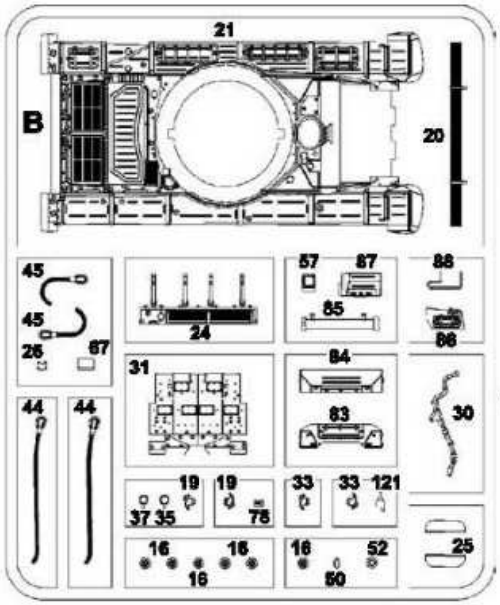
B
21
20
45
45
26
67
24
57
87
85
88
86
31
84
83
30
44
44
19
19
37 35
78
33
33
121
16
16
16
16
52
50
25

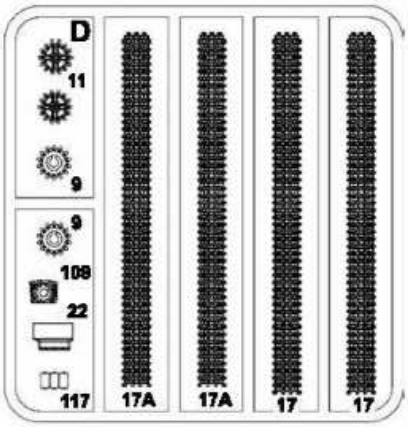
D
11
9
9
109
22
117
17A
17A
17
17

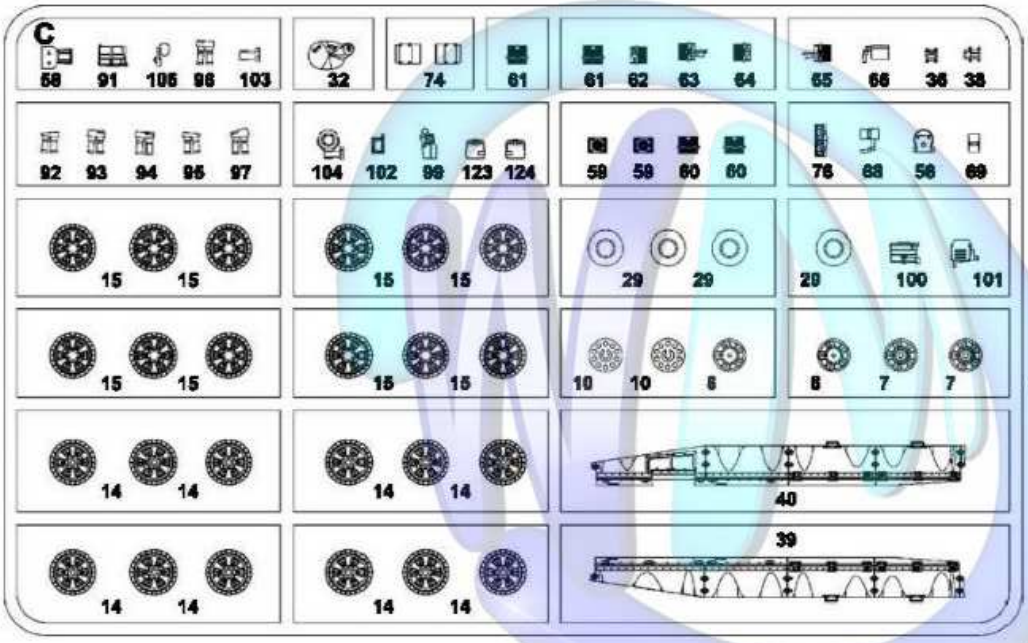
C
58
91
105
96
103
32
74
61
61
62
63
64
65
66
36
38
92
93
94
95
97
104
102
99
123
124
59
59
60
60
76
68
56
69
15
15
15
15
29
29
29
100
101
15
15
15
15
10
10
6
6
7
7
14
14
14
14
40
14
14
14
14
39

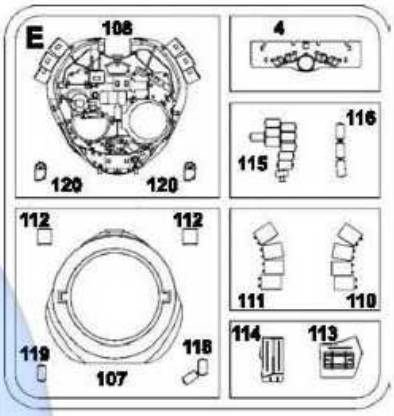
E
108
120
120
4
116
115
112
112
119
107
118
111
110
114
113

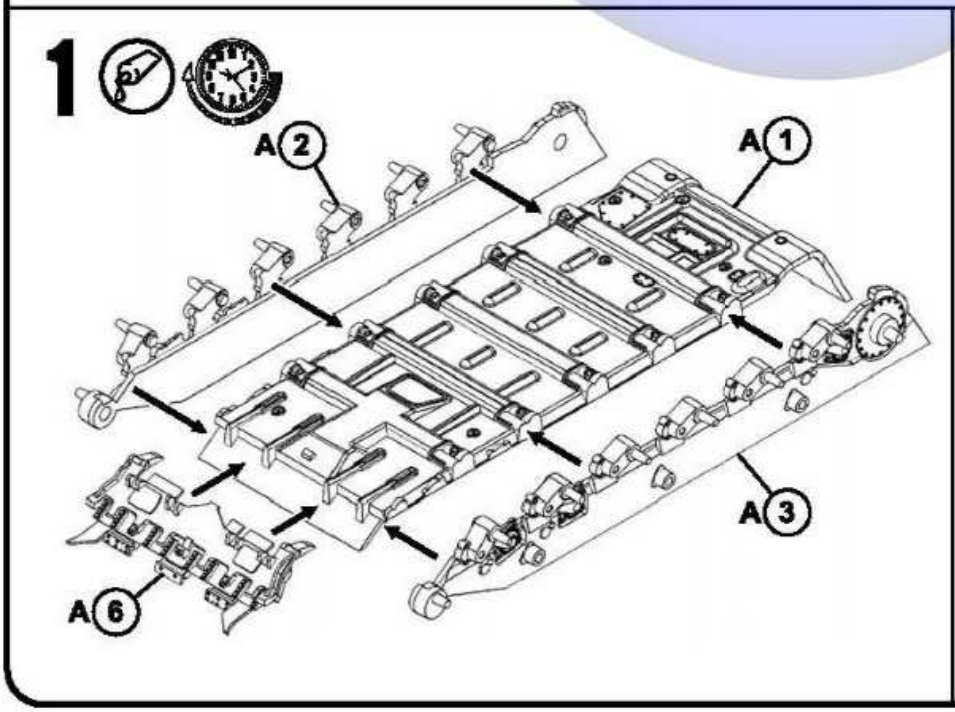
1
A 2
A 1
A 3
A 6

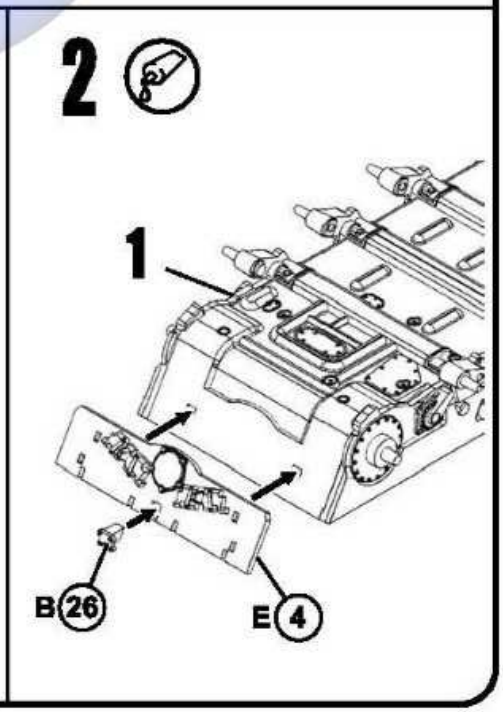
2
1
B 26
E 4

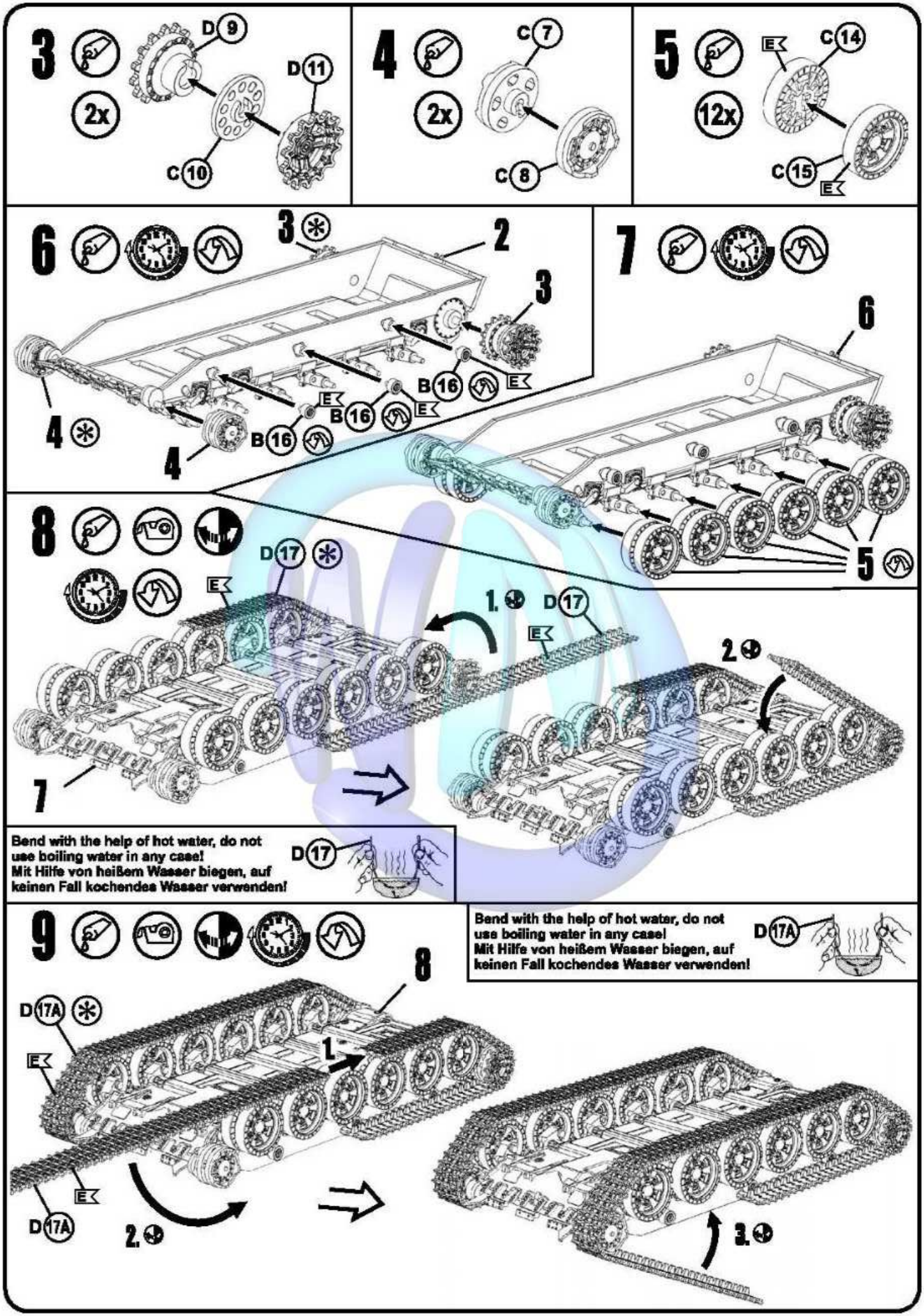
3
2x
D 9
D 11
C 10
4
2x
C 7
C 8
5
12x
E
C 14
C 15
E
6
3
2
3
B 16
E
E
B 16
E
4
B 16
4
7
6
5
8
D 17
E
1.
D 17
E
2.
7
Bend with the help of hot water, do not use boiling water in any case!
Mit Hilfe von heißem Wasser biegen, auf keinen Fall kochendes Wasser verwenden!
D 17
9
Bend with the help of hot water, do not use boiling water in any case!
Mit Hilfe von heißem Wasser biegen, auf keinen Fall kochendes Wasser verwenden!
D 17A
8
D 17A
E
1.
E
D 17A
2.
3.

10

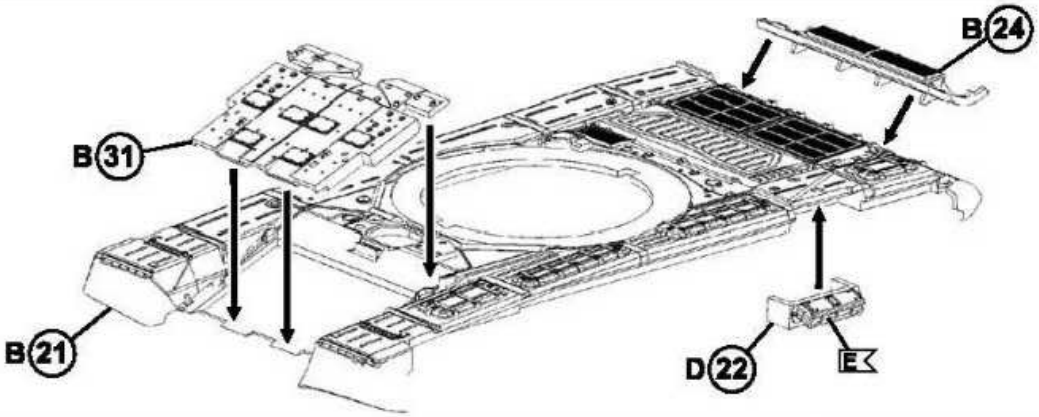

11

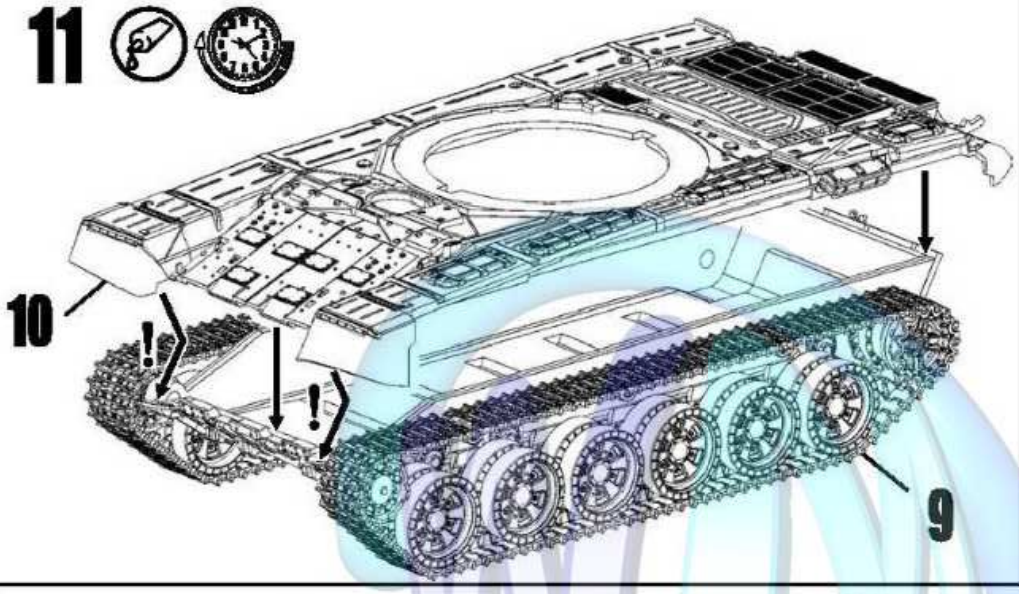

12

2x

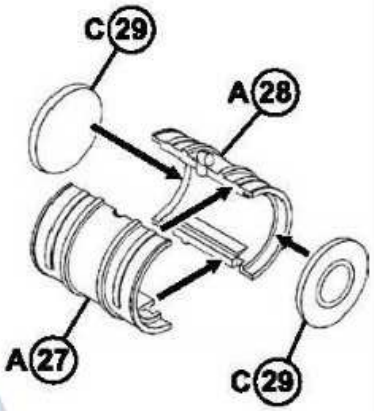

13

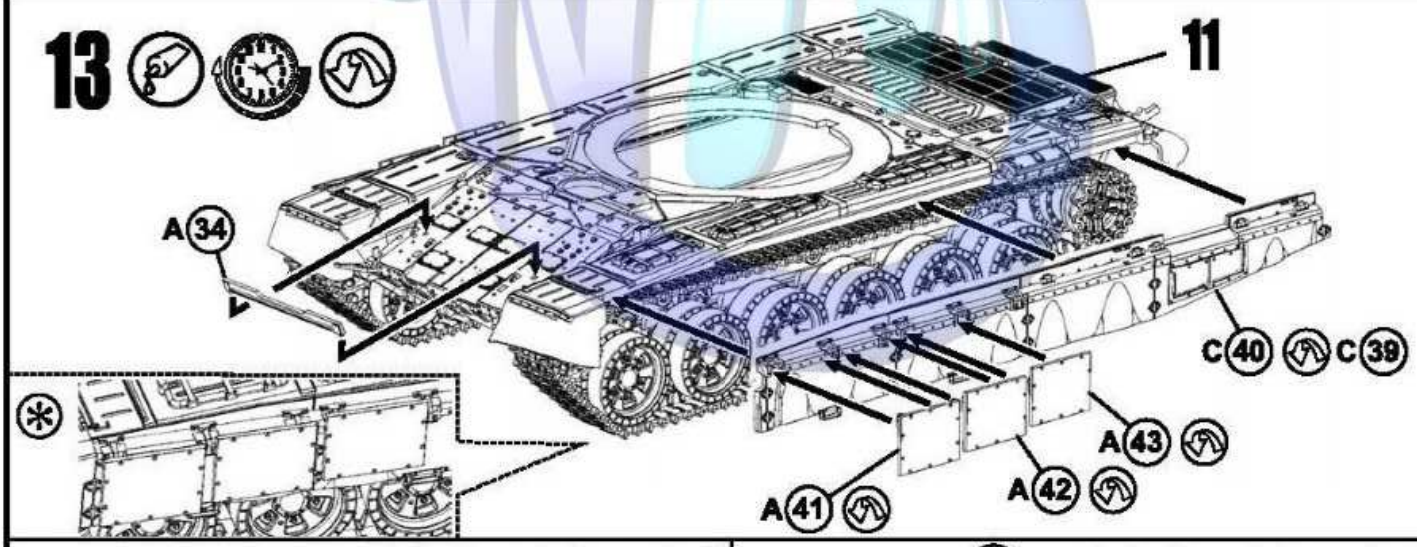

14

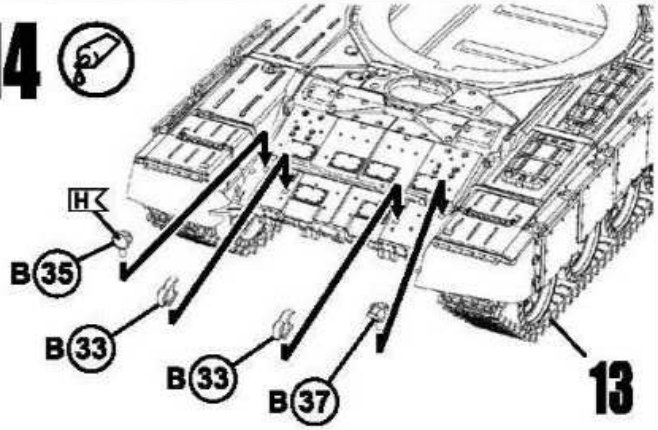

15

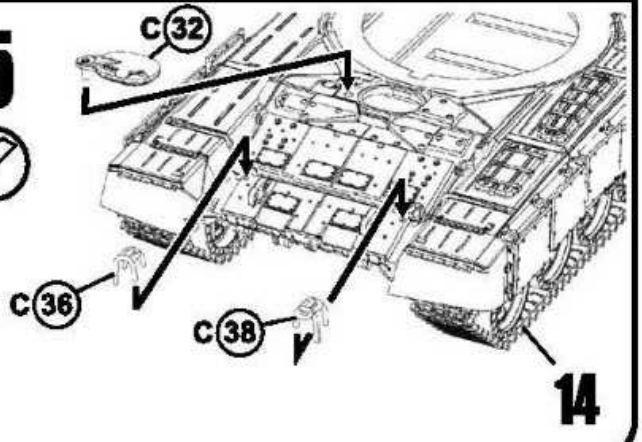

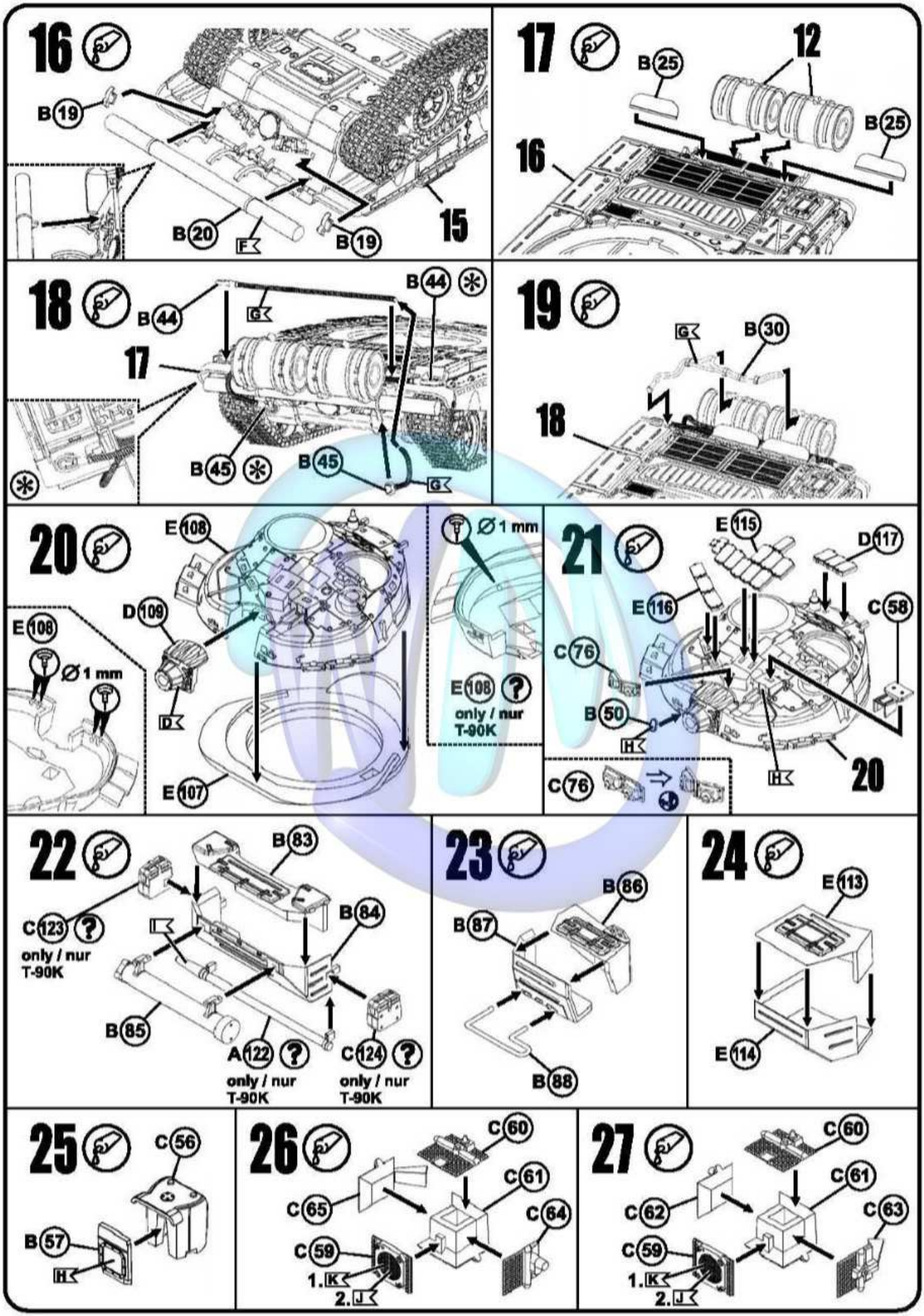
16
B 19
B 20
F
B 19
15
17
B 25
12
B 25
16
18
B 44
G
B 44
17
B 45
B 45
G
19
G
B 30
18
20
E 108
D 109
E 108
Ø 1 mm
D
E 107
Ø 1 mm
E 108
only / nur
T-90K
21
E 115
D 117
E 116
C 58
C 76
B 50
H
H
20
C 76
22
B 83
C 123
only / nur
T-90K
B 84
B 85
A 122
only / nur
T-90K
C 124
only / nur
T-90K
23
B 86
B 87
B 88
24
E 113
E 114
25
C 56
B 57
H
26
C 60
C 61
C 65
C 64
C 59
1. K
2. J
27
C 60
C 61
C 62
C 63
C 59
1. K
2. J

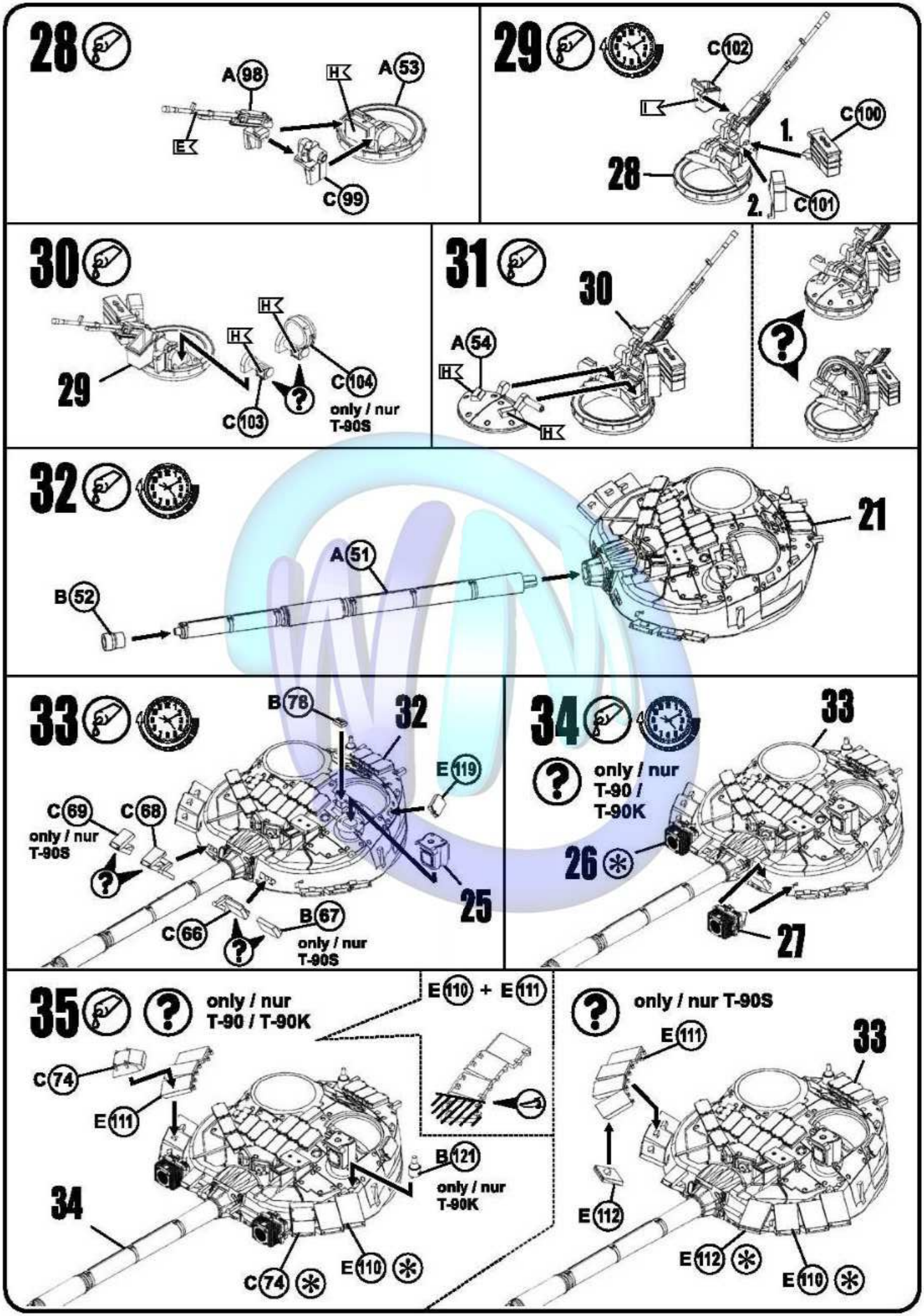
28
A 98
A 53
H
E
C 99
29
C 102
I
C 100
1.
28
2.
C 101
30
H
H
29
C 104
only / nur
T-90S
C 103
31
30
A 54
H
H
32
21
A 51
B 52
33
B 78
32
E 119
C 69
C 68
only / nur
T-90S
25
C 66
B 67
only / nur
T-90S
34
33
only / nur
T-90 /
T-90K
26
27
35
only / nur
T-90 / T-90K
E 110 + E 111
C 74
E 111
B 121
only / nur
T-90K
34
C 74
E 110
only / nur T-90S
E 111
33
E 112
E 112
E 110

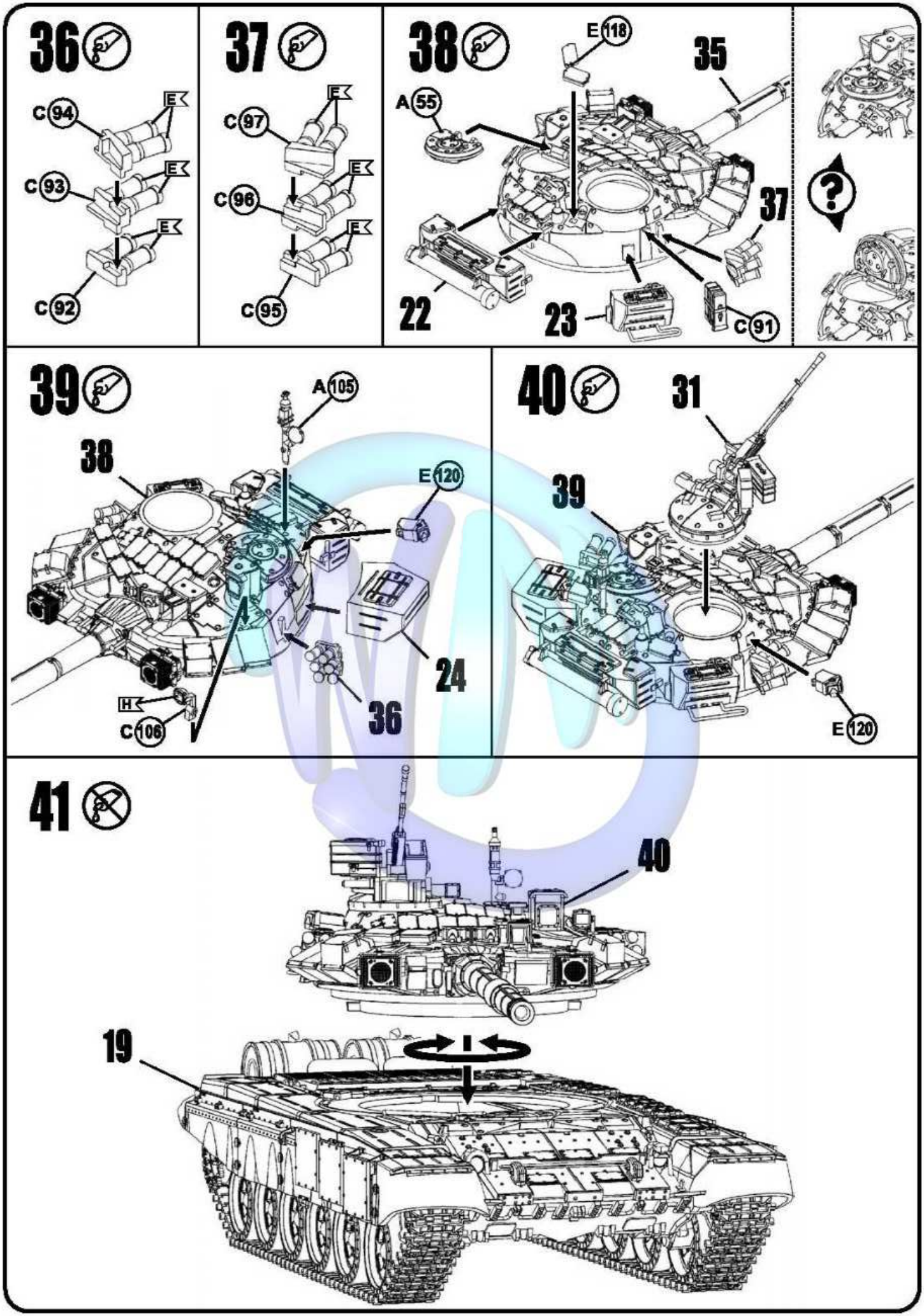
36
C 94
E
C 93
E
E
C 92
37
C 97
E
C 96
E
E
C 95
38
E 118
35
A 55
37
22
23
C 91
39
A 105
38
E 120
24
36
H
C 106
40
31
39
E 120
41
40
19

T-90, Russian Armed Forces, 2005

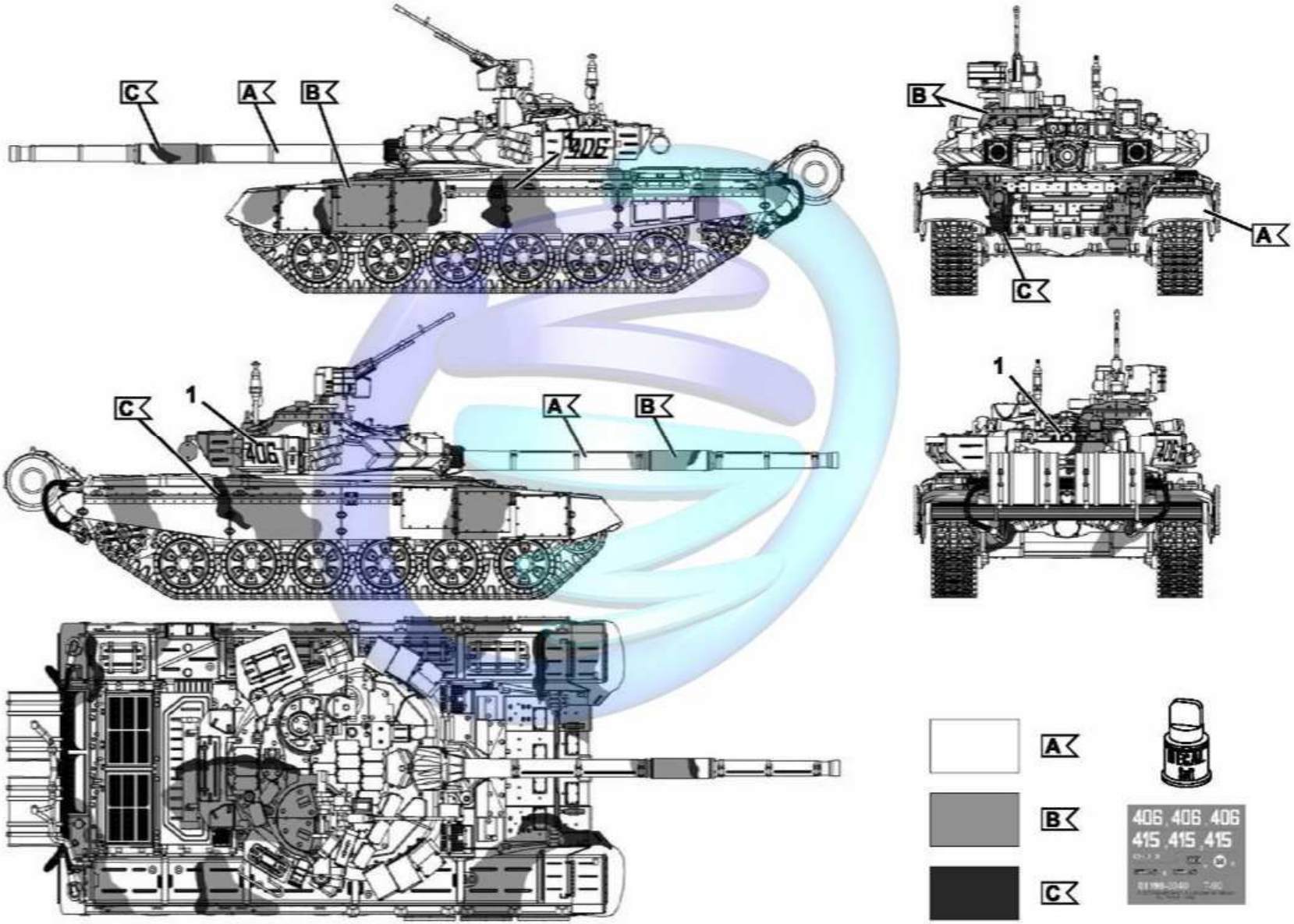

43 T-90K, Russian Armed Forces, 2011

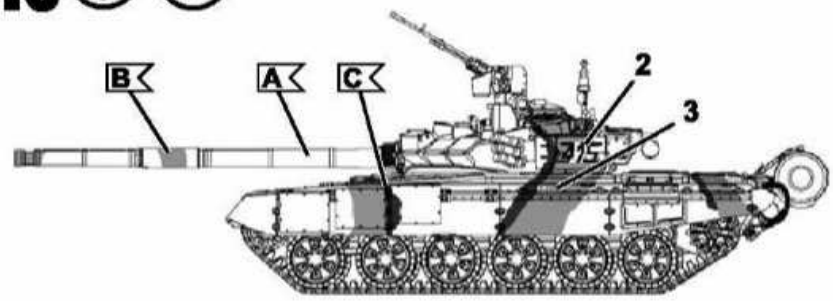

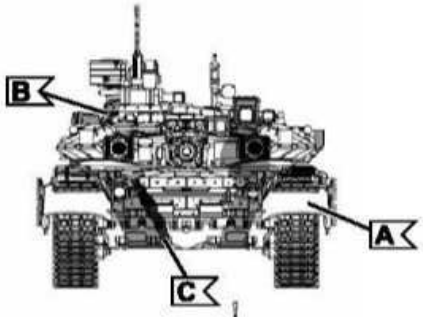

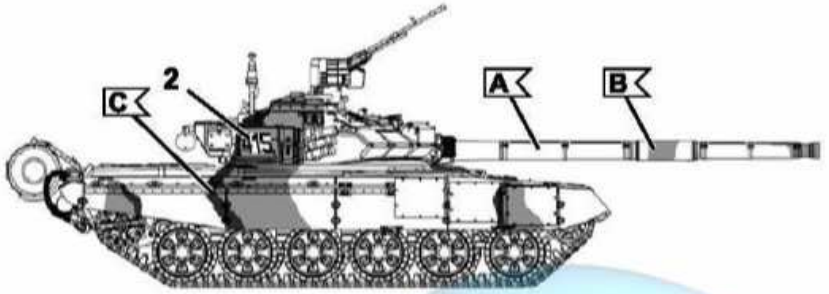

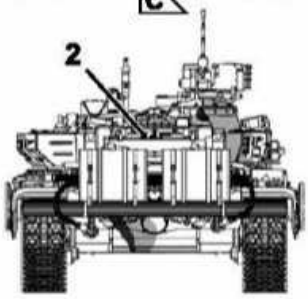

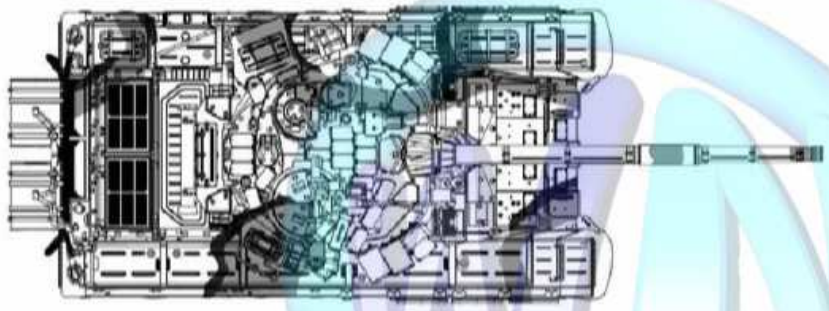

406 406 406
415 415 415

44 T-90S, Indian Armed Forces, 2004

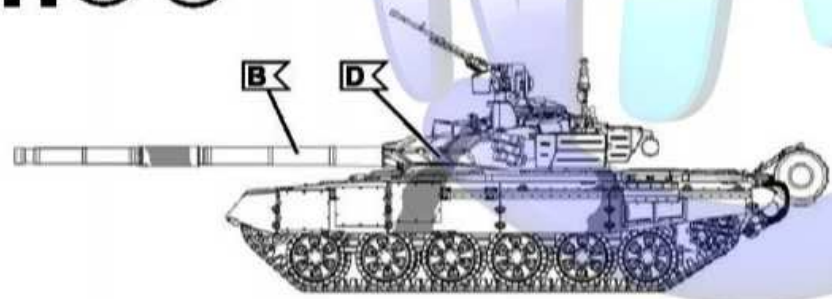

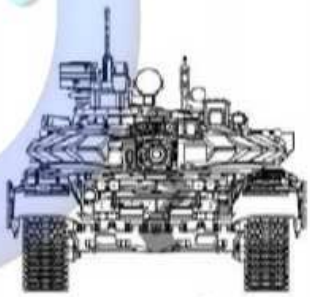

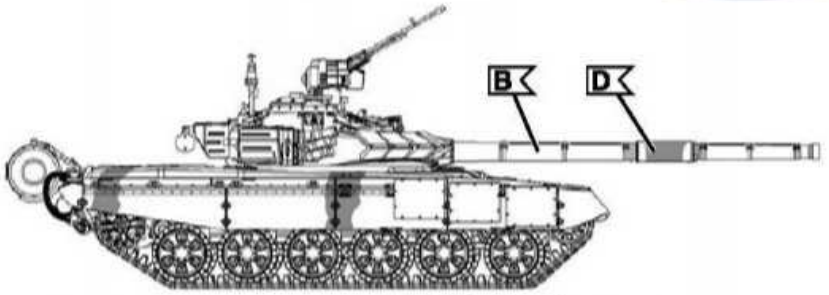

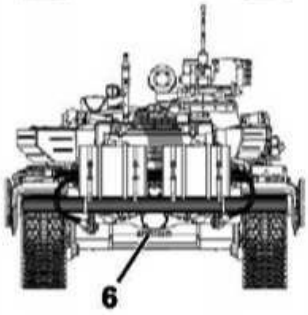

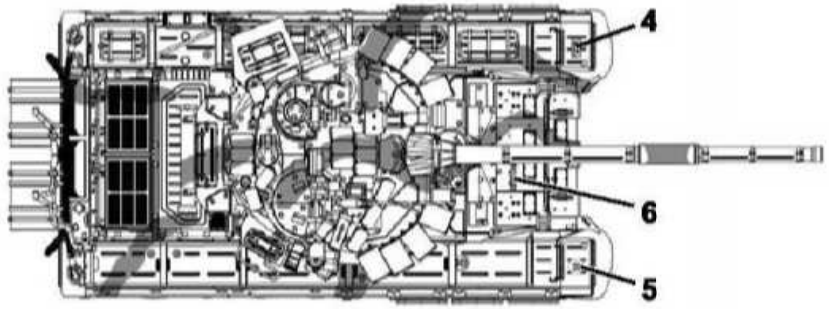

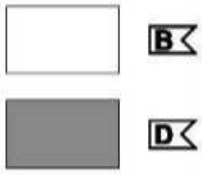

406 406 406
415 415 415