GTK BOXER (GTFz)

A 03093-0389

© 2011 BY REVELL GmbH & Co. KG

PRINTED IN GERMANY

GTK BOXER (GTFz)

Stealth-Design, hohe Mobilität, moderne Beobachtungseinrichtungen, optimaler Schutz und eine leistungsfähige Bewaffnung sind Schlüsselelemente in kritischen Situationen. Das gepanzerte Transportkraftfahrzeug (GTK) BOXER ist allen Fahrzeugen seiner Klasse in genau diesen Punkten überlegen. Es ist gegen die meisten bekannten Minen, Artillerie und Beschuss von bis zu 30 mm Munition geschützt. Eine weitere Besonderheit ist die Auslegung in sogenannten Missionsmodulen, wodurch sich der BOXER für eine Vielzahl von Aufgaben eignet. Dabei bleibt der Fahrerplatz immer am eigentlichen Fahrzeug (Fahrmodul), der hintere Aufbau (Missionsmodul) kann jedoch entsprechend der Einsatzanforderungen ausgetauscht werden. Das hat bei der späteren Entwicklung neuer Missionsmodule, aber auch bei Instandhaltung und Flexibilität große Vorteile. Der 530 kW [710 PS] leistende 8-Zylinder Diesel Motor von MTU bringt das 33 t. Fahrzeug auf bis zu 103 km/h. Mit dem Militärtransportflugzeug Airbus A400M ist der BOXER sogar luftverladbar.

Seit September 2009 hat die Lieferung der 272 BOXER für die Bundeswehr begonnen. Als erstes bekommt die Infanterie das Gruppentransportfahrzeug (GTFz), anschließend kommen Führungs- und Sanitätsversion hinzu. Der BOXER löst je nach Version die Transportpanzer Fuchs und M113 ab. Auch die Niederlande, mit denen der BOXER zusammen entwickelt worden ist, werden verschiedene Ausführungen ab 2011 einführen.

Beim GTFz stellen drei Mann die Stammbesatzung, dazu kommt eine Infanteriegruppe von acht Mann, die ihre Standardbewaffnungen wie Maschinengewehr, Gewehr 36, Panzerfaust usw. mitführen. Als Eigenbewaffnung hat das GTFz eine fernbedienbare leichte Waffenstation 200 (FLW 200), die Wahlweise mit einem 12,7 mm MG oder einer 40 mm Granatmaschinenwaffe ausgestattet werden kann und von innen unter Panzerschutz bedient wird. Die Mehrfachwurfanlage ist an der Waffenstation angebracht. Hinter der damit erzeugbaren Nebelwand kann der Fahrer dank der Rückfahrkamera schnell rückwärts ausweichen. Für die Infanterie, welche grundsätzlich abgesessen kämpft, bedeutet der BOXER erstmalig ein komplett geschütztes Transportkraftfahrzeug zu haben. Über lange Jahre saßen die ‚Jäger' auf der Pritsche des LKW 2 t. gl Unimog. Nun wird über die Heckrampe abgesessen und nicht mehr von der Bordwand gesprungen. Somit ist der GTK BOXER in allen Bereichen eine Verbesserung.

GTK BOXER (GTFz)

Stealth design, high mobility, modern observation equipment, optimum protection and high-performance armaments are key elements in critical situations. The armoured personnel carrier (GTK) BOXER is superior to all vehicles of its class on precisely these points. It is protected against most known mines, artillery and bombardment by up to 30 mm munitions. A further feature is the arrangement of the so-called mission modules, whereby the BOXER is suitable for a multiplicity of missions. The driver's position always remains in the vehicle itself (driving module), the rear structure (mission module) however can be exchanged according to the requirements of the mission. This has great advantages both for the later development of new mission modules, and also for maintenance and flexibility. The 530 kW (710 hp) 8-cylinder MTU diesel engine takes the 33 ton vehicle up to 103 km/h. The BOXER can even be transported by air with the Airbus A400M military transport.

Deliveries of 272 BOXERs for the German army started in September 2009. The infantry first received the Group Transport Vehicle (GTFz) followed by the command and ambulance versions. Depending on the version, the BOXER replaces the Fuchs and M113 armoured personnel carriers. The Netherlands, with whom the BOXER was jointly developed, will also introduce various versions from 2011.

The GTFz has a core crew of three men, to which can be added an eight-man infantry unit, together with their standard armaments such as machine gun, 36 gun, anti-tank rocket launcher etc. The GTFz itself is armed with a guided weapons station 200 (FLW 200), which can be equipped optionally with a 12.7 mm MG or a 40 mm grenade launcher, and is operated internally with armoured protection. The multiple launcher is located on the weapons station. Thanks to the reversing camera, the driver can take fast evasive action behind a wall of smoke he generates for the purpose. For the infantry, who in principle dismount to fire, for the first time the BOXER represents a fully armoured personnel carrier. For many years the riflemen sat on the platform of the LKW 2 t. gl Unimog. Now they dismount via the rear ramp and no longer jump over the side wall. The GTK BOXER is therefore an improvement in all respects.

Formhergestellt und ist Eigentum von Revell GmbH & Co. KG. Widerrechtliche Nachahmungen werden gerichtlich verfolgt.
Ce produit est propriété de la société Revell GmbH & Co. KG. Toute utilisation ou duplication frauduleuse sera traitée de manière en justice.
Mediante y es propiedad de Revell GmbH & Co. KG. Imitaciones ilícitas serán procesadas por la ley ley
Forma prodotta dalla Revell GmbH & Co. KG. ed è proprietà della stessa ditta, la quale procederà legalmente contro ogni imitazione abusiva.
Maliu on Revell GmbH & Co. KG. valmistama ja omaisuutta. Luvattomasta kopioimisesta ja matkimisesta ryhdytään oikeudellisiin toimiin.
Former er produceret og eies av Revell GmbH & Co. KG. Ettertrykk uten tillatelse vil bli gjenstand for rettslig forfølgelse.
Produkt jest własnością firmy Revell GmbH & Co. KG. Nieuprawnione podrabianie jest zabronione pod odpowiedzialnością sądową.
Model, Revell GmbH & Co. KG. firmasının mülkiyeti altında imal edilmiştir. Kanuna aykırı taklitler mahkemede takip edilecektir.
A forma szándékja és a tulajdonjog tárgyát a Revell GmbH & Co. KG. A jogalanyes utánzatokat és hamisítványokat bírósági úton üldözik.

Mould manufactured by and property of Revell GmbH & Co. KG. Illegal imitations are subject to prosecution.
Verm vervaardigd door en eigendom van Revell GmbH & Co. KG. Onrechtmatige nabootsingen worden gerechtelijk vervolgd.
Formas producidas e de propriedade de Revell GmbH & Co. KG. Copias não autorizadas serão processadas judicialmente como determinado na lei.
Modellen tillverkad av och tillhör Revell GmbH & Co. KG. All kopiering bokstavligt lagen om upphovsrätt.
Formen er fremstilt af Revell GmbH & Co. KG. som også har ejeretten. Uvedkiende efterligninger sagsøges.
Πτυπες κατασκευασμένες από τη Revell GmbH & Co. KG. Παρανομιακά αντίγραφα κυνηγούνται σύμφωνα με τον νόμο.
Hipopoji kazalnik ovrnjajo kot napačno ime Revell GmbH & Co. KG. Ta napovedujejo pravno. Bo kazalnik ovrnjal Sekomnic.
Tvaroj byl vyroben firmou Revell GmbH & Co. KG a je jejím vlastnictvím. Proti napodobovatelům se bude postupovat soudní cestou.
Forma je proizvedena in je vlastništvo Revell GmbH & Co. KG. Neovlašćene kopije biće pravno kažnjene.

Vor dem Zusammensetzen gut durchlesen!

D: Achtung: Jedes Teil ist numeriert (1). Reihenfolge der Montageschritte beachten. Benötigte Werkzeuge: Messer und Feile zum Entfernen und Entgraten der Teile (2) Gummiband, Klebeband und Wäscheklammern zum Zusammenhalten der geklebten Einzelteile (3). Plastikteile in einer milden Waschmittellösung reinigen und an der Luft trocknen, damit der Farbanstrich und die Abziehbilder besser haften. Vor dem Anleimen prüfen ob Teile passen, Klebstoff sparsam auftragen Chrom und Farbe an den Klebeflächen entfernen. Kleine Teile anstreichen, bevor sie vom Rahmen entfernt werden (4) (5). Farben gut durchtrocknen lassen, erst dann den Zusammenbau fortsetzen. Jedes Abziehbildmotiv einzeln ausschneiden und ca. 20 Sekunden in warmes Wasser tauchen. Das Motiv an der bezeichneten Stelle vom Papier abschieben und mit Löschpapier andrücken.

NL: OPGELET: Voor de montage eerst goed de handleiding lezen. Elk onderdeel is genummerd (1). Let op de montagevolgorde. Benodigd gereedschap: mes en vijl voor het afbramen van de onderdelen (2); elastiek, plakband en wasknijpers voor het bij elkaar houden van de gelijmde onderdelen (3). Plastic onderdelen met een zacht afwasmiddel reinigen en vanzelf laten drogen, zodat de verf en de decals beter hechten. Controleer voor het lijmen of de onderdelen passen; lijm dun opbrengen. Chroom en verf van de lijmvlakken verwijderen. Kleine onderdelen verven voordat ze van het raam worden verwijderd (4) (5). Verf goed laten drogen, dan pas verdergaan met de montage. Elke decal afzonderlijk uitknippen en ca. 20 sec. in warm water dopen. De decal op de aangegeven plaats van het papier schuiven en met vloeipapier aandrukken.

GB: ATTENTION: Read the instructions thoroughly prior to assembly. Each component is numbered (1). Adhere to specified sequence of assembly. Tools required: knife and file for removal of components from frame (2); rubber band, adhesive tape and clothes pegs for clamping components together after applying adhesive (3). Clean plastic components in a mild detergent solution and allow to air-dry so that paint and transfers adhere better. Prior to applying adhesive, check to see whether the components fit together; apply adhesive sparingly. Remove chrome and paint from the contact surfaces. Paint small components before removing them from the frame (4) (5). Allow paint to dry well, and only then continue to assemble. Cut out each transfer individually and immerse in warm water for approx. 20 seconds. Slide transfer off paper and into designated position, then press on with blotting paper.

F: ATTENTION : lisez bien la notice de montage avant de commencer. Chaque pièce est numérotée (1). Respectez l'ordre des opérations. Outils nécessaires : couteau et lime pour ébarber les pièces (2); élastiques, ruban adhésif et pinces à linge pour maintenir les pièces collées (3). Nettoyez les pièces en matière plastique dans une solution douce de produit de lavage et faites-les sécher à l'air afin que la peinture et les décalcomanies tiennent mieux. Avant de mettre la colle, vérifiez si les pièces s'adaptent bien les unes aux autres; mettez peu de colle. Enlevez le chrome et la peinture des surfaces de collage. Peignez les petites pièces avant de les détacher de la grappe (4)(5). Laissez bien sécher la peinture avant de poursuivre l'assemblage. Découpez chaque décalcomanie séparément et plongez-la dans de l'eau chaude pendant 20 secondes environ. A l'endroit marqué, faites glisser le motif pour le séparer du papier et pressez-le sur emplacement avec du papier buvard.

E: ¡Atención! Antes de comenzar con el ensamblaje, leer detenidamente las instrucciones. Cada pieza va numerada (1). Téngase en cuenta el orden de operaciones del ensamblaje. Herramientas necesarias: Cuchillo y lima para desbarbar las piezas (2). Cintas de goma, cinta adhesiva y pinzas de ropa para sujetar las piezas pegadas (3). Lavar las piezas de plástico en una solución de detergente suave y dejar que se sequen al aire para mejorar así la adhesión de la pintura y de las calcomanías. Antes de aplicar el pegamento comprobar si las piezas quedan correctamente adaptadas. Aplicar el pegamento sin excederse. Alejar de las superficies de pegado el cromado y la pintura. Pintar las piezas pequeñas antes de desprenderlas de su soporte (4) (5). Antes de proseguir con el ensamblaje, dejar que se seque bien la pintura. Recortar las calcomanías una por una y sumergirlas durante unos 20 segundos en agua caliente. Deslizar del papel la calcomanía en el lugar adecuado y apretarla colocando encima de ella papel secante.

I: ATTENZIONE: Prima dell'assemblaggio leggere attentamente le istruzioni di montaggio. Ogni pezzo è numerato (1). Tener presente la successione delle fasi di assemblaggio. Attrezzi necessari: coltello e lima per togliere lo sbavatura dai pezzi (2), nastro adesivo e mollette da bucato per tenere insieme i pezzi singoli dopo averli incollati (3). Lavare i particolari in plastica con un detergente delicato e lasciarli asciugare all'aria, per una migliore adesione dello strato di colore e delle figure decalcabile. Prima di incollare, verificare che i pezzi si abbinino bene tra di loro; applicare il collante con parsimonia. Togliere cromo e colore dalle superfici da incollare. Dipingere i piccoli accessori sul supporto prima di rimuoverli (4) (5). Far seccare bene la vernice prima di proseguire con l'assemblaggio. Ritagliare singolarmente ogni figura ed immergerla in acqua tiepida per 20 secondi circa. Applicare il motivo nella posizione segnata e tamponarlo con carta assorbente.

S: OBS: Läs instruktionerna noga igenom innan du sätter modellen samman. Varenda detalj är numrerad (1). Var noga med följden i sammansättningsstegen. Verktyg, som du kommer att behöva: kniv och fil för att skrapa detaljerna rena (2), gummiringar, tejp och klädnypor för att hålla samman de limmade detaljerna (3). Rengör plastdetaljerna i en mild tvättmedelslösning och torka dem i luften för att lack och dekaler skall hålla bättre. Kolla, om detaljerna passar ihop innan du klistrar dem och använd limmet sparsamt. Avlägsna krom och lack från ytorna, som kommer att limmas ihop. Måla de små detaljerna innan du avlägsnar dem från ramen (4) (5). Låt lacket riktigt torka igenom innan du fortsätter med sammansättningen. Skär av varje dekalmotiv enskilt och doppa det i varmt vatten i ca 20 sekunder. Flytta motivet bort från papperet genom att trycka vid det angivna stället och tryck fast med läskpapper.

DK: BEMÆRK: Inden sammensætningen begyndes, skal byggevejledningen læses godt igennem. Hver del er nummereret (1). Rækkefølgen af monteringstrinnene skal overholdes. Nødvendigt værktøj: Kniv og fil til afgratning af delene (2); gummibånd, tape og tøjklemmer til at holde de klæbede (3) enkeltdele sammen. Plastikdelene renses i en mild sæbeopløsning og lufttørres så maling og overføringsbillederne bedre kan hæfte. Inden påføring af lim kontrolleres om delene passer; limen påføres sparsommeligt. Krom og farve fjernes fra klæbefladerne. De små dele males inden de fjernes fra rammen (4) (5). Lad farven tørre godt inden sammensætningen fortsættes. Overføringsbillederne motiver skæres ud enkeltvis og dyppes ca. 20 sek. i varmt vand. Skub motivet fra papiret og tryk det fast med trækpapir.

GR: ΠΡΟΣΟΧΗ: Πριν τη συναρμολόγηση, διαβάστε καλά τις οδηγίες. Κάθε εξάρτημα είναι αριθμημένο (1). Προσέξτε τη σειρά "των βημάτων" συναρμολόγησης. Απαιτούμενα εργαλεία: μαχαίρι και λίμα για τη λείανση των εξαρτημάτων (2), λαστιχένια ταινία, κολλητική ταινία και μανταλάκια για τη συγκράτηση των κολλημένων μεμονωμένων εξαρτημάτων (3). Καθαρίστε τα πλαστικά εξαρτήματα μέσα σε ένα "μαλακό" καθαριστικό διάλυμα και στεγνώστε τα στον αέρα, ώστε να υπάρξει καλύτερη πρόσφυση του χρώματος και των χαλκομανιών. Πριν το κόλλημα, ελέγξτε αν ταιριάζουν μεταξύ τους τα εξαρτήματα. Επαλείψτε οικονομικά την κόλλα. Απομακρύνετε από τις επιφάνειες επικόλλησης, χρώμιο και βαφή. Βάψτε τα μικρά εξαρτήματα, πριν απομακρυνθούν από το πλαίσιο (4) (5). Αφήστε να στεγνώσουν καλά τα χρώματα και ύστερα συνεχίστε τη συναρμολόγηση. Κόψτε ξεχωριστά το κάθε μοτίβο των χαλκομανιών και βουτήξτε το σε ζεστό νερό για περ. 20 δευτερόλεπτα. Απομακρύνετε το μοτίβο από το χαρτί, στο σημαδεμένο σημείο και πιέστε το με το στουπόχαρτο.

N: OBS! Les nøye igjennom monteringsveiledningen før sammenbyggingen. Hver del er nummerert (1). Følg rekkefølgen på monteringstrinnene. Nødvendig verktøy: Kniv og fil for fjerning av grader på delene (2), gummibånd, tape og klesklyper for å holde sammen de limede enkeltdelene (3). Rengjør plastdelene i mildt såpevann og la dem lufttørke, slik at fargen og bildene sitter bedre. Før påleggingen må det kontrolleres om delene passer; Ta på litt lim. Fjern krom og farge på klebeflatene. Mal de små delene før de fjernes fra rammen (4) (5). La fargene tørke godt før sammenmonteringen fortsettes. Skjær ut hvert av motivene for seg og legg dem i varmt vann i ca. 20 sekunder. Skyv motivet fra papiret på det merkede stedet og trykk på med trekkpapir.

P: ATENÇÃO: Antes de iniciar a montagem leia atentamente o manual de construção. Todas as partes componentes são numeradas (1). Atentar para a sequência das etapas de montagem. Ferramentas necessárias: Faca e lixa para aparar a rebarba das peças (2), elástico, fita adesiva e molas de roupa para sustentar as peças (3) durante a colagem. As peças de matéria plástica devem ser limpas numa solução fraca de detergente e secas ao ar, de forma que a demão de tinta e os decalques tenham uma boa adesão. Antes de colar, verificar se as peças encaixam; utilizar a cola em pequenas quantidades. Eliminar o cromado e a tinta das superfícies a serem coladas. Não passar cola nas peças que ainda se encontram fixas na grade de matéria plástica. Pintar as peças pequenas antes de retirá-las da grade (4) (5). Deixar a tinta secar completamente para depois continuar com a montagem. Cortar separadamente cada um dos decalques e mergulhá-los em água morna durante aproximadamente 20 segundos. Decalcar os motivos do papel na posição indicada e secar com mata-borrão.

FIN: HUOMIO: Lue rakennusohjeet huolellisesti ennen kokoamista. Jokainen osa on numeroitu (1). Huomioi asiaa oikea asennusjärjestys. Tarvittavat työkalut: Veitsi ja viila osien yksilöllisten purseiden poistamiseen (2); kuminauha, teippi ja pyykkipoikia yhteenliimattujen osien paikallaanpitämiseksi (3). Puhdista muoviosat miedolla pesuainelioksella ja anna niiden kuivua ilmastolla, jotta maali ja siirtokuvat tarttuvat niihin paremmin. Tarkasta ennen liimausta, että osat sopivat toisiinsa; levitä liimaa säästeliäästi. Poista kromaus ja maali liimapinnoista. Maalaa pienet osat ennen kuin irrotat ne pidinrunkosta (4) (5). Anna maalin kuivua kunnolla ennen kuin jatkat kokoamista. Leikkaa jokainen siirtokuva erikseen irti ja upota lämpimään veteen n. 20 sekunniksi. Irrota kuva paperilta merkittyyn kohtaan sormella painamalla imupaperi kuvan tilalle paikalle vasten.

Read before you start!

RUS: Внимание: Перед сборкой хорошо прочитать руководство по монтажу. Каждая деталь пронумеро–вана (1). Соблюдать последовательность монтажа. Необходимые рабочие инструменты: нож и напиль–ник для зачистки деталей (2); резиновая лента, клейкая лента и зажимы для сушки белья для прижи–мания склеиваемых отдельных деталей (3). Детали из пластика очистить в растворе мягкого моющего средства и высушить на воздухе для того, чтобы краска и переводные картинки лучше прилипали. Перед приклеиванием проверить, подходят ли детали; клей наносить экономно. Хром и краску удалить с поверхностей склеивания. Небольшие детали покрасить перед тем, как они будут удалены из рамок (4) (5). Краску необходимо хорошо просушить, только после этого продолжать сборку. Каждую соответствующую переводную картинку отдельно вырезать и примерно на 20 секунд окунуть в теплую воду. На обозначенном месте картинку отделить от бумаги и прижать промокательной бумагой.

PL: UWAGA: Przed składaniem przeczytać dokładnie instrukcję montażu. Każda część jest ponu-merowana (1). Zwrócić uwagę na kolejność przeprowadzania poszczególnych punktów montażowych. Potrzebne narzędzia: nóż oraz pilnik do usunięcia zadziorów z poszczególnych elementów (2); taśma gumowa, taśma klejąca, klamerki do bielizny dla przytrzymania sklejonych elementów (3). Wymyć plastykowe części w wodzie z delikatnym środkiem myjącym oraz osuszyć na powietrzu, aby zapewnić lepszą przylepność farby oraz kalkomanii. Sprawdzić przed przyklejeniem, czy dane elementy pasują do siebie; nanosić klej oszczędnie. Usunąć chrom oraz farbę z powierzchni przeznaczonych do klejo-nia. Małe elementy pomalować jeszcze przed wycięciem z ramki (4) (5). Farbę dobrze wysuszyć, dopiero potem kontynuować składanie części. Wyciąć pojedynczo każdy z motywów kalkomanii i zanurzyć na 20 sekund w ciepłej wodzie. Ściągnąć motyw z papieru na oznaczone miejsce i docisnąć bibułą.

TR: DÝKKAT: Model yapýmýna baþlamadan önce açýklamalarý dikkatlice okuyunuz. Modelde kullanýlan her parçaya bir numara verilmiþtir(1). Montaj yapým sýrasýna dikkat ediniz. Gerekli el aletleri: Parçalarý baðlý bulunduklarý çerçeveden çýkarmak için maket býçaðý ve çapaklarýný almak için eðe(2). Yapýþtýrý sürdükten sonra parçalarýn yapýþmasý için bir arada tutmaya yarayan paket lastiði, selo teyp ve çamaþýr mandalý(3). Boyanýn ve çýkartmalarýn daha iyi yapýþmasý ve kalýcý olmasý için plastik parçalarý deterjanlý suda temizleyip odada kurumaya býrakýnýz. Yapýþtýrýcý sürmeden önce parçalarýn karþýlýklý olarak birbirlerine tam uyup uymadýðýný kontrol ediniz, yapýþtýrýlacak yüzeylerde boya kalýntýsý ve krom varsa temizleyiniz. Yapýþkaný idareli kullanýnýz. Küçük parçalarý baðlý bulunduklarý çerçeveden çýkartmadan önce boyayýnýz (4) & (5). Boya iyice kuruduktan sonra montaja devam ediniz. Her çýkartmayý önce kaðýdý ile birlikte kesiniz ve ýlýk suda 20 saniye kadar bekletiniz. Çýkartmayý model üzerinde yapýþtýracaðýnýz yüzeye koyunuz, üzerinden kurutma kaðýdý ile hafifçe bastýrýrken çýkartmanýn altýndaki kaðýdý yavaþça çekiniz.

CZ: POZOR: Před sestavením montážního návodu důkladně pročíst. Každý díl je očíslován (1). Dbejte na pořadí montážních kroků. Potřebné nástroje: Nůž a pilník k odstranění výronků na dílech (2); pryžová páska, lepicí páska a kolíčky na prádlo pro přidržování lepených jednotlivých dílů (3). Díly z plastické hmoty vyčistit v roztoku jemného pracího prostředku a nechat vyschnout na vzduchu, za účelem zajištění lepší přilnavosti barevného nátěru a obtisků. Před nalepením zkontrolovat, zdali díly lícují; lepidlo nanášet úsporně. Chróm a barvu na lepených plochách odstranit. Malé díly natřít před jejich odstraněním z rámu (4) (5). Barvy nechat dobře proschnout, teprve potom pokračovat v sestavení. Každý motiv obtisku jednotlivě vyříznout a ponořit do teplé vody na dobu přibližně 20 sekund. Motiv na označeném místě z papíru odsunout a přitlačit pomocí sušicího papíru.

H: FIGYELEM: Az összeállítás előtt az építési útmutatót alaposan át kell olvasni. Minden alkatrészt számmal láttak el (1). A szerelési lépések sorrendjére ügyelni kell. Szükséges szerszámok: kés és reszelő az alkatrészek sorjátlanításához (2); gumiszalag, ragasztószalag és ruhacsipesz az összeragasztott alkatrészek megtartásához (3). A műanyag alkatrészeket lágy mosószeres oldatban kell tisztítani és a levegőn kell megszárítani, hogy a festékbevonat és a matricák jobban tapadjanak. A felragasztás előtt ellenőrizni kell, hogy az alkatrészek összeillenek-e; a ragasztóanyagot takarékosan kell felhordani. A krómot és festéket a ragasztási felületekről el kell távolítani. A kisméretű alkatrészeket a keretből történő eltávolítás előtt be kell festeni (4) (5). A festékeket hagyni kell jól megszáradni, az összeszerelést csak ezután szabad folytatni. Minden matrica-motívumot egyesével kell kivágni és kb. 20 másodpercre meleg vízbe kell áztatni. A motívumot a megjelölt helyen a papírról lecsúsztatni és itatóspapírral fel nyomni.

SLO: OPOZORILO: Pred pričetkom sestavljanja preberi navodila zaEuporabo. Vsak del je označen (1). Pri sestavljanju upoštevaj navodila po točkah. Potrebno orodje: nožek in pilica zaločevanje delov (2), elastika, lepilni trak in kljukice za perilo za držanje zlepljenih delov (3). Plastične dele očisti z blagim praškom in posuši da se sloji barve in nalepke boljše primejo.Pred lepljenjem obvezno preveri, če se deli pravilno prilegajo. Previdno nanesi lepilo. Iz površin, na katere nanašaš lepilo, najprej odstrani krom in barvo. Manjše dele pobarvaj preden jih odstraniš iz okvirja (4)(5). Barva naj se dobro posuši preden nadaljuješ s sestavljanjem. Vsako nalepko izreži in potopi vtoplo vodo (cca. 20 sekund), jo odstrani iz papirja, položi na odgovarjajoče mesto in pritisni s pivnikom.

SK: POZOR: Pred začatím stavby si pozorne preštudujte stavebný návod. Každý diel je očíslovaný (1). Dbajte na poradie montážnych krokov. Potrebné nástroje: Nôž aEpilník na oddelenie dielov zErámčeka a ich začistenie (2), gumičky do vlasov, lepiaca páska štipce na prádlo, pre pridržiavanie jednotlivých lepených dielov (3). Diely zEplastu odmastiť vEslabšom roztoku čistiaceho prostriedku (saponátu) aEnechať uschnúť na vzduchu za účelom lepšej priľnavosti lepidla, farieb aEnálepiek. Pred lepením skontrolovať, či diely lícujú. Lepidlo nanášať úsporne. Chróm aEfarbu na lepených miestach opatrne odstrániť. Malé diely nafarbiť ešte pred ich odobratím zErámčeka (4) (5). Farby nechať dobre zaschnúť, až potom pokračovať vEzostavovaní. Každú nálepku vystrihnúť jednotlivo aEponoriť do vlažnej vody približne na 20 sekúnd. Nálepku na príslušnom mieste modelu presunúť zEnosného papiera aEmierne ju pritlačiť kEpovrchu savým papierom.

RO: ATENTIEICITITI INSTRUCTIUNILE CU ATENTIE INAINTE DE ASAMBLARE. FIECARE COMPONENTA ESTE NUMEROTATA. ASAMBLATI IN ORDINEA INDICATA PE SCHEMA. PIESELE SE DESPRIND DE PE RAMA CU UN CUTTER.BAVURILE SE INLATURA CU O PILA FINA. CURATATI PIESELE CARE SE IMBINA DE GRASIMI,URME DE VOPSEA SU CURATATI CU O SOLUTIE DE DETERGENT. VOPSITI PIESELE MICI INAINTE DE DESPRINDEREA DE PE RAMA. LASATI VOPSEAUA SA SE USUCE BINE SI NUMAI APOI CONTINUATI ASAMBLAREA. TAIATI FIECARE TRANSFER INDIVIDUAL SI IMERSATI IN APA CALDA CCA 20 SEC. TRANSFERATI IN POZITIA DORITA APOI APASATI CU O HARTIE. FOLOSITI NUMAI ADEZIVI SI VOPSELE REVELL.

BG: ВНИМАНИЕ! Следвайте указаната схема. Всяка част е номерирана. Спазвай те последователността на етапите на сглобяване его. Необходими инструменти: нож и пила за отстраняване или изглаждане на отделните части; гумена лента, лейкопласт и щипки за пране за да задържате здраво съединените части след залепването им. Пластмасови те елементи да се почистят в лек разтвор от вода и перилен препарат, да се изплакнат и да се оставят да изсъхнат, за да се постигне по-добро слепване на боята или ваденките. Нанесете боята върху малките части преди да ги от делите от шаблона. Оставете боята да изсъхне преди да продължите със сглобяването. Преди нанасяне на лепилото изстържете боята от повърхностите за слепване. Преди залепване проверете дали частите пасват идеално. Нанесете малко лепило. Изрежете по отделно всяка с два ваденка и я потопете в топла вода за около 20 секунди. Отлепете ваденката от указаното място на хартията и я попийте леко с попивателната хартия.

1
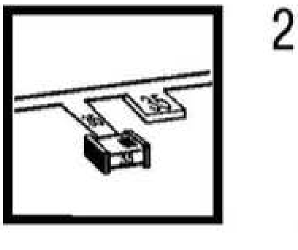

2
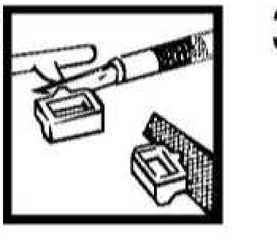

3
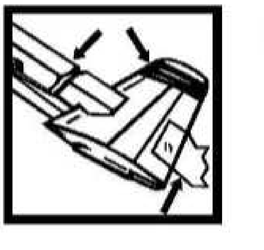

4
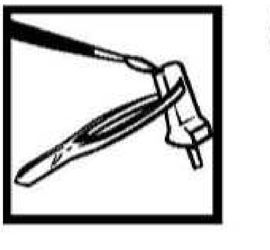

5

Revell GmbH & Co. KG • Henschelstraße 20-30 • D-32257 Buende • Germany • Tel.: +49-5223-965-0 • Fax: +49-5223-965-488 • Internet: www.revell.de

Verwendete Symbole / Used Symbols

Bitte beachten Sie folgende Symbole, die in den nachfolgenden Bauabschnitten verwendet werden.
Veuillez noter les symboles indiqués ci-dessous, qui sont utilisés dans les étapes suivantes du montage.
Sírvanse tener en cuenta los símbolos facilitados a continuación, a utilizar en las siguientes fases de construcción.
Si prega di fare attenzione ai seguenti simboli che vengono usati nei susseguenti stadi di costruzione.
Huomioi seuraavat symbolit, jotka käytetään seuraavissa kokoamisvaiheissa.
Legg merke til symbolene som benyttes i monteringstrinnene som følger.
Proszę zważać na następujące symbole, które są użyte w poniższych etapach montażowych.
Daha sonraki montaj basamaklarında kullanılacak olan, aşağıdaki sembollere dikkat edin.
Kérjük, hogy a következő szimbólumokat, melyek az alábbi építési fokokban alkalmazásra kerülnek, vegyék figyelembe.

Please note the following symbols, which are used in the following construction stages.
Neem a.u.b. de volgende symbolen in acht, die in de onderstaande bouwfasen worden gebruikt.
Por favor, preste atenção aos símbolos que seguem pois os mesmos serão usados nas próximas etapas de montagem.
Observera: Nedanstående piktogram används i de följande arbetsmomenten.
Læg venligst mærke til følgende symboler, som benyttes i de følgende byggefaser.
Пожалуйста, обратите внимание на следующие символы, которые используются в последующих операциях сборки.
Παρακαλώ προσέξτε τα παρακάτω σύμβολα, τα οποία χρησιμοποιούνται στις παρακάτω βαθμίδες συναρμολόγησης.
Dbejte prosím na dále uvedené symboly, které se používají v následujících konstrukčních stupních.
Prosimo za Vašo pozornost na sledeče simbole ki se uporabljajo v naslednjih korakih gradbe.

Abziehbild in Wasser einweichen und anbringen
Soak and apply decals
Mouiller et appliquer les décalcomanies
Transfer in water even laten weken en aanbrengen
Remojar y aplicar las calcomanías
Pôr de molho em água e aplicar o decalque
Immergere in acqua ed applicare decalcomania
Blöt och fäst dekalerna
Kostuta siirtokuva vedessä ja aseta paikalleen
Fukt motivet i vann og før det over på modellen
Dyp billedet i vann og sett det på
Переводную картинку замочить в нагреть
Zmiękczyć kalkomanię w wodzie a następnie nakleić
βουτήξτε τη χαλκομανία στο νερό και τοποθετήστε την
Çıkartmayı suda yumuşatın ve koyun
Obtisk namočit ve vodě a umístit
a matricát vízben beáztatni és felhelyezni
Preslikač potopiti v vodo in zatem nanašati

Zur Anbringung der Abziehbilder empfohlen
Recommended for affixing the decals
Recommandé pour l'application des décalcomanies
Aanbevolen voor het aanbrengen van de transfers
Recomendado para fijar las calcas
Posição recomendada para aplicar os decalques
Raccomandato per applicare le decalcomanie
Rekommenderas för montering av dekaler
Anbefales til påsetting og plassering af decals
Рекомендуется использовать для фиксации переводных картинок на конкретном модели
Zalecane do mocowania kalkomanii
Συνιστάται για την επικόλληση των σημάτων.
Detaillerin yapıştırılmasında kullanılması tavsiye edilir
Připomínák na zapojení přílhavosti obtisků
Matrica lógyító
Priporočljivo za pritjevanje nalepk
Odporúčané na zapojenie prílhavosti nálepiek
RECOMANDAT PENTRU APLICAREA ACTIBILDURILOR
Препорачано за фиксирање на картинки водоу попадоскатти на модела

Zur Anbringung der Klarteile empfohlen
Recommended to fix clear parts
Recommandé pour fixer les pièces transparentes
Aanbevolen voor het aanbrengen van transparante delen
Recomendado para fijar piezas transparentes
Recomendado para colar peças transparentes
Consigliato per fissare pezzi trasparenti
Rekommenderas för fastsättning av transparenta delar
Suositellaan läpinäkyvien osien kiinnittämiseen
Anbefales til festgørelse af gennemsigtige dele
Anbefales til å feste klare deler
Рекомендуется для крепления прозрачных частей
Zalecany do mocowania przezroczystych elementów
Συνιστάται για την τοποθέτηση διαφανών εξαρτημάτων
Şeffaf parçaları birleştirmede tavsiye edilir
Doporučeno pro připevnění průzračných částí
Átlátszó alkatrészek felerősítésére ajánlott
Priporočeno za namestitev prozornih delov
Doporučuje sa pre montáž priehľadných prvkov
Recomandat pentru fixarea pieselor transparente
Препорачано за зацврстување на провидни части

Kleben
Glue
Coller
Lijmen
Engomar
Colar
Incollare
Limmas
Liimaa
Lime
Lim
Клеить
Przykleić
κόλλημα
Yapıştırma
Lepení
ragasztani
Lepiti

Nicht kleben
Don't glue
Ne pas coller
Niet lijmen
No engomar
Não colar
Non incollare
Limmas ej
Älä liimaa
Skal IKKE limes
Ikke lim
Не клеить
Nie przyklejać
μη κολλάτε
Yapıştırmayın
Nelepit
nem szabad ragasztani
Ne lepiti

Gleichen Vorgang auf der gegenüberliegenden Seite wiederholen
Repeat same procedure on opposite side
Opérer de la même façon sur l'autre face
Dezelfde handeling herhalen aan de tegenoverliggende kant
Realizar el mismo procedimiento en el lado opuesto
Repetir o mesmo procedimento utilizado no lado oposto
Stessa procedura sul lato opposto
Upprepa proceduren på motsatta sidan
Toista sama toimenpide kuten vireisellä sivulla
Det samme arbejde gentages på den modsatliggende side
Gjenta prosedyren på siden tvers overfor
Повторить такую же операцию на противоположной стороне
Taki sam przebieg czynności powtórzyć na stronie przeciwnej
επαναλάβετε την ίδια διαδικασία στην απέναντι πλευρά
Aynı işlemi karşı tarafta tekrarlayın
Stejný postup zopakovat na protilehlé straně
ugyanazt a folyamatot a szemben található oldalon megismételni
Isti postopek ponoviti in na suprotni strani

Abbildung zusammengesetzter Teile
Illustration of assembled parts
Figure représentant les pièces assemblées
Afbeelding van samengevoegde onderdelen
Ilustración piezas ensambladas
Figura representando peças encaixadas
Illustrazione delle parti assemblate
Bilden visar delarna hopsatta
Kuva yhteenliitetyistä osista
Illustrasjonen viser de sammensatte delene
Illustration, sammensatte dele
Изображение смонтированных деталей
Rysunek złożonych części
απεικόνιση των συναρμολογημένων εξαρτημάτων
Birleştirilen parçaların şekli
Zobrazení sestavených dílů
összeállított alkatrészek ábrája
Slika sloplјenega dela

Bauteile trocknen lassen
Allow the parts to dry
Laisser sécher les pièces
Onderdelen laten drogen
Dejar secar las piezas
Deixar secar os componentes
Far asciugare i componenti
Anna osien kuivua
La delene tørke
Lad komponenterne tørre
Låt byggdelarna torka
Дать деталям высохнуть
Części pozostawić do wyschnięcia
Αφήστε τα μέρη να στεγνώσουν
Yapı parçalarını kurumaya bırakınız
Alkatrészeket hagyja száradni
Jednotlivé díly nechte zaschnout
Pustite da sestavni deli posušijo

Anzahl der Arbeitsgänge
Number of working steps
Nombre d'étapes de travail
Het aantal bouwstappen
Número de operaciones de trabajo
Número de etapas de trabalho
Numero di passaggi
Antal arbetsmoment
Työvaiheiden lukumäärä
Antall arbeidstrinn
Antall arbeidstrinn
Количество операций
Liczba operacji
αριθμός των εργασιών
İş adımlarının sayısı
Počet pracovních operací
a munkafolyamatok száma
Število korakа montaže

Wahlweise
Optional
Facultatif
Naar keuze
No engomar
Alternado
Facoltativo
Valfritt
Vaihtoehtoisesti
Valgfritt
Valgfritt
На выбор
Do wyboru
εναλλακτικά
Seçmeli
Volitelné
tetszés szerint
način izbire

Klebeband
Adhesive tape
Dévidoir de ruban adhésif
Plakband
Cinta adhesiva
Fita adesiva
Nastro adesivo
Tejp
Teippi
Tape
Tape
Клейкая лента
Taśma klejąca
κολλητική ταινία
Yapıştırma bandı
Lepicí páska
ragasztószalag
Traka z lepilom

1.

Zusammenbau-Reihenfolge
Sequence of assembly
Ordre d'assemblage
Volgorde van montage
Orden de montaje
Ordine di montaggio
Ordem de montagem
Monteringsordning
Kokoamisjärjestys
Monteringsrekkefølge
Rækkefølgen af monteringen
Последовательность монтажа
Összeszerelési sorrend
Ακολουθία συναρμολόγησης
Kurmak-Sıra
Kolejność montażu
Vrstni red sestavljanja
Montaż - postup

Loch bohren
Make a hole
Faire un trou
Maak een gat
Practicar un taladro
Perfurar
Fare un foro
Borra hål
Poraa reikä
Der bores et hul
Bor hull
Просверлить отверстие
wywiercić otwór
ανοίξτε τρύπα
Delik açın
Vyvrtat díru
lyukat fúrni
Narediti luknjo

Wegfeilen
File off
Enlever avec une lime
Wegvijlen
Retirar
Eliminare
Tag bort
Poista
Fjernes
Fjern
Удалить
Usuń
αποµακρύνετε
Temizleyin
Odstranit
eltávolítani
Ostraniti

18

Klarsichtteile
Clear parts
Pièces transparentes
Transparante onderdelen
Limpiar las piezas
Peça transparente
Parte trasparente
Genomskinliga detaljer
Läpinäkyvät osat
Glassklare deler
Gjennomsiktige deler
Прозрачные детали
Elementy przezroczyste
διαφανή εξαρτήματα
Şeffaf parçalar
Průzračné díly
átlátszó alkatrészek
Deli ki se jasno vide

Papierbild ausschneiden und ankleben
Cut out paper picture and glue
Découper la photo et la coller
Papiertekening uitknippen en lijmen
Recortar la ilustración de papel y pegarla
Cortar e colar figura de papel
Ritagliare la figura di carta e incollarla
Klipp ut och klistra fast pappersbilden
Leikkaa paperikuva irti ja liimaa kiinni
Papirbilledet skæres ud og påklæbes
Skjær ut papirbildet og lim det på
Бумажную картинку вырезать и наклеить
Wyciąć obrazek papierowy oraz przykleić
κόψτε τη φωτογραφία και κολλήστε την
Kağıt resmi kesin ve yapıştırın
Papírový obrázek vystřihnout a nalepit
a papírképet kivágni és felragasztani
Sliko na papirju izrezati in nalepiti

---

* Nicht enthalten
Not included
Non fourni

Behoort niet tot de levering
No incluido
Non compreso

Não incluído
Ikke medsendt
Ingår ej

Ikke inkluderet
Ei sisälly
Δεν συμπεριλαμβάνεται

Не содержится
Nem tartalmazza
Nie zawiera

Ni vsebovano
İçerisinde bulunmamaktadır
Není obsaženo

Beiliegenden Sicherheitstext beachten / Please note the enclosed safety advice

D: Beiliegenden Sicherheitstext beachten und nachschlagebereit halten.
GB: Please note the enclosed safety advice and keep safe for later reference.
F: Respecter les consignes de sécurité ci-jointes et les conserver à portée de main.
NL: Houdt u aan de bijgaande veiligheidsinstructies en hou deze steeds bij de hand.
E: Observar y siempre tener a disposición este texto de seguridad adjunto.
I: Seguire le avvertenze di sicurezza allegate e tenerle a portata di mano.
P: Ter em atenção o texto de segurança anexo e guardá-lo para consulta.
S: Beakta bifogad säkerhetstext och håll den i beredskap.
FIN: Huomioi ja säilytä oheiset varoitukset.

DK: Overhold vedlagte sikkerhedsanvisninger og hav dem liggende i nærheden.
N: Ha alltid vedlagt sikkerhetstekst klar til bruk.
RUS: Соблюдать прилагаемый текст по технике безопасности, хранить его в легко доступном месте.
PL: Stosować się do załączonej karty bezpieczeństwa i mieć ją stale do wglądu.
GR: Προσέξτε τις συνημμένες υποδείξεις ασφάλειας και φυλάξτε τις έτσι ώστε να τις έχετε πάντα σε διάθεσή σας.
TR: Ekteki güvenlik talimatlarını dikkate alıp, bakabileceğiniz bir şekilde muhafaza ediniz.
CZ: Dbejte na přiložený bezpečnostní text a mějte jej připravený na dosah.
H: A mellékelt biztonsági szöveget vegye figyelembe és tartsa fellapozásra készen!
SLO: Priložena varnostna navodila izvajajte in jih hranite na vsem dostopnem mestu.

Benötigte Farben / Used Colors

Benötigte Farben Required colours	Peintures nécessaires Benodigde kleuren	Pinturas necesarias Tintas necessárias	Colori necessari Använda färger	Tarvittavat värit Du behøver følgende farger	Nødvendige farger Необходимые краски	Potrzebne kolory Απαιτούμενα χρώματα	Gerekli renkler Potřebné barvy	Szükséges színek Potrebne barve
A	**B**	**C**	**D**	**E**	**80 % F**	**20 %**	**G**	
bronzegrün, matt 65	lederbraun, matt 84	teerschwarz, matt 6	schwarz, seidenmatt 302	blau, glänzend 52	eisen, metallic 91 +	teerschwarz, matt 6	silber, metallic 90	
bronze green, matt	leather brown, matt	tar black, matt	black, silky-matt	blue, gloss	steel, metallic	tar black, matt	silver, metallic	
vert bronze, mat	brun cuir, mat	noir tarbe, mat	noir, satiné mat	bleu, brillant	colore fer, métalique	noir tarbe, mat	argent, métalique	
bronzegroen, mat	lederbruin, mat	leerzwart, mat	zwart, zijdemat	blauw, glanzend	ijzerkleurig, metallic	teerzwart, mat	zilver, metallic	
verde bronceado, mate	marrón cuero, mate	negro alquitrán, mate	negro, mate seda	azul, brillante	ferroso, metalizado	negro alquitrán, mate	plata, metalizado	
verde bronze, fosco	castanho couro, fosco	alcatrão, fosco	preto, fosco sedoso	azul, brilhante	ferro, metálico	alcatrão, fosco	prata, metálico	
verde bronzo, opaco	marrone cuoio, opaco	nero catrame, opaco	nero, opaco seta	blu, lucente	ferro, metallico	nero catrame, opaco	argento, metallico	
bronzgrün, matt	lederbraun, matt	asfaltzwart, matt	svart, sidenmatt	blå, blank	järnfärg, metallic	asfaltzwart, matt	silver, metallic	
pronssivihreä, himmeä	nahkaruskea, himmeä	tervamusta, himmeä	musta, silkinhimmeä	sininen, kiiltävä	teräksenvärinen, metallihiilto	tervamusta, himmeä	hopea, metallihiilto	
bronsegrøn, mat	ledarbrun, mat	tjärsvart, mat	svart, silkemat	blå, skinnende	jern, metallisk	tjärsvart, mat	sølv, metallisk	
bronsegrønn, matt	läderbrun, matt	tjärsvart, matt	svart, silkematt	blå, blank	jern, metallic	tjärsvart, matt	sølv, metallisk	
бронзово-зеленый, матовый	коричневая кожа, матовый	смоляно-черный, матовый	смоляно-черный, шелковисто-матовый	синий, блестящий	стальной, металлик	смоляно-черный, матовый	серебристый, металлик	
brązowozielony, matowy	brunatny jak skóra, matowy	czarny-smoła, matowy	czarny, jedwabisto-matowy	niebieski, błyszczący	żelazo, metaliczny	czarny-smoła, matowy	srebro, metaliczny	
πράσινο μπρούντζου, ματ	καφέ δέρματος, ματ	μαύρο πίσσας, ματ	μαύρο, μεταξωτό ματ	μπλε, γυαλιστερό	σίδηρου, μεταλλικό	μαύρο πίσσας, ματ	ασημί, μεταλλικό	
bronz yeşili, mat	deri kahverengi, mat	katran siyahı, mat	siyah, ipek mat	mavi, parlak	demir, metalik	katran siyahı, mat	gümüş, metalik	
bronzové zelená, matná	kožené hnědá, matná	dehtové černá, matná	černá, hedvábně matná	modrá, lesklá	železná, metalíza	dehtové černá, matná	stříbrná, metalíza	
bronzzöld, matt	bőrbarna, matt	kátrányfekete, matt	fekete, selyemmatt	kék, fényes	vas, metál	kátrányfekete, matt	ezüst, metál	
bronza zelena, mat	koža rjava, mat	ter črna, mat	črna, svila mat	plava, bleskajoča	železna, metalik	ter črna, mat	srebrna, metalik	

H	**I**	**K**	**L**	**50 % M**	**50 %**	**80 % N**	**20 %**
weiß, matt 5	orange, glänzend 30	feuerrot, glänzend 31	Afrikabraun, matt 17	beige, seidenmatt 314 +	farblos, matt 2	khakibraun, matt 86 +	Hellgrau, matt 76
white, matt	orange, gloss	fiery red, gloss	Africa brown, matt	beige, silky-matt	clear, matt	olive brown, matt	Light grey, matt
blanc, mat	orange, brillant	rouge feu, brillant	Brun Afrique, mat	beige, satiné mat	incolore, mat	brun khaki, mat	Gris clair, mat
wit, mat	oranje, glanzend	rood leder, glanzend	Afrikabruin, mat	beige, zijdemat	kleurloos, mat	khakibruin, mat	Lichtgrijs, mat
blanco, mate	naranja, brillante	rojo fuego, brillante	Marrón africano, mate	beige, mate seda	incoloro, mate	capuí, mate	Gris claro, mate
bianco, fosco	arancione, lucente	vermelho vivo, brilhante	Castanho-africano, mate	beige, fosco sedoso	incolore, fosco	castanho capuí, fosco	Cinzento-claro, mate
bianco, opaco	orange, blank	rosso fuoco, lucente	Bruno africano, opaco	beige, opaco seta	trasparente, opaco	marrone cuoio, opaco	Grigio chiaro, opaco
valkoinen, himmeä	oranssi, kiiltävä	eldröd, blank	Afrikabrun, matt	beige, sidenmatt	läpikäs, matt	kaki-brun, matt	Ljusgrå, matt
hvid, mat	orange, skinnende	läderrött, kiiltävä	Khakibruna, matta	beige, silkinhimmeä	värtön, himmeä	khakibruna, matta	Ljusgrå, matt
hvit, matt	orange, blank	läkad, skinnende	Afrikabrun, mat	beige, silkemat	färgelös, mat	khakibrun, mat	Lysgrå, matt
белый, матовый	оранжевый, блестящий	läkad, blank	Afrika-brun, matt	beige, silkematt	klar, matt	khakibrun, matt	Lysgrå, matt
biały, matowy	pomarańczowy, błyszczący	огненно-красный, блестящий	Африканско-коричневый, матовый	бежевый, шелковисто-матовый	бесцветный, матовый	коричневый "хаки", матовый	Светло-серый, матовый
λευκό, ματ	πορτοκαλί, γυαλιστερό	czerwony ognisty, błyszczący	Brąz afrykański, matowy	beige, μεταξωτό ματ	bezbarwny, matowy	brązowy khaki, matowy	Jasnoszary, matowy
beyaz, mat	portakal, parlak	κόκκινο φωτιάς, γυαλιστερό	Καφέ Αφρικής, ματ	bej, ipek mat	άχρωμο, ματ	kaps-yaki, ματ	Γκρι ανοιχτό, ματ
bílá, matná	oranžová, lesklá	alaş kırmızısı, parlak	Afrika kahverengisi, mat	béžová, hedvábně matná	renksiz, mat	háki renkli, mat	Açık gri, mat
fehér, matt	narancssárga, fényes	ohnivě červená, lesklá	Afrikabarna, matt	bézs, selyemmatt	bezbarevná, matná	hnědá khaki, matná	Világosszürke, matt
bela, mat	pomorandžast, bleskajoča	tüzpiros, fényes	Afrikabraun, matt	slonova kost, svila mat	színtelen, matt	kekbarna, matt	Světle šedivá, matná
		ognjeno rdeča, bleskajoča	Afrikanjava, brez leska		brezbarvna, mat	kaki rjava, mat	Svetlosiva, brez leska

Dieser Bausatz wurde in mehrfachen Qualitäts- und Gewichtskontrollen auf Vollständigkeit überprüft. Reklamationen können nur bearbeitet werden, wenn die **Bauanleitung**, das aus der Kartonage herausgeschnittene **EAN-Strichcode-Feld** und der **Kassenbon** eingeschickt werden. Bitte haben Sie Verständnis dafür, dass wir nur Gewährleistung bei aktuellen Artikeln übernehmen können, die im Zeitraum der letzten 24 Monate erworben worden sind. **Unfrei eingesandte Reklamationssendungen werden von uns nicht angenommen!**
„Einzelteile für Umbauten können gegen Vorkasse erworben werden". Unsere Adresse: Revell GmbH & Co. KG, Abteilung X, Henschelstr. 20-30, 32257 Bünde. Dieser Direktservice gilt für die Länder: Deutschland, Benelux, Österreich, Frankreich, Großbritannien. Reklamationen aus den übrigen Ländern werden über die jeweiligen Distributeure abgewickelt. Bitte kontakten Sie Ihren Händler.

This Model Kit has been subject to extensive quality and weight checks during the manufacturing process to ensure it leaves our warehouse in perfect condition. We are only able to process applications for missing parts if the following procedure is followed. In all cases the following will be required before we are able to process any request: Original receipt (proof of purchase) original instruction sheets (will be returned) and the bar code cut out of the box. We may not be able to process requests for products that have been discontinued for more than 24 months. Products that are returned directly to us without prior authorisation by a company representative will not be accepted and returned to sender. Replacement parts for conversion or spares will continue to be available however they will incur a handling charge. Please write to: Department X Revell GmbH & Co. KG, Henschelstr 20-30, 32257 Buende.
This direct Service is only available in the following markets: Germany, Benelux, Austria, France & Great Britain, Revell GmbH & Co. KG, Orchard Mews, 18c High Street, Tring, Herts. HP23 5AH, Great Britain.
For all other markets please contact your local dealer or distributer directly.

Afin de vous donner entière satisfaction et pour nous assurer que tous les éléments nécessaires au montage de votre maquette sont présents dans la boîte, cet article a subi dans son intégralité divers contrôles qualitatifs ainsi que des contrôle de poids.
Si toutefois vous deviez nous faire part de certaines réclamations, nous vous prions de bien vouloir vous adresser à votre revendeur habituel, muni de la notice de montage, du code EAN découpé sur la boîte, ainsi que de votre ticket de caisse.
Le SAV ne sera assuré que pour les articles ayant été acquis depuis moins de 24 mois.
Les pièces de rechange utilisées pour la transformation de maquettes pourront être obtenues en pré-paiement. Dans le cas où vous n'obtiendriez pas satisfaction, vous pouvez vous adresser directement à notre service SAV à l'adresse suivante: REVELL GmbH & Co.KG, Abteilung X, HenschelstraBe 20-30, D-32257 Bünde cw Revell GmbH & Co. KG, 14 B, rue du Chapeau Rouge, F-21000 Dijon, France.
Pour tous les autres marchés, merci de prendre contact avec votre detaillant ou distributeur.

Deze bouwdoos werd verscheidene malen volledig gecontroleerd op kwaliteit en gewicht. Klachten kunnen slechts in behandeling worden genomen indien de bouwhandleiding, de uit de doos geknipte EAN - streepjescode en de kassabon zijn meegezonden. Wij vragen om uw begrip dat wij alleen garantie kunnen geven voor huidige artikelen die binnen een periode van de laatste 24 maanden zijn gekocht. Onvolledig ingezonden klachten kunnen niet in behandeling worden genomen. Onderdelen voor ombouw kunnen tegen voorafbetaling gekocht worden.
Ons adres is: Revell GmbH & Co. KG, Afdeling X, Henschelstrasse 20-30, 32257 Bünde. Duitsland. Deze directe service geldt alleen voor de volgende landen: Duitsland, Benelux, Oostenrijk, Frankrijk, Groot Brittannie.
Klachten afkomstig uit overige landen worden via de eventuele locale vertegenwoordigers van Revell afgewikkeld. Wij verzoeken U contact op te nemen met uw winkelier.

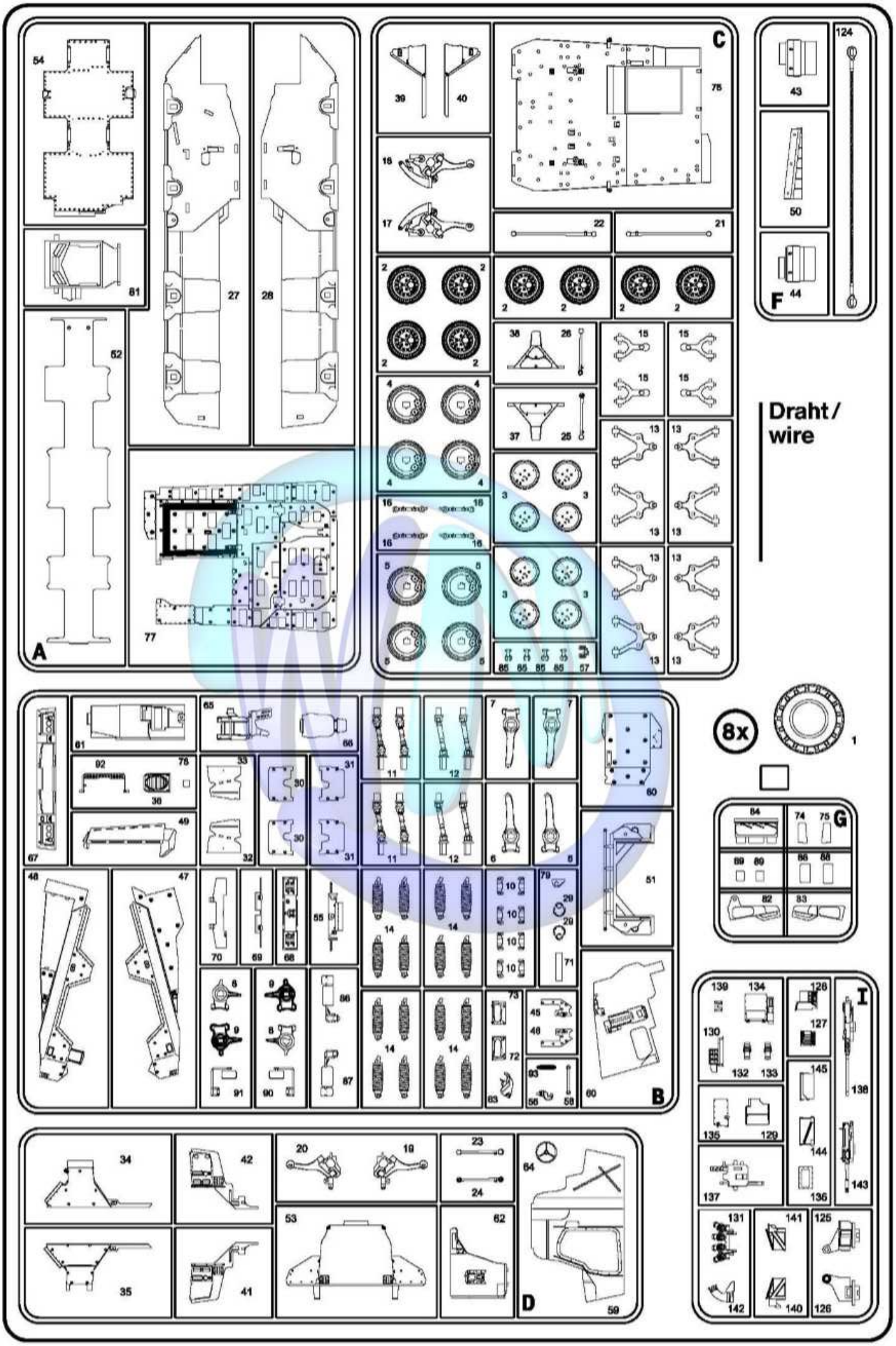
A
B
C
D
F
G
I
Draht/
wire
8x

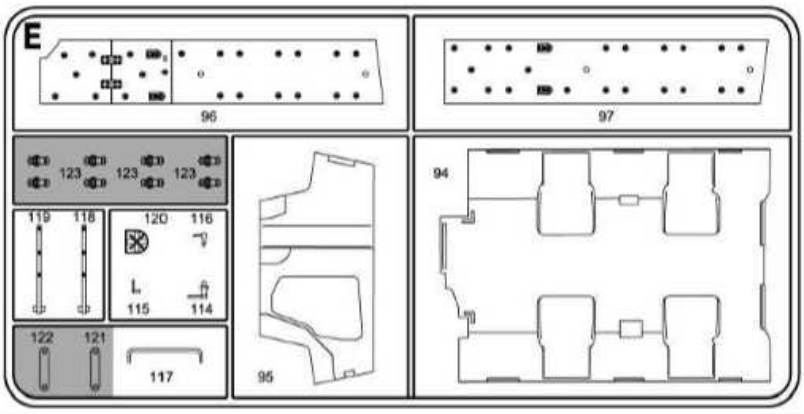

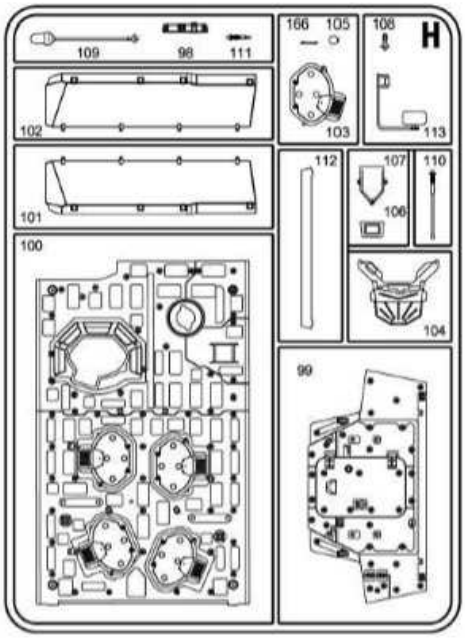

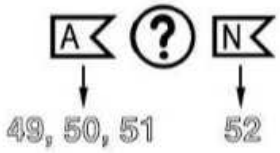

Nicht benötigte Teile	Ikke nødvendige dele
Parts not used	Delar som ikke er nødvendige
Pièces non utilisées	Неиспользованные детали
Niet benodigde onderdelen	Elementy niepotrzebne
Piezas no necesarias	μη χρειαζόμενα εξαρτήματα
Peças não utilizadas	Gereksiz parçalar
Parti non usate	Nepotřebné díly
Inte använda delar	fel nem használt alkatrészek
Tarpeettomat osat	Nepotrebni deli

1

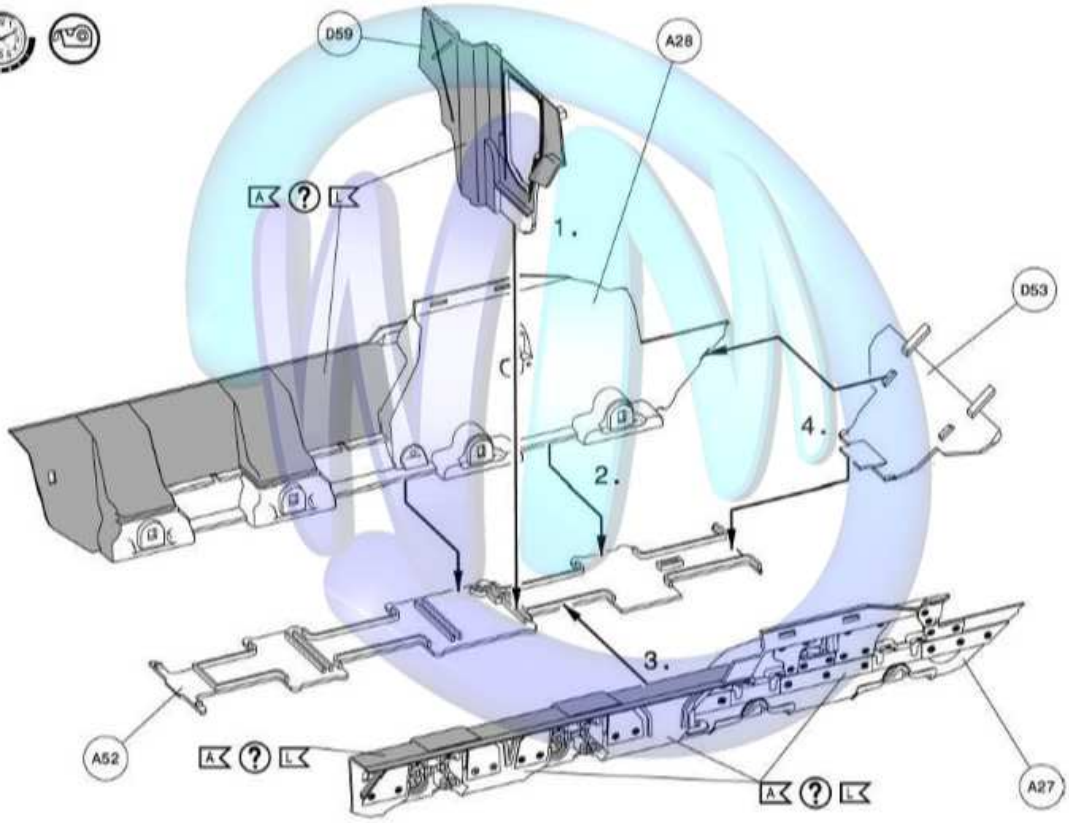

2

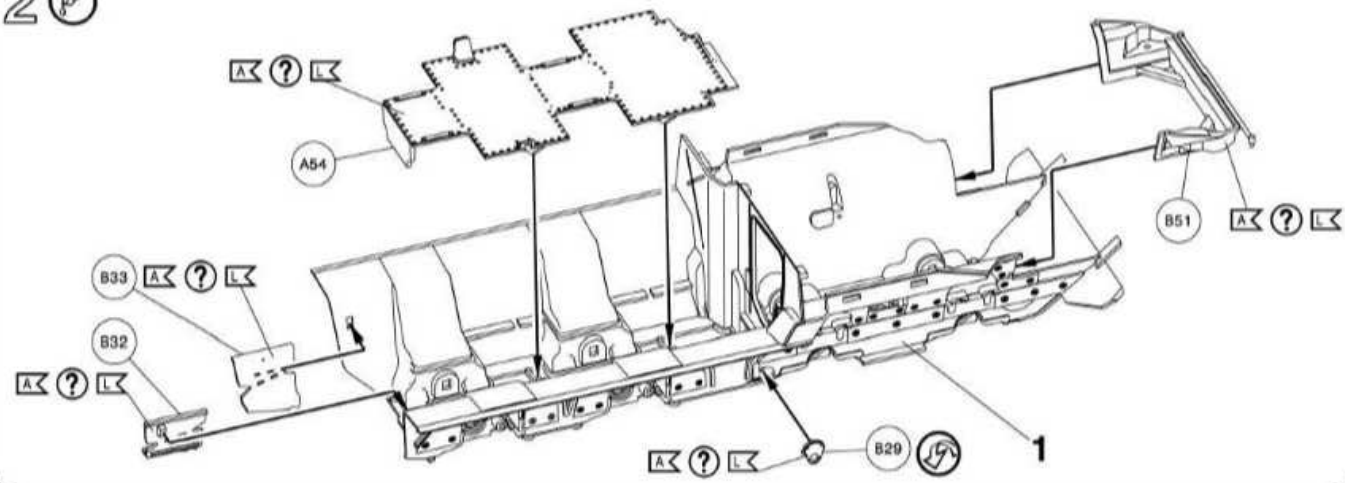

3

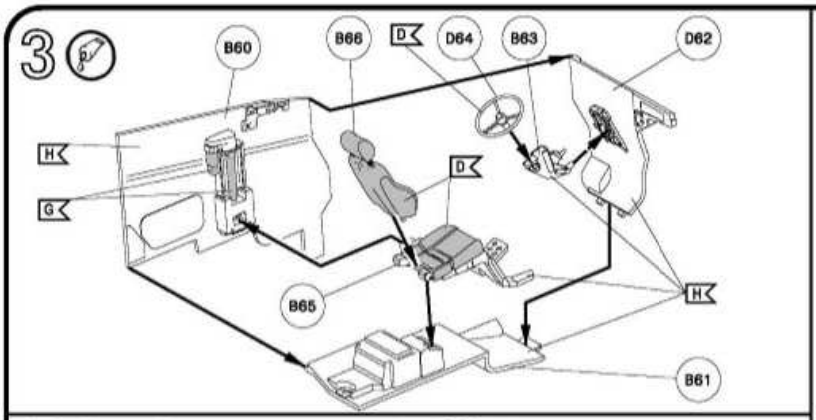
B60
B66
D
D64
B63
D62
H
G
D
B65
H
B61

4

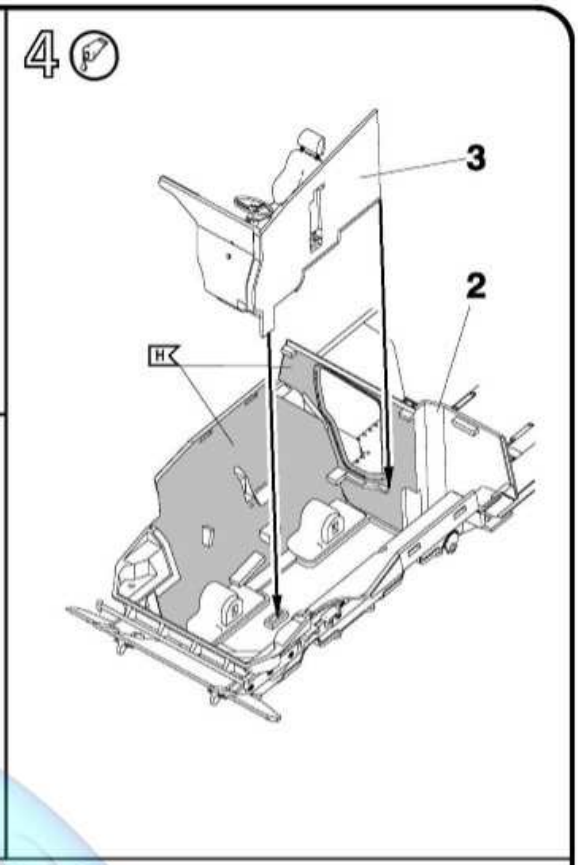
3
2
H

5

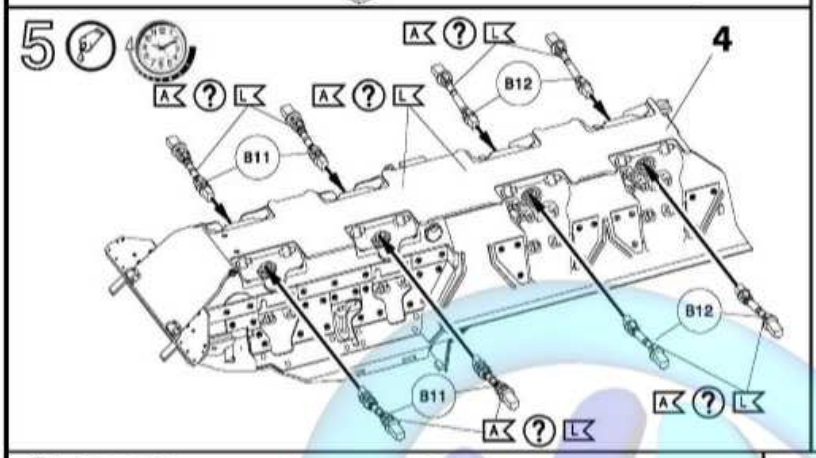
A
L
B12
4
B11
B12
B11

6

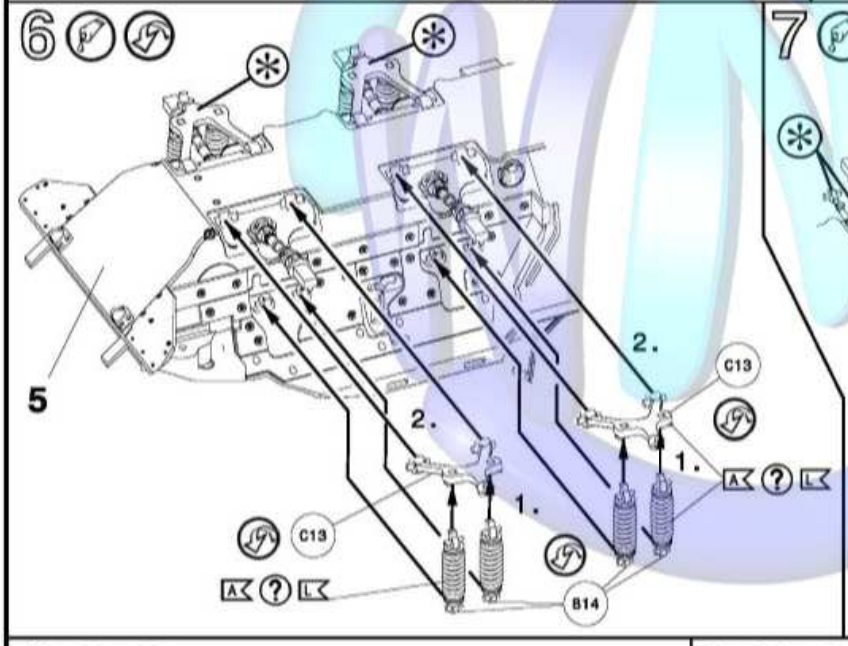
5
2.
C13
2.
1.
1.
C13
B14

7

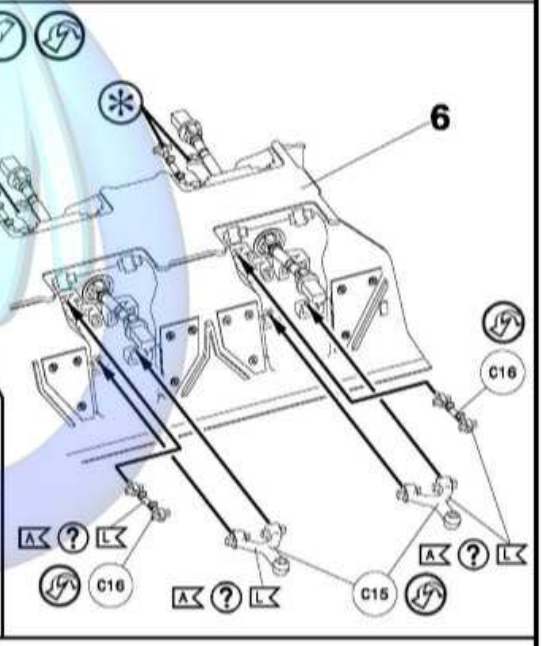
6
C16
C16
C15

8

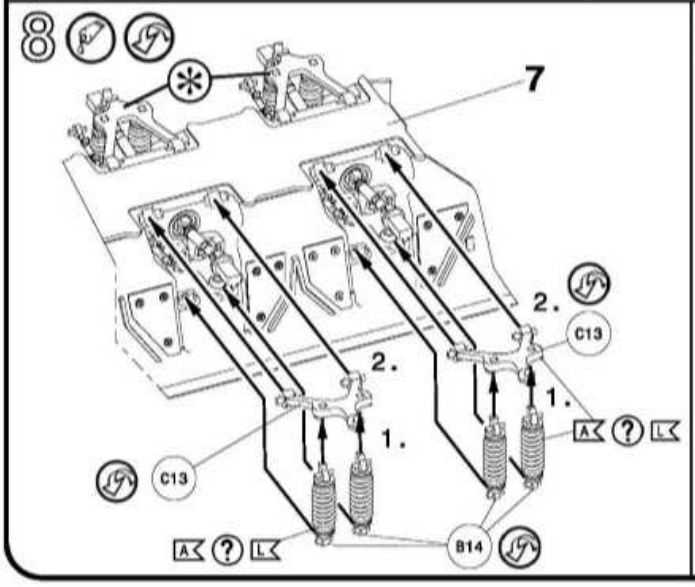
7
2.
C13
2.
1.
1.
C13
B14

9

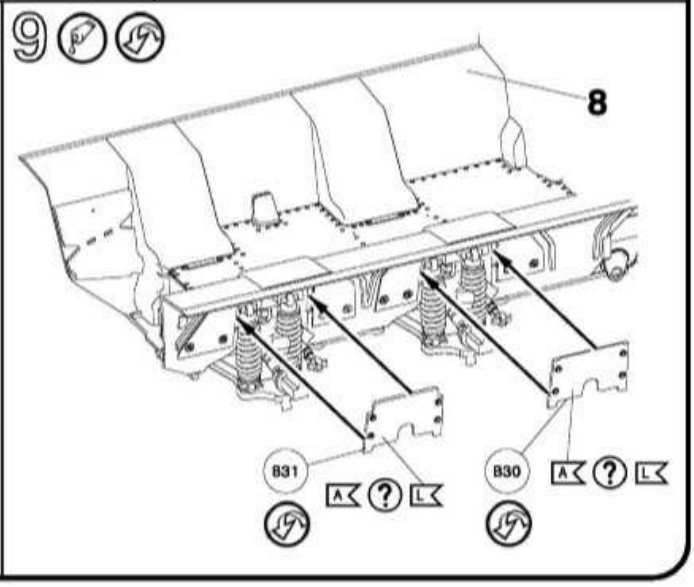
8
B31
B30

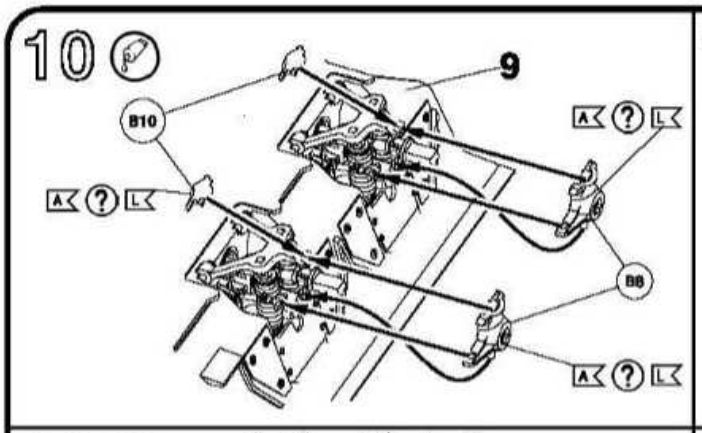
10
9
B10
B8

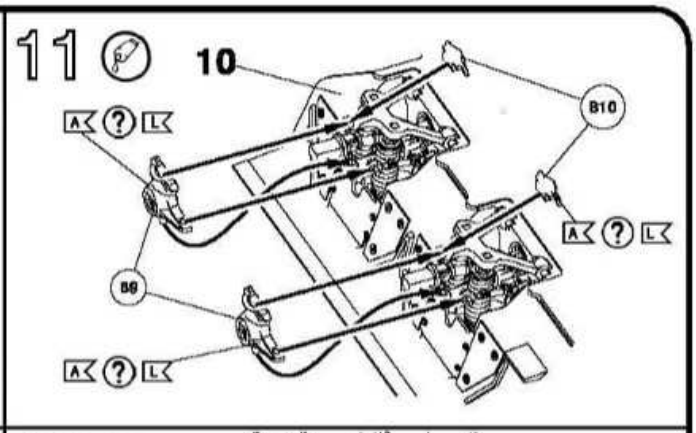
11
10
B10
B8

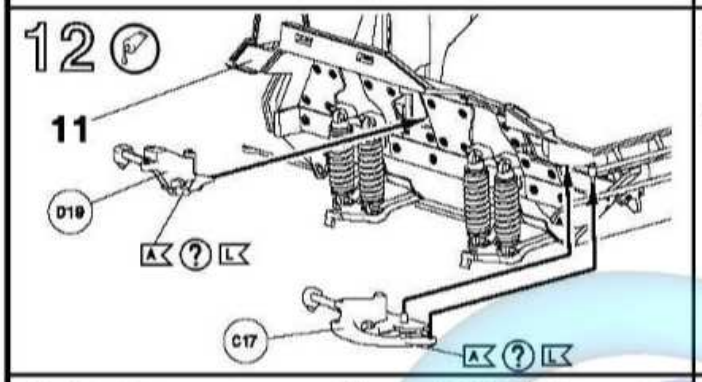
12
11
D19
C17

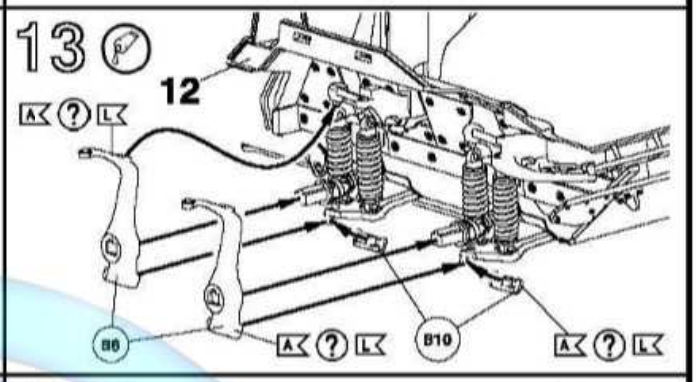
13
12
B8
B10

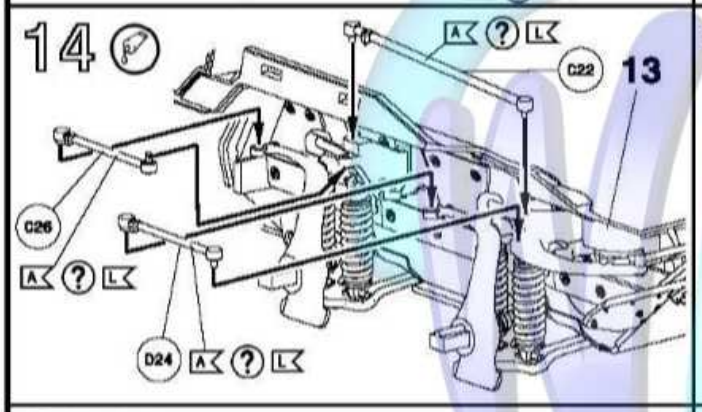
14
C22
13
C26
D24

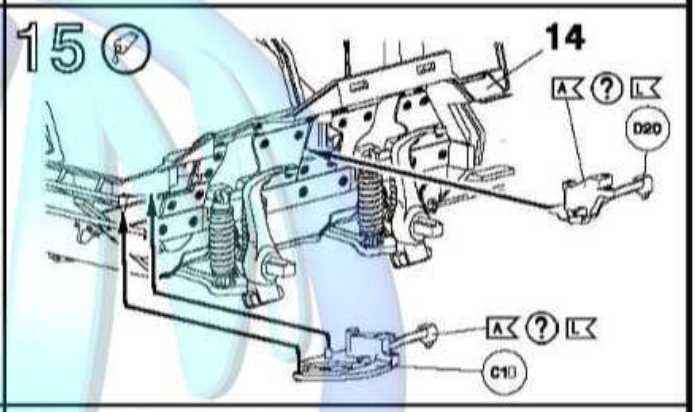
15
14
D20
C10

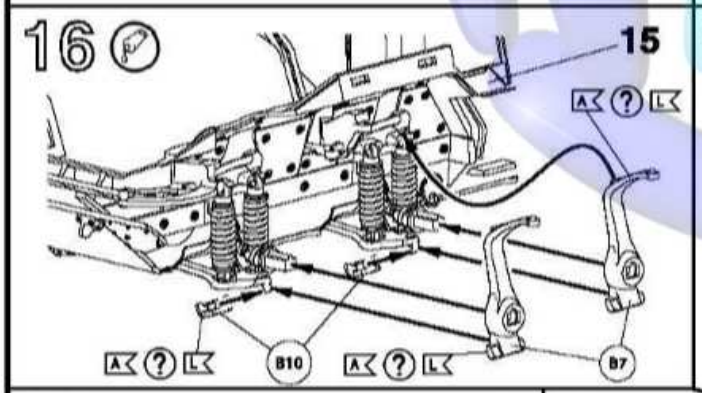
16
15
B10
B7

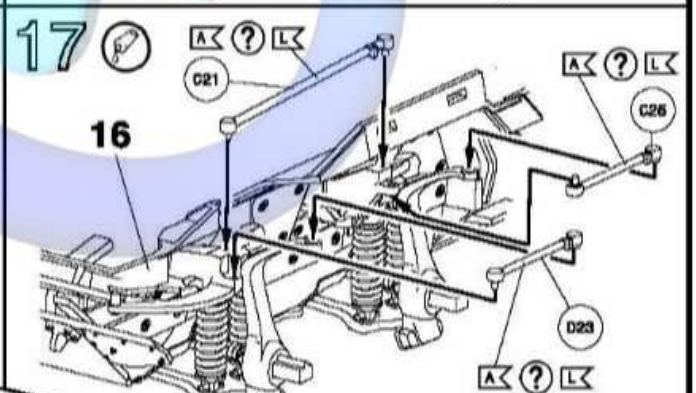
17
C21
16
C25
D23

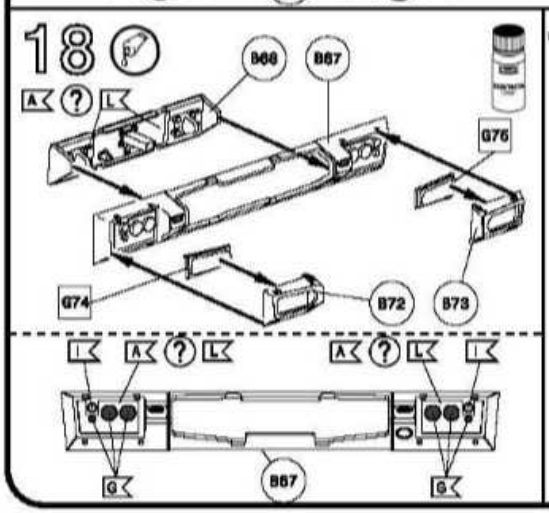
18
B66
B67
G76
G74
B72
B73
B67

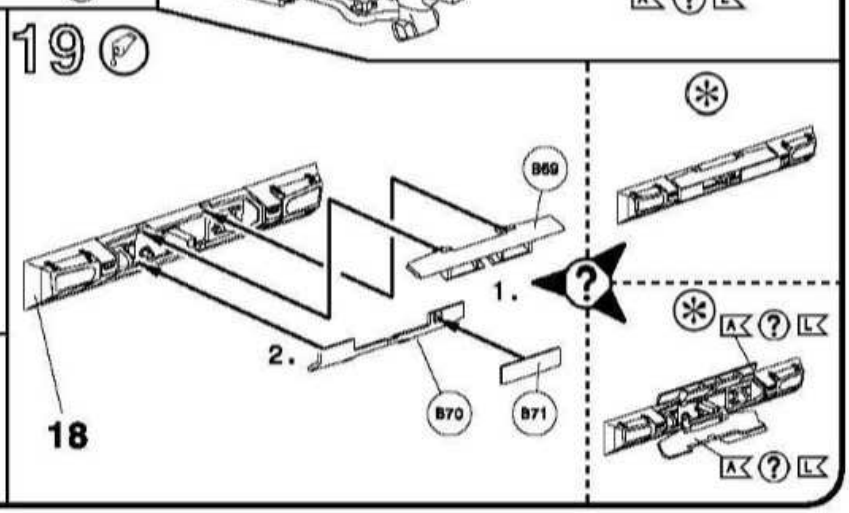
19
B69
1.
2.
18
B70
B71

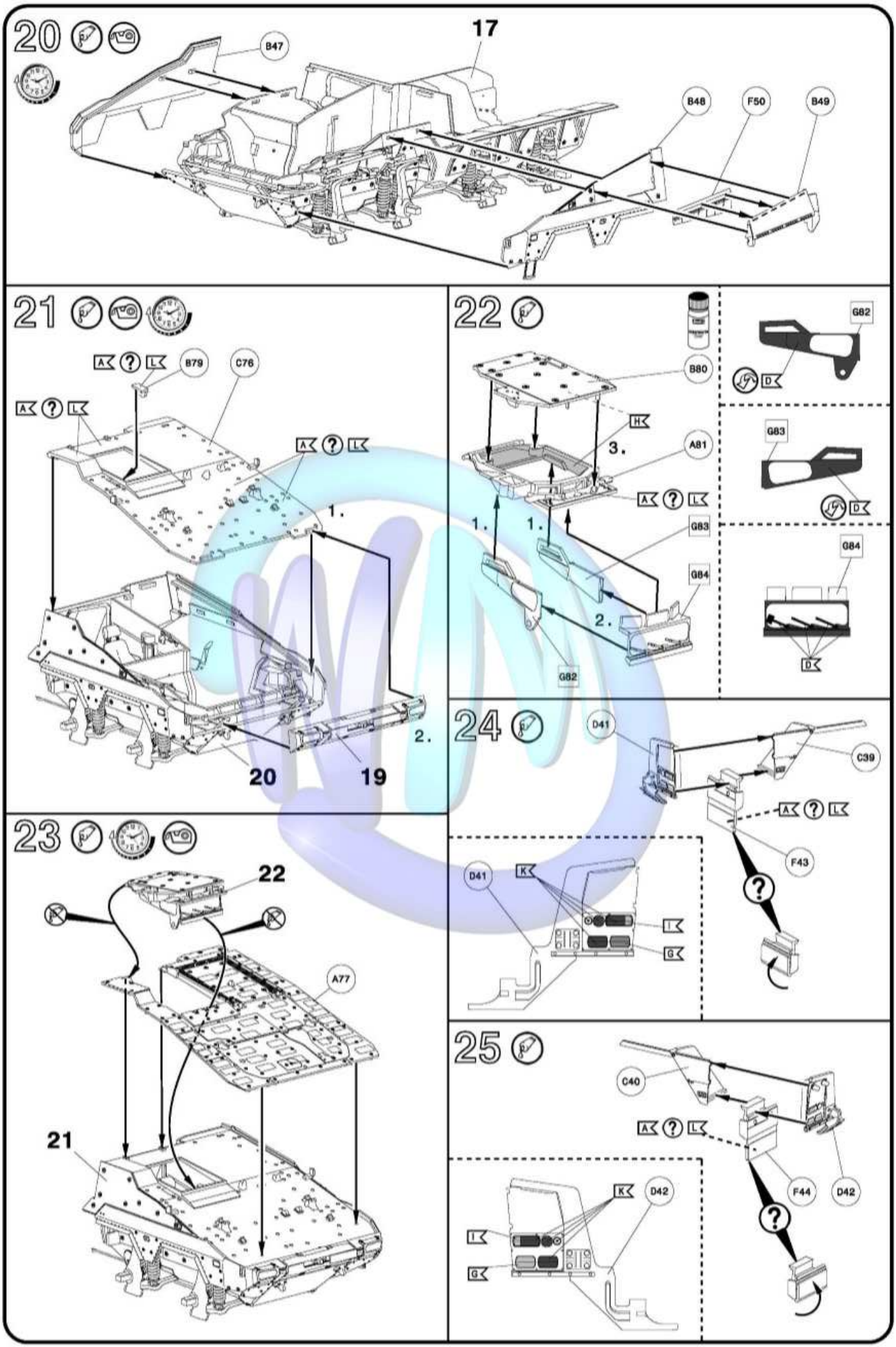
20
17
B47
B48
F50
B49
21
A
L
B79
C76
1.
2.
20
19
22
B80
H
3.
A81
G83
G84
G82
D
23
22
A77
21
24
D41
C39
F43
K
I
G
25
C40
F44
D42

26

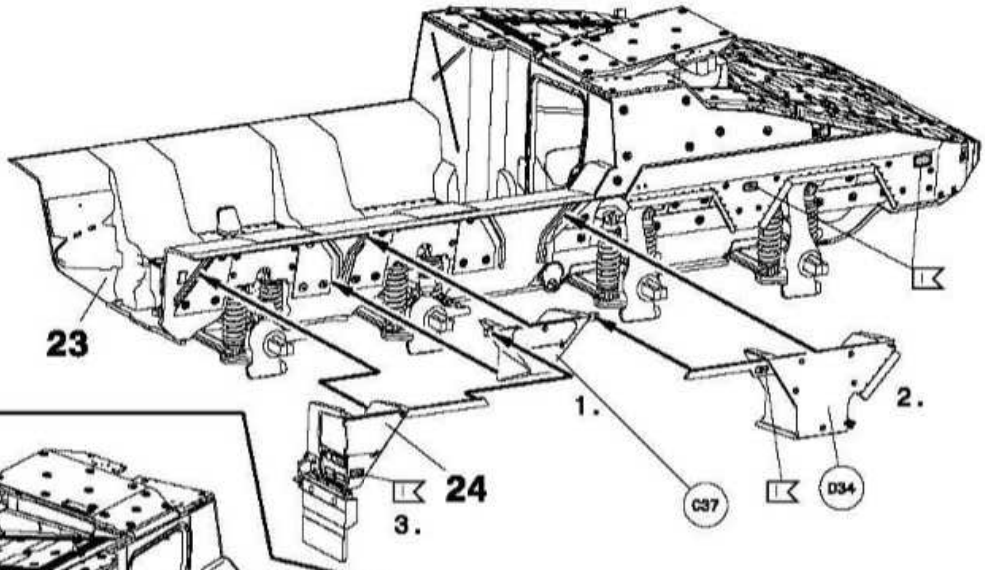

27

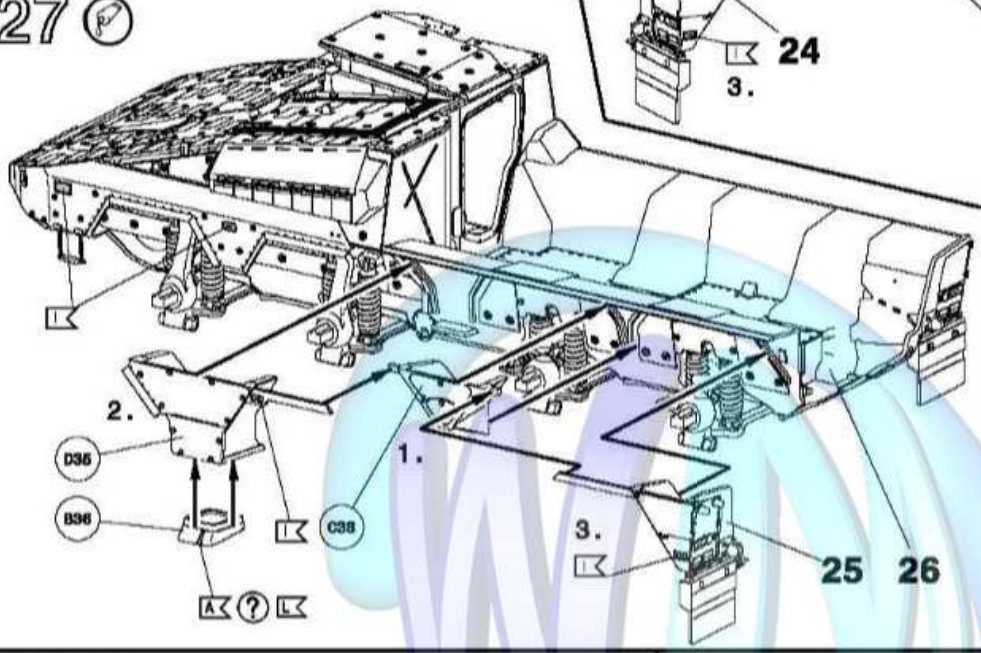

28

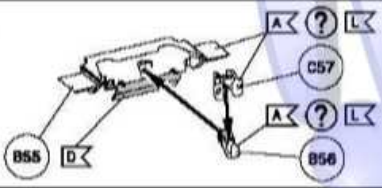

29

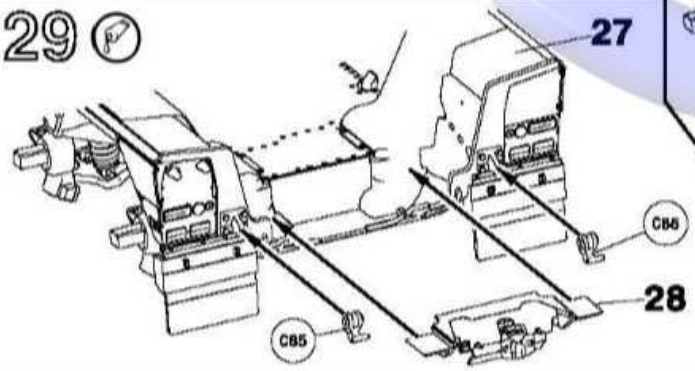

30

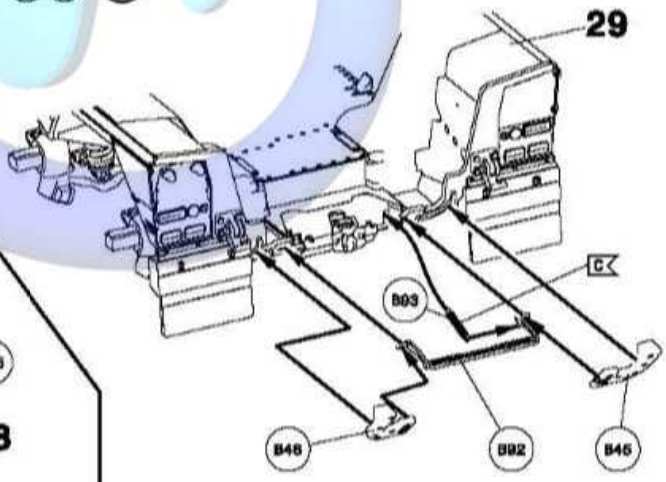

31

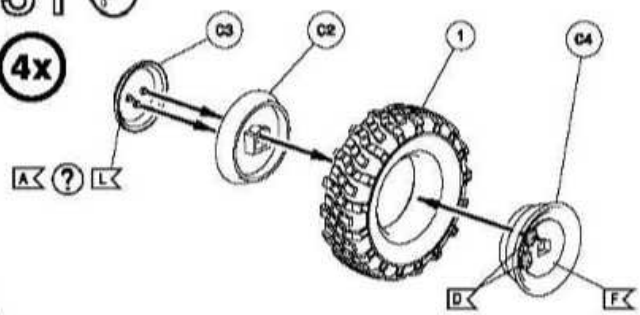

32

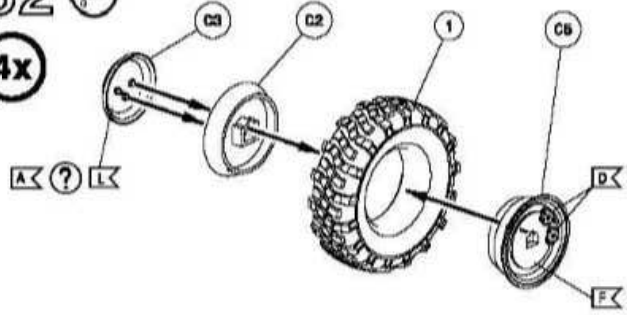

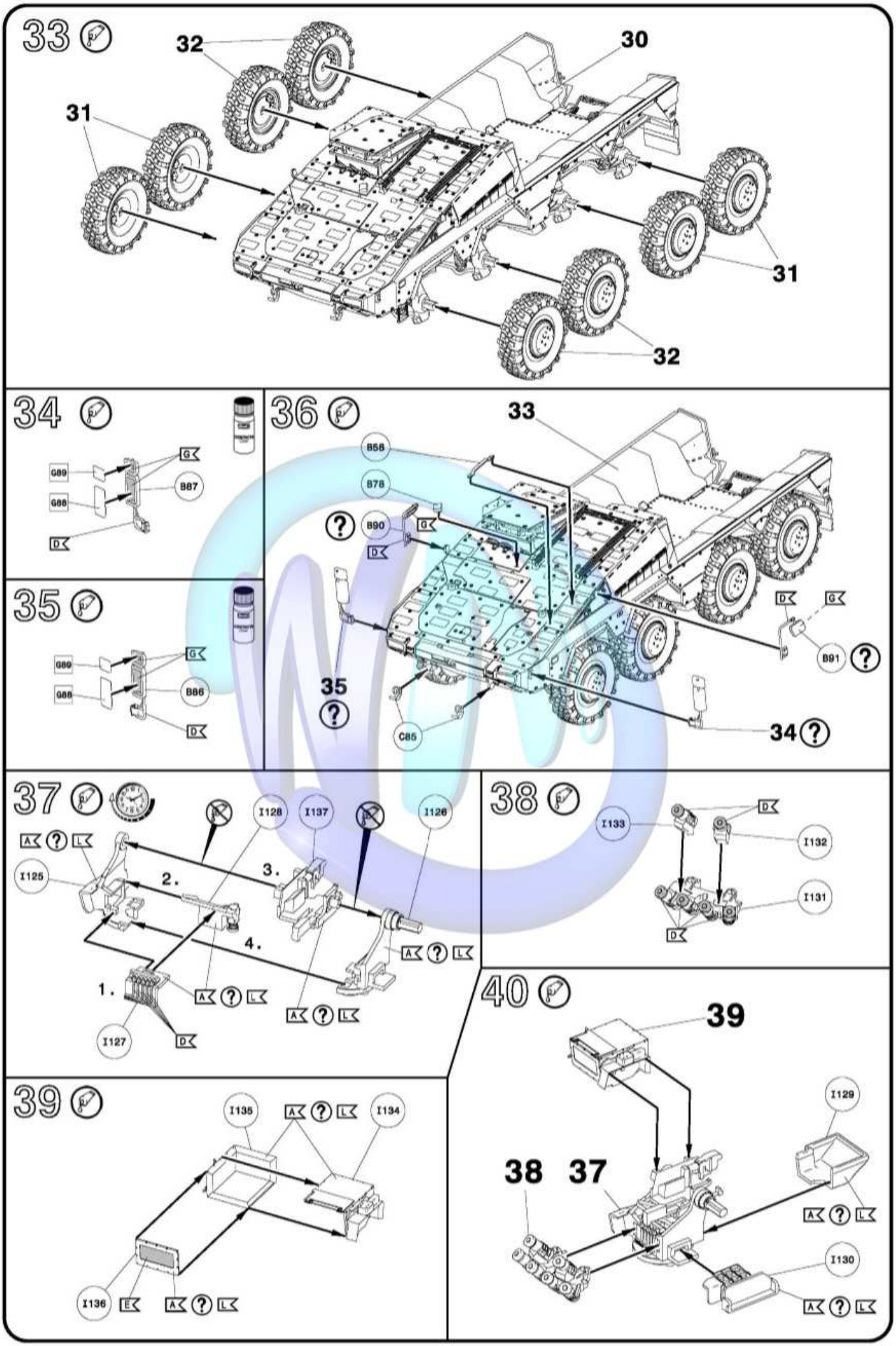
33
32
30
31
31
32
34
G89
G88
G
B87
D
35
G89
G88
G
B86
D
36
33
B58
B78
B90
G
D
D
G
B91
35
C85
34
37
A
L
I125
2.
3.
I128
I137
I126
4.
1.
A
L
A
L
A
L
I127
D
38
I133
D
I132
I131
D
39
I135
A
L
I134
I136
E
A
L
40
39
I129
38
37
A
L
I130
A
L

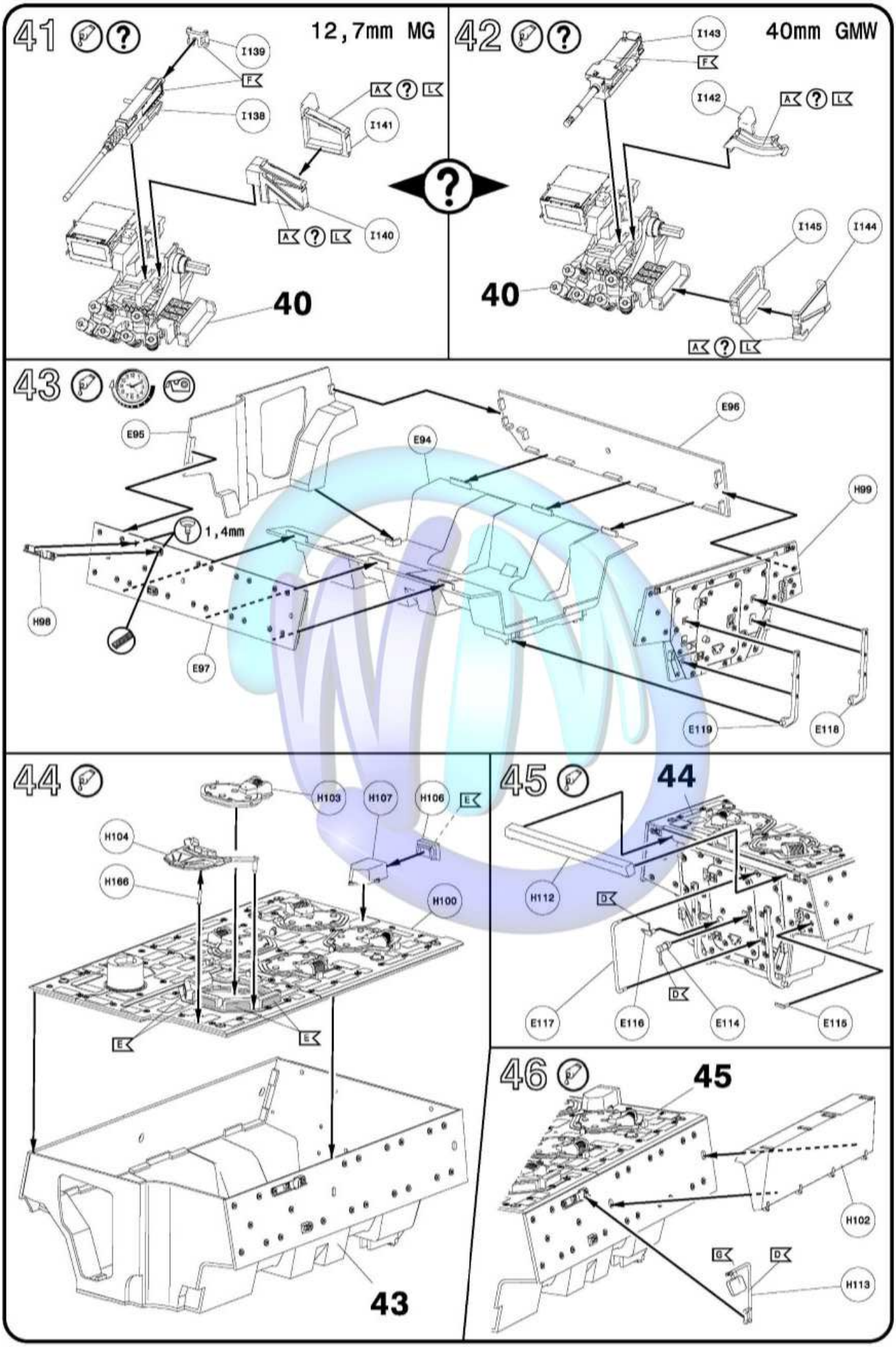
41
12,7mm MG
I139
F
I138
A
L
I141
A
L
I140
40
42
40mm GMW
I143
F
I142
A
L
I145
I144
40
A
L
43
E95
E94
E96
H99
1,4mm
H98
E97
E119
E118
44
H103
H107
H106
E
H104
H166
H100
E
E
43
45
44
H112
D
D
E117
E116
E114
E115
46
45
H102
G
D
H113

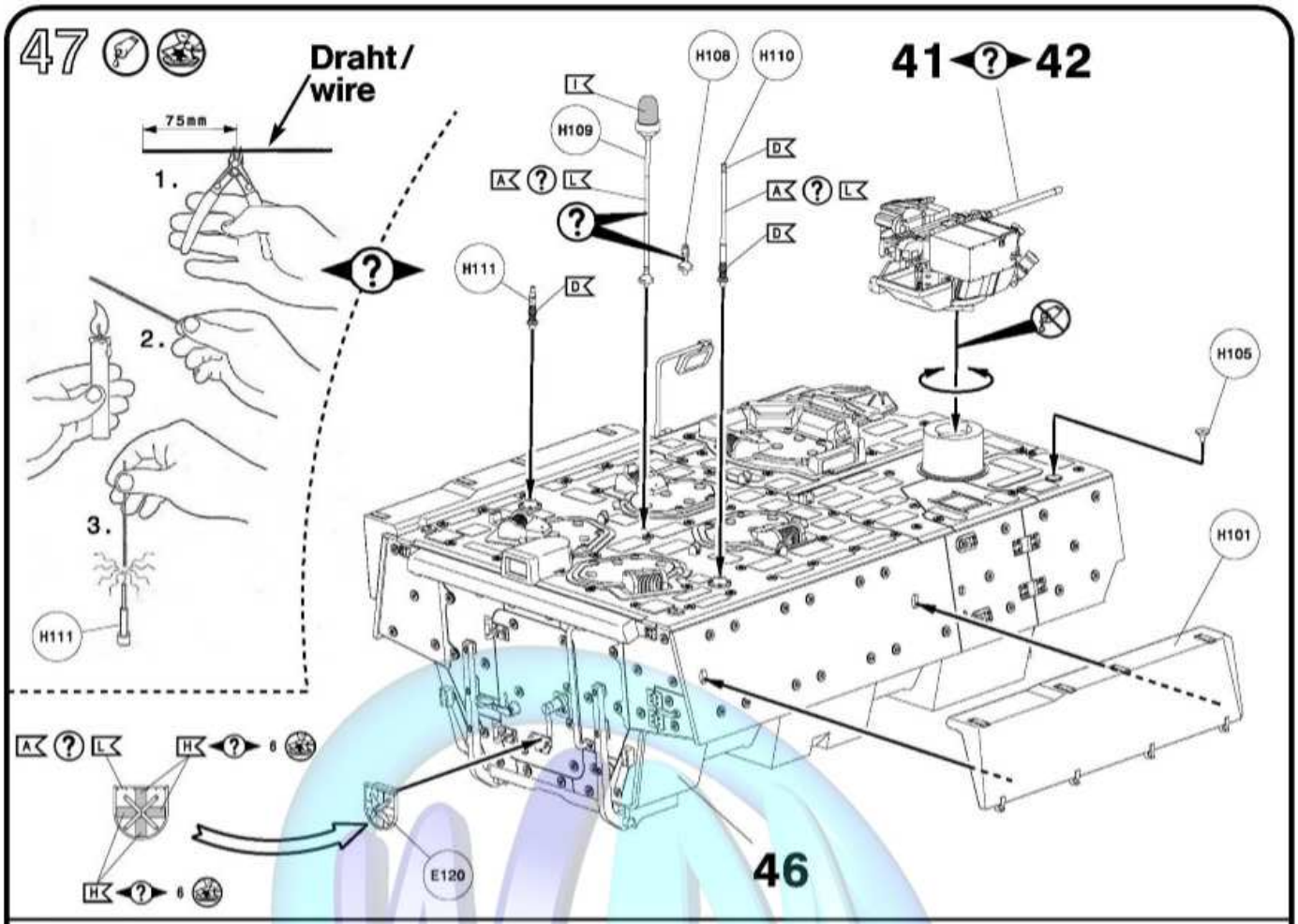
47
Draht/
wire
75mm
1.
2.
3.
H111
H108
H110
H109
H111
41
42
H105
H101
E120
46

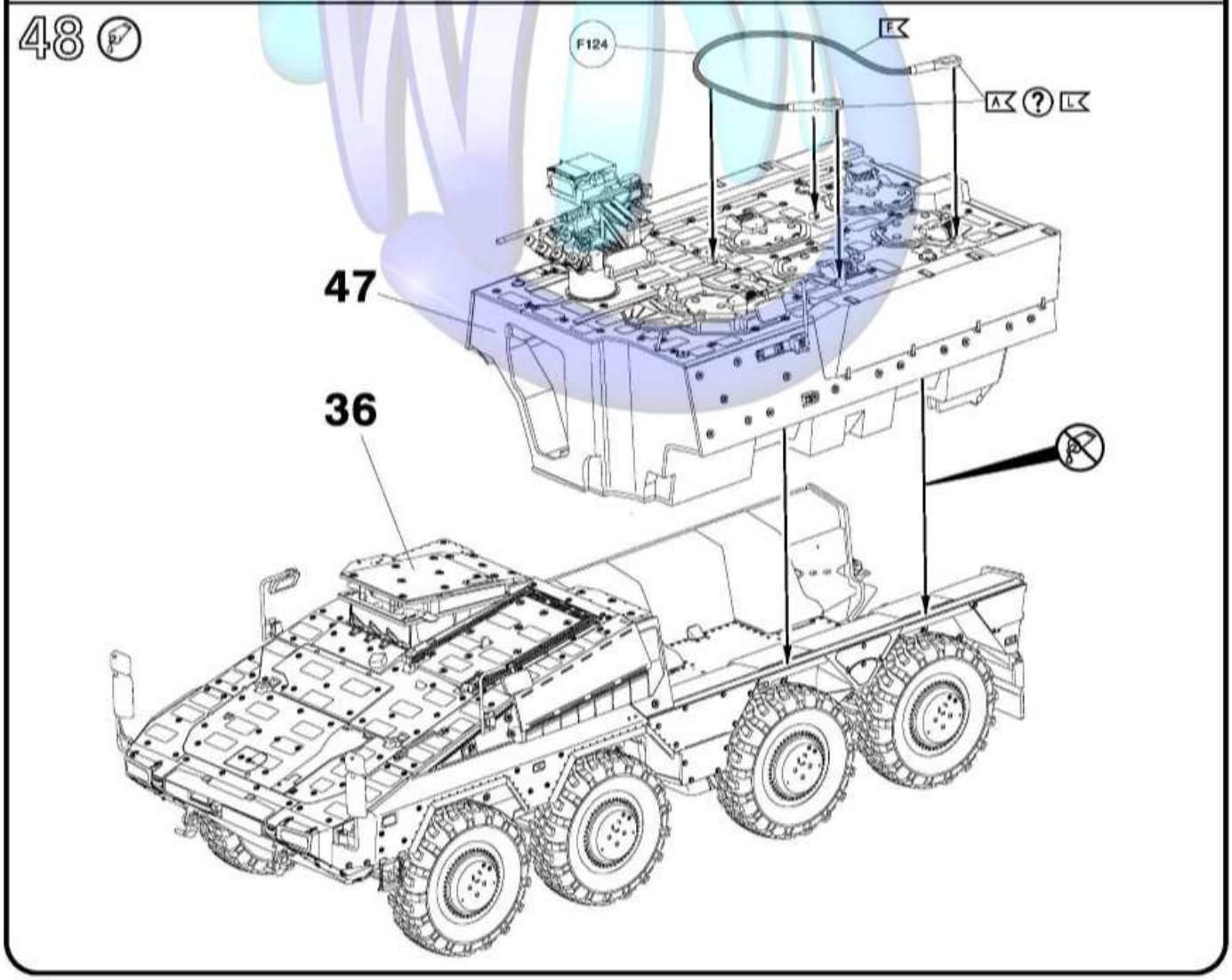
48
F124
47
36

49 JgBtl 292, Gefechtsübungszentrum 2011

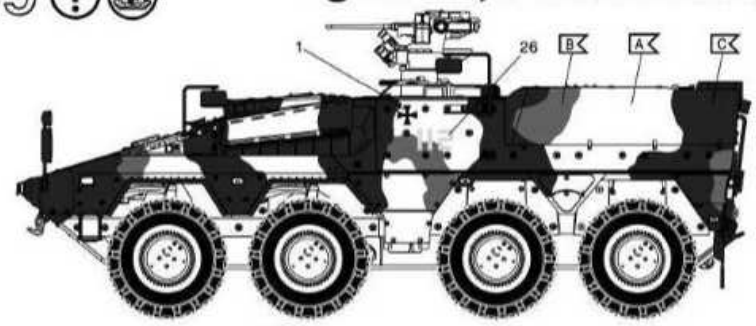

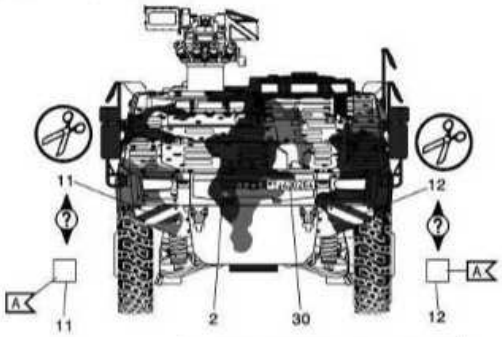

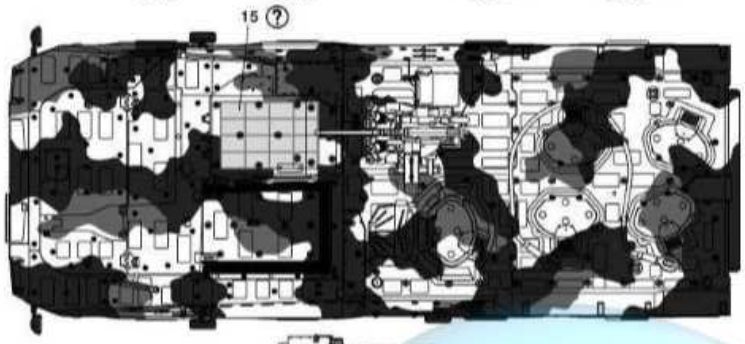

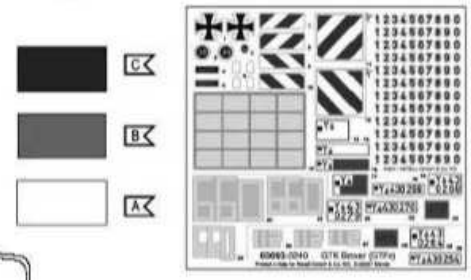

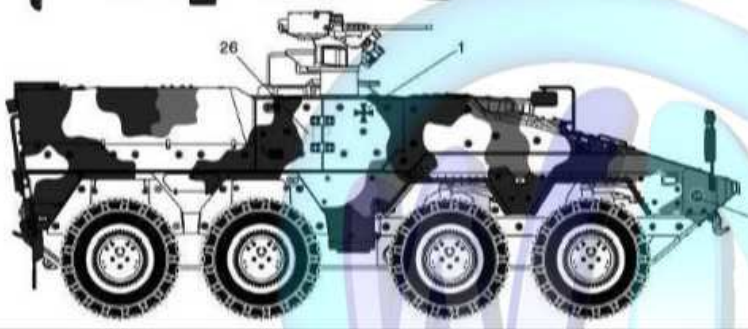

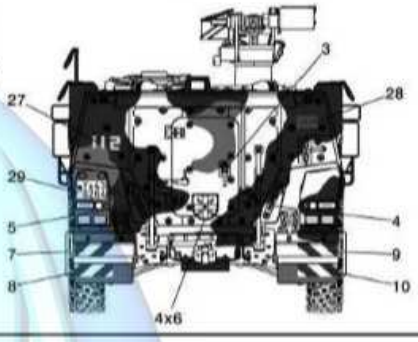

50 JgBtl 292, Gefechtsübungszentrum 2011

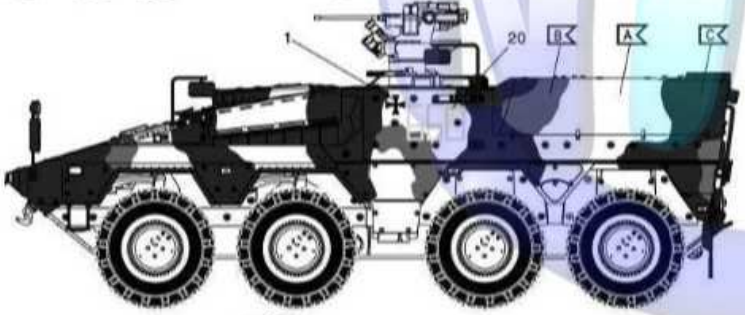

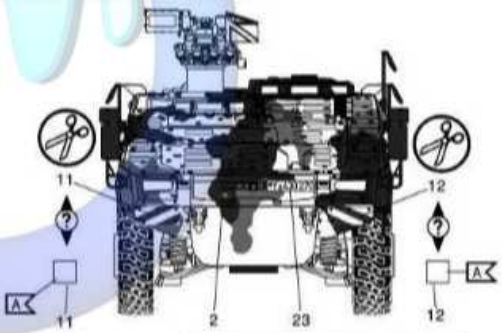

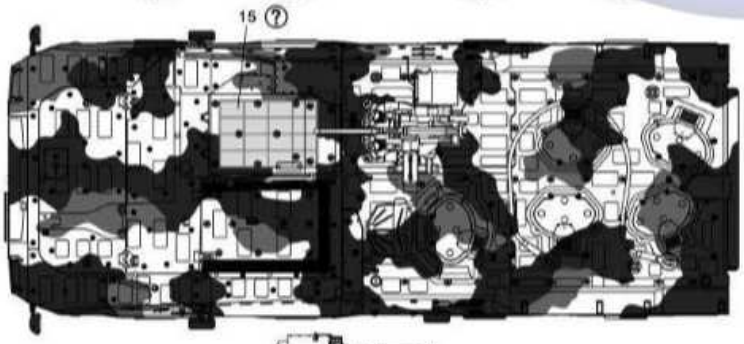

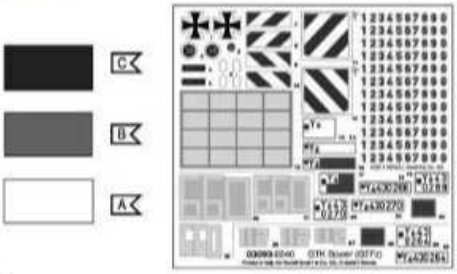

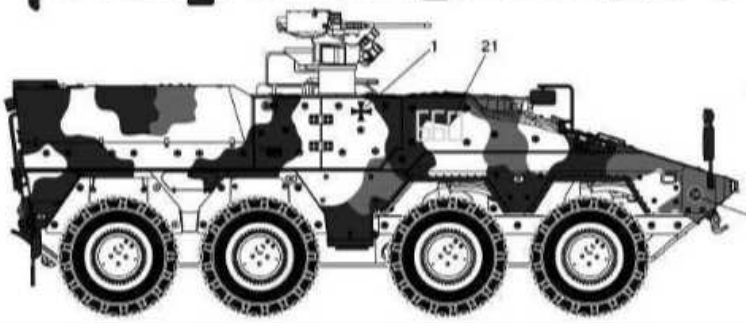

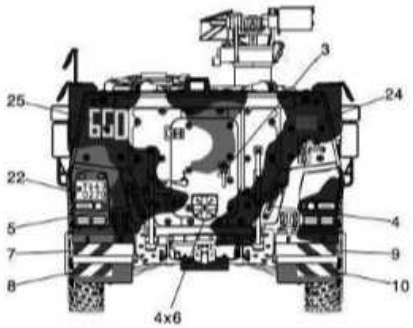

51 JgBtl 292, Donaueschingen 2011

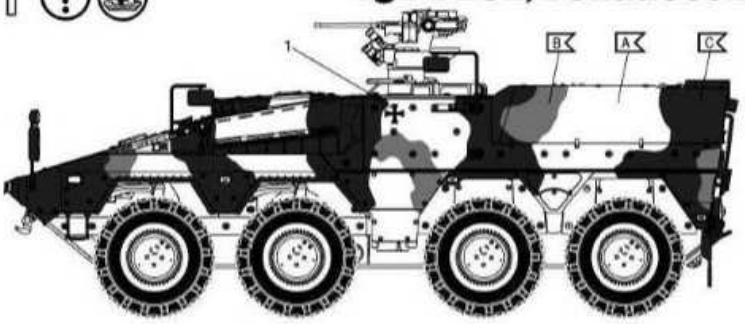

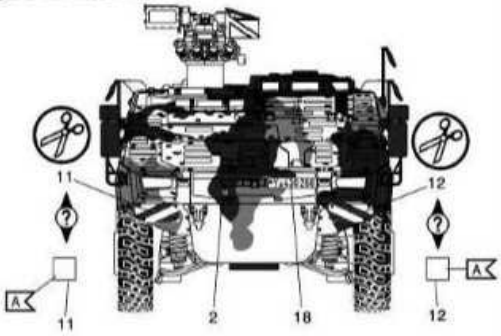

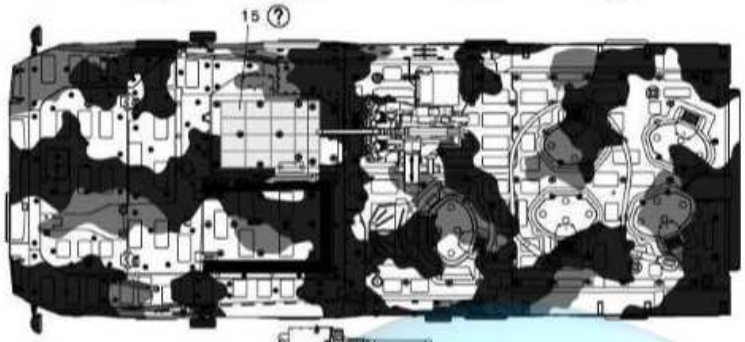

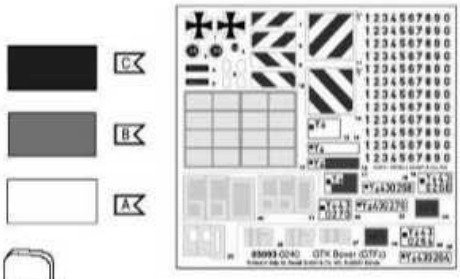

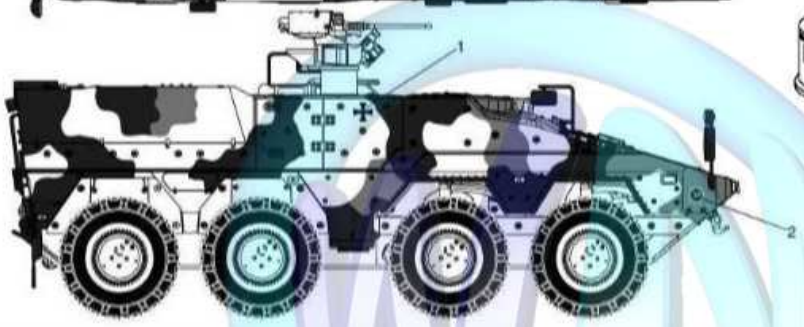

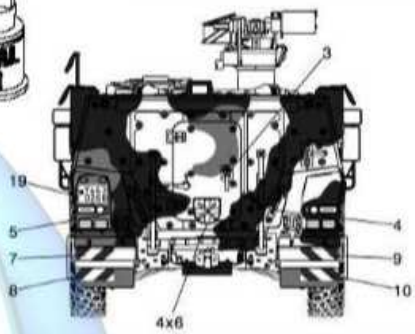
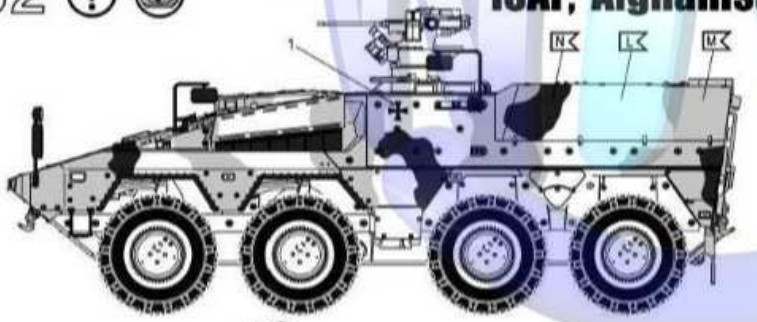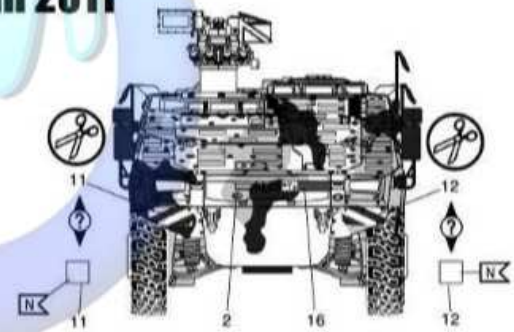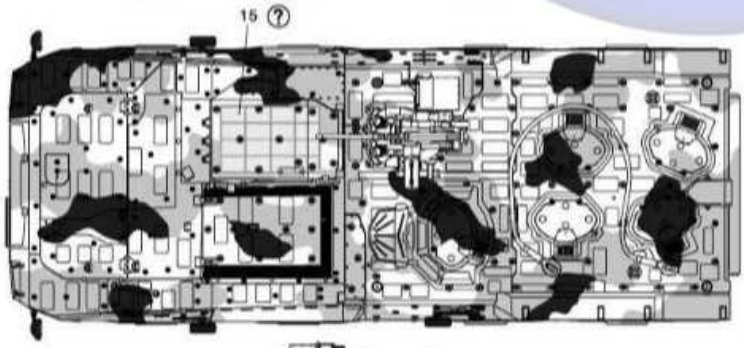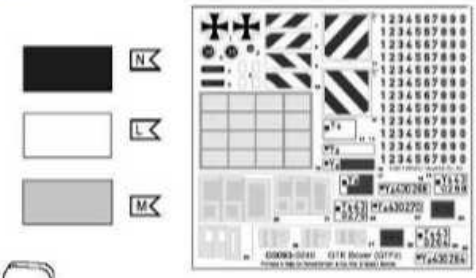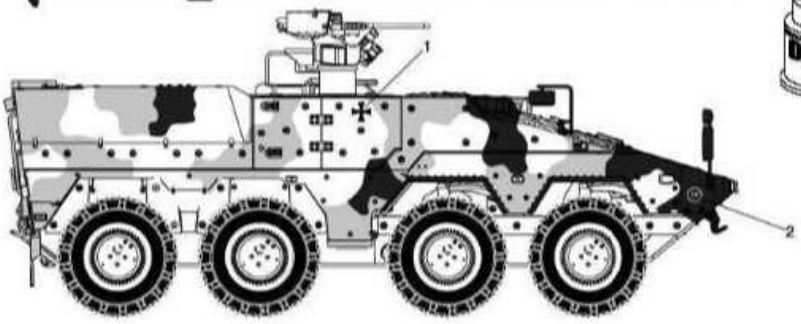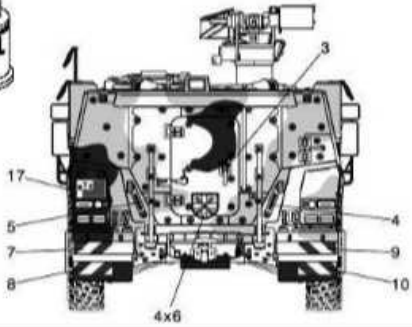
52 ISAF, Afghanistan 2011