LKW 2t. tmil gl (Unimog)

03082-0389

©2014 BY REVELL GmbH. A subsidiary of Hobbico, Inc.

PRINTED IN GERMANY

LKW 2t. tmil gl (Unimog)

Ab 1978 wurden die ersten von ca. 12.000 „UNIMOG U 1300 L" (UNIversal MOtor-Gerät) an die Bundeswehr ausgeliefert, wo sie als Lkw 2t tmilgl bezeichnet werden. Das den militärischen Anforderungen angepasste und äußerst geländegängige Fahrzeug wird bei allen Teilstreitkräften eingesetzt. Für eine Nutzlast von 2.250 kg ausgelegt, besitzt es ein zulässiges Gesamtgewicht von 7.500 kg. Ein 6 Zylinder OM 352 Dieselmotor mit 96 kW (130 PS) Leistung verleiht dem Fahrzeug eine Höchstgeschwindigkeit von 82 km/h. Als Bewaffnung dient ein MG3 auf Drehringlafette.

LKW 2t. tmil gl (Unimog)

In 1978 the first of about 12,000 "UNIMOG's U 1300 L" (UNIversal MOtor-Gerät) were delivered to the Federal German army, where they were known as the 2t tmilgl truck. This extremely versatile cross-country vehicle designed for military requirements is used by all the armed forces. Designed for a load capacity of 2,250 kg, it has a permissible total weight of 7,500 kg. A 96 kW (130 HP) 6 cylinder OM 352 diesel engine gives the vehicle a max. speed of 82 km/h. It is armed by an MG3 on rotating mount.

Form hergestellt und im Eigentum von Revell GmbH. Widerrechtliche Nachahmungen werden gerichtlich verfolgt.
Ce produit est propriété de la société Revell GmbH. Toute utilisation ou duplication frauduleuse fera l'objet de poursuites en justice.
Modelado y en propiedad de Revell GmbH. Imitaciones ilícitas serán perseguidas por la ley.
Forma prodotta dalla Revell GmbH e di proprietà della stessa impresa, la quale procederà legalmente contro ogni imitazione abusiva.
Molli on Revell GmbH valmistama ja omaisuutta. Laittomaan kopiointiin tullaan puuttumaan oikeudellisin toimin.
Formen er produsert og eies av Revell GmbH. Etterligning uten tillatelse vil bli gjenstand for rettslig forfølgelse.
Produkcja i prawa własności firmy Revell GmbH. Nieiegalne podrabianie jest zabronione pod odpowiedzialnością sądową.
Model, Revell GmbH firmasının mülkiyeti altında imal edilmiştir. Kanuna aykırı taklitler mahkemece takip edilecektir.
A forma előállítja és a tulajdonjog birtokosa a Revell GmbH. A jogellenes utánzatokat és hamisítványokat bírósági úton üldözik.

Mould manufactured by and property of Revell GmbH. Illegal imitations are subject to prosecution.
Vorm vervaardigd door en eigendom van Revell GmbH. Onrechtmatige nabootsingen worden gerechtelijk vervolgd.
Formas produzidas e de propriedade da Revell GmbH. Cópias não autorizadas serão processadas juridicamente como determinado na lei.
Modellen tillverkad av och tillhör Revell GmbH. All kopiering beivras enligt lagen om upphovsrätt.
Formen er fremstillet af Revell GmbH som også har ejendomsret. Lovstridige efterligninger sagsøges
Модель изготовлена и является собственностью фирмы Revell GmbH. **Противозаконные подделки преследуются в судебном порядке.**
Η μορφή κατασκευάστηκε και παραμένει στην ιδιοκτησία της Revell GmbH. Οι παράνομες μιμήσεις θα καταδικάνται δικαστικώς.
Tvar byl vyroben firmou Revell GmbH a je jejím vlastnictvím. Proti nezákonným napodobeninám se bude postupovat soudní cestou
Forma je proizvedena in je vlasništvo Revell GmbH. Neovlačene kopije bodo pravno kažnjene.

Vor dem Zusammensetzen gut durchlesen!

D: Achtung: Jedes Teil ist nummeriert (1). Reihenfolge der Montageschritte beachten. Benötigte Werkzeuge: Messer und Feile zum Entfernen und Entgraten der Teile (2) Gummiband, Klebeband und Wäscheklammern zum Zusammenhalten der geklebten Einzelteile (3). Plastikteile in einer milden Waschmittellösung reinigen und an der Luft trocknen, damit der Farbanstrich und die Abziehbilder besser halten. Vor dem Ankleben prüfen ob Teile passen, Klebstoff sparsam auftragen Chrom und Farbe an den Klebeflächen entfernen. Kleine Teile anstreichen, bevor sie vom Rahmen entfernt werden (4) (5). Farben gut durchtrocknen lassen, erst dann den Zusammenbau fortsetzen. Jedes Abziehbildmotiv einzeln ausschneiden und ca. 20 Sekunden in warmes Wasser tauchen. Das Motiv an der bezeichneten Stelle vom Papier abschieben und mit Löschpapier andrücken.

NL: OPGELET: Voor de montage eerst goed de handleiding lezen. Elk onderdeel is genummerd (1). Let op de montagevolgorde. Benodigd gereedschap: mes en vijl voor het afnemen van de onderdelen (2); elastiek, plakband en wasknijpers voor het bij elkaar houden van de gelijmde onderdelen (3). Plastic onderdelen met een zacht afwasmiddel reinigen en vanzelf laten drogen, zodat de verf en de decals beter hechten. Controleer voor het lijmen of de onderdelen passen; lijm dun opbrengen. Chroom en verf van de lijmvlakken verwijderen. Kleine onderdelen verven voordat ze van het raam worden verwijderd (4) (5). Verf goed laten drogen, dan pas verdergaan met de montage. Elke decal afzonderlijk uitknippen en ca. 20 sec. in warm water dopen. De decal op de aangegeven plaats van het papier schuiven en met vloeipapier aandrukken.

GB: ATTENTION: Read the instructions thoroughly prior to assembly. Each component is numbered (1). Adhere to specified sequence of assembly. Tools required: knife and file for removal of components from frame (2); rubber band, adhesive tape and clothes pegs for clamping components together after applying adhesive (3). Clean plastic components in a mild detergent solution and allow to air-dry so that paint and transfers adhere better. Prior to applying adhesive, check to see whether the components fit together; apply adhesive sparingly. Remove chrome and paint from the contact surfaces. Paint small components before removing them from the frame (4) (5). Allow paint to dry well, and only then continue to assemble. Cut out each transfer individually and immerse in warm water for approx. 20 seconds. Slide transfer off paper and into designated position, then press on with blotting paper.

F: ATTENTION : lisez bien la notice de montage avant de commencer. Chaque pièce est numérotée (1). Respectez l'ordre des opérations. Outils nécessaires : couteau et lime pour ébarber les pièces (2); élastiques, ruban adhésif et pinces à linge pour maintenir les pièces collées (3). Nettoyez les pièces en matière plastique dans une solution douce de produit de lavage et faites-les sécher à l'air afin que la peinture et les décalcomanies tiennent mieux. Avant de mettre la colle, vérifiez si les pièces s'adaptent bien les unes aux autres; mettez peu de colle. Enlevez le chrome et la peinture des surfaces de collage. Peignez les petites pièces avant de les détacher de la grappe (4)(5). Laissez bien sécher la peinture avant de poursuivre l'assemblage. Découpez chaque décalcomanie séparément et plongez-la dans de l'eau chaude pendant 20 secondes environ. A l'endroit marqué, faites glisser le motif pour le séparer du papier et pressez-le sur emplacement avec du papier buvard.

E: ¡Atención! Antes de comenzar con el ensamblaje, leer detenidamente las instrucciones. Cada pieza va numerada (1). Tengase en cuenta el orden de operaciones del ensamblaje. Herramientas necesarias: Cuchillo y lima para desbarbar las piezas (2). Cintas de goma, cinta adhesiva y pinzas de ropa para sujetar las piezas pegadas (3). Lavar las piezas de plástico en una solución de detergente suave y dejar que se sequen al aire para mejorar así la adhesión de la pintura y de las calcomanías. Antes de aplicar el pegamento comprobar si las piezas quedan correctamente adaptadas. Aplicar el pegamento sin excederse. Alejar de las superficies de pegado el cromado y la pintura. Pintar las piezas pequeñas antes de desprenderlas de su sujeción (4) (5). Antes de proseguir con el ensamblaje, dejar que se seque bien la pintura. Recortar las calcomanías una por una y sumergirlas durante unos 20 segundos en agua caliente. Deslizar del papel la calcomanía en el lugar adecuado y apretarla colocando encima de ella papel secante.

I: ATTENZIONE: Prima dell'assemblaggio leggere attentamente le istruzioni di montaggio. Ogni pezzo è numerato (1). Tener presente la successione delle fasi di assemblaggio. Attrezzi necessari: coltello e lima per togliere le sbavature dai pezzi (2), nastro adesivo e mollette da bucato per tenere insieme i pezzi singoli dopo averli incollati (3). Lavare i particolari in plastica con un detergente delicato e lasciarli asciugare all'aria, per una migliore adesione della strato di colore e della figura decalcabile. Prima di incollare, verificare che i pezzi si abbinino bene tra di loro; applicare il collante con parsimonia. Togliere cromo e colore dalle superfici da incollare. Dipingere i piccoli accessori sul supporto prima di rimuoverli (4) (5). Far asciugare bene la vernice prima di proseguire con l'assemblaggio. Ritagliare singolarmente ogni figura ed immergerla in acqua tiepida per 20 secondi circa. Applicare il motivo nella posizione segnata e tamponarlo con carta assorbente.

S: OBS: Läs instruktionerna noga innan du sätter modellen samman. Varenda detalj är numrerad (1). V g beakta följden i sammansättningsstegen. Verktyg, som du kommer att behöva: kniv och fil för att skrapa detaljerna rena (2), gummiringar, tejp och klädnypor för att hålla samman de limmade detaljerna (3). Rengör plastdetaljerna i en mild tvättmedellösning och torka dem i luften för att lack och dekaler skall hålla bättre. Kolla, om detaljerna passar ihop innan du klistrar dem och använd limmet sparsamt. Avlägsna krom och lack från ytorna, som kommer att limmas ihop. Måla de små detaljerna innan du avlägsnar dem från ramen (4) (5). Låt lacket riktigt torka igenom innan du fortsätter med sammansättningen. Skär ut varje dekalmotiv enskilt och doppa det i varmt vatten i ca 20 sekunder. Flytta motivet bort från papperet genom att trycka vid det angivna stället och tryck fast med läskpapper.

DK: BEMÆRK: Inden sammensætningen begyndes, skal byggevejledningen læses godt igennem. Hver del er nummereret (1). Rækkefølgen af monteringstrinene skal overholdes. Nødvendigt værktøj: Kniv og fil til afgratning af delene (2); gummibånd, tape og tøjklemmer til at holde de limede dele sammen. Plastikdelene renses i en mild sæbevand og tørres så malingen og overføringsbillederne bedre hæfter. Inden påføringen kontrolleres om delene passer; limen påføres sparsommeligt. Krom og farve fjernes fra klæbefladerne. De små dele males før de fjernes fra rammen (4) (5). Lad farven tørre godt inden sammensætningen fortsættes. Overføringsbilledene skæres ud enkeltvis og dyppes ca. 20 sek. i varmt vand. Skub motivet fra papiret og tryk det fast med trækpapir.

GR: ΠΡΟΣΟΧΗ: Πριν τη συναρμολόγηση, διαβάστε καλά τις οδηγίες. Κάθε εξάρτημα είναι αριθμημένο (1). Προσέξτε τη σειρά "των βημάτων" συναρμολόγησης. Απαιτούμενα εργαλεία: μαχαίρι και λίμα για τη λείανση των εξαρτημάτων (2), λαστιχένια ταινία, κολλητική ταινία και μανταλάκια για τη συγκράτηση των κολλημένων μεμονωμένων εξαρτημάτων (3). Καθαρίστε τα πλαστικά εξαρτήματα μέσα σε ένα "μαλακό" καθαριστικό διάλυμα και στεγνώστε τα στον αέρα, ώστε να υπάρξει καλύτερη πρόσφυση του χρώματος και των χαλκομανιών. Πριν το κόλλημα, ελέγξτε αν ταιριάζουν μεταξύ τους τα εξαρτήματα. Επαλείψτε οικονομικά την κόλλα. Απομακρύνετε από τις επιφάνειες επικόλλησης, χρώμα και βαφή. Βάψτε τα μικρά εξαρτήματα, πριν απομακρυνθούν από το πλαίσιο (4) (5). Αφήστε να στεγνώσουν καλά τα χρώματα και έπειτα συνεχίστε τη συναρμολόγηση. Κόψτε ξεχωριστά το κάθε μοτίβο των χαλκομανιών και βουτήξτε τα σε ζεστό νερό για περ. 20 δευτερόλεπτα. Απομακρύνετε το μοτίβο από το χαρτί, στο σημαδεμένο σημείο και πιέστε το με το στουπόχαρτο.

N: OBS! Les nøye igjennom monteringsanvisningen før sammenbyggingen. Hver del er nummerert (1). Følg rekkefølgen på monteringstrinnene. Nødvendig verktøy: Kniv og fil for fjerning av grader på delene (2), gummibånd, tape og klesklyper for å holde sammen de limede enkeltdelene (3). Rengjør plastdelene i mildt såpevann og la dem lufttørke, slik at farger og bilder sitter bedre. Før påleggingen må det kontrolleres om delene passer. Ta på litt lim. Fjern krom og farge på klebeflatene. Mal de små delene før de fjernes fra rammen (4) (5). La fargene tørke godt før sammenbyggingen fortsettes. Skjær ut hvert av motivene for seg og legg dem i varmt vann i ca. 20 sekunder. Skyv motivet fra papiret på det merkede stedet og trykk på med trekkpapir.

P: ATENÇÃO: Antes de iniciar a montagem leia atentamente o manual de construção. Todas as partes componentes são numeradas (1). Atentar para a sequência das etapas de montagem. Ferramentas necessárias: Faca e lima para aparar o rebarbo das peças (2), elástico, fita adesiva e molas de roupa para sustentar as peças (3) durante a colagem. As peças de matéria plástico devem ser limpas numa solução fraca de detergente e secas ao ar, de forma que o dano de tinta e os decalques tenham uma boa adesão. Antes de colar, verificar se as peças encaixam; utilizar a cola em pequenas quantidades. Eliminar o cromado e a tinta das superfícies a serem coladas. Não passar cola nas peças que ainda se encontram fixas na grade de matéria plástica. Pintar as peças pequenas antes de retirá-las da grade (4) (5). Deixar a tinta secar completamente para depois continuar com a montagem. Cortar separadamente cada um dos decalques e mergulhá-los em água morna durante aproximadamente 20 segundos. Deslizar os motivos do papel na posição indicada e secar com mata-borrão.

FIN: HUOMIO: Lue rakennusohjeet huolellisesti ennen kokoonpanoa. Jokainen osa on numeroitu (1). Huomioi osien oikea asennusjärjestys. Tarvittavat työkalut: Veitsi ja viila osien yllämäärättyjen purseiden poistamiseen (2); kuminauha, teippi ja pyykkipojat liimattujen osien paikallaanpitämiseksi (3). Puhdista muoviosat miedolla pesuainelioksella ja anna niiden kuivua ilmassa, jotta maali ja siirtokuvat tarttuvat niihin paremmin. Tarkasta ennen liimausta, että osat sopivat toisiinsa; levitä liimaa säästeliäästi. Poista kromaus ja maali liimapinnoista. Maalaa pienet osat ennen kuin irrotat ne pidinrungoista (4) (5). Anna maalin kuivua kunnolla ennen kuin jatkat kokoonpanoa. Leikkaa jokainen siirtokuva erikseen irti ja upota lämpimään veteen n. 20 sekunniksi. Irrota kuvio paperilta merkittyyn kohdasta ja paina imupaperilla kuivaksi.

Read before you start!

RUS: Внимание: Перед сборкой внимательно ознакомьтесь с инструкцией. Каждая деталь пронумерована (1). Соблюдайте последовательность сборки. Необходимые для работы инструменты: нож и напильник для зачистки деталей (2), клейкая лента, маскировочная лента и прищепки для фиксации склеиваемых деталей (3). Пластиковые детали рекомендуется промыть в растворе мягкого моющего средства и высушить для того, чтобы краска и декали (переводные картинки) лучше схватывались. Перед склеиванием деталей проверьте стыковку деталей; наносите клей экономно. Хром и краску следует удалять с поверхности в местах склеивания. Небольшие детали рекомендуется красить до их снятия с литников (рамок) (4) (5). Дайте краске высохнуть, только после этого продолжайте сборку. Нужную декаль необходимо вырезать и опустить в теплую воду примерно на 20 секунд. Отделите декаль от бумаги, нанесите на обозначенное место и прижмите промокательной бумагой.

PL: UWAGA: Przed składaniem przeczytać dokładnie instrukcję montażu. Każda część jest ponumerowana (1). Zwrócić uwagę na kolejność przeprowadzania poszczególnych punktów montażowych. Potrzebne narzędzia: nóż oraz pilnik do usunięcia zadziorów z poszczególnych elementów (2); taśma gumowa, taśma klejąca, klamerki do bielizny dla przytrzymania sklejonych elementów (3). Wymyć plastykowe części w wodzie z delikatnym środkiem myjącym oraz osuszyć na powietrzu, aby zapewnić lepszą przyczepność farby oraz kalkomanii. Sprawdzić przed przyklejeniem, czy dane elementy pasują do siebie; nanosić klej oszczędnie. Usunąć chrom oraz farbę z powierzchni przeznaczonych do klejenia. Małe elementy pomalować jeszcze przed wycięciem z ramki (4) (5). Farbę dobrze wysuszyć, dopiero potem kontynuować składanie części. Wyciąć pojedynczo każdy z motywów kalkomanii i zanurzyć na 20 sekund w ciepłej wodzie. Ściągnąć motyw z papieru na oznaczone miejsce i docisnąć bibułą.

TR: DİKKAT: Model yapımına başlamadan önce açıklamaları dikkatlice okuyunuz. Modelde kullanılan her parçaya bir numara verilmiştir(1). Montaj yapım sırasına dikkat ediniz. Gerekli aletler: Parçaları bağlı bulundukları çerçeveden çıkarmak için maket bıçağı ve çapaklarını almak için eğe(2). Yapıştırıcı sürdükten sonra parçaların yapışması için bir arada tutmaya yarayan paket lastiği, selo teyp ve çamaşır mandalı(3). Boyanın ve çıkartmaların daha iyi yapışması ve kalıcı olması için plastik parçaları deterjanlı suda temizleyip odada kurumaya bırakınız. Yapıştırıcı sürmeden önce parçaların kapıştığı olarak birbirlerine tam uyup uymadığını kontrol ediniz, yapıştırılacak yüzeylerde boya kalıntısı ve krom varsa temizleyiniz. Yapıştırıcıyı idareli kullanınız. Küçük parçaları bağlı bulundukları çerçevede çıkartmadan önce boyayınız (4) & (5). Boya iyice kuruduktan sonra montaja devam ediniz. Her çıkartmayı önce kağıdı ile birlikte kesiniz ve ılık suda 20 saniye kadar bekletiniz. Çıkartmayı model üzerinde yapıştırılacağı yüzeye koyunuz, üzerinden kurutma kağıdıyla hafifçe bastırırken çıkartmanın altındaki kağıdı yavaşça çekiniz.

CZ: POZOR: Před sestavením montážního návodu důkladně pročíst. Každý díl je očíslován (1). Dbejte na pořadí montážních kroků. Potřebné nástroje: Nůž a pilník k odstranění výronků na dílech (2); pryžová páska, lepicí páska a kolíčky na prádlo pro přidržování lepených jednotlivých dílů (3). Díly z plastické hmoty vyčistit v roztoku jemného prostředku a nechat vyschnout na vzduchu, za účelem zajištění lepší přilnavosti barevného nátěru a obtisků. Před nalepením zkontrolovat, zdali díly lícují; lepidlo nanášet úsporně. Chróm a barvu na lepených plochách odstranit. Malé díly natřít před jejich odstraněním z rámu (4) (5). Barvy nechat dobře proschnout, teprve potom pokračovat v sestavení. Každý motiv obtisku jednotlivě vyříznout a ponořit do teplé vody na dobu přibližně 20 sekund. Motiv na označeném místě z papíru odsunout a přitlačit pomocí savého papíru.

H: FIGYELEM: Az összeállítás előtt az építési útmutatót alaposan át kell olvasni. Minden alkatrészt számmal láttak el (1). A szerelési lépések sorrendjére ügyelni kell. Szükséges szerszámok: kés és reszelő az alkatrészek sorjátlanításához (2); gumiszalag, ragasztószalag és ruhacsipesz az összeragasztott alkatrészek megtartásához (3). A műanyag alkatrészeket lágy mosószeres oldatban kell tisztítani és a levegőn kell megszárítani, hogy a festékbevonat és a matricák jobban tapadjanak. A felragasztás előtt ellenőrizni kell, hogy az alkatrészek összeillenek-e; a ragasztóanyagot takarékosan kell felhordani. A krómot és festéket a ragasztási felületekről el kell távolítani. A kisméretű alkatrészeket a keretből történő eltávolítás előtt be kell festeni (4) (5). A festékeket hagyni kell jól megszáradni, az összeszerelést csak ezután szabad folytatni. Minden matrica-motívumot egyesével kell kivágni és kb. 20 másodpercre meleg vízbe kell áztatni. A motívumot a megjelölt helyen a papírról lecsúsztatni és itatóspapírral felnyomni.

SLO: OPOZORILO: Pred pričetkom sestavljanja preberi navodila za uporabo. Vsak del je označen (1). Pri sestavljanju upoštevaj navodila po točkah. Potrebno orodje: nožek in pilica za ločevanje delov (2), elastika, lepilni trak in kljukice za perilo za držanje zlepljenih delov (3). Plastične dele očisti z blagim praškom in posuši da se sloji barve in nalepke boljše primejo. Pred lepljenjem obvezno preveri, če se deli pravilno prilegajo. Previdno nanesi lepilo. Iz površin, na katere nanašaš lepilo, najprej odstrani krom in barvo. Manjše dele pobarvaj preden jih odstraniš iz okvirja (4)(5). Barva naj se dobro posuši preden nadaljuješ s sestavljanjem. Vsako nalepko izreži in potopi v toplo vodo (cca. 20 sekund), jo odstrani iz papirja, položi na odgovarjajoče mesto in pritisni s pivnikom.

SK: POZOR: Pred začatím stavby si pozorne preštudujte stavebný návod. Každý diel je očíslovaný (1). Dbajte na poradie montážnych krokov. Potrebné nástroje: Nôž a pilník na oddelenie dielov z rámčeka a ich začistenie (2), gumičky do vlasov, lepiaca páska štipce na prádlo, pre pridržiavanie jednotlivých lepených dielov (3). Diely z plastu odmastiť v slabom roztoku čistiaceho prostriedku (saponátu) a nechať uschnúť na vzduchu za účelom lepšej priľnavosti lepidla, farieb a nálepiek. Pred lepením skontrolovať, či diely lícujú. Lepidlo nanášať úsporne. Chróm a farbu na lepených miestach opatrne odstrániť. Malé diely nafarbiť ešte pred ich odobratím z rámčeka (4) (5). Farby nechať dobre zaschnúť, až potom pokračovať v zostavovaní. Každú nálepku vystrihnúť jednotlivo a ponoriť do vlažnej vody približne na 20 sekúnd. Nálepku na príslušnom mieste modelu presunúť z nosného papiera a zľahka ju pritlačiť k povrchu nosným papierom.

RO: ATENTIE!CITITI INSTRUCTIUNILE CU ATENTIE INAINTE DE ASAMBLARE. FIECARE COMPONENTA ESTE NUMEROTATA. ASAMBLATI IN ORDINEA INDICATA PE SCHEMA. PIESELE SE DESPRIND DE PE RAMA CU UN CUTTER.BAVURILE SE INLATURA CU O PILA FINA. CURATATI PIESELE CARE SE IMBINA DE GRASIMI,URME DE VOPSEA SU CURATATI CU O SOLUTIE DE DETERGENT. VOPSITI PIESELE MICI INAINTE DE DESPRINDEREA DE PE RAMA. LASATI VOPSEAUA SA SE USUCE BINE SI NUMAI APOI CONTINUATI ASAMBLAREA. TAIATI FIECARE TRANSFER INDIVIDUAL SI IMERSATI IN APA CALDA CCA 20 SEC. TRANSFERATI IN POZITIA DORITA APOI APASATI CU O HARTIE. FOLOSITI NUMAI ADEZIVI SI VOPSELE REVELL.

BG: ВНИМАНИЕ! Следвайте указаната схема. Всяка част е номерирана. Спазвай те последователността на етапите на сглобяван ето. Необходими инструменти: нож и пила за отстраняване или изпилване на отделните части; гумени ленти, лейкопласт и щипки за пране за да задържате здраво съединените части след залепването им. Пластмасови те елементи да се почистят в лек разтвор от вода и перилен препарат, да се изплакнат и да се оставят да изсъхнат, за да се постигне по-добро слепване на боите или вадките. Нанесете боята върху малките части преди да ги отделите от шаблона. Оставете боята да изсъхне преди да продължите със сглобяването. Преди нанасяне на лепилото изстържете боята от повърхностите за слепване. Преди залепване проверете дали ча стите пасват идеално. Нанесете малко лепило. Изрежете по отделно всяка една вадичка и я потопете в топла вода за около 20 секунди. Отлепете вадичката от указаното място на хартията и я попийте леко с попивателната хартия.

1

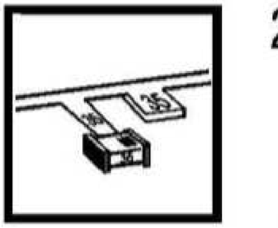

2

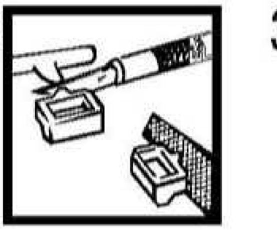

3

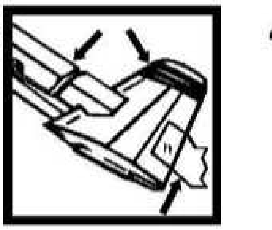

4

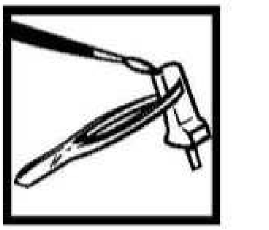

5

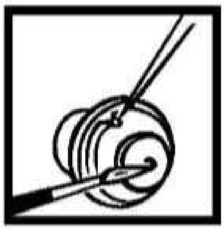

Verwendete Symbole / Used Symbols

Bitte beachten Sie folgende Symbole, die in den nachfolgenden Bausätzen verwendet werden.
Veuillez noter les symboles indiqués ci-dessous, qui sont utilisés dans les étapes suivantes du montage.
Sírvanse tener en cuenta los símbolos facilitados a continuación, a utilizar en las siguientes fases de construcción.
Si prega di fare attenzione ai seguenti simboli che vengono usati nei susseguenti stadi di costruzione.
Huomioi seuraavat symbolit, joita käytetään seuraavissa kokoamisvaiheissa.
Legg merke til symbolene som benyttes i monteringstrinnene som følger.
Proszę zważać na następujące symbole, które są użyte w poniższych etapach montażowych
Dahа sonraki montaj basamaklarında kullanılacak olan, aşağıdaki sembollere lütfen dikkat edin.
Kérjük, hogy a következő szimbólumokat, melyek az alábbi építési fokokban alkalmazásra kerülnek, vegyék figyelembe.

Please note the following symbols, which are used in the following construction stages.
Neem a.a.b. de volgende symbolen in acht, die in de onderstaande bouwfasen worden gebruikt.
Por favor, preste atenção aos símbolos que seguem pois os mesmos serão usados nas próximas etapas de montagem.
Observera: Nedanstående piktogram används i de följande arbetsmomenten.
Læg venligst mærke til følgende symboler, som benyttes i de følgende byggefaser.
Пожалуйста, обратите внимание на следующие символы, которые используются в последующих операциях сборки.
Παρακαλώ προσέξτε τα παρακάτω σύμβολα, τα οποία χρησιμοποιούνται στις παρακάτω βαθμίδες συναρμολόγησης
Dbejte prosím na dále uvedené symboly, které se používají v následujících konstrukčních stupních.
Prosimo za Vašo pozornost na sledeče simbole ki se uporabljajo v naslednjih korakih gradbe.

Abziehbild in Wasser einweichen und anbringen
Soak and apply decals
Mouiller et appliquer les décalcomanies
Transfer in water even laten weken en aanbrengen
Remojar y aplicar las calcomanías
Pôr de molho em água e aplicar o decalque
Immergere in acqua ed applicare decalcomanie
Blöt och fäst dekalerna
Kosluta siirtokuva vedessä ja aseta paikalleen
Overføringsbilledet lægges i blød og anbringes
Dypp bildet i vann og sett det på
Декали намочить и нанести на поверхность
Zmiękczyć kalkomanię w wodzie a następnie nakleić
βουτήξτε τη χαλκομανία στο νερό και τοποθετείστε την
Çıkartmayı suda yumuşatın ve koyun
Ponořit namočit ve vodě a umístit
a matricát vízben beáztatni és felhelyezni
Preslikač potopiti v vodo in zatem nanašati

Zur Anbringung der Abziehbilder empfohlen
Recommended for affixing the decals
Recommandé pour l'application des décalcomanies
Aanbevolen voor het aanbrengen van de transfers
Recomendado para fijar las calcos
Posição recomendada para aplicar os decalques
Raccomandato per applicare le decalcomanie
Rekommenderas för montering av dekaler
Anbefales til påføring og placering af decals
Рекомендуется для фиксации декалей на поверхности модели
картинок на поверхности модели
Zalecane do nanoszenia kalkomanii
Συνιστάται για την επικόλληση των επισεών.
Dekallerin yapıştırılmasında kullanılması tavsiye edilir
Přípravek na zlepšení přilnavosti obtisků
Matrica lágyító
Priporočljivo za pritrjevanje nalepk
Odporúčané na zlepšenie priľnavosti nálepiek
RECOMANDAT PENTRU APLICAREA ACTIBILDURILOR
Подходящо за фиксация на картини върху повърхността на модела

Kleben
Glue
Coller
Lijmen
Engomar
Colar
Incollare
Liimaa
Klæbning
Lim
Клеить
Przykleić
κόλλημα
Yapıştırma
Lepení
ragasztani
Lepiti

Nicht kleben
Don't glue
Ne pas coller
Niet lijmen
No engomar
Não colar
Non incollare
Liimaa ej
Ikke klæbes
Ikke lim
Не клеить
Nie przykleiać
μη κολλάτε
Yapıştırmayın
Nelepit
nem szabad ragasztani
Ne lepiti

Wahlweise
Optional
Facultatif
Naar keuze
No engomar
Alternado
Facoltativo
Valfritt
Vaihtoehtoisesti
Efter eget valg
Valgfritt
На выбор
Do wyboru
εναλλακτικά
Seçmeli
Volitelné
tetszés szerint
način izbire

Zur Anbringung der Klartelle empfohlen
Recommended to fix clear parts
Recommandé pour fixer les pièces transparentes
Aanbevolen voor het aanbrengen van transparante delen
Recomendado para fijar piezas transparentes
Recomendado para colar peças transparentes
Consigliato per fissare pezzi trasparenti
Rekommenderas för fastsättning av transparenta delar
Suositellaan läpinäkyvien osien kiinnittämiseen
Anbefales til fastgørelse af gennemsigtige dele
Anbefales til å feste klare deler
Рекомендуется для крепления смотровых частей
Zalecany do mocowania przezroczystych elementów
Συνιστάται για την τοποθέτηση διαφανών αποχέων
Şeffaf parçaları birleştirmede tavsiye edilir
Doporučeno pro připevnění průzračných částí
Átlátszó alkatrészek felerősítéséhez ajánlott
Priporočeno za nameščtev prozornih delov
Odporučuje sa pre montáž priesvitných prvkov
Recomandat pentru fixarea pieselor transparente
Препоръчва се за закрепване на прозрачни части

Spitze eines Schraubenziehers erhitzen und auf das herausragende Ende des Plastikstiftes drücken
Heat tip of screwdriver and press on protruding end of plastic pin
Chauffer la pointe du tournevis et appuyer sur la partie saillante de l'extrémité en plastique
De punt van een schroevendraaier verhitten en op het uitstekende einde van de plastic stift drukken
Calentar la punta de un destornillador y oprimir con ella el extremo sobresaliente del pasador de plástico
Aquecer a ponta de uma chave de fendas e pressionar contra a ponta exposta da vareta de plástico
Riscaldare la punta di un cacciavite e premerla sull'estremità sporgente del perno di plastica
Värm spetsen på en skruvmejsel och tryck på plststiftets utstickande ände
Kuumenna ruuvitaltan kärki ja paina siitä ulostyöntyvän muovitapin päätä
Spidsen af en skruetrækker opvarmes og trykkes mod den ende af plastikstiften, der rager ud
Varm opp spissen på en skrutrekker og trykk den op den enden av plststiften som stikker ut
Нагреть острие отвертки и надавить на выступающий конец пластикового штифта
Rozgrzać do gorąca czubek śrubokręta i przyłożyć do wystającej końcówki plastykowego trzpienia
θερμάνετε την μύτη ενός κατσαβιδιού και πιέστε την στο τέρμα του πλαστικού πείρου που εξέχει
Bir tornavidanın ucunu ısıtın ve dışarı sarkan plastik pimin ucunu bastırın
Hrot šroubováku ohřát a vtlačit na vyčnívající konec kolíku z plastické hmoty
egy csavarhúzó hegyét felhevíteni és a műanyag csap kiálló végére nyomni
Zagreti vrh odvijka in z njim pritisniti konec plastičnega svinčnika ki gleda ven

Abbildung zusammengesetzter Teile
Illustration of assembled parts
Figure représentant les pièces assemblées
Afbeelding van samengevoegde onderdelen
Ilustración piezas ensambladas
Figura representando peças encaixadas
Illustrazione delle parti assemblate
Bilden visar dalarna hopsatta
Kuva yhteenliitetyistä osista
Illustration af sammensatte dele
Ilustrasjon, sammensatte deler
Изображение собранных деталей
Rysunek złożonych części
απεικόνιση των συναρμολογημένων εξαρτημάτων
Baleştirilen parçaların gekli
Zobrazení sestavených dílů
összeállított alkatrészek ábrája
Slika sloplienega dela

Klarsichtteile
Clear parts
Pièces transparentes
Transparente onderdelen
Limpiar las piezas
Peça transparente
Parte transparente
Genomskinliga detaljer
Läpinäkyvät osat
Gennemsigtige dele
Gjennomsiktige deler
Прозрачные детали
Elementy przezroczyste
διαφανή εξαρτήματα
Şeffaf parçalar
Průzračné díly
áttetszó alkatrészek
Deli ki se jasno vide

Anzahl der Arbeitsgänge
Number of working steps
Nombre d'étapes de travail
Het aantal bouwstappen
Número de operaciones de trabajo
Número de etapas de trabalho
Numero di passaggi
Antal arbetsmoment
Työvaiheiden lukumäärä
Antal arbejdsforløb
Antal arbeidstrinn
Количество операций
Liczba operacji
αριθμός των εργασιών
Iş safhalarının sayısı
Počet pracovních operací
a munkafolyamatok száma
Število koraka montaže

Klebeband
Adhesive tape
Dévidoir de ruban adhésif
Plakband
Cinta adhesiva
Fita adesiva
Nastro adesivo
Tejp
Teippi
Tape
Tape
Клейкая лента
Taśma klejąca
κολλητική ταινία
Yapıştırma bandı
Lepicí páska
ragasztószalag
Traka z lepilom

Bauteile trocknen lassen
Allow the parts to dry
Laisser sécher les pièces
Onderdelen laten drogen
Dejar secar las piezas
Deixar secar os componentes
Far asciugarsi i componenti
Anna osien kuivua
La delene tørke
Lad komponenterne tørre
Låt byggdelarna torka
Дать деталям высохнуть
Części pozostawić do wyschnięcia
Αφήστε τα μέρη να στεγνώσουν
Yapı parçalarını kurumaya bırakınız
Alkatrészeket hagyja száradni
Jednotlivé díly nechte zaschnout
Pustite da sestavni deli posušijo

* Nicht enthalten
Not included
Non fourni

Behoort niet tot de levering
No incluido
Non compresi

Não incluído
Ikke medsendt
Ingår ej

Ikke inkluderet
Eivät sisälly
Δεν συμπεριλαμβάνεται

Не содержится
Nem tartalmazza
Nie zawiera

Ni vsebovano
İçerisinde bulunmamaktadır
Není obsaženo

Beiliegenden Sicherheitstext beachten / Please note the enclosed safety advice

D: Beiliegenden Sicherheitstext beachten und nachschlagebereit halten.
GB: Please note the enclosed safety advice and keep safe for later reference.
F: Respecter les consignes de sécurité ci-jointes et les conserver à portée de main.
NL: Houdt u aan de bijgaande veiligheidsinstructies en hou deze steeds bij de hand.
E: Observar y siempre tener a disposición este texto de seguridad adjunto.
I. Seguire le avvertenze di sicurezza allegate e tenerle a portata di mano.
P: Ter em atenção o texto de segurança anexo e guardá-lo para consulta.
S: Beakta bifogad säkerhetstext och håll den i beredskap.
FIN: Huomioi ja säilytä oheiset varoitukset.

DK: Overhold vedlagte sikkerhedsanvisninger og hav dem liggende i nærheden.
N: Ha alltid vedlagt sikkerhetstekst klar til bruk.
RUS: Соблюдать технику безопасности, сохранить инструкцию для дальнейших обращений
PL: Stosować się do załączonej karty bezpieczeństwa i mieć ją stale do wglądu.
GR: Προσέξτε τις συνημμένες υποδείξεις ασφάλειας και φυλάξτε τις έτσι ώστε να τις έχέτε πάντα σε διάθεσή σας.
TR: Ekteki güvenlik talimatlarünü dikkate alüp, bakabileceginiz bir sekilde muafaza ediniz.
CZ: Dbejte na přiložený bezpečnostní text a mějte jej připravený na dosah.
H: A mellékelt biztonsági szöveget vegye figyelembe és tartsa fellapozásra készen!
SLO: Priložena varnostna navodila izvajajte in jih hranite na vsem dostopnem mestu.

Benötigte Farben / Used Colors

Benötigte Farben Required colours	Peintures nécessaires Benodigde kleuren	Pinturas necesarias Tintas necessárias	Colori necessari Además läger	Tarvittavat värit Du trenger følgende farger	Nødvendige farger Необходимые краски	Potrzebne kolory Απαιτούμενα χρώματα	Gerekli renkler Potřebné barvy	Szükséges színek. Potrebne barve

A

bronzegrün, matt 65
bronze green, matt
vert bronze, mat
bronsegrøn, mat
verde bronceado, mate
verde bronze, fosco
verde bronze, opaco
bronsegrøn, matt
pronssivihreä, himmeä
bronsegrøn, mat
bronsegrøn, matt
бронзово-зеленый, матовый
brązowozielony, matowy
πράσινο μπρούντζου, ματ
bronz yeşil, mat
bronzově zelená, matná
bronzzöld, matt
bronza zelena, mat

B

lederbraun, matt 84
leather brown, matt
brun cuir, mat
lederbrun, mat
marrón cuero, mate
castanho couro, fosco
marrone cuoio, opaco
læderbrun, matt
nahkaruskea, himmeä
lærebrun, mat
lærbrun, matt
коричневая кожа, матовый
brunatny jak skóra, matowy
καφέ δέρματος, ματ
deri kahverengi, mat
kožené hnědá, matná
bőrbarna, matt
koža rjava, mat

C

teerschwarz, matt 6
tar black, matt
noir tarte, mat
teerzwart, mat
negro alquitrán, mate
alcatrão, fosco
nero catrame, opaco
asfaltsvart, matt
tervamusta, himmeä
tjæreswart, mat
tjæreswart, matt
смолисто-черный, матовый
czarny-smoła, matowy
μαύρο πίσσας, ματ
katran siyahı, mat
dehtově černá, matná
kátrányfekete, matt
ter črna, mat

E

rost, matt 83
rust, matt
rouille, mat
roest, mat
oxid, matt
ferrugem, fosco
color ruggine, opaco
rost, matt
ruoste, himmeä
rust, mat
rust, matt
ржавчина, матовый
rdzawy, matowy
χρώμα σκουριάς, ματ
pas rengi, mat
rezavá, matná
rozsda, matt
rjava, mat

F

eisen, metallic 91
steel, metallic
colorie fer, métalique
ijzerkleurig, metallic
ferro, metalizado
ferro, metálico
ferro, metallico
järnfärg, metallic
teräksenvärinen, metallikiilto
jern, metallisk
jern, metallic
стальной, металлик
żelazo, metaliczny
σιδήρου, μεταλλικό
demir, metalik
železná, metalíza
vas, metall
železna, metalik

G

schwarz, seidenmatt 302
black, silky-matt
noir, satiné mat
zwart, zijdemat
negro, mate seda
preto, fosco sedoso
nero, opaco seta
svart, sidenmatt
musta, silkinhimmeä
sort, silkemat
sort, silkematt
черный, шелковисто-матовый
czarny, jedwabisto-matowy
μαύρο, μεταξωτό ματ
siyah, ipek mat
černá, hedvábně matná
fekete, selyemmatt
črna, svila mat

H

silber, metallic 90
silver, metallic
argent, métalique
zilver, metallic
plata, metalizado
prata, metálico
argento, metallico
silver, metallic
hopea, metallikiilto
sølv, metallisk
sølv, metallic
серебристый, металлик
srebro, metaliczny
ασημί, μεταλλικό
gümüş, metalik
stříbrná, metalíza
ezüst, metall
srebrna, metalik

I

feuerrot, glänzend 31
fiery red, gloss
rouge feu, brillant
rood helder, glanzend
rojo fuego, brillante
vermelho vivo, brilhante
rosso fuoco, lucente
eldröd, blank
tulipunainen, kiiltävä
ildred, skinnende
ildred, blank
огненно-красный, блестящий
czerwony ognisty, błyszczący
κόκκινο φωτιάς, γυαλιστερό
ateş kırmızısı, parlak
ohnivě červená, lesklá
tűzpiros, fényes
ognjeno rdeča, blestajoča

J

orange, glänzend 30
orange, gloss
orange, brillant
oranje, glanzend
naranja, brillante
kranja, brilhante
arancione, lucente
orange, blank
oranssi, kiiltävä
orange, skinnende
orange, blank
оранжевый, блестящий
pomarańczowy, błyszczący
πορτοκαλί, γυαλιστερό
portakal, parlak
oranžová, lesklá
narancssárga, fényes
pomorandžast, blestajoča

K

olivgrau, matt 66
olive grey, matt
gris olive, mat
olijfgrijs, mat
gris azeitona, mate
cinzento oliva, fosco
grigio oliva, opaco
oliivi, matt
oliivinharmaa, himmeä
oliven, mat
oliven, matt
оливково-серый, матовый
oliwkowoszary, matowy
γκρι ελιάς, ματ
zeytin gri, mat
olivově šedá, matná
olivszürke, matt
olivasto siva, mat

L

20 % eisen, metallic 91 + 80 % schwarz, seidenmatt 302

steel, metallic / black, silky-matt
colorie fer, métalique / noir, satiné mat
ijzerkleurig, metallic / zwart, zijdemat
ferro, metalizado / negro, mate seda
ferro, metálico / preto, fosco sedoso
ferro, metallico / nero, opaco seta
järnfärg, metallic / svart, sidenmatt
teräksenvärinen, metallikiilto / musta, silkinhimmeä
jern, metallisk / sort, silkemat
jern, metallic / sort, silkematt
стальной, металлик / черный, шелковисто-матовый
żelazo, metaliczny / czarny, jedwabisto-matowy
σιδήρου, μεταλλικό / μαύρο, μεταξωτό ματ
demir, metalik / siyah, ipek mat
železná, metalíza / černá, hedvábně matná
vas, metall / fekete, selyemmatt
železna, metalik / črna, svila mat

M

80 % nato-oliv, matt 46 + 20 % Erde dunkel, matt 82

Nato-olive, matt / Dark earth, matt
olive OTAN, mat / Terre foncée, mat
Nato-olijf, mat / Donkeraardkleurig, mat
aceituna Nato, mate / Color tierra oscuro, mate
oliva Nato, fosco / Terra-escuro, mate
olive nato, opaco / Terra scura, opaco
Nato-oliv, matt / Jord mørk, matt
nato oliivi, himmeä / Multavuoksi, mutta
Nato-oliv, mat / Mørk jord, mat
NATO-oliven, matt / Jord mørk, matt
оливковый "НАТО", матовый / Темный земляной, матовый
oliwk. NATO, matowy / Ciemnoziemny, matowy
χακί του ΝΑΤΟ, ματ / Πήλινο σκούρο, ματ
nato yeşil, mat / Toprak koyu, mat
olivová NATO, matná / Földszínű, matt
Nato-oliv, matt / Zemité tmavá, matná
NATO oliva, mat / Prstena terna, brez leska

Dieser Bausatz wurde in mehrfachen Qualitäts- und Gewichtskontrollen auf Vollständigkeit überprüft. Reklamationen können nur bearbeitet werden, wenn die Bauanleitung, das aus der Kartonage herausgeschnittene EAN-Strichcode-Feld und der Kassenbon eingeschickt werden. Bitte haben Sie Verständnis dafür, dass wir nur Gewährleistung bei aktuellen Artikeln übernehmen können, die im Zeitraum der letzten 24 Monate erworben worden sind. Unfrei eingesandte Reklamationssendungen werden von uns nicht angenommen!
„Einzelteile für Umbauten können gegen Vorkasse erworben werden". Unsere Adresse: Revell GmbH, Abteilung X, Henschelstr. 20-30, 32257 Bünde. Dieser Direktservice gilt für die Länder: Deutschland, Benelux, Österreich, Frankreich, Großbritannien. Reklamationen aus den übrigen Ländern werden über die jeweiligen Distributeure abgewickelt. Bitte kontakten Sie Ihren Händler.

This Model Kit has been subject to extensive quality and weight checks during the manufacturing process to ensure it leaves our warehouse in perfect condition. We are only able to process applications for missing parts if the following procedure is followed. In all cases the following will be required before we are able to process any request: Original receipt (proof of purchase) original instruction sheets (will be returned) and the bar code cut out of the box. We may not be able to process requests for products that have been discontinued for more than 24 months. Products that are returned directly to us without prior authorisation by a company representative will not be accepted and returned to sender. Replacement parts for conversion or spares will continue to be available however they will incur a handling charge. Please write to: Department X Revell GmbH, Henschelstr. 20-30, 32257 Buende.
This direct Service is only available in the following markets: Germany, Benelux, Austria, France & Great Britain, Revell GmbH, Unit 10, Old Airfield Industrial Estate, Cheddington Lane, Tring, Herts, HP23 4QR, Great Britain.
For all other markets please contact your local dealer or distributer directly.

Afin de vous donner entière satisfaction et pour nous assurer que tous les éléments nécessaires au montage de votre maquette sont présents dans la boîte, cet article a subi dans son intégralité divers contrôles qualitatifs ainsi que des contrôle de poids.
Si toutefois vous deviez nous faire part de certaines réclamations, nous vous prions de bien vouloir vous adresser à votre revendeur habituel, muni de la notice de montage, du code EAN découpé sur la boîte, ainsi que de votre ticket de caisse.
Le SAV ne sera assuré que pour les articles ayant été acquis depuis moins de 24 mois.
Les pièces de rechange utilisées pour la transformation de maquettes pourront être obtenues en pré-palement. Dans le cas où vous n'obtiendriez pas satisfaction, vous pouvez vous adresser directement à notre service SAV à l'adresse suivante: REVELL GmbH, Abteilung X, Henschelstraße 20-30, D-32257 Bünde cw Revell GmbH, 14 B, rue du Chapeau Rouge, F-21000 Dijon, France.
Pour tous les autres marchés, merci de prendre contact avec votre detaillant ou distributeur.

Deze bouwdoos werd verscheidene malen volledig gecontroleerd op kwaliteit en gewicht. Klachten kunnen slechts in behandeling worden genomen indien de bouwhandleiding, de uit de doos geknipte EAN - streepjescode en de kassabon zijn meegezonden. Wij vragen om uw begrip dat wij alleen garantie kunnen geven voor huidige artikelen die binnen een periode van de laatste 24 maanden zijn gekocht. Onvolledig ingezonden klachten kunnen niet in behandeling worden genomen. Onderdelen voor ombouw kunnen tegen vooruitbetaling gekocht worden.
Ons adres is: Revell GmbH, Afdeling X, Henschelstrasse 20-30, 32257 Bünde, Duitsland.
Deze directe service geldt alleen voor de volgende landen: Duitsland, Benelux, Oostenrijk, Frankrijk, Groot Brittannie.
Klachten afkomstig uit overige landen worden via de eventuele locale vertegenwoordigers van Revell afgewikkeld. Wij verzoeken U contact op te nemen met uw winkelier.

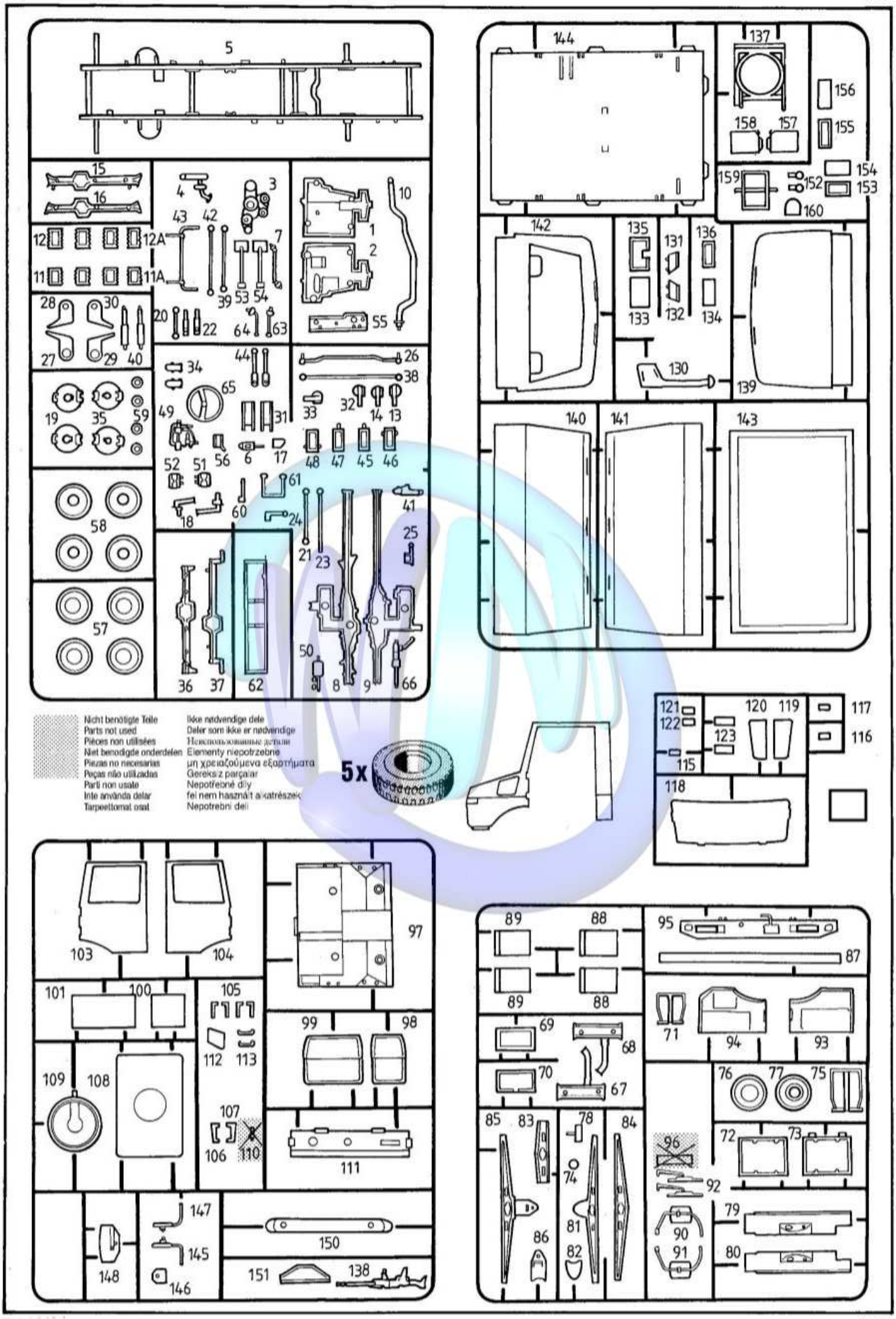
Nicht benötigte Teile
Parts not used
Pièces non utilisées
Niet benodigde onderdelen
Piezas no necesarias
Peças não utilizadas
Parti non usate
Inte använda delar
Tarpeettomat osat
Ikke nødvendige dele
Deler som ikke er nødvendige
Неиспользованные детали
Elementy niepotrzebne
μη χρειαζούμενα εξαρτήματα
Gereksiz parçalar
Nepotřebné díly
fel nem használt alkatrészek
Nepotrebni deli
5x

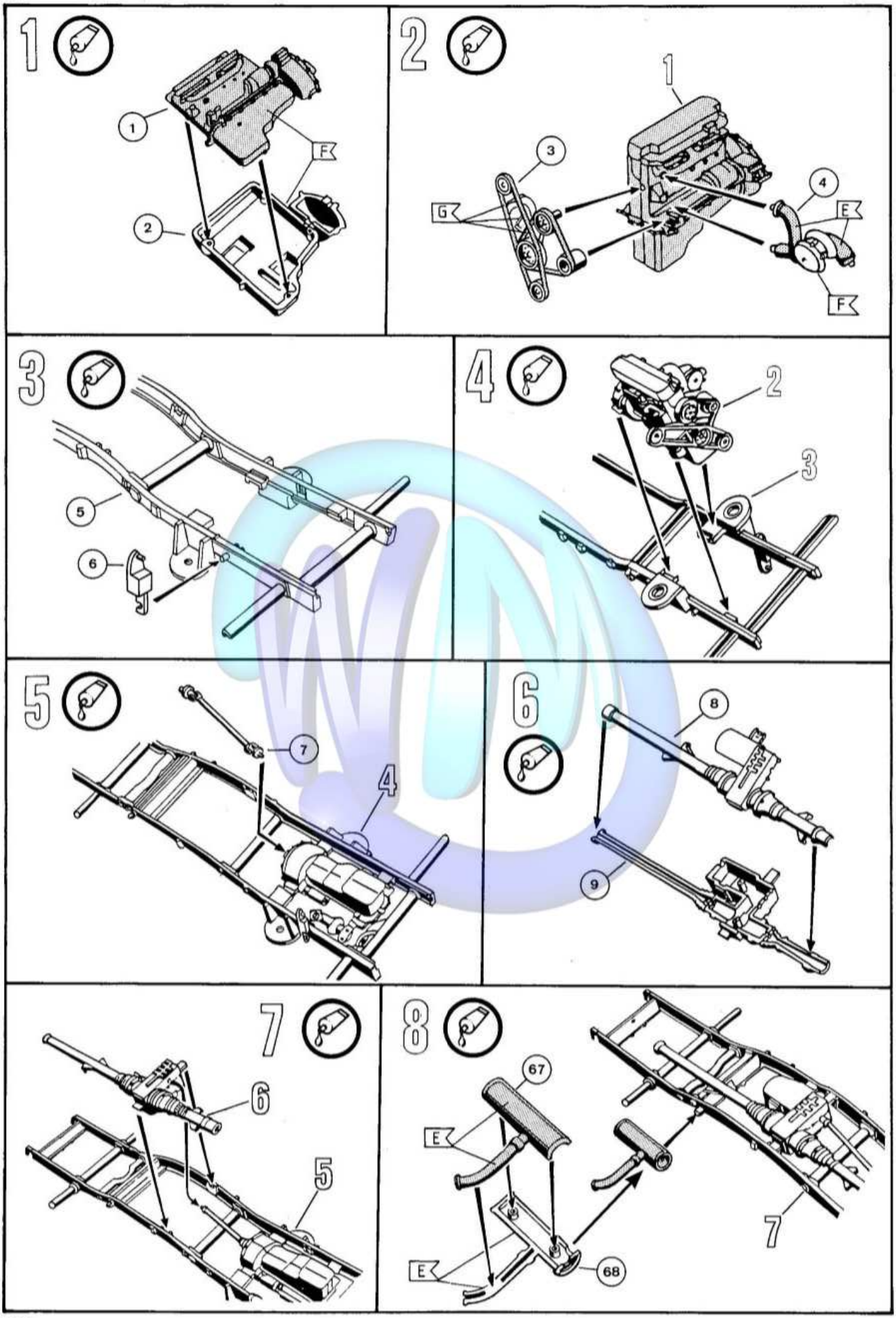
1
1
2
F
2
1
3
G
4
E
F
3
5
6
4
2
3
5
7
4
6
8
9
7
6
5
8
67
E
E
68
7

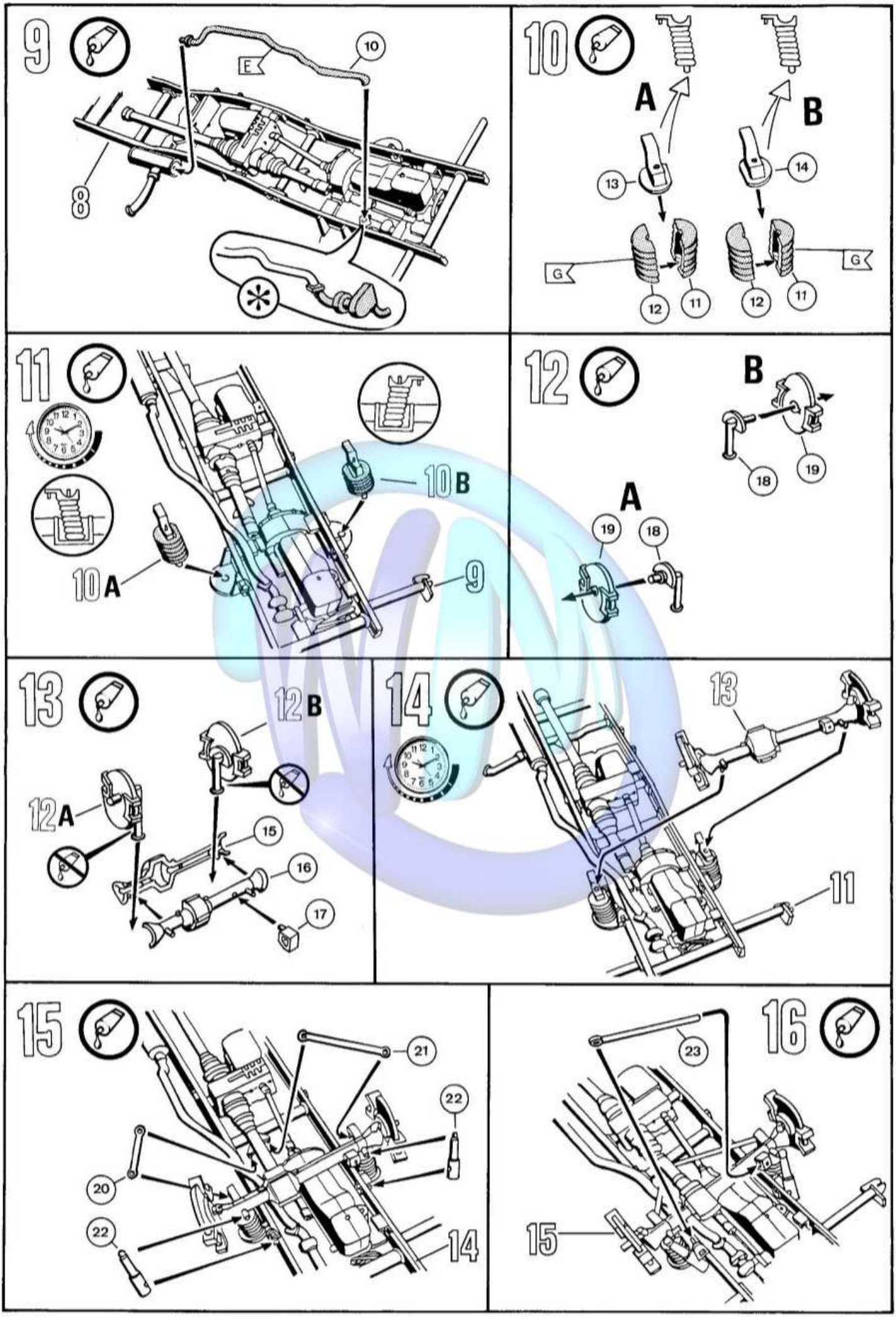
9
E
10
8
10
A
B
13
14
G
G
12
11
12
11
11
10B
10A
9
12
B
18
19
A
19
18
13
12B
12A
15
16
17
14
13
11
15
21
22
20
22
14
16
23
15

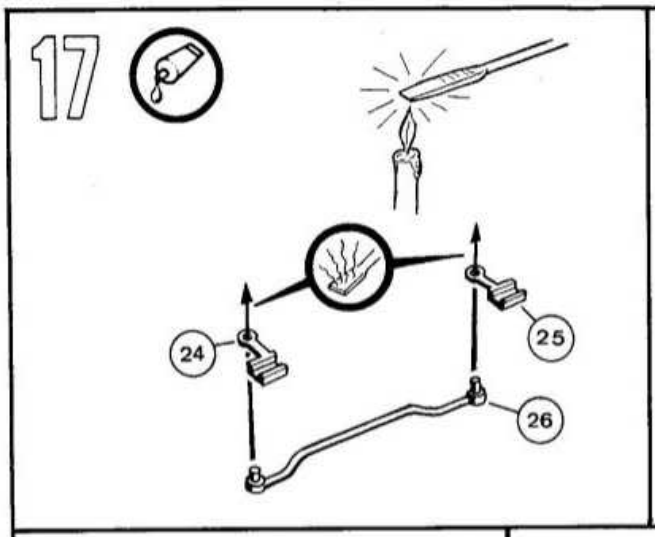
17
24
25
26

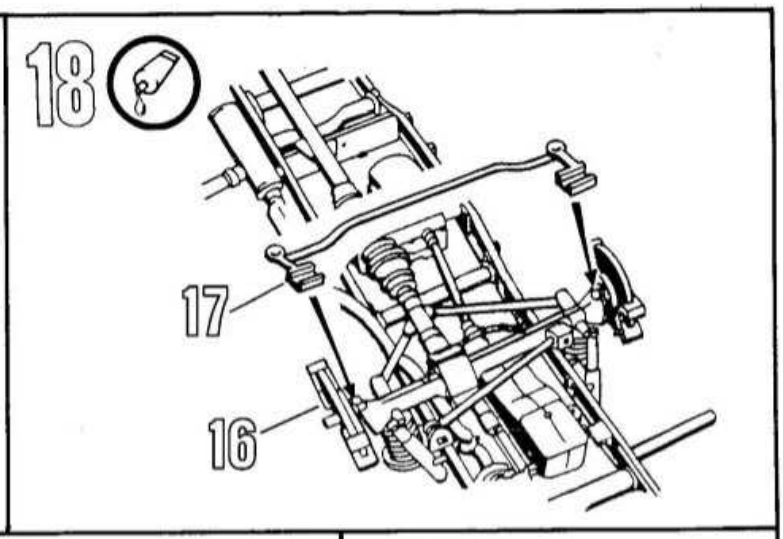
18
17
16

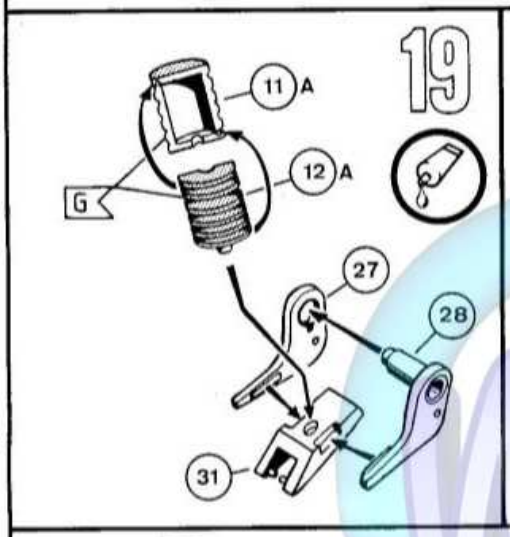
19
11 A
12 A
G
27
28
31

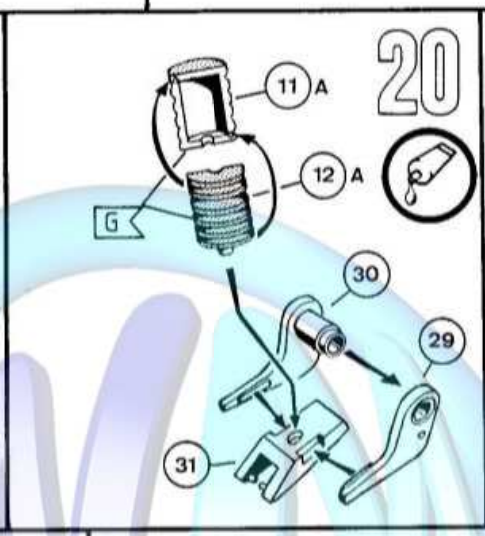
20
11 A
12 A
G
30
29
31

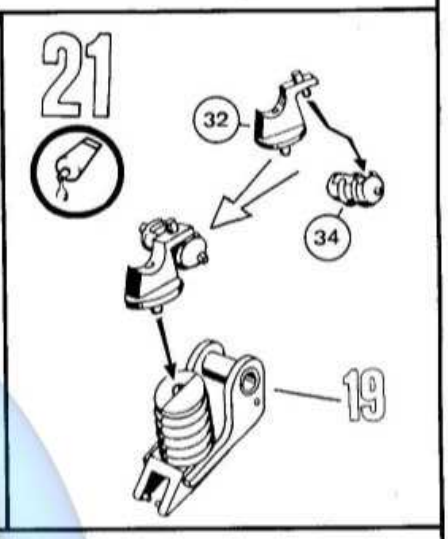
21
32
34
19

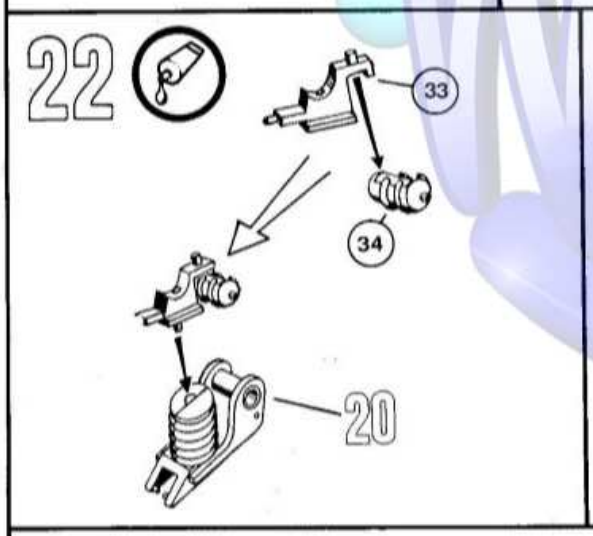
22
33
34
20

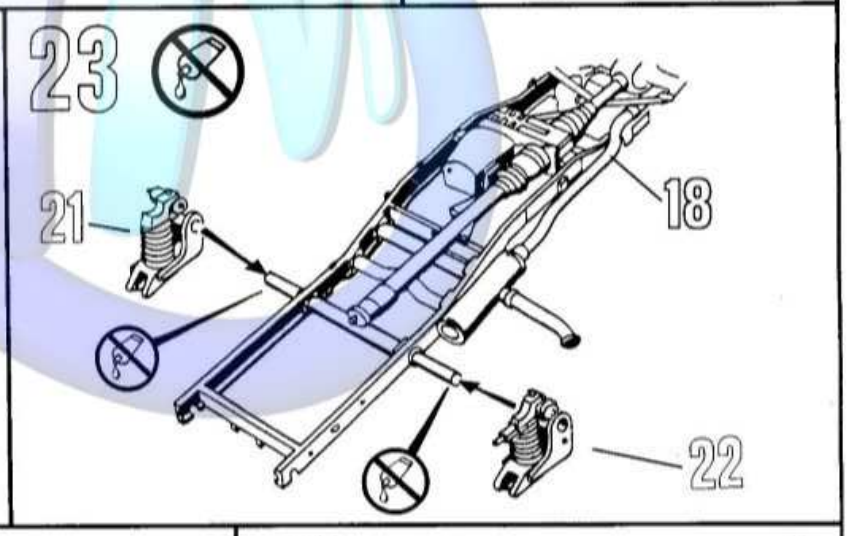
23
21
18
22

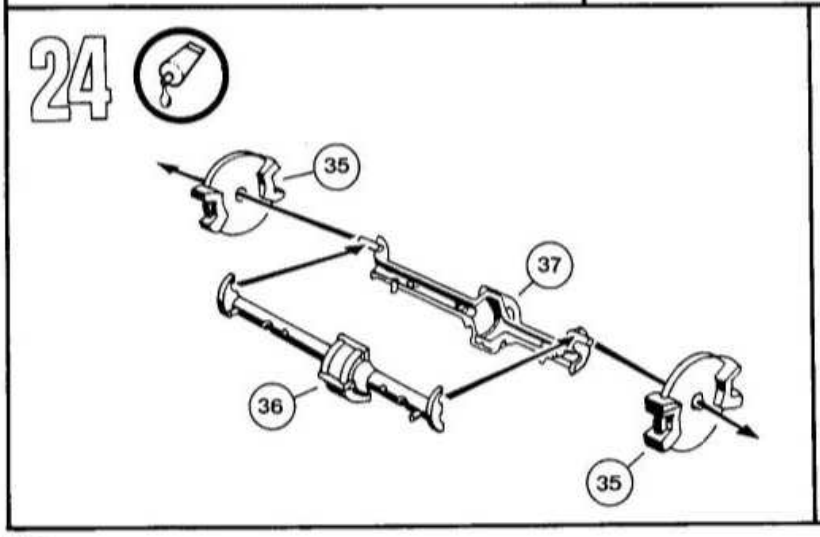
24
35
37
36
35

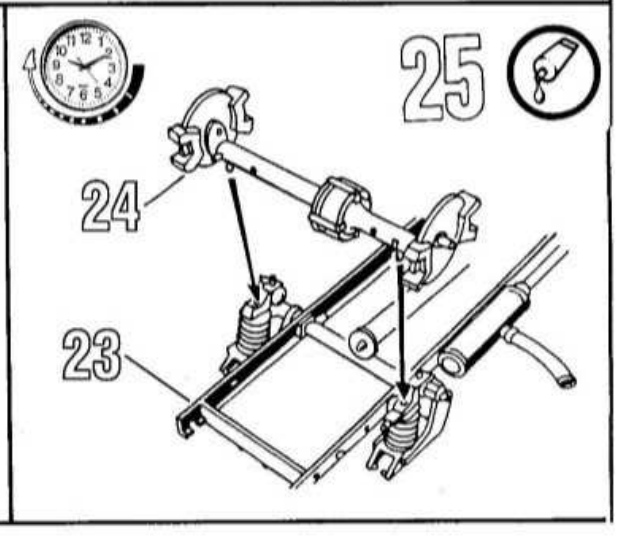
25
24
23

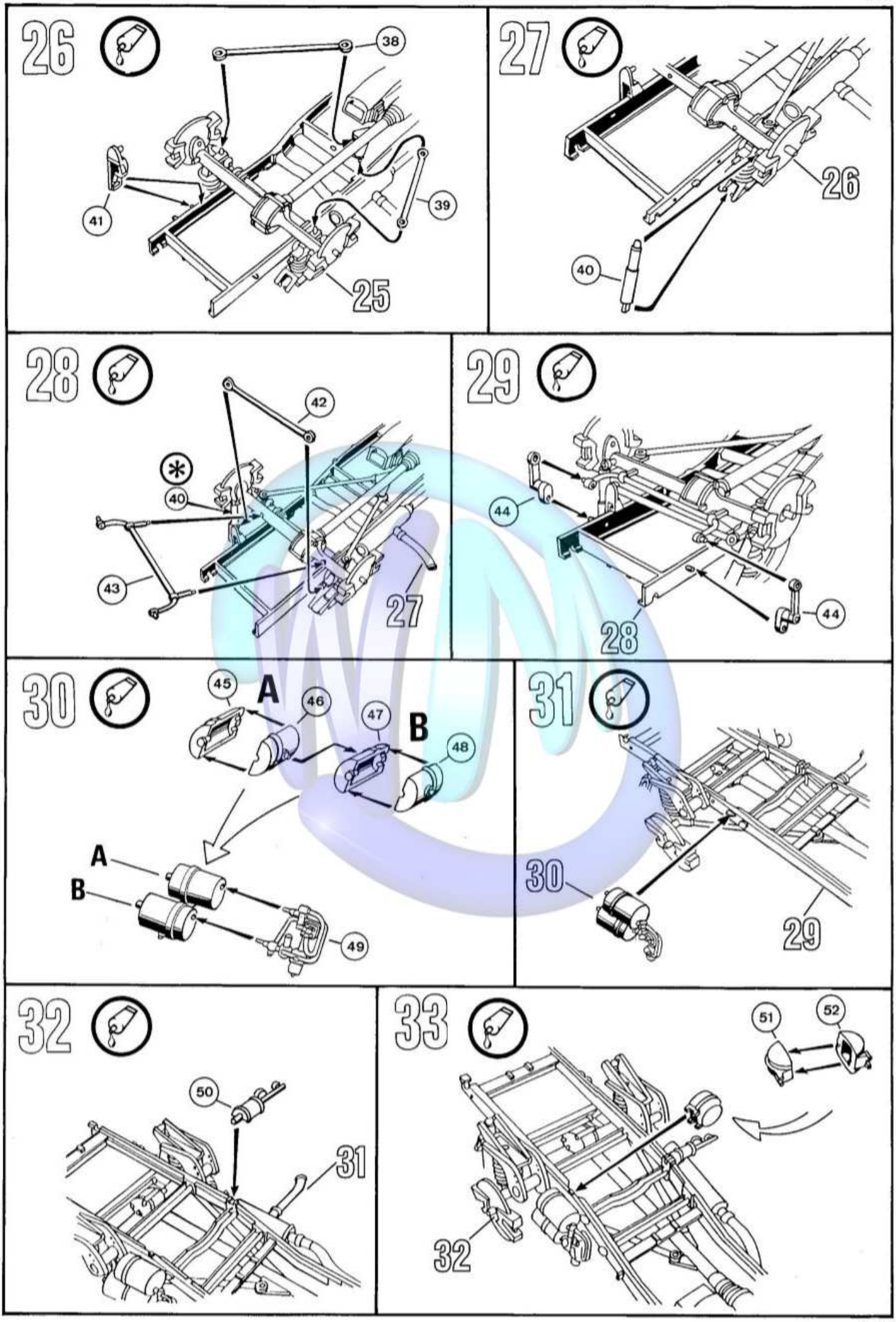
26
38
41
39
25
27
26
40
28
42
*
40
43
27
29
44
28
44
30
45
A
46
47
B
48
A
B
49
31
30
29
32
50
31
33
51
52
32

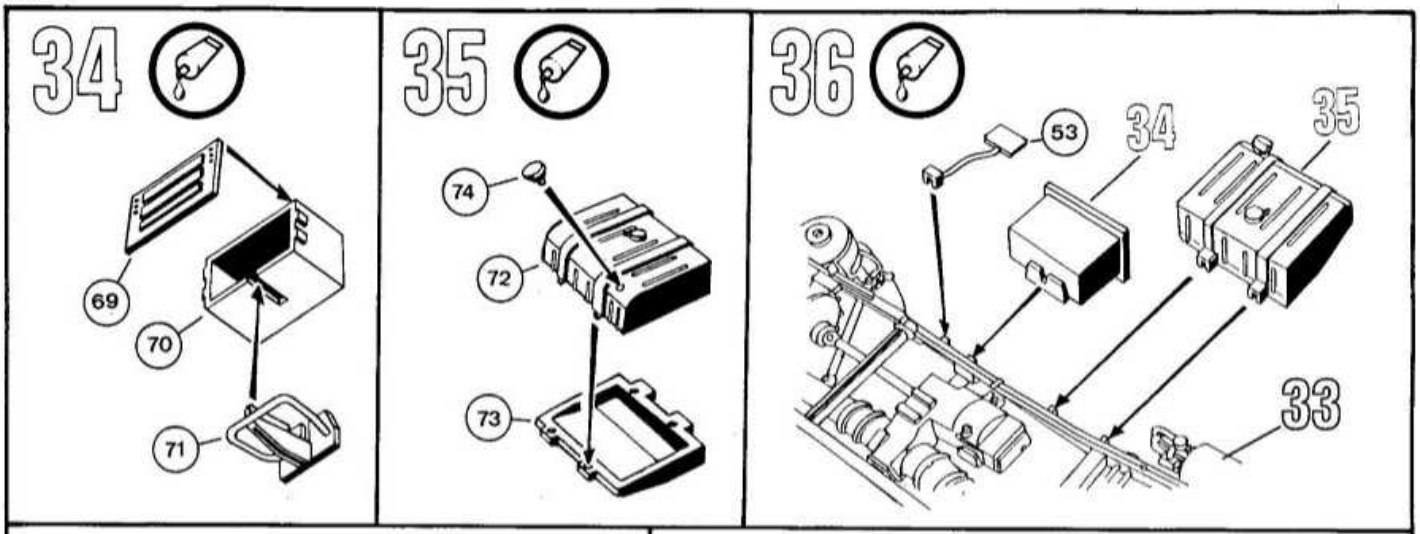
34
69
70
71
35
74
72
73
36
53
34
35
33

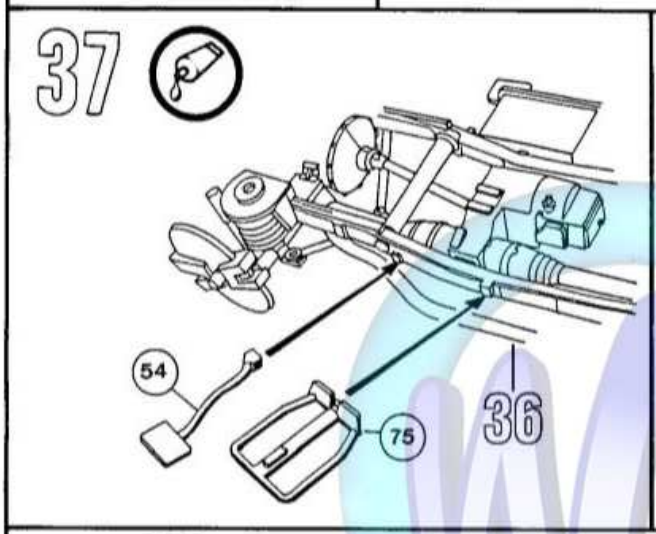
37
54
75
36

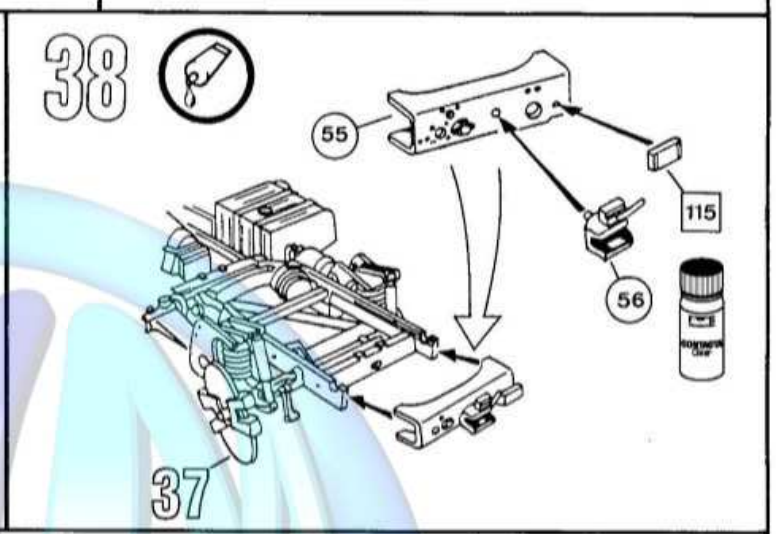
38
55
115
56
37

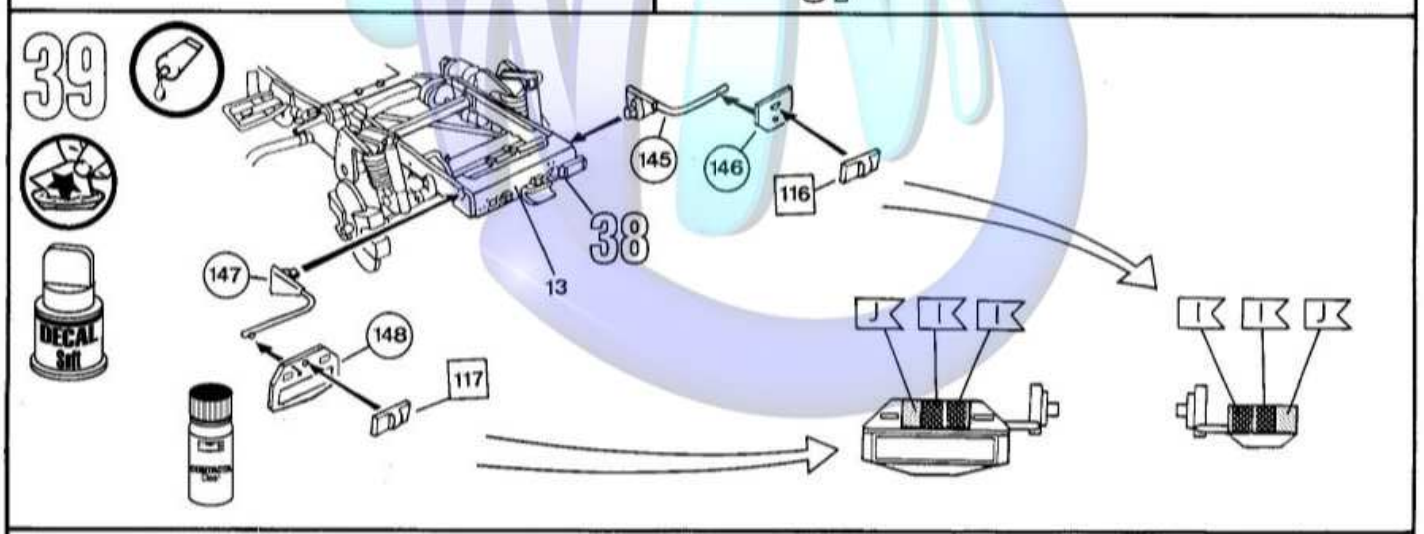
39
DECAL Soft
145
146
116
38
13
147
148
117

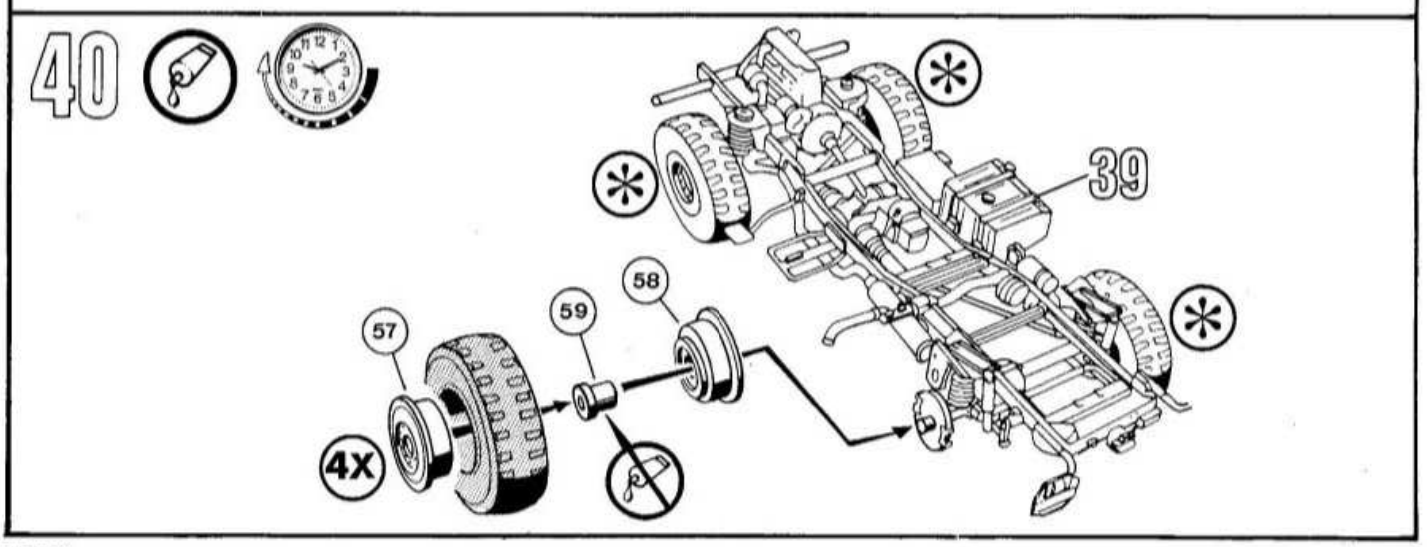
40
39
58
59
57
4X

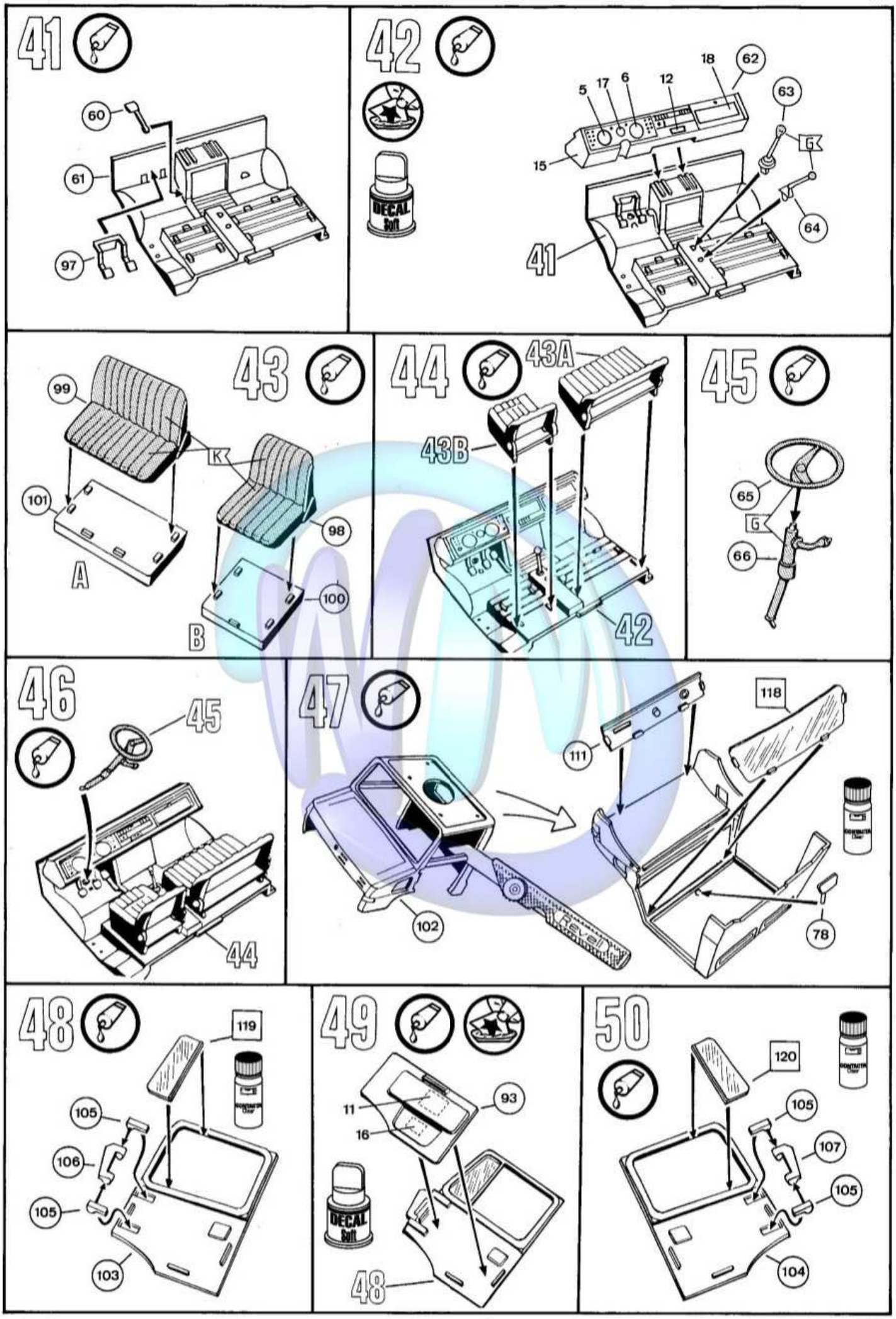
41
60
61
97
42
5
17
6
12
18
62
63
G
15
64
41
DECAL Soft
43
99
K
101
98
A
100
B
44
43A
43B
42
45
65
G
66
46
45
44
47
118
111
102
78
48
119
105
106
105
103
49
11
16
93
DECAL Soft
48
50
120
105
107
105
104

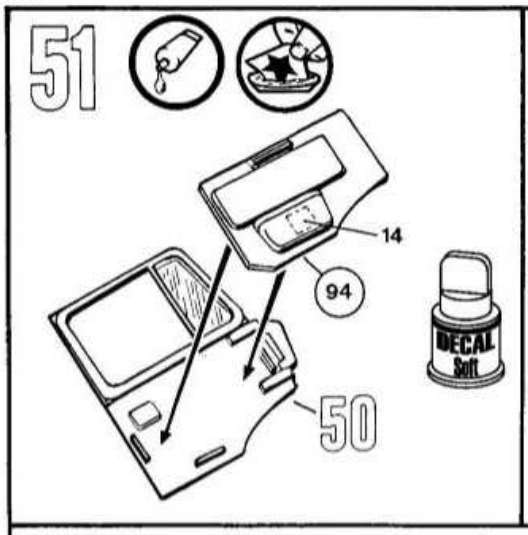
51
14
94
50
DECAL
Soft

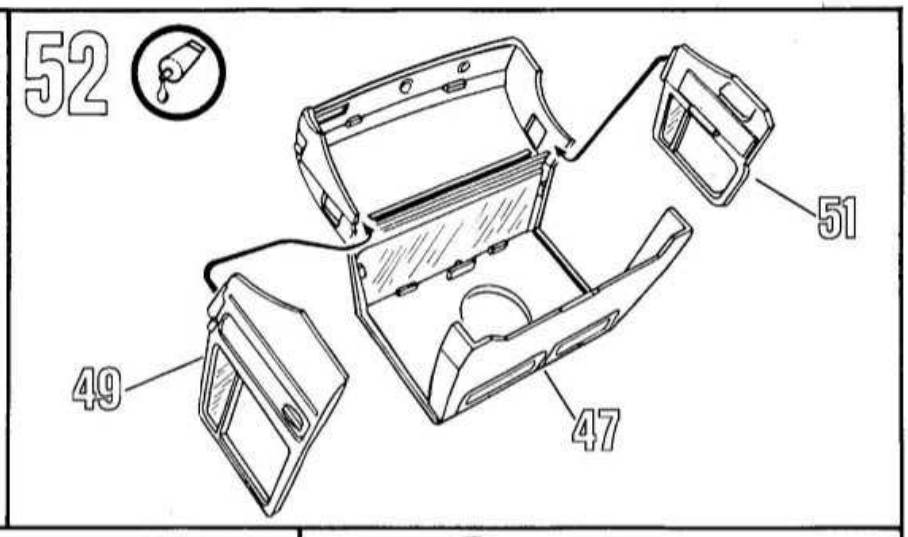
52
51
49
47

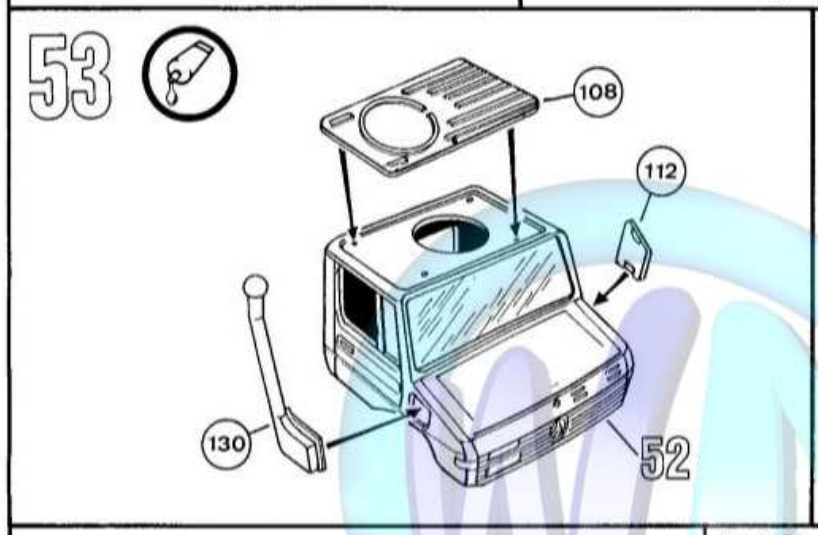
53
108
112
130
52

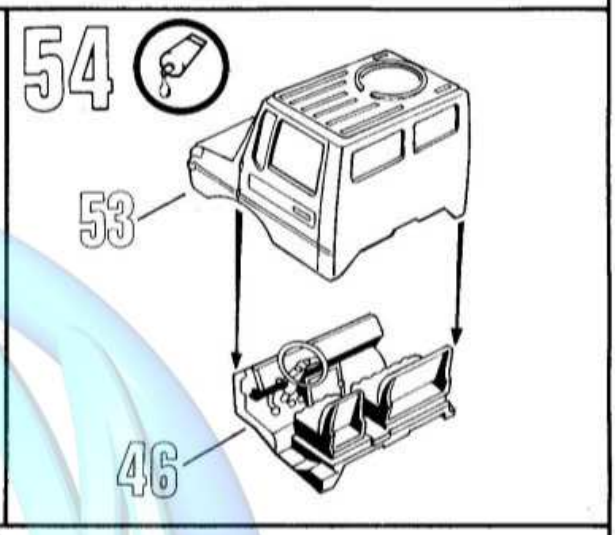
54
53
46

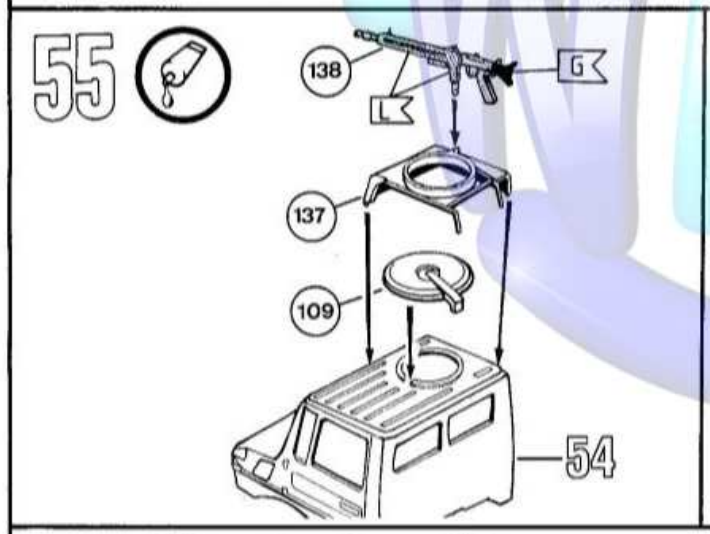
55
138
G
L
137
109
54

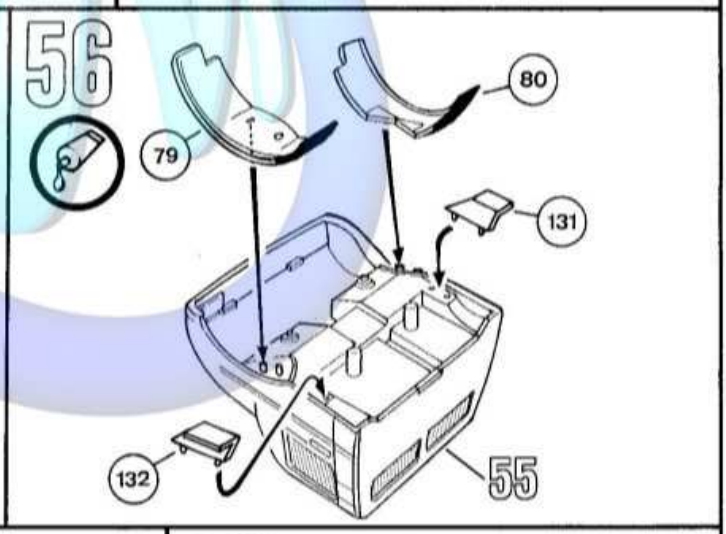
56
80
79
131
132
55

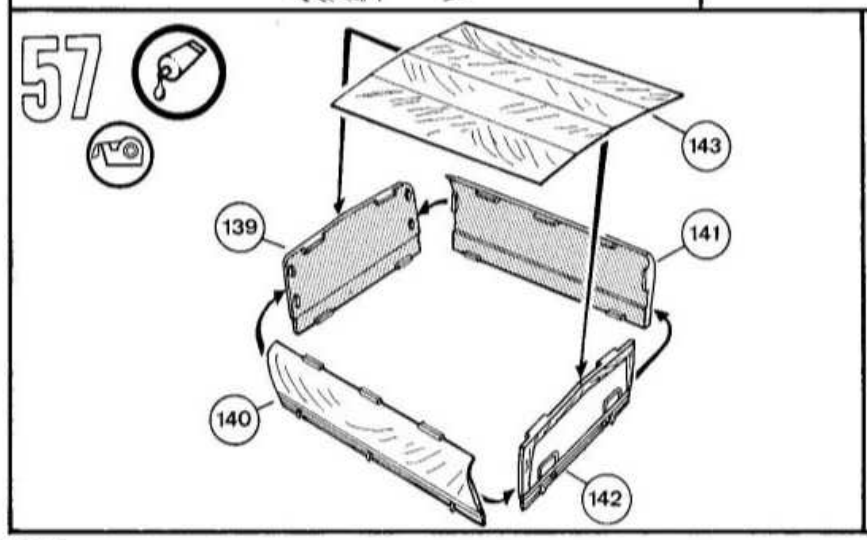
57
143
139
141
140
142

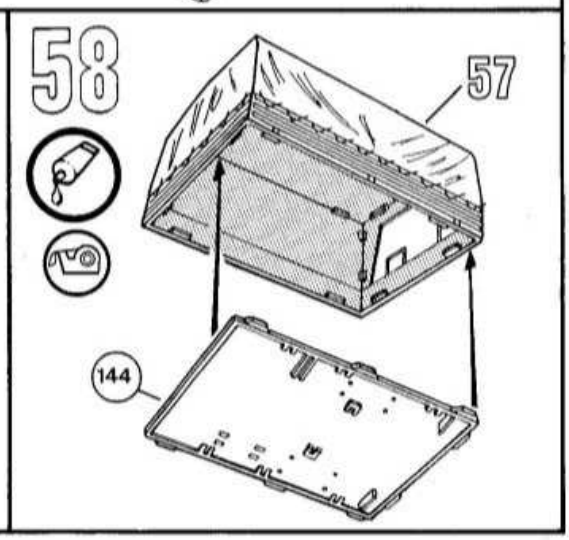
58
57
144

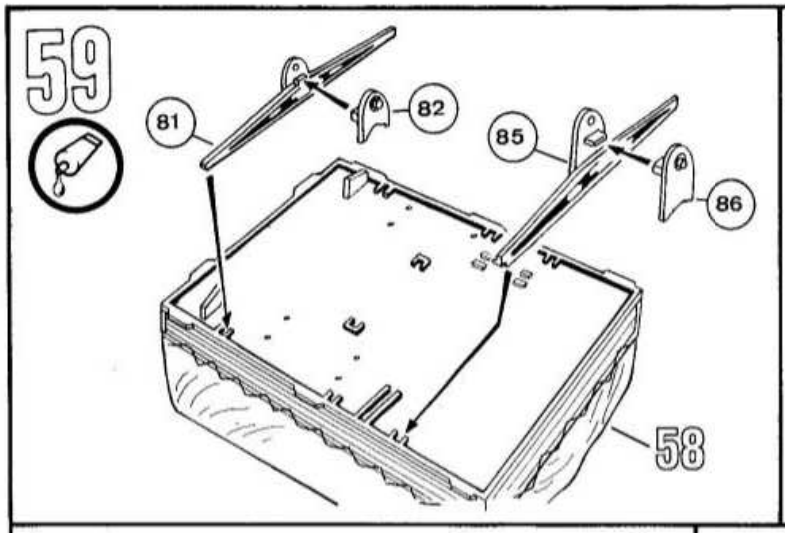
59
81
82
85
86
58

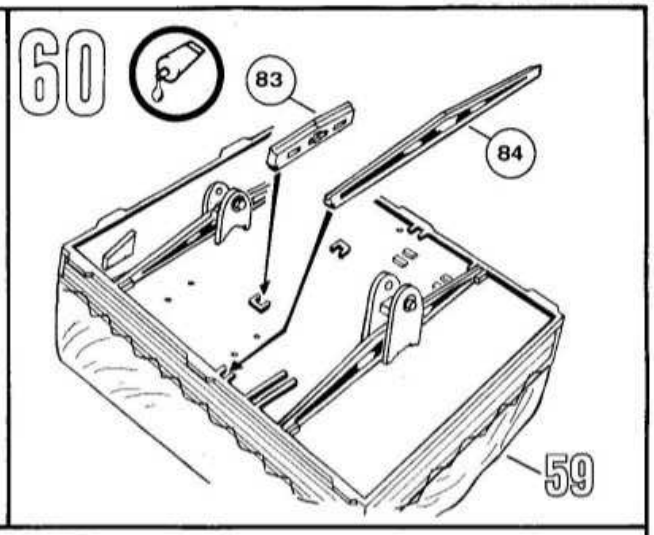
60
83
84
59

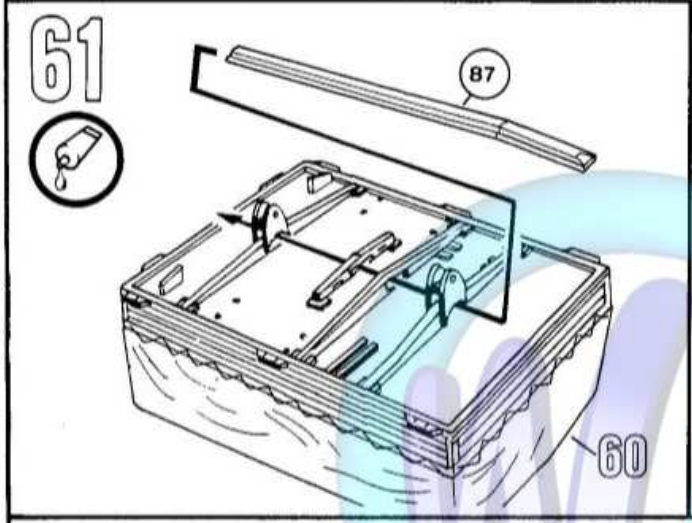
61
87
60

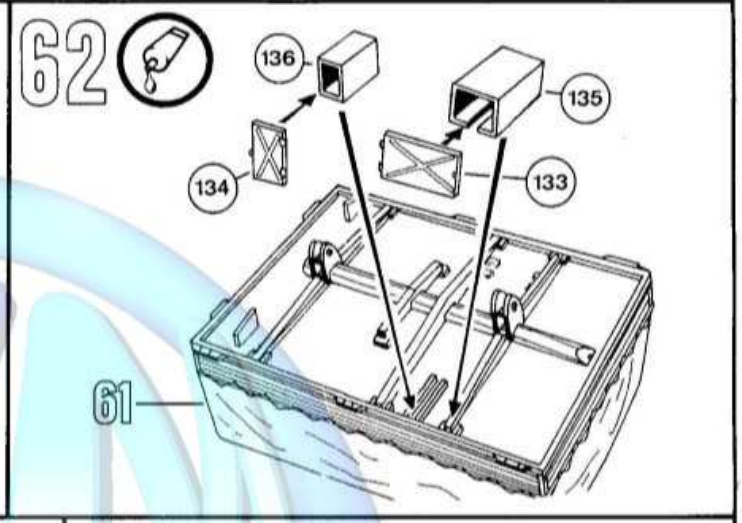
62
136
135
134
133
61

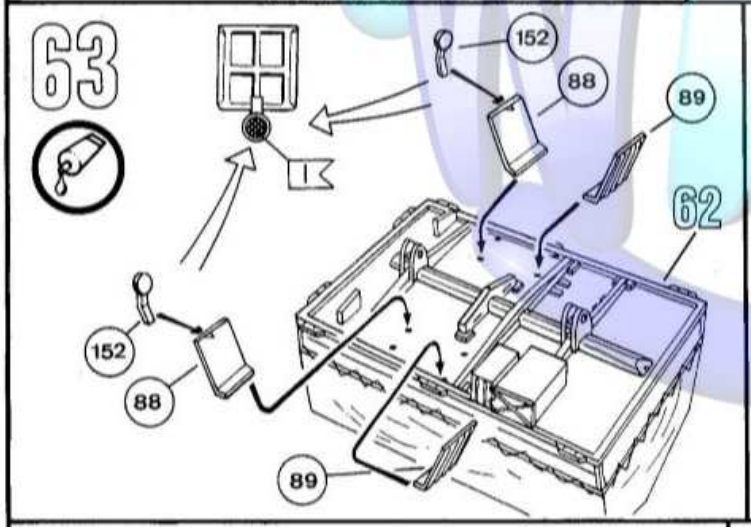
63
152
88
89
I
62
152
88
89

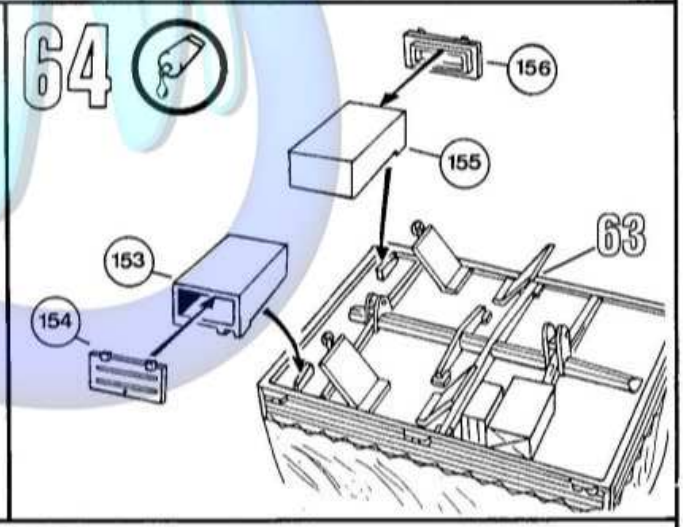
64
156
155
153
154
63

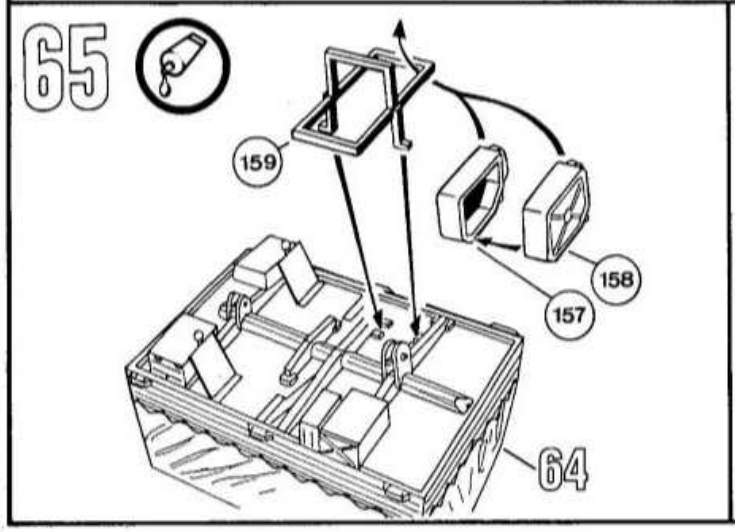
65
159
158
157
64

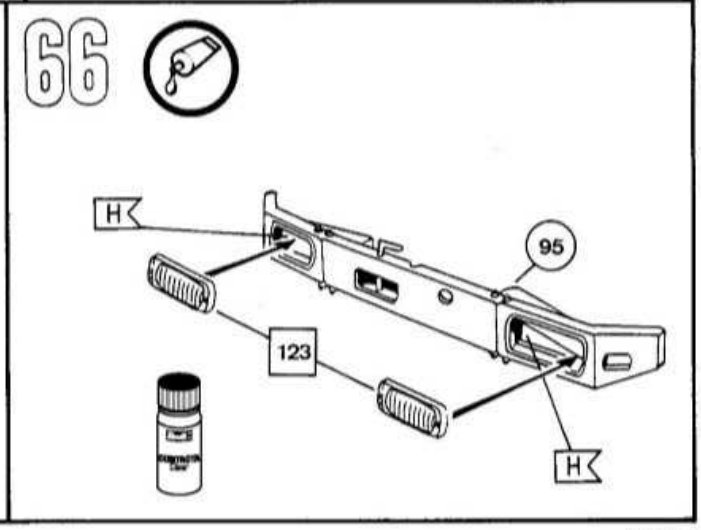
66
H
95
123
H

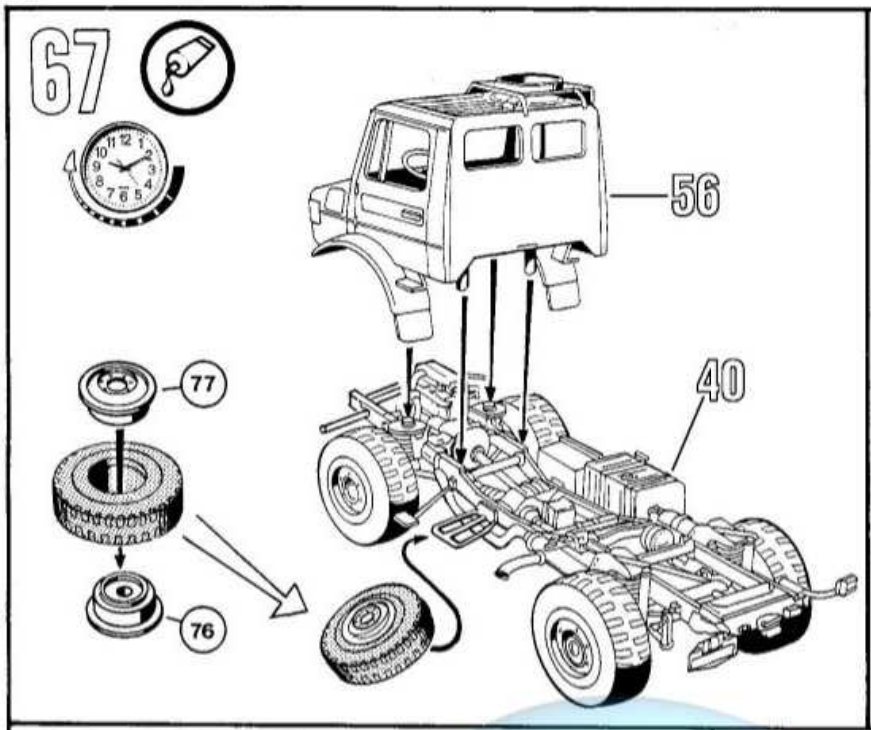
67
56
40
77
76

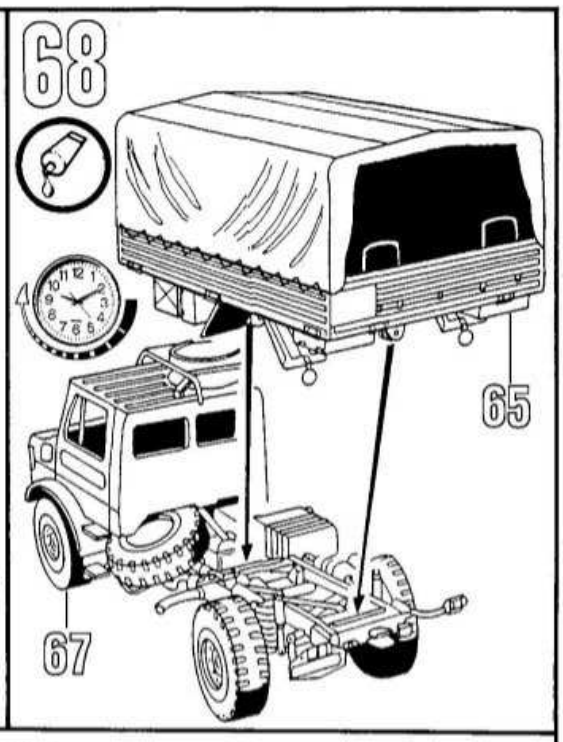
68
65
67

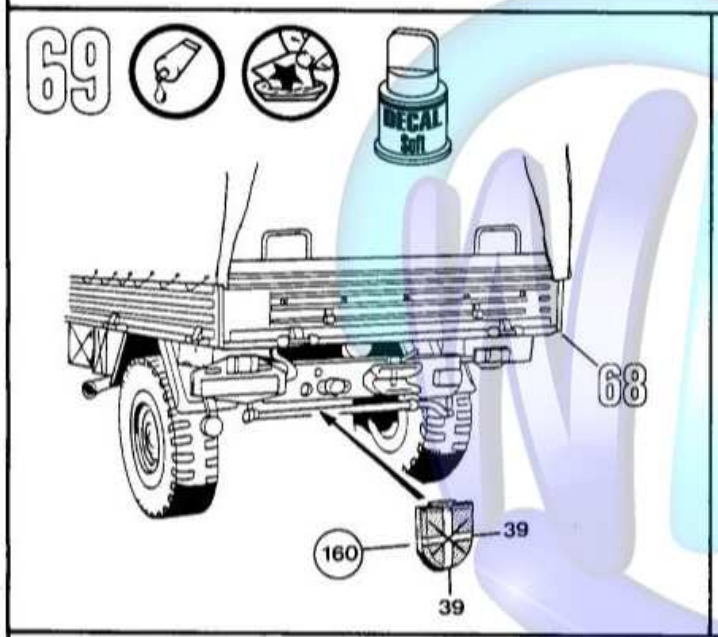
69
DECAL
Soft
68
160
39
39

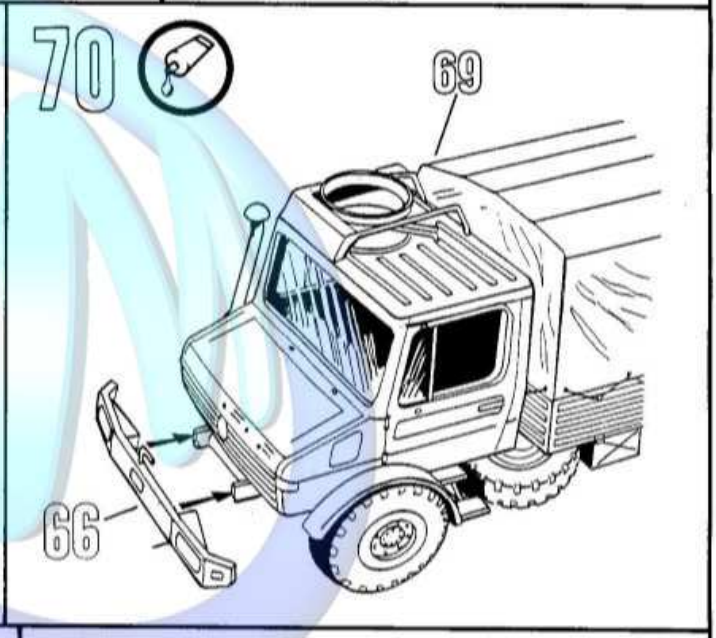
70
69
66

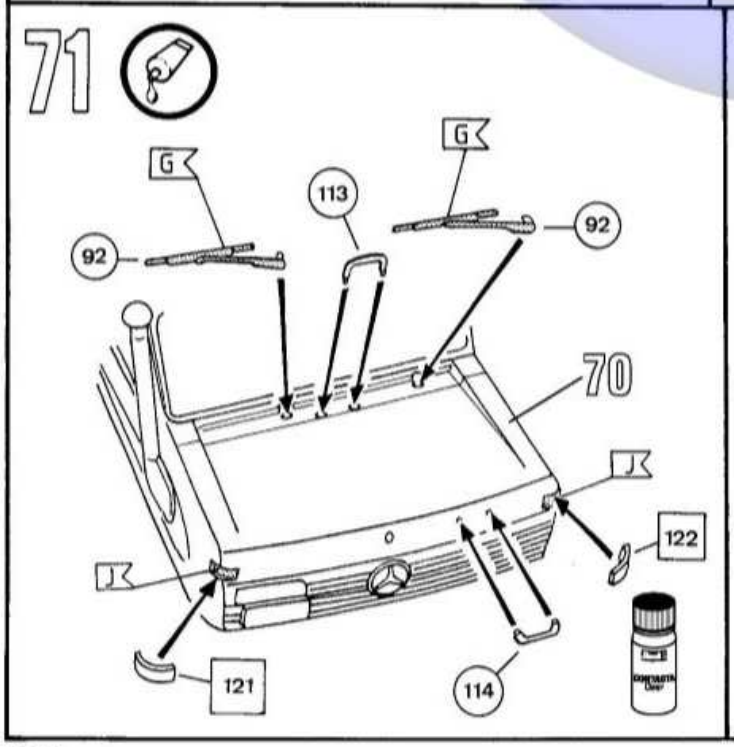
71
G
G
113
92
92
70
J
J
122
121
114

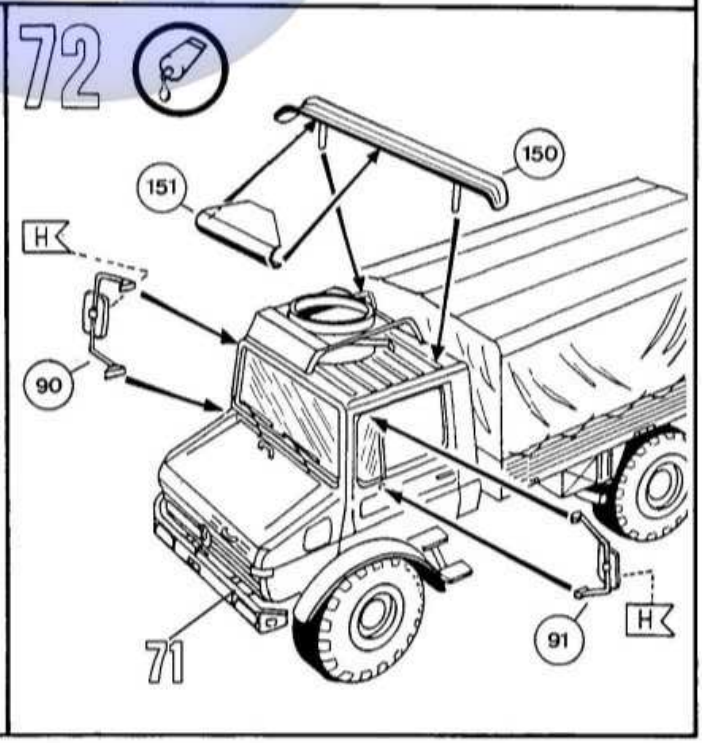
72
150
151
H
90
91
H
71

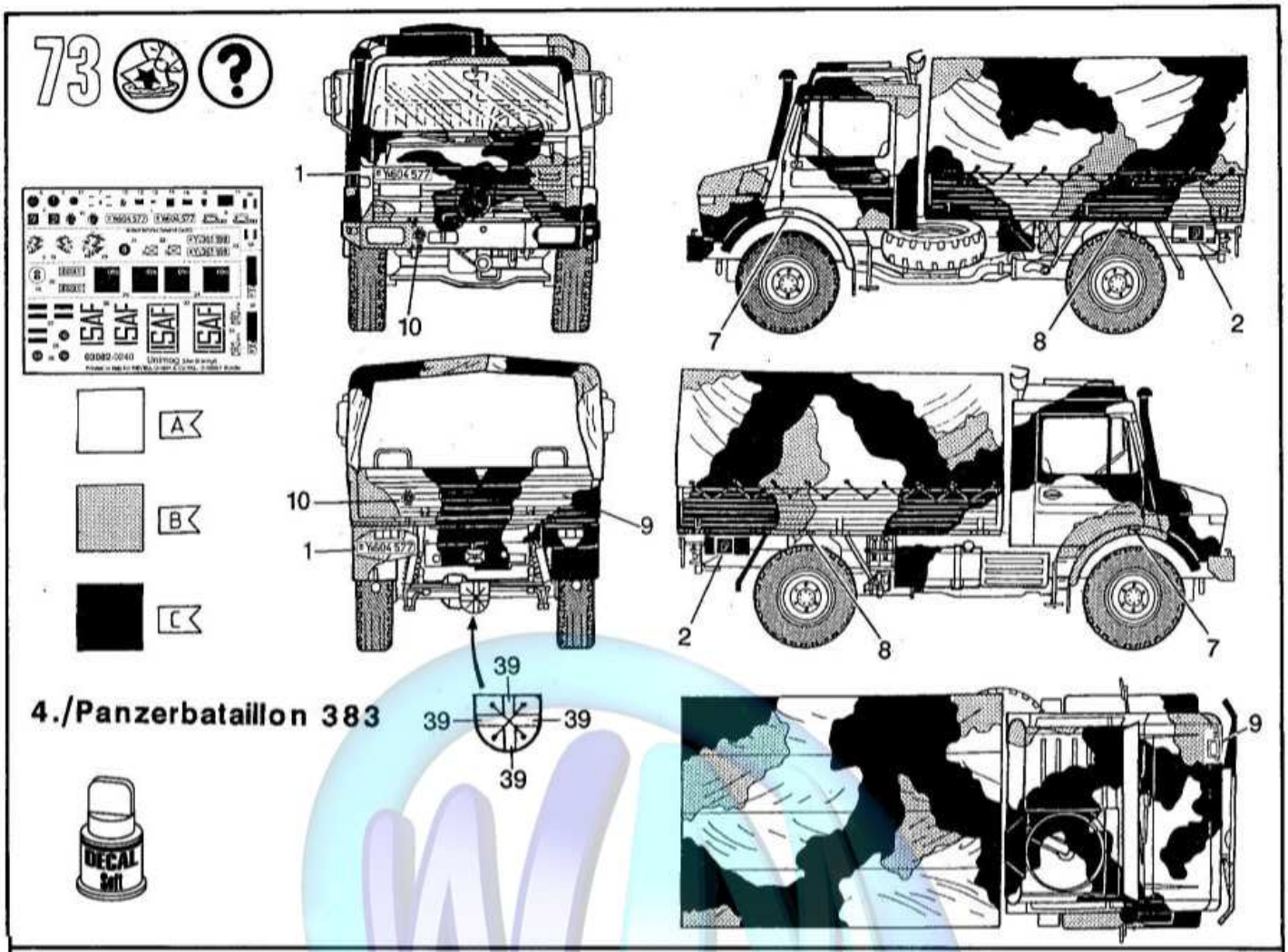

4./Panzerbataillon 383

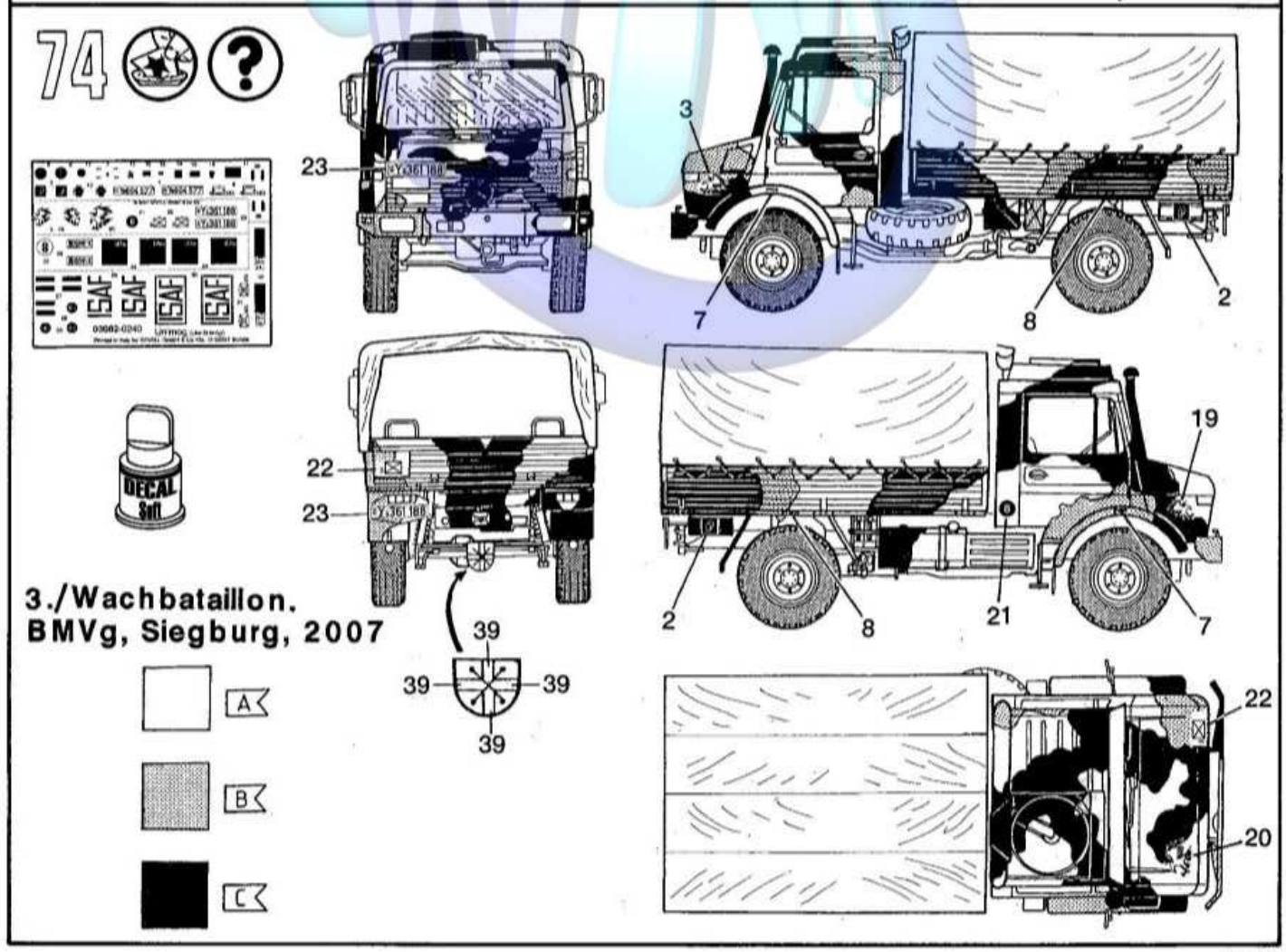

3./Wachbataillon. BMVg, Siegburg, 2007

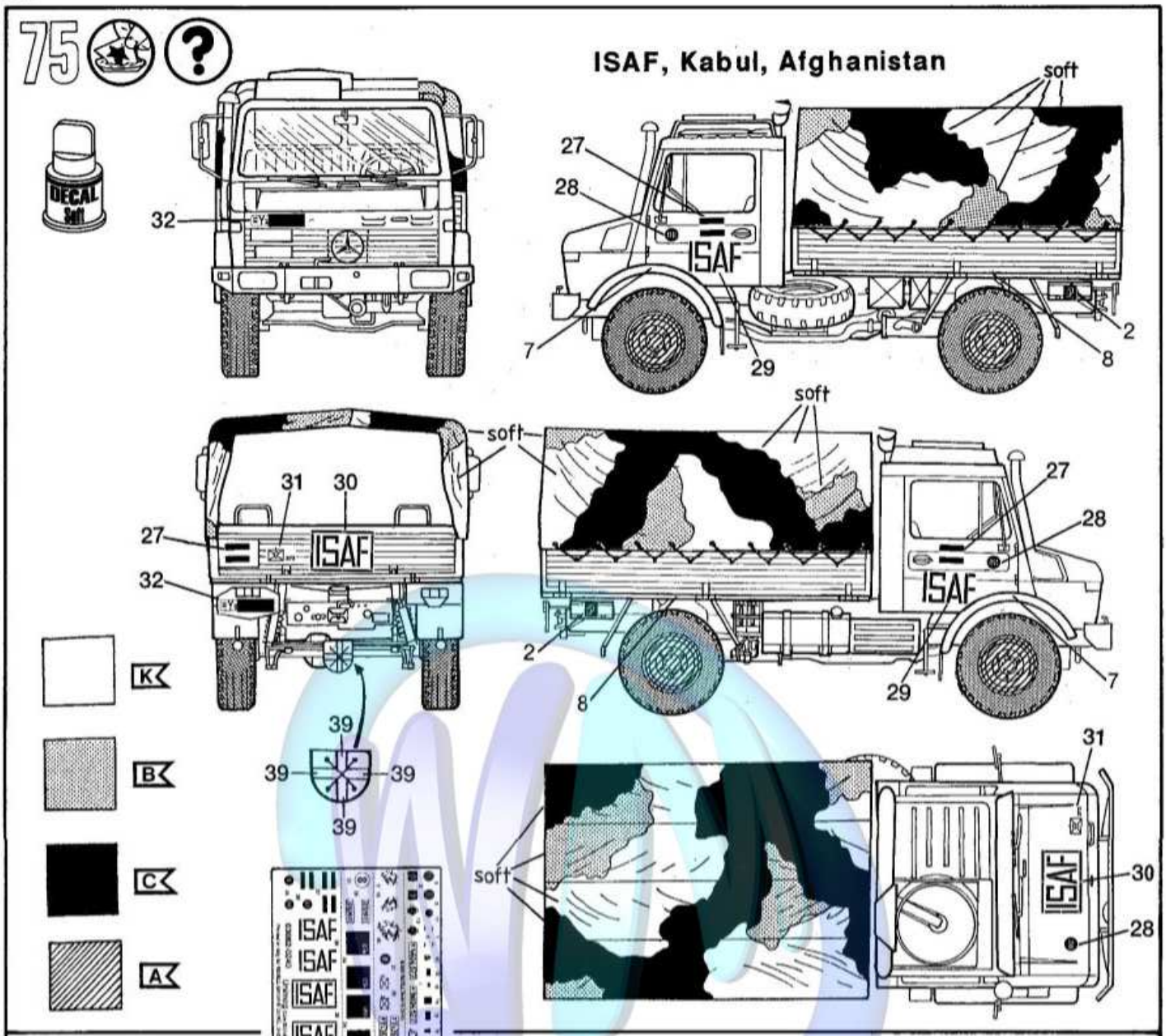
75
ISAF, Kabul, Afghanistan
DECAL Soft
soft
27
28
32
ISAF
7
29
2
8
31
30
39
K
B
C
A

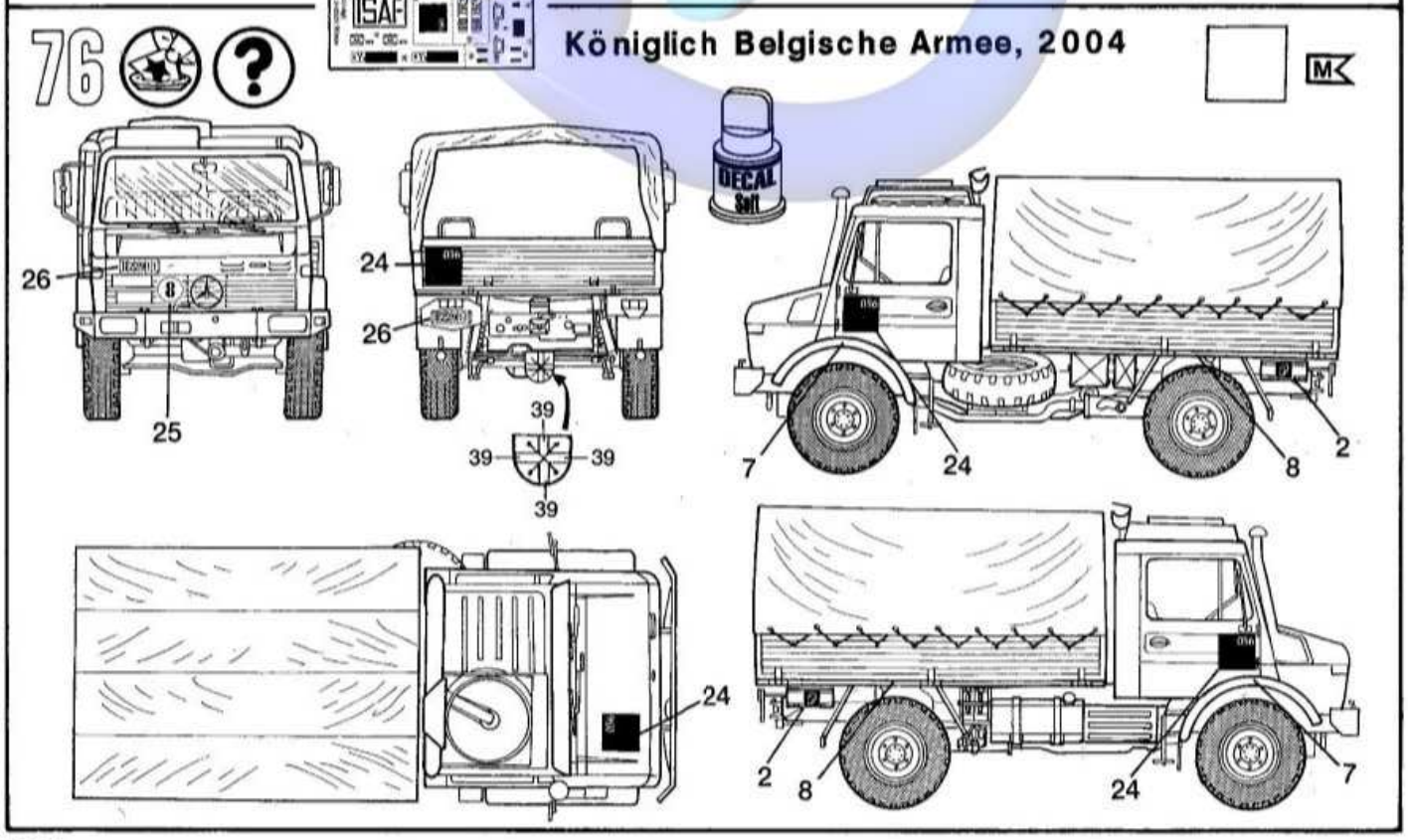
76
Königlich Belgische Armee, 2004
M
DECAL Soft
26
25
24
39
7
2
8