A classic kit from over 5 decades of modelling history

German A4 (V2) Missile
& trailer & launching pad

00010-0389

©2008 by REVELL GmbH & Co. KG.

PRINTED IN GERMANY

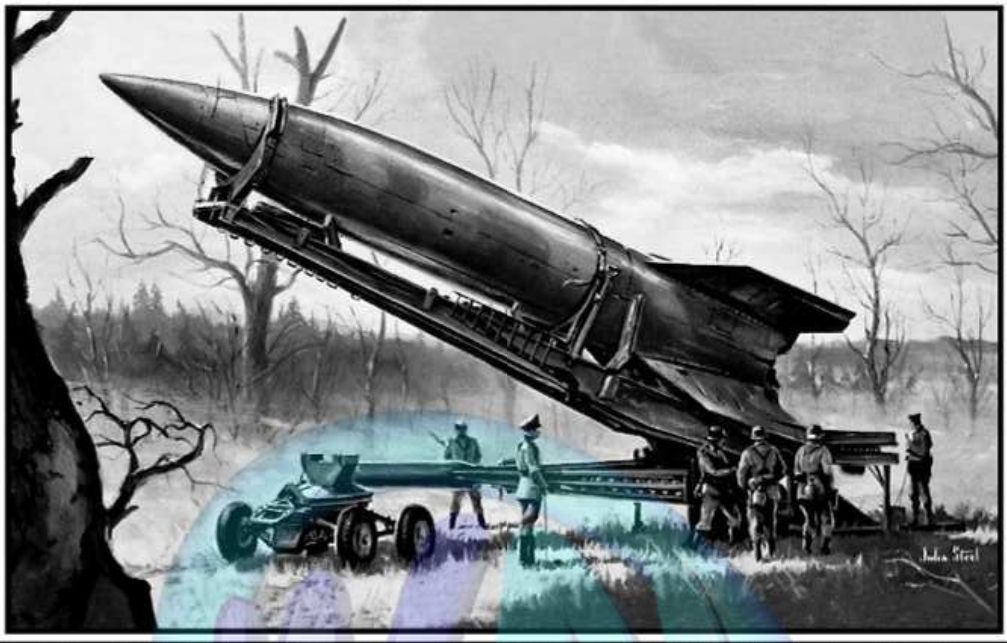

German A4 (V2) Missile & trailer & launching pad

Die V-2, oder besser die A4-Rakete, wurde weitgehend im Jahr 1944 gegen London eingesetzt sowie später gegen die alliierten Nachschub- und Kommunikations-Zentren in Brüssel und Liege. Damals kam zum ersten Mal ein Mittelstrecken-Raketengeschoss zum Einsatz, was den Wendepunkt in der modernen Kriegsführung darstellte. Obwohl ein Großteil der Forschung hinsichtlich einer mit Flüssigtreibstoff angetriebenen Rakete in den Jahren nach dem 1. Weltkrieg von einem Amerikaner, Dr. Robert H. Goddard, durchgeführt wurde, war es doch den Deutschen vorbehalten, daran zu arbeiten, wie man die Einschränkung des Aufrüstungsabkommens umgehen kann. An eine mögliche militärische Bedrohung durch Raketen wurde beim Verfassen des Abkommens nicht im Entferntesten gedacht, so dass diese auch nicht darin erwähnt werden. Diese Lücke im Abkommen wurde vom deutschen Militär bemerkt und es wurde mit großer Entschlossenheit an der Perfektionierung einer solchen Waffenart gearbeitet. Nachdem die Alternative Festtreibstoff aus einer Vielzahl von technischen Gründen verworfen wurde, arbeitete Wernher von Braun mit seinem Team schon in den frühen 1930er Jahren an einem geeigneten Raketen-Motor, der mit Flüssigtreibstoff betrieben wird. Obwohl von Braun ein Zivilist war, wurde seine Arbeit sehr genau vom deutschen Militär überwacht. 1942 wurde das erste Testmodel der A4 fertig gestellt. Bei einer Größe von 14 m und einem Durchmesser von 1,67 m wog die V-2 12,7 t. In ihrem Gefechtskopf befanden sich 900 kg Amatol und drei Zünder. Die Tanks mit Alkohol und Flüssigsauerstoff bildeten das Herzstück der Rakete. Am Rumpfende befanden sich die Antriebseinheit, verschiedene Pumpen sowie die Stabilisierungs- und Steuerflossen. Die Rakete stand senkrecht in der Abschussrampe und nur vier Sekunden nach dem Start begann sie sich um ein Grad pro Sekunde zu neigen, bis sie schließlich einen Flugwinkel von 41 Grad erreichte. Während der Antriebsphase wurde die Rakete mittels zweier Kreiselkompasse kontrolliert, die indirekt die Steuerflossen kontrollierten. Der Alkohol und der Flüssigsauerstoff wurden durch dampfbetriebene Turbopumpen in die Brennkammer geleitet; der Dampf wiederum wurde erzeugt durch die Kombination von Hydrogen Peroxid und Potassium Permanganat. Ein max. Schub von 25 t wurde während der 60 Sekunden Brennzeit erzeugt, so dass die Rakete am Ende der Antriebsphase eine Geschwindigkeit von 6.114 km/h oder Mach 6 erreicht hat. Das Abschalten der Antriebseinheit erfolgte per Funksignal in einer Flughöhe von 27 km; die Rakete glitt dann über eine Entfernung von bis zu 110 km auf das Ziel zu. Sobald die Rakete wieder in die Atmosphäre eintrat, erhitzte sie sich auf bis zu 540°C. Bis Ende des 2. Weltkriegs sind ungefähr 5.000 V-2 Raketen abgefeuert worden. Ein großer Teil der Geschosse verfehlte das Ziel, außerdem gab es eine große Anzahl Fehlstarts. Dennoch ist es eine Tatsache, dass die V-2 der Vorgänger aller heutigen interkontinentalen Raketengeschosse ist und dass sie den Grundstein für die Erforschung des Weltraums bildet. Mit ihr begann sowohl eine neue Ära des Terrors als auch der Start der Weltraumforschung.

German A4 (V2) Missile & trailer & launching pad

The V-2, or more properly the A4 rocket, was used extensively against London in 1944 and later against Allied supply and communications centres in Brussels and Liege. It was the first operational use of an intermediate range ballistic missile and represented the turning point in modern warfare. Although much of the basic research in liquid propelled rockets had been done by an American, Dr. Robert H. Goddard, in the years following World War I, it remained for the Germans working to evade the restrictions of the Treaty from rearming. But the prospect of rockets as a possible military threat had not been considered by the men who drew up the treaty, and therefore were not mentioned. This loophole was not overlooked by the German Military, who worked with great determination to perfect this kind of weapon. Having rejected solid propellants for a variety of technical reasons, Wernher von Braun and a team of rocket engineers were working as early as 1930 on a practical liquid rocket engine. Much of this work, although von Braun was a civilian, was closely supervised by the German Military. By 1942 the first of the test models of the A4 were ready. Standing 46 feet high with a diameter of 5,5 feet, the V-2 weighed 28,000 pounds. In its warhead was 2,000 pounds of Amatol and three fuses. The instrument compartment contained batteries, compressed air cylinders, steering gyros and radio equipment. The main central section were the alcohol and liquid oxygen tanks, and in the tail section were the propulsion unit and all of its various pumps as well as the stabilizing and control fins. The rocket was placed vertically on its launching stand, and four seconds after lift-off began to tilt about one degree per second, until it reached an angle of 41 degrees. During the powered phase of the flight, the rocket was controlled by two gyroscopes which indirectly controlled the steering vanes. The alcohol and liquid oxygen were fed into the combustion chamber by turbo pumps which were driven by steam generated by combining hydrogen peroxide and potassium permanganate. 25 tons of thrust was generated during the burning time of 60 seconds, and at the end of the propelled part of the trajectory the rocket had attained a velocity of 3,800 miles per hour, or mach 6. The cut-off of power was by radio signal at an altitude of 17 miles, and the rocket then coasted up to about 70 miles. When the missile re-entered the atmosphere, it heated up to 1,002°F. By the end of the war, approximately 5,000 V-2's had been fired by tactical units. A high percentage of these shots fell short of their targets, and there were also a great number of failures at take-off. However, the fact remains that the V-2 (Vengeance-2) was the forerunner of all of today's large intercontinental ballistic missiles, and also laid the foundation for much of man's research into space. It opened a new era in terror as well as discovery.

Ware hergestellt und im Eigentum von Revell GmbH & Co. KG. Widerrechtliche Nachahmungen werden gerichtlich verfolgt.
Ce produit est propriété de la société Revell GmbH & Co. KG. Toute utilisation ou duplication frauduleuse sera l'objet de poursuites en justice.
Modelado y su propiedad de Revell GmbH & Co. KG. Imitaciones ilícitas serán perseguidas por la ley.
Prodotto di Revell GmbH & Co. KG. e di proprietà della stessa. Imprese, le quali a procedono agli atti contro ogni imitazione abusiva.
Stoff en Revell GmbH & Co. KG. vaketstaaus je onschuldig. Lettlaanse kopiëstiffe tellaan zoethoeven allaardfiiets tolaals.
Det ger utrikt et av ag eins av Revell GmbH & Co. KG. Eftergivlig utan tillstånd skall bli föremål för rättslig förföljelse.
Produkcja i prawa własności firmy Revell GmbH & Co. KG. Naśladowanie podrabiania jest zabronione pod odpowiedzialnością sądową.
Made, Revell GmbH & Co. KG. Firma nie ponosi odpowiedzialności za naruszenie praw osób trzecich.
A forma eltérítője és szabadalmaja birtokában a Revell GmbH & Co. KG. A jogellenes utánzatokat és kamatfizetőket bírósági úton üldözik.
Alcuni modelli creati by and property of Revell GmbH & Co. KG. Illegal imitations are subject to prosecution.
Varu ir ražojusi dzer un īpašumam no Revell GmbH & Co. KG. Gandrīzēji nelietotajam nepadarīsim un bada pastāvēt zināmi mutes.
Forma produzida e de propriedade da Revell GmbH & Co. KG. Cópias não autorizadas serão processadas judicialmente. Como determinado na lei.
Modellen tillverkad av och tillhör Revell GmbH & Co. KG. All kopiering behöver enligt lagen en applicerat.
Formen er fremstilt af et Revell GmbH & Co. KG. som egnet hare'endomsret. Lovtrid'ga efterligninger vil ingen ugange.
Модель изготовлена и является собственностью фирмы Revell GmbH & Co. KG. Противозаконные подделки преследуются по суду в судебном порядке.
Η μορφή κατασκευαστηκε και περιηλθε ιδιοκτησια της Revell Gmbh & Co. KG. Οι παρανομες μιμησεις θα καταδικονται δικαστικα.
Tur ligi ražotas firmas Revell GmbH & Co. KG. o je jojim vlastnikom. Prati neatlaujamo nepadarīšanas un bada pastāvēt zināmi mutes.
Forma 'e prizvedene 'n je vlastna Revell GmbH & Co. KG. Kopiranje kopi'a bodo pravno kazljive.

Revell GmbH & Co. KG. • Henschelstraße 20-30 • D-32257 Buende • Germany • Tel.: +49-5223-965-0 • Fax: +49-5223-965-488 • Internet: www.revell.de

Vor dem Zusammensetzen gut durchlesen!

D: Achtung: Jedes Teil ist numeriert (1). Reihenfolge der Montageschritte beachten. Benötigte Werkzeuge: Messer und Feile zum Entfernen und Entgraten der Teile (2) Gummiband, Klebeband und Wäscheklammern zum Zusammenhalten der geklebten Einzelteile (3). Plastikteile in einer milden Waschmittellösung reinigen und an der Luft trocknen, damit der Farbauftrieb und die Abziehfähigkeit besser haften. Vor dem Aufkleben prüfen ob Teile passen, Klebestoff sparsam auftragen Chrom und Farbe an den Klebeflächen entfernen. Kleine Teile anstecken, bevor sie von Rahmen entfernt werden (4) (5). Farben gut durchtrocknen lassen, erst dann das Zusammenkleben fortsetzen. Jedes Abziehbildmotiv einzeln ausschneiden und ca. 20 Sekunden in warmes Wasser tauchen. Das Motiv an der bezeichneten Stelle vom Papier abziehen und mit Löschpapier andrücken.

GB: ATTENTION: Read the instructions thoroughly prior to assembly. Each component is numbered (1). Adhere to specified sequence of assembly. Tools required: knife and file for removal of components from frame (2); rubber band, adhesive tape and clothes pegs for clamping components together after applying adhesive (3). Clean plastic components in a mild detergent solution and allow to air-dry so that paint and transfers adhere better. Prior to applying adhesive, check to see whether the components fit together; apply adhesive sparingly. Remove chrome and paint from the contact surfaces. Paint small components before removing them from the frame (4) (5). Allow paint to dry well, and only then continue to assemble. Cut out each transfer individually and immerse in warm water for approx. 20 seconds. Slide transfer off paper and into designated position, then press on with blotting paper.

F: ATTENTION : lisez bien la notice de montage avant de commencer. Chaque pièce est numérotée (1). Respecter l'ordre des opérations. Outils nécessaires : couteau et lime pour détacher les pièces (2); élastiques, ruban adhésif et pinces à linge pour maintenir les pièces collées (3). Nettoyer les pièces en matière plastique dans une solution douce de produit de lavage et faites-les sécher à l'air afin que la peinture et les décalcomanies tiennent mieux. Avant de mettre la colle, vérifier si les pièces s'adaptent bien les unes aux autres; mettre peu de colle. Enlever le chrome et la peinture des surfaces de collage. Peindre les petites pièces avant de les détacher de la grappe (4)(5). Laissez bien sécher la peinture avant de poursuivre l'assemblage. Découpez chaque décalcomanie séparément et plongez-la dans de l'eau chaude pendant 20 secondes environ. A l'endroit marqué, faites glisser le motif pour le séparer du papier et pressez-le sur emplacement avec du papier buvard.

NL: OPGELET: Voor de montage eerst goed de handleiding lezen. Elk onderdeel is genummerd (1). Let op de montagevolgorde. Benodigd gereedschap: mes en vijl voor het afhalen van de onderdelen (2); elastiek, plakband en wasknijpers voor het bij elkaar houden van de gelijmde onderdelen (3). Plastic onderdelen met een zacht afwasmiddel reinigen en vervolgens laten drogen, zodat de verf en de decals beter hechten. Controleer voor het lijmen of de onderdelen passen; lijm dan spaarzaam. Chrom en verf van de lijmvlakken verwijderen. Kleine onderdelen vervoegen voordat ze van het raam worden verwijderd (4) (5). Verf goed laten drogen, dan pas verdergaan met de montage. Elke decal afzonderlijk uitknippen en ca. 20 sec. in warm water dopen. De decal op de aangegeven plaats van het papier schuiven en met vloeipapier aandrukken.

E: Antes del comienzo con el ensamblaje, leer detenidamente las instrucciones. Cada pieza va numerada (1). Siguiente su orden de operaciones del ensamblaje. Herramientas necesarias: Cuchillo y lima para desbarbar las piezas (2). Gomas de goma, cinta adhesiva y pinzas de ropa para sujetar las piezas pegadas (3). Lavar las piezas de plástico en una solución de detergente suave y dejar que se sequen al aire para mejorar así la adhesión de la pintura y de las calcomanías. Antes de aplicar el pegamento comprobar si las piezas encajan correctamente adaptadas. Aplicar el pegamento sin excesivo. Alejar de las superficies de pegado el cromado y la pintura. Pintar las piezas pequeñas antes de desprenderlas de su rejadita (4) (5). Antes de proseguir con el ensamblaje, dejar que se seque bien la pintura. Recortar las calcomanías una por una y sumergirlas durante unos 20 segundos en agua caliente. Deslizar del papel la calcomanía en el lugar adecuado y apretarla colocando encima de ella papel secante.

I: ATTENZIONE: Prima dell'assemblaggio leggere attentamente le istruzioni di montaggio. Ogni pezzo è numerato (1). Tener presente la successione delle fasi di assemblaggio. Attrezzi necessari: coltello e lima per togliere le sbavature dai pezzi (2), nastro adesivo e mollette da bucato per tenere insieme i pezzi singoli dopo averli incollati (3). Lavare i particolari in plastica con un detergente delicato e lasciarli asciugare all'aria, per una migliore adesione dello strato di colore e delle figure decalcabili. Prima di incollare, verificare che i pezzi si abbinino bene tra di loro; applicare il collante con parsimonia. Togliere cromo e colore dalle superfici da incollare. Dipingere i piccoli accessori sul supporto prima di rimuoverli (4) (5). Far seccare bene la vernice prima di proseguire con l'assemblaggio. Ritagliare singolarmente ogni figura ed immergerla in acqua tiepida per 20 secondi circa. Applicare il motivo nella posizione segnata e temporaneo con carta assorbente.

S: OBS: Läs instruktionerna noga igenom innan du börjar modellen samman. Varenda detalj är numrerad (1). Vi g bokstäv följden i sammanställningsstegen. Verktyg, som du kommer att behöva : kniv och fil för att skrapa detaljerna rena (2), gummisnor, tejp och klädnypor för att hålla ihopen de limmade detaljerna (3). Rengör plastföremålen i en mild tvättmedelslösning och torka dem i luften för att lack och dekaler skall hålla bättre. Kolla, om detaljerna passar ihop innan du limmar dem och avlägsna Remove sprayverf. Avlägsna krom och lack från ytorna, som kommer att limmas ihop. Måla de små detaljerna innan de avlägsnar dem från ramen (4) (5). Låt lacket riktigt torka igenom innan du fortsätter med sammanställningen. Skär av varje dekalmotiv enskilt och doppa det i varmt vatten i ca 20 sekunder. Flytta motivet bort från pappersarket genom att trycka vid det angivna stället och tryck fast med löskpapper.

DK: BEMÆRK: Inden sammensætningen begynder, skal byggevejledningen læses godt igennem. Hver del er nummeret (1). Rækkefølgen af monteringstrinnene skal overholdes. Nødvendigt værktøj: Kniv og fil til afgrating af delene (2); gummibånd, tape og tøjklemmer til at holde de limbede (3) enkeltdele sammen. Plastikdelene renses i en mild sæbelud og udluftes til malingen og overførselsfolierne bedre kan hæfte. Inden pålimningen kontrolleres om delene passer; limen påføres sparsommeligt. Krom og farve fjernes fra klæbefladerne. De små dele males inden de fjernes fra rammen (4) (5). Lad farven tørre godt inden sammensætningen fortsættes. Overførselsbillederne udskæres skarsen ud enkeltvis og dyppes ca. 20 sek. i varmt vand. Skub motivet fra papiret og tryk det fast med trækpapir.

GR: ΠΡΟΣΟΧΗ: Πριν τη συναρμολόγηση, διαβάστε καλά τις οδηγίες. Κάθε εξάρτημα είναι αριθμημένο (1). Προσέξτε τη σειρά "των βημάτων" συναρμολόγησης. Απαιτούμενα εργαλεία: μαχαίρι και λίμα για τη λείανση των εξαρτημάτων (2), λαστιχένια ταινία, κολλητική ταινία και μανταλάκια για τη συγκράτηση των κολλημένων μεμονωμένων εξαρτημάτων (3). Καθαρίστε τα πλαστικά εξαρτήματα μέσα σε ένα "μαλακό" καθαριστικό διάλυμα και στεγνώστε τα στον αέρα, ώστε να υπάρξει καλύτερη πρόσφυση του χρώματος και των χαλκομανιών. Πριν το κόλλημα, ελέγξτε αν ταιριάζουν μεταξύ τους τα εξαρτήματα. Επαλείψτε οικονομικά την κόλλα. Απομακρύνετε από τις επιφάνειες επικόλλησης, χρώμιο και βαφή. Βάψτε τα μικρά εξαρτήματα, πριν απομακρυνθούν από το πλαίσιο (4) (5). Αφήστε να στεγνώσουν καλά τα χρώματα και ύστερα συνεχίστε τη συναρμολόγηση. Κόψτε ξεχωριστά το κάθε μοτίβο των χαλκομανιών και βουτήξτε το σε ζεστό νερό για περ. 20 δευτερόλεπτα. Απομακρύνετε το μοτίβο από το χαρτί, στο σημαδεμένο σημείο και πιέστε το με το στουπόχαρτο.

N: OBS! Les nøye igjennom monteringsanvisningen før sammenføyningen. Hver del er nummerert (1). Følg rekkefølgen på monteringstrinnene. Nødvendig verktøy: Kniv og fil for fjerning av grader på delene (2), gummibånd, tape og klesklyper for å holde sammen de limede enkeltdelene (3). Rengjør plastdelene i mild såpevann og la dem lufttørke, slik at fargen og limdeco sitter bedre. Før pålimingen må det kontrolleres om delene passer: Ta på litt lim. Fjern krom og farge på klæbeflatene. Mal de små delene før de fjernes fra rammen (4) (5). La fargene tørke godt før sammensetningen fortsettes. Skjær ut hvert av motivene for seg og legg dem i varmt vann i ca. 20 sekunder. Skyv motivet fra papiret på det merkede stedet og trykk på med trekkpapir.

P: ATENÇÃO: Antes de iniciar a montagem leia atentamente o manual de construção. Todas as partes componentes são numeradas (1). Atentar para a sequência das etapas de montagem. Ferramentas necessárias: Faca e lima para aparar as rebarbas das peças (2), elásticos, fita adesiva e molas para segurar as peças (3) durante a colagem. As peças de matéria plástica devem ser limpas numa solução fraca de detergente e secas ao ar, de forma que a demão de tinta e os decalques tenham uma boa adesão. Antes de colar, verificar se as peças encaixam; utilizar a cola em pequena quantidade. Eliminar o cromado e a tinta das superfícies a serem coladas. Não pintar colar nas peças que ainda se encontram fixas na grade de matéria plástica. Pintar as peças pequenas antes de retirá-las da grade (4) (5). Deixar a tinta secar completamente para depois continuar com a montagem. Cortar separadamente cada um dos decalques e mergulhá-los em água morna durante aproximadamente 20 segundos. Deslizar os motivos do papel na posição indicada e secar com mata-borrão.

FIN: HUOMIO: Lue rakennusohjeet huolellisesti ennen kokoamisen. Jokainen osa on numeroitu (1). Noudata osien oikea ennenjärjestys. Tarvittavat työkalut: Veitsi ja viila osien yläosiksi poistetaan poistamisen (2); kuminauha, teippi ja pyykkipoikia yhteenkiertäjän osien paikallaanpitämiseksi (3). Puhdista muovinosat nöselle pesuaineliuoksella ja anna niiden kuivua liuottille, jotta maali ja siirtokuvat tartuvat niihin paremmin. Tarkasta onko liitoksia, että osat sopivat toisiinsa ennen liimaa siitäkiinni. Poista kromien ja maalin pinnat osat ennen kuin liitoot ja yhteenvetoista (4) (5). Anna maalin kuivua kunnolla ennen kuin jatkat kokoamisen. Leikkaa jokainen siirtokuva erikseen irti ja upota lämpöiseen vetenen n. 20 sekunkisi. Irrota kuvio paperin merkityystä kohdasta ennalta painettu kuvan taitto paalle vasten.

Read before you start!

RUS: Внимание: Перед сборкой хорошо прочитать руководство по монтажу. Каждая деталь пронумеро–вана (1). Соблюдать последовательность монтажа. Необходимые рабочие инструменты: нож и пилка–нож для зачистки деталей (2); резиновая лента, клейкая лента и зажимы для сушки белья для прижи–мания склеиваемых отдельных деталей (3). Детали из пластика очистить в растворе мягкого моющего средства и высушить на воздухе для того, чтобы краска и переводные картинки лучше прилипали. Перед приклеиванием проверить, подходят ли детали; клей наносить экономно. Хром и краску удалить с поверхностей склеивания. Небольшие детали покрасить перед тем, как они будут удалены из рамки (4) (5). Краску необходимо хорошо просушить, только после этого продолжать сборку. Каждую соответствующую переводную картинку отдельно вырезать и примерно на 20 секунд окунуть в теплую воду. На обозначенном месте картинку отделить от бумаги и прижать промокательной бумагой.

PL: UWAGA: Przed składaniem przeczytać dokładnie instrukcję montażu. Każda część jest ponu-merowana (1). Zwrócić uwagę na kolejność przeprowadzania poszczególnych punktów montażowych. Potrzebne narzędzia: nóż oraz pilnik do usunięcia zadziorów z poszczególnych elementów (2); taśma gumowa, taśma klejąca, klamerki do bielizny dla przytrzymania sklejonych elementów (3). Wymyć plastykowe części w wodzie z delikatnym środkiem myjącym oraz osuszyć na powietrzu, aby zapewnić lepszą przyleposć farby oraz kalkomanii. Sprawdzić przed przykleianiem, czy dane elementy pasują do siebie; nanosić klej oszczędnie. Usunąć chrom oraz farbę z powierzchni przeznaczonych do kleje-nia. Małe elementy pomalować jeszcze przed wycięciem z ramki (4) (5). Farbę dobrze wysuszyć, dopiero potem kontynuować składanie części. Wyciąć pojedynczo każdy z motywów kalkomanii i zanurzyć na 20 sekund w ciepłej wodzie. Ściągnąć motyw z papieru na oznaczone miejsce i docisnąć bibułą.

TR: DÍKKAT: Model yapýmýna baþlamadan önce açýklamalarý dikkatlice okuyunuz. Modelde kullanýlan her parçaya bir numara verilmiþtir(1). Montaj yapým sýrasýna dikkat ediniz. Gerekli el aletleri: Parçalarý baðlý bulunduklarý çerçeveden çýkarmak için makat býçaðý ve çapakarýnýý almak için eðe(2). Yapýþtýrý sürdükten sonra parçalarýn yapýþmasý iç in bir arada tutmaya yarayan paket lastiði, selo teyp ve çamaþýr mandalý(3). Boyanýn ve çýkartmalarýn daha iyi yapýþmasý ve kaýcýý olmasý için plastik parçalarý detenjanlý suda temizleyip odada kurumaya býrakýnýz. Yapýþtýrýcýý sürmeden önce parçalarýn karþýlýklý olarak birbirlerine tam uyup uymadýðýný kontrol ediniz, yapýþtýrýlacak yüzeylerde boya kaýntýsý ve krom varsa temizleyiniz. Yapýþkanlý idareli kullanýnýz. Küçük parçalarý baðlý bulunduklarý çerçeveden çýkartmadan önce boyayýnýz (4) & (5). Boya iyice kuruduktan sonra montaja devam ediniz. Her çýkartmayý önce kaðýdý ile birlikte kesiniz ve ýlýk suda 20 saniye kadar bekletiniz. Çýkartmayý model üzerinde yapýþtýrýcaðýnýz yüzeye koyunuz, üzerinden kurutma kaðýdý ile hafifçe baastýrýnkan çýkartmanýn altýndaki kaðýdý yavaþça çekiniz.

CZ: POZOR: Před sestavením montážního návodu důkladně pročíst. Každý díl je očíslován (1). Dbejte na pořadí montážních kroků. Potřebné nástroje: Nůž a pilník k odstranění výronků na dílech (2); pryžová páska, lepicí páska a kolíčky na prádlo pro přidržování lepených jednotlivých dílů (3). Díly z plastické hmoty vyčistit v roztoku jemného pracího prostředku a nechat vyschnout na vzduchu, za účelem zajištění lepší přilnavosti barevného nátěru a obtisků. Před nalepením zkontrolovat, zdali díly lícují; lepidlo nanášet úsporně. Chrom a barvu na lepených plochách odstranit. Malé díly natřít před jejich odstraněním z rámu (4) (5). Barvy nechat dobře proschnout, teprve potom pokračovat v sestavení. Každý motiv obtisku jednotlivě vyříznout a ponořit do teplé vody na dobu přibližně 20 sekund. Motiv na označeném místě z papíru odsunout a přitisknout pomocí stíracího papíru.

H: FIGYELEM: Az összeállítás előtt az építési útmutatót alaposan át kell olvasni. Minden alkatrészt számmal látták el (1). A szerelési lépések sorrendjére ügyelni kell. Szükséges szerszámok: kés és reszelő az alkatrészek sorját antíszhoz (2); gumiszalag, ragasztószalag és ruhacsipesz az összeragasztott alkatrészek megtartásához (3). A műanyag alkatrészeket így mosószeres oldatban kell tisztítani és a levegőn kell megszárítani, hogy a festékbevonat és a matricák jobben tapadjanak. A felragasztás előtt ellenőrizni kell, hogy az alkatrészek összeillenek-e; a ragasztóanyagot takarékosan kell felhordani. A krómot és festéket a ragasztási felületekről el kell távolítani. A kisméretű alkatrészeket a keretből történő eltávolítás előtt be kell festeni (4) (5). A festékeket hagyni kell jól megszáradni, az összeszerelést csak ezután szabad folytatni. Minden matrica-motívumot egyesével kell kivágni és kb. 20 másodpercre meleg vízbe kell áztatni. A motívumot a megjelölt helyen a papírról lecsúsztatni és itatóspapírral felnyomni.

SLO: OPOZORILO: Pred pričetkom sestavljanja preberi navodila zaÉuporabo. Vsak del je označen (1). Pri sestavljanju upoštevaj navodila po točkah. Potrebno orodje: nožek in pilica zaločevanje delov (2), elastika, lepilni trak in kljukice za perilo za držanje zlepljenih delov (3). Plastične dele očisti z blagim praškom in posuši da se sloji barve in nalepke bolje primejo.Pred lepljenjem obvezno preveri, če se deli pravilno prilegajo. Previdno nanesi lepilo. Iz površin, na katere nanašaš lepilo, najprej odstrani krom in barvo. Manjše dele pobarvaj preden jih odstraniš iz okvirja (4)(5). Barva naj se dobro posuši preden nadaljuješ s sestavljanjem. Vsako nalepko izreži in potopi vtoplo vodo (cca. 20 sekund), jo odstrani iz papirja, položi na odgovarjajoče mesto in pritisni s plvnikom.

SK: POZOR: Pred začatím stavby si pozorne preštudujte stavebný návod. Každý diel je očíslovaný (1). Dbajte na poradie montážnych krokov. Potrebné nástroje: Nôž aÉpilník na oddelenie dielov zÉrámčeka a ich začistenie (2), gumičky do vlasov, lepiaca páska štipce na prádlo, pre pridržiavanie jednotlivých lepených dielov (3). Diely zÉplastu odmastiť vÉslabom roztoku čistiaceho prostriedku (saponátu) aÉnechať uschnúť na vzduchu za účelom lepšej priľnavosti lepidla, farieb aÉnálepiek. Pred lepením skontrolovať, či diely lícujú. Lepidlo nanášať úsporne. Chróm aÉfarbu na lepených miestach opatrne odstrániť. Malé diely natrieť ešte pred ich odobratím zÉrámčeka (4) (5). Farby nechať dobre zaschnúť, až potom pokračovať vÉpostavovaní. Každé nálepku vystrihnúť jednotlivo aÉponorit' do vlažnej vody približne na 20 sekúnd. Nálepku na príslušnom mieste modelu presunúť zÉpoužitého papiera aÉmierne ju pritlačiť kÉpovrchu novým papierom.

RO: ATENTIEICITITI INSTRUCTIUNILE CU ATENTIE INAINTE DE ASAMBLARE. FIECARE COMPONENTA ESTE NUMEROTATA. ASAMBLATI IN ORDINEA INDICATA PE SCHEMA. PIESELE SE DESPRIND DE PE RAMA CU UN CUTTER.BAVURILE SE INLATURA CU O PILA FINA. CURATATI PIESELE CARE SE IMBINA DE GRASIMI,URME DE VOPSEA SU CURATATI CU O SOLUTIE DE DETERGENT. VOPSITI PIESELE MICI INAINTE DE DESPRINDEREA DE PE RAMA. LASATI VOPSEAUA SA SE USUCE BINE SI NUMAI APOI CONTINUATI ASAMBLAREA. TAIATI FIECARE TRANSFER INDIVIDUAL SI IMERSATI IN APA CALDA CCA 20 SEC. TRANSFERATI IN POZITIA DORITA APOI APASATI CU O HARTIE. FOLOSITI NUMAI ADEZIVI SI VOPSELE REVELL.

BG: ВНИМАНИЕ! Следвайте указанята схема. Всяка част е номерирана. Спазвай те последователността на етапите на сглобяване ето. Необходими инструменти: нож и пила за отстраняване или и зглаждане на отделните части; гумена лента, лепяща лента и щипки за дрехи за задържане заедно съединените части след залепването им. Пластмасови те елементи да се почистят в леК разтвор от вода и перилен препарат, да се изсушат и да се оставят да изсъхнат, за да се постигне по-добро сцепление на боята или надписите. Изпробвате боята върху малките части преди да ги от делите от шаблона. Оставете боята да изсъхне преди да продължите със сглобяването. Преди залепване на лепилото изстъргвате боята от повърхностите за слепване. Преди залепване проверете дали ча стите пасват идеално. Нанасяте малко лепило. Изрязвате по отделно всяка е два надписа и я потопяте в топла вода за около 20 секунди. Отделяте надписа та от указаното място на хартията и я поставяте леко с поглаждащата хартия.

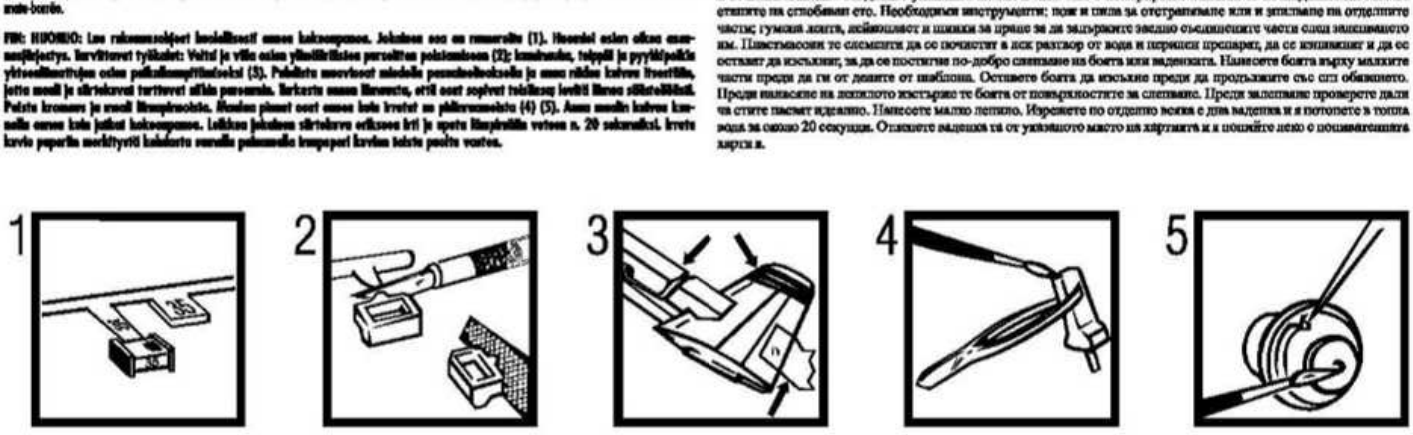

Verwendete Symbole/Used Symbols

Bitte beachten Sie folgende Symbole, die in den nachfolgenden Bauabschnitten verwendet werden.
Veuillez noter les symboles indiqués ci-dessous, qui sont utilisés dans les étapes suivantes de montage.
Sírvase tener en cuenta los símbolos facilitados a continuación, a utilizar en las siguientes fases de construcción.
Si prega di fare attenzione ai seguenti simboli che vengono usati nei successivi stadi di costruzione.
Huomioi seuraavat symbolit, jotka käytetään seuraavissa kokoamisvaiheissa.
Lagg merke til symbolene som benyttes i monteringstrinnene som følger.
Proszę zwrócić na następujące symbole, które są użyte w poniższych etapach montażowych.
Daha sonraki montaj basamaklarında kullanılacak olan, aşağıdaki sembollere lütfen dikkat edin.
Kérjük, hogy a következő szimbólumokat, melyek az alábbi építési fokokban felhasználásra kerülnek, vegyék figyelembe.

Please note the following symbols, which are used in the following construction stages.
Neem a.a.b. de volgende symbolen in acht, die in de onderstaande bouwfases worden gebruikt.
For favor, preste atenção aos símbolos que seguem pois os mesmos serão usados nas próximas etapas de montagem.
Observera: Redovisande piktogram används i de följande arbetsmomenten.
Læg venligst mærke til følgende symboler, som benyttes i de følgende byggefaser.
Пожалуйста, обратите внимание на следующие символы, которые используются в последующих их операциях сборки.
Παρακαλώ προσέξτε τα παρακάτω σύμβολα, τα οποία χρησιμοποιούνται στις παρακάτω βαθμίδες συναρμολόγησης.
Dbejte prosím na dále uvedené symboly, které se používají konstrukčních stupních.
Prosimo za Vašo pozornost na sledeče simbole ki se uporabljajo v naslednjih korakih gradbe.

Kleben	Nicht kleben	Wahlweise	Anzahl der Arbeitsgänge	Bauteile trocknen lassen	Zusammenbau-Reihenfolge
Glue	Don't glue	Optional	Number of working steps	Allow the parts to dry	Sequence of assembly
Coller	Ne pas coller	Facultatif	Nombre d'étapes de travail	Laisser sécher les pièces	Ordre d'assemblage
Lijmen	Niet lijmen	Naar keuze	Het aantal bouwstappen	Dejar secar las piezas	Volgorde van montage
Engomar	No engomar	No engomar	Número de operaciones de trabajo	Dejar secar os componentes	Orden de montaje
Colar	Não colar	Alternado	Número de etapas de trabalho	la delene tørke	Ordine di montaggio
Incollare	Non incollare	Facoltativo	Numero di passaggi	Oderdelen laten drogen	Ordem de montagem
Limmas	Limmas ej	Valfritt	Antal arbetsmoment	Far asciugarsi i componenti	Monteringsrekkefølge
Liimaa	Älä liimaa	Vaihtoehtoisesti	Työvaiheiden lukumäärä	Anna osien kuivua	Kokoamisjärjestys
Klæbning	Må ikke klæbes	Efter eget valg	Antal arbejdsforløb	Lät byggdelarna torka	Monteringsföljd
Lim	Ikke lim	Valgfritt	Antall arbeidstrinn	Lad komponenterne tørre	Rækkefølgen af monteringen
Клеить	Не клеить	На выбор	Количество операций	Czesci pozostawic do wyschniecia	Последовательность монтажа
Przykleić	Nie przykłejać	Do wyboru	Liczba operacji	Yapi parçalarini kurumaya birakiniz	Összeszerelési sorrend
μη κολλάτε	μη κολλάτε	εναλλακτικά	αριθμός των εργασιών	Jednotlivé díly nechte zaschnout	Ακολουθία συναρμολόγησης
Yapıştırma	Yapıştırmayın	Seçmeli	İş safhalarının sayısı	Αφηστε τα μερη να στεγνωσουν	Kurmak-Sıra
Lepení	Nelepit	Volitelně	Počet pracovních operací	Alkatrészeket hagyja száradni	Kolejność montażu
ragasztani	nem szabad ragasztani	tetszés szerint	a munkafolyamatok száma	Pustite da sestavni deli posušijo	Vrstni red sestavljanja
Lepiti	Ne lepiti	način izbire	Številka koraka montaže	Дать деталям высохнуть	Montáž - postup

Klebeband	Bemalen	Abbildung zusammengesetzter Teile	Gleichen Vorgang auf der gegenüberliegenden Seite wiederholen
Adhesive tape	Paint	Illustration of assembled parts	Repeat same procedure on opposite side
Dévidoir de ruban adhésif	Peindre	Figure représentant les pièces assemblées	Opérer de la même façon sur l'autre face
Plakband	Beschilderen	Afbeelding van samengevoegde onderdelen	Dezelfde handeling herhalen aan de tegenoverliggende kant
Cinta adhesiva	Pintar	Ilustración piezas ensambladas	Realizar el mismo procedimiento en el lado opuesto
Fita adesiva	Dipingere	Figura representando peças encaixadas	Repetir o mesmo procedimento utilizado no lado oposto
Nastro adesivo	Pintar	Illustrazione delle parti assemblate	Stessa procedura sul lato opposto
Tejp	Måla	Bilden visar delarna hopsatta	Upprepa proceduren på motsatta sidan
Teippi	Maale	Kuva yhteenliitetyistä osista	Toista sama toimenpide kuten vieressellä sivulla
Tape	Male	Illustration af sammensatte dele	Det samme arbejde gentages på den modsatliggende side
Tape	Maalaa	Illustrasjon, sammensatte deler	Gjenta prosedyren på siden tvers overfor
Клейкая лента	Pomalowaæ	Изображение смонтированных деталей	Повторять такую же операцию на противоположной стороне
Taśma klejąca	Beleseni	Rysunek złożonych części	Taki sam przebieg czynności powtórzyć na stronie przeciwnej
κολλητική ταινία	раскрасить	απεικόνιση των συναρμολογημένων εξαρτημάτων	επαναλάβετε την ίδια διαδικασία στην απέναντι πλευρά
Yapıştırma bandı	Pomalovat	Birleştirilen parçaların şekli	Aynı işlemi karşı tarafta tekrarlayın
Lepicí páska	Boyamak	Zobrazení sestavených dílů	Stejný postup zopakovat na protilehlé straně
ragasztószalag	Festeni	összeállított alkatrészek ábrája	ugyanazt a folyamatot a szemben található oldalon megismételni
Traka z lepilom	Χρωματισμα	Slika sklopljenega dela	Isti postopek ponoviti in na suprotni strani

D: Beiliegenden Sicherheitstext beachten und nachschlagebereit halten.
GB: Please note the enclosed safety advice and keep safe for later reference.
F: Respecter les consignes de sécurité ci-jointes et les conserver à portée de main.
NL: Houdt u aan de bijgaande veiligheidsinstructies en hou deze steeds bij de hand.
E: Observar y siempre tener a disposición este texto de seguridad adjunto.
I: Seguire le avvertenze di sicurezza allegate e tenerle a portata di mano.
P: Ter em atenção o texto de segurança anexo e guardá-lo para consulta.
S: Beakta bifogad säkerhetstext och håll den i beredskap.
FIN: Huomioi ja säilytä oheiset varoitukset.
DK: Overhold vedlagte sikkerhedsanvisninger og hav dem liggende i nærheden.

N: Ha alltid vedlagt sikkerhetstekst klar til bruk.
RUS: Соблюдать прилагаемый текст по технике безопасности, хранить его в легко доступном месте.
PL: Stosować si´ do załączonej karty bezpieczeństwa i mieć ją stale do wglądu.
GR: ροσ ξτε τις συνημμ νες υποδείξεις ασ άλειας και υλάξτε τις τσι ώστε να τις χ τε πάντα σε διαθ σή σας.
TR: Ekteki güvenlik talimatlarını dikkate alıp, bakabileceginiz bir sekilde muafaza ediniz.
CZ: Dbejte na přiložen˘ bezpečnostní text a můžte jej připraven˘ na dosah.
H: A mellékelt biztons-gi szöveget vegye figyelembe és tartsa fellapoz-sra készen!
SLO: Priložena varnostna navodila izvajajte in jih hranite na vsem dostopnem mestu.

Benötigte Farben/Used Colors

Benötigte Farben Required colours	Peintures nécessaires Benodigde kleuren	Pinturas necesarias Tintas necessárias	Colori necessari Använda färger	Tarvittavat värit Du trenger følgende farger	Nødvendige farger Необходимые хр аски	Potrzebne kolory Απαιτούμενα χρώματα	Gerekli renkler Potrebné barvy	Szükséges színek Potrebne barve

A	B	C	D (20%)	D (80%)	E	F
aluminium, metallic 99	Dunkelgrün, matt 39	schwarz, matt 8	Hellgrau, matt 76	+ weiß, matt 5	helloliv, matt 45	hautfarbe, matt 35
aluminium, metallic	Dark green, matt	black, matt	Light grey, matt	white, matt	light olive, matt	flesh, matt
aluminium, métallique	Vert foncé, mat	noir, mat	Gris clair, mat	blanc, mat	olive clair, mat	couleur chair, mat
aluminium, metallic	Donkergroen, mat	zwart, mat	Lichtgrijs, mat	wit, mat	olijf-licht, mat	huidskleur, mat
aluminio, metalizado	Verde oscuro, mate	negro, mate	Gris claro, mate	blanco, mate	aceituna, mate	color piel, mate
alumínio, metálico	Verde-escuro, mate	preto, fosco	Cinzento-claro, mate	branco, fosco	oliva claro, fosco	côr da pele, fosco
alluminio, metallico	Verde scuro, opaco	nero, opaco	Grigio chiaro, opaco	bianco, opaco	oliva chiaro, opaco	colore pelle, opaco
aluminium, metallic	Mörkgrön, matt	svart, matt	Ljusgrå, matt	vit, matt	ljusoliv, matt	hudfärg, matt
alumiini, metallikiilto	Tummanvihreä, matta	musta, himmeä	Vaaleanharmaa, matta	valkoinen, himmeä	vaalean oliivi, himmeä	ihonvärinen, himmeä
aluminium, metallisk	Mørkegrøn, mat	sort, mat	Lysegrå, mat	hvid, mat	lysoliv, mat	hudfarve, mat
aluminium, metallic	Mørkgrønn, matt	sort, matt	Lysgrå, matt	hvit, matt	lys oliven, matt	hudfarge, matt
алюминиевый, металлик	Темно-зеленый, матовый	черный, матовый	Светло-серый, матовый	белый, матовый	светло-оливковый, матовый	телесный, матовый
aluminium, metaliczny	Ciemnozielony, matowy	czarny, matowy	Jasnoszary, matowy	biały, matowy	jasnooliwk., matowy	cielisty, matowy
αλουμινίου, μεταλλικό	Πράσινο σκούρο, ματ	μαύρο, ματ	Γκρι ανοιχτό, ματ	λευκό, ματ	ανοιχτό χακί, ματ	χρώμα δέρματος, ματ
alüminyum, metalik	Koyu yeşil, mat	siyah, mat	Açık gri, mat	beyaz, mat	açık zeytuni, mat	ten rengi, mat
hliníková, metalíza	Sötétzöld, matt	černá, matná	Világosszürke, matt	bílá, matná	světleolivová, matná	barva kůže, matná
alumínium, metál	Tmavomodrá, matná	fekete, matt	Svetlo šedivá, matná	fehér, matt	világos olív, matt	bőrszín, matt
aluminijum, metalik	Temnozelena, brez leska	črna, mat	Svetlosiva, brez leska	bela, mat	svetlo oliva, mat	barva kože, mat

G	H (33%)	H (67%)	I
staubgrau, matt 77	gelb, matt 15	+ khakibraun, matt 86	blaugrau, matt 79
dust grey, matt	yellow, matt	olive brown, matt	greyish blue, matt
gris poussière, mat	jaune, mat	brun khaki, mat	gris-bleu, mat
stofgrijs, mat	geel, mat	khakibruin, mat	blauwgrijs, mat
ceniciento, mate	amarillo, mate	caqui, mate	gris azulado, mate
cinzento de pó, fosco	amarelo, fosco	castanho caqui, fosco	cinzento azulado, fosco
grigio sabbia, opaco	giallo, opaco	marrone cachi, opaco	grigio blu, opaco
dammgrå, matt	gul, matt	kaki-brun, matt	blågrå, matt
pölynharmaa, himmeä	keltainen, himmeä	khakiruskea, himmeä	sinihARMaa, himmeä
støvgrå, mat	gul, mat	khakibrun, mat	blågrå, mat
støvgrå, matt	gul, matt	khakibrun, matt	blågrå, matt
серый пылистый, матовый	желтый, матовый	коричневый "хаки", матовый	сине-серый, матовый
szary kurz, matowy	żółty, matowy	brązowy khaki, matowy	siwy, matowy
χρώμα σκόνης, ματ	κίτρινο, ματ	καφε-χακί, ματ	γκριζομπλέ, ματ
toz grisi, mat	sarı, mat	haki renkli, mat	mavi gri, mat
prachově šedá, matná	žlutá, matná	hnědá khaki, matná	modrošedá, matná
porszürke, matt	sárga, matt	kekibarna, matt	kékesszürke, matt
prah siva, mat	rumena, mat	kaki rjava, mat	plavo siva, mat

Dieser Bausatz wurde in mehrfachen Qualitäts- und Gewichtskontrollen auf Vollständigkeit überprüft. Reklamationen können nur bearbeitet werden, wenn die **Bauanleitung**, das aus der Kartonage herausgeschnittene **EAN-Strichcode-Feld** und der **Kassenbon** eingeschickt werden. Bitte haben Sie Verständnis dafür, dass wir nur Gewährleistung bei aktuellen Artikeln übernehmen können, die im Zeitraum der letzten 24 Monate erworben worden sind. **Unfrei eingesandte Reklamationssendungen werden von uns nicht angenommen!**
„Einzelteile für Umbauten können gegen Vorkasse erworben werden". Unsere Adresse: Revell GmbH & Co. KG, Abteilung X, Henschelstr. 20-30, 32257 Bünde. Dieser Direktservice gilt für die Länder: Deutschland, Benelux, Österreich, Frankreich, Großbritannien. Reklamationen aus den übrigen Ländern werden über die jeweiligen Distributeure abgewickelt. Bitte kontakten Sie Ihren Händler.

This Model Kit has been subject to extensive quality and weight checks during the manufacturing process to ensure it leaves our warehouse in perfect condition. We are only able to process applications for missing parts if the following procedure is followed. In all cases the following will be required before we are able to process any request: Original receipt (proof of purchase) original instruction sheets (will be returned) and the bar code cut out of the box. We may not be able to process requests for products that have been discontinued for more than 24 months. Products that are returned directly to us without prior authorisation by a company representative will not be accepted and returned to sender. Replacement parts for conversion or spares will continue to be available however they will incur a handling charge. Please write to: Department X Revell GmbH & Co. KG, Henschelstr 20-30, 32257 Buende.
This direct Service is only available in the following markets: Germany, Benelux, Austria, France & Great Britain, Revell GmbH & Co. KG, Boston House, 64-66 Queensway, Hemel Hempstead, Herts, HP2 5HA, Great Britain.
For all other markets please contact your local dealer or distributer directly.

Afin de vous donner entière satisfaction et pour nous assurer que tous les éléments nécessaires au montage de votre maquette sont présents dans la boîte, cet article a subi dans son intégralité divers contrôles qualitatifs ainsi que des contrôle de poids.
Si toutefois vous deviez nous faire part de certaines réclamations, nous vous prions de bien vouloir vous adresser à votre revendeur habituel, muni de la notice de montage, du code EAN découpé sur la boîte, ainsi que de votre ticket de caisse.
Le SAV ne sera assuré que pour les articles ayant été acquis depuis moins de 24 mois.
Les pièces de rechange utilisées pour la transformation de maquettes pourront être obtenues en pré-paiement. Dans le cas où vous n'obtiendriez pas satisfaction, vous pouvez vous adresser directement à notre service SAV à l'adresse suivante: REVELL GmbH & Co.KG, Abteilung X, Henschelstraße 20-30, D-32257 Bünde ou Revell GmbH & Co. KG, 14 B, rue du Chapeau Rouge, F-21000 Dijon, France.
Pour tous les autres marchés, merci de prendre contact avec votre detaillant ou distributeur.

Deze bouwdoos werd verscheidene malen volledig gecontroleerd op kwaliteit en gewicht. Klachten kunnen slechts in behandeling worden genomen indien de bouwhandleiding, de uit de doos geknipte EAN - streepjescode en de kassabon zijn meegezonden. Wij vragen om uw begrip dat wij alleen garantie kunnen geven voor huidige artikelen die binnen een periode van de laatste 24 maanden zijn gekocht. Onvolledig ingezonden klachten kunnen niet in behandeling worden genomen. Onderdelen voor ombouw kunnen tegen voorafbetaling gekocht worden.
Ons adres is: Revell GmbH & Co. KG, Afdeling X, Henschelstrasse 20-30, 32257 Bünde. Duitsland. Deze directe service geldt alleen voor de volgende landen: Duitsland, Benelux, Oostenrijk, Frankrijk, Groot Brittannie.
Klachten afkomstig uit overige landen worden via de eventuele locale vertegenwoordigers van Revell afgewikkeld. Wij verzoeken U contact op te nemen met uw winkelier.

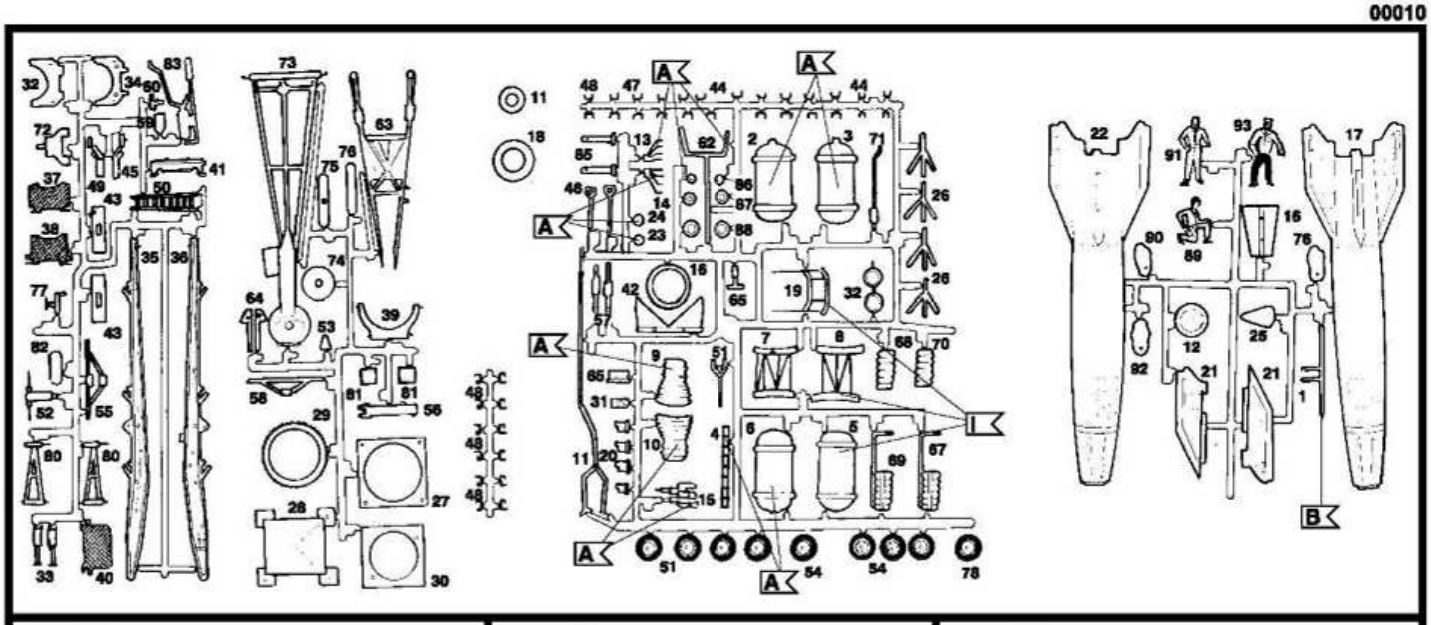

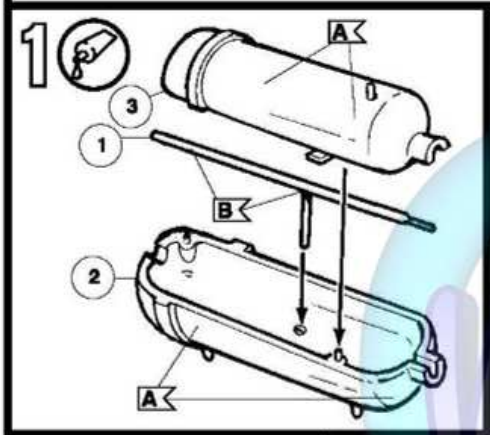
1

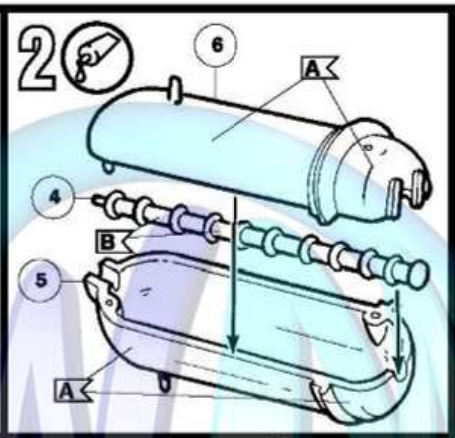
2

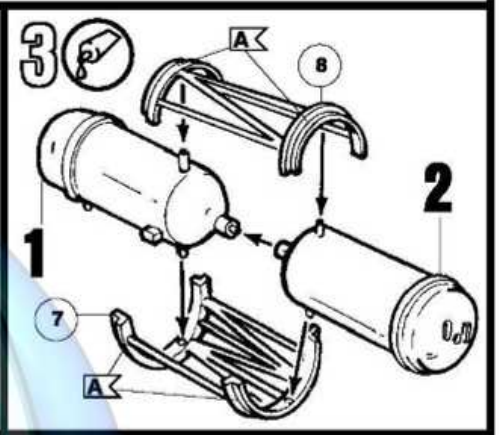
3
1
2

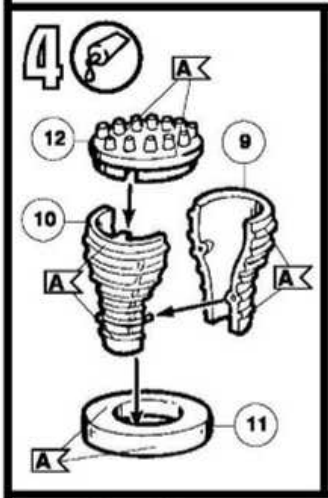
4

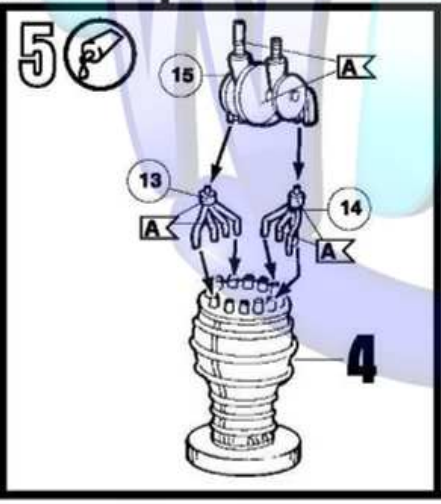
5
4

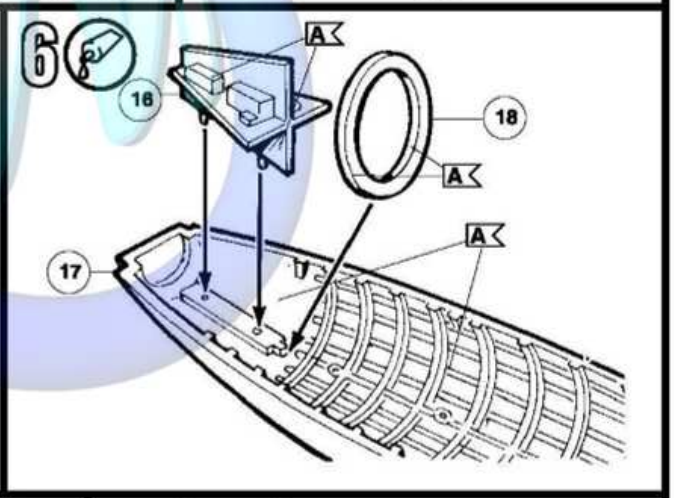
6

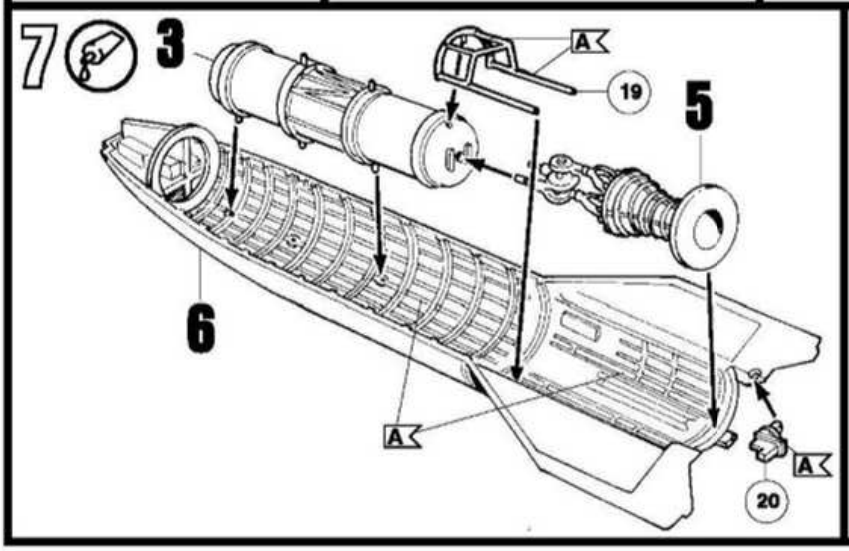
7
3
5
6

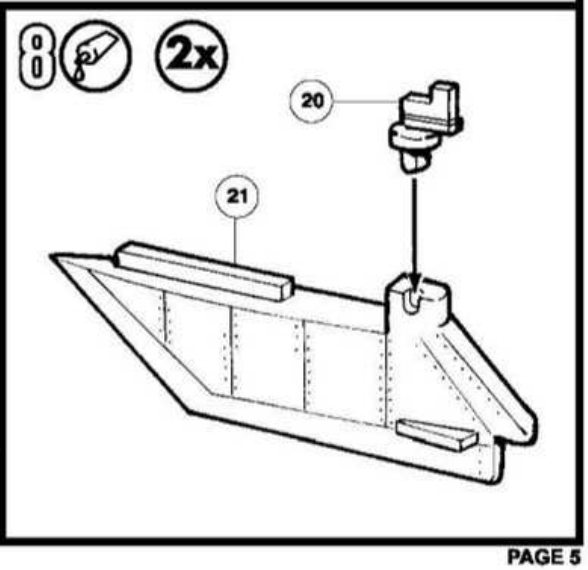
8
2x

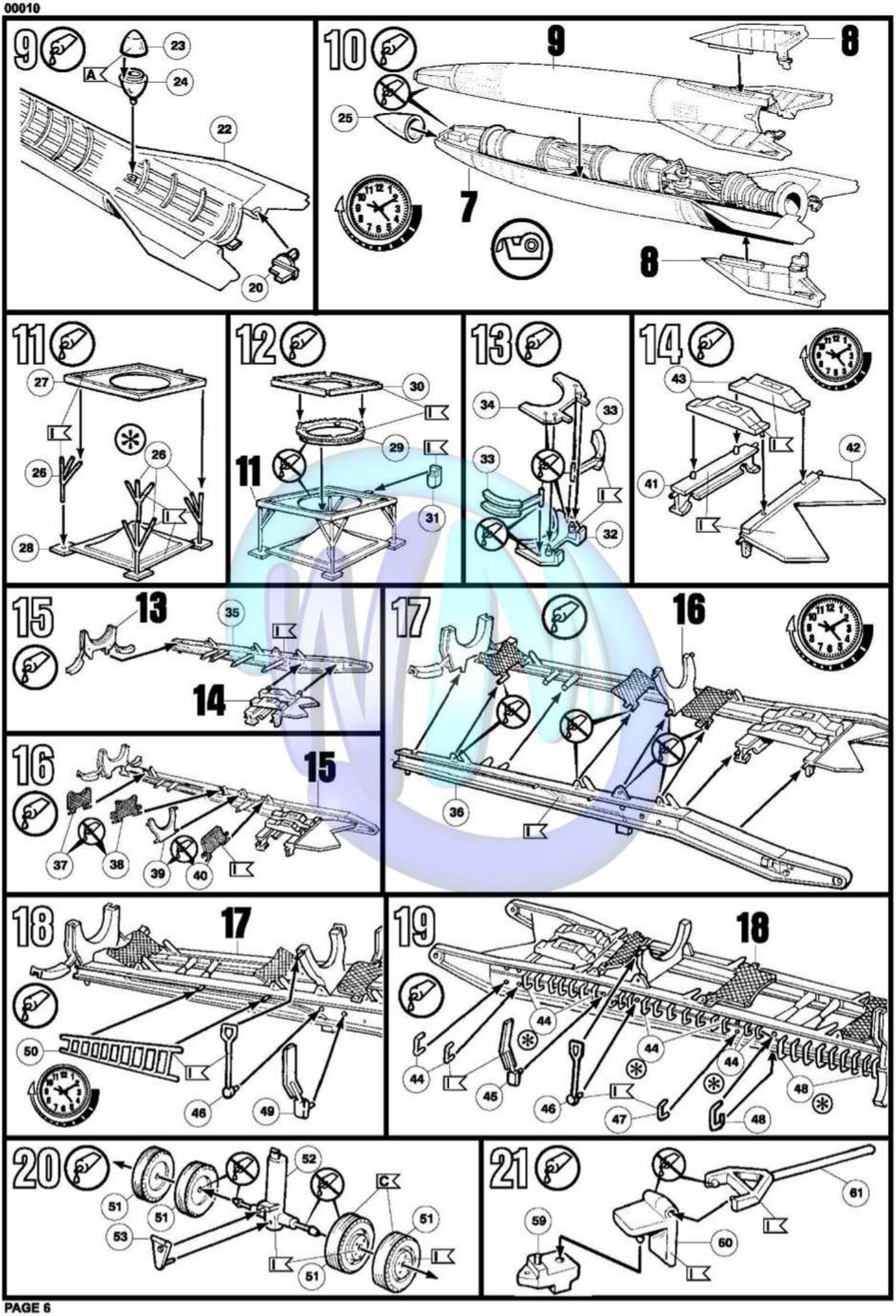
9
23
A
24
22
20
10
9
8
25
7
8
11
27
26
26
28
12
30
29
11
31
13
34
33
33
32
14
43
42
41
15
13
35
14
16
15
37
38
39
40
17
16
36
18
17
50
46
49
19
18
44
44
44
44
45
46
47
48
48
20
51
51
52
53
C
51
51
21
61
59
60

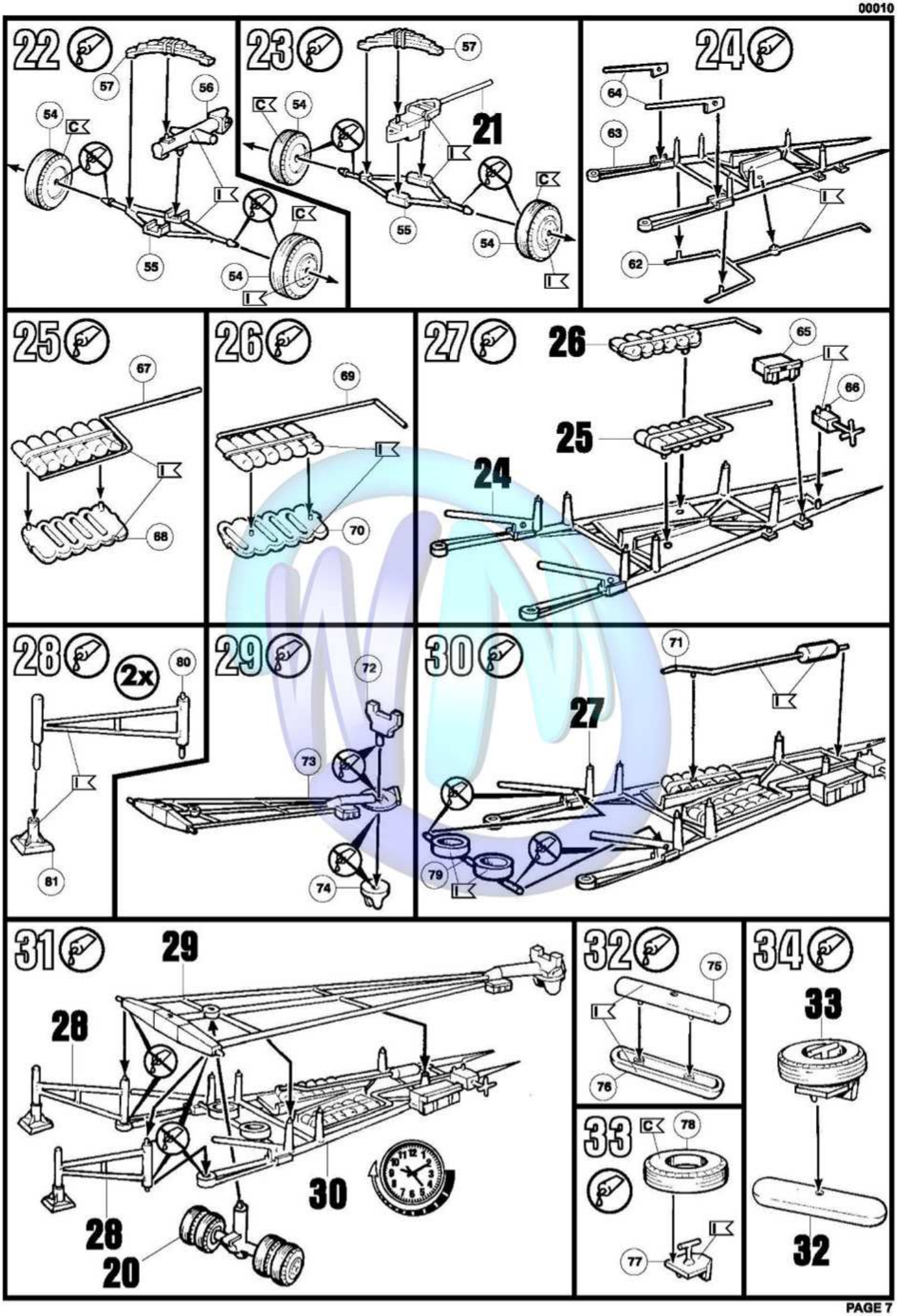
22
57
56
54
C
55
54
C
23
57
C
54
21
55
C
54
24
64
63
62
25
67
68
26
69
70
27
26
65
66
25
24
28
2x
80
81
29
72
73
74
30
71
27
79
31
29
28
28
20
30
32
75
76
33
C
78
77
34
33
32

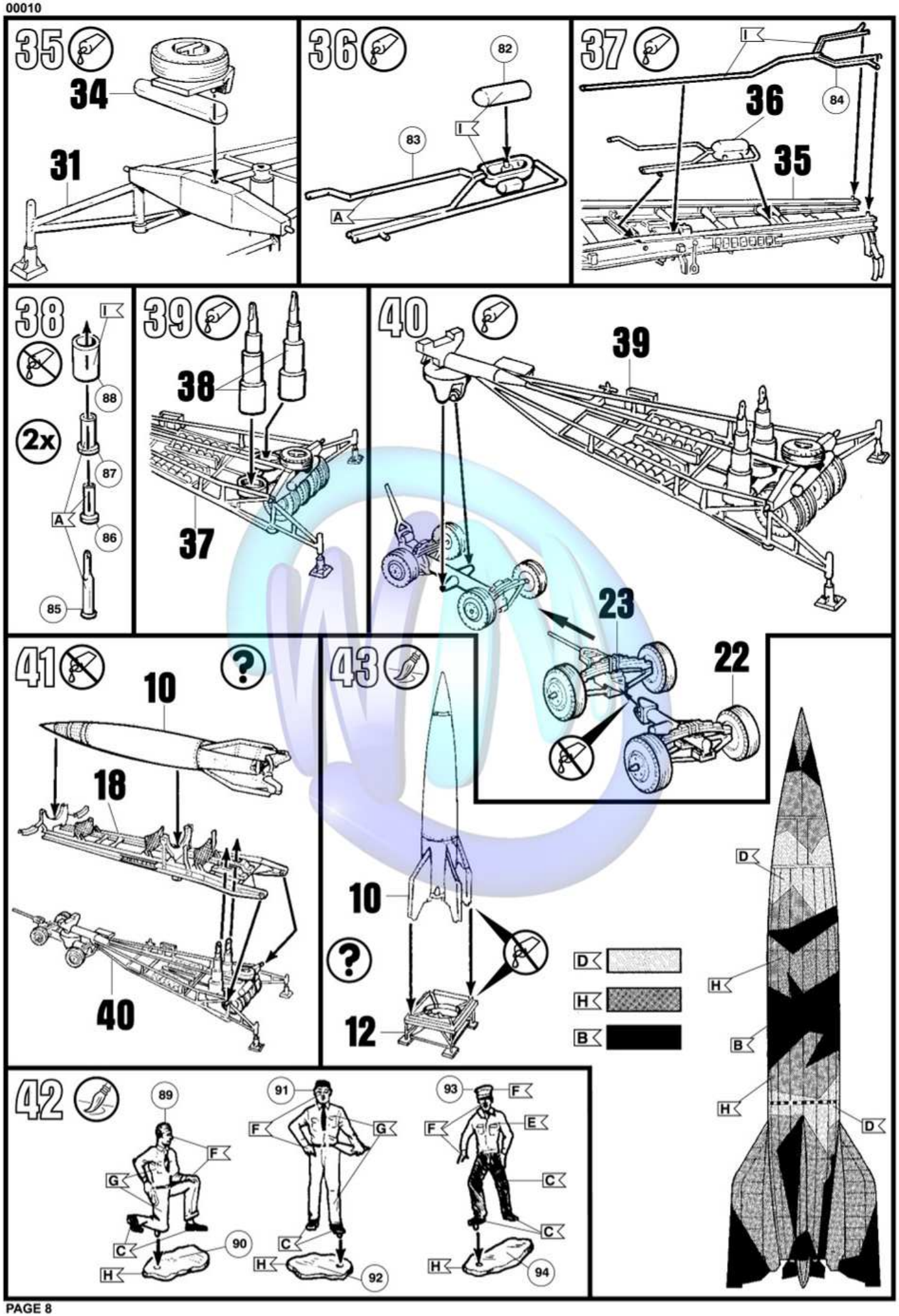
35
34
31
36
82
83
I
A
37
I
84
36
35
38
I
88
2x
87
A
86
85
39
38
37
40
39
23
22
41
10
18
40
43
10
12
D
H
B
42
89
F
G
C
90
H
91
F
G
C
H
92
93
F
F
E
C
C
H
94
D
H
B
H
D