Revell Kenworth W900 Wrecker

07402-0389

© 2010 by REVELL GmbH & Co. KG.

PRINTED IN GERMANY

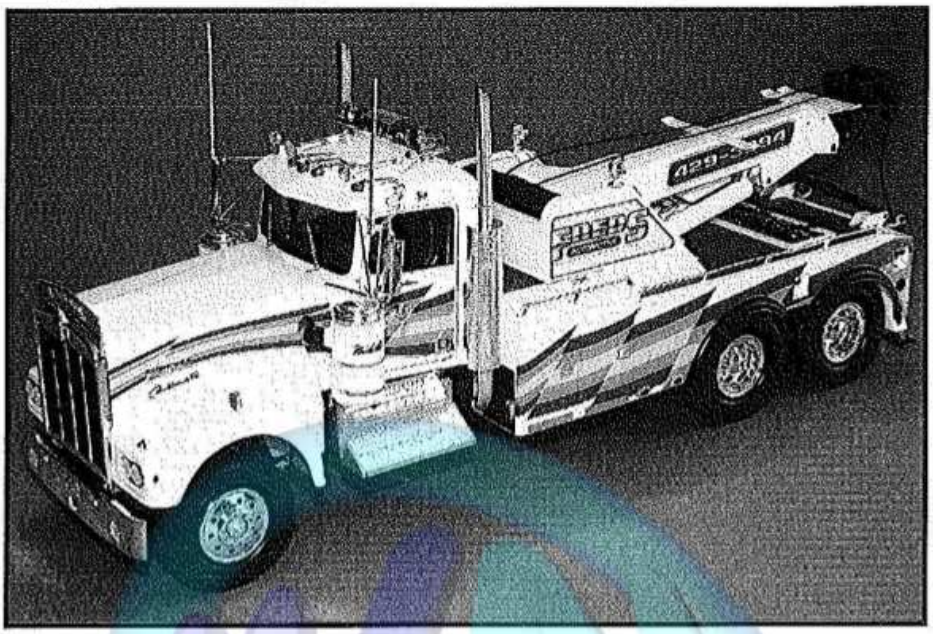

Kenworth W900 Wrecker

Als Wrecker nennt man in Amerika die wuchtigen, schweren Abschleppwagen mit ihren typischen Bergungsarmen, die rund im die Uhr ihren Dienst versehen. Die auch als Tow Truck bezeichneten Lkws nutzen Fahrgestelle der bekanntesten Hersteller wie Peterbilt, Ford, Mack oder Kenworth. Diese Firmen fertigen vorwiegend Haubenfahrzeuge, bei denen sich der Motor komplett vor dem Fahrerhaus befindet. Diese Conventionals erfreuen sich großer Beliebtheit bei den Truckern, aber auch bei den Berge- und Abschleppunternehmen. Die typischen Kranaufbauten inklusive des technischen Zubehörs liefern Spezialfirmen wie die renommierte Firma Miller-Industries in Ooltewah, Tennesee, die die jeweiligen Trucks mit den Aufbauten versieht und unter individuellen Namen wie Champion, Eagle oder Challenger ausliefert. So auch bei dem als Century bezeichneten Wrecker von Fred Viohl, Eigentümer einer Autowerkstatt in Haverstraw, Bundesstaat New York. Viohl ließ sich von Miller einen Aufbau des Typs 1040 B auf seinen W900 montieren. Der dreistufige Kranausleger besitzt eine maximale Tragkraft von 40 Tonnen, unterstützt von zwei leistungsstarken Ramsey-Winden. Der dreiachsige W900 wird von einem 400 PS starken Dieselmotor mit Turbolader angetrieben, der sich unter einer nach vorne kippbaren Motorhaube befindet. Die großen Abschleppwagen fallen nicht nur wegen Ihrer imposanten Ausmaße, sondern auch aufgrund der meist phantasievollen Lackierung auf.

Kenworth W900 Wrecker

In America these massive, weighty breakdown trucks with their typical lifting cranes that see service round the clock are called "Wreckers". Also known as "Tow Trucks" they use chassis from well-known manufacturers like Peterbilt, Ford, Mack or Kenworth. These firms primarily make cab-behind-engine trucks. These "Conventionals" enjoy great popularity, not only with the truckers, but also with the salvage and towing firms. The typical crane superstructures, inclusive of technical equipment, are supplied by special firms such as the famous firm Miller Industries in Ooltewah, Tennessee, who fit out the trucks with the required superstructures and supply them under individual names such as Champion, Eagle or Challenger. The same applies to the wrecker called the "Century" from Fred Viohl, owner of a motor works in Haverstraw, New York State. Viohl had a Miller type 1040 B superstructure built on his W900. The three-stage crane jib has a maximum lifting capacity of 40 tonnes, supported by two powerful Ramsey winches. The 6-wheeled W900 is driven by a 400 bhp turbocharged diesel engine which is located under a bonnet that lifts up forwards. These large towing trucks are conspicuous, not only for their imposing external dimensions, but also for their fantastic paintwork.

Licence Text:
Kenworth and KW & design trademarks licensed by PACCAR Inc., Bellevue, Washington, U.S.A.

Form hergestellt und im Eigentum von Revell GmbH & Co. KG. Widerrechtliche Nachahmungen werden gerichtlich verfolgt.
Ce produit est propriété de la société Revell GmbH & Co. KG. Toute utilisation ou duplication frauduleuse fera l'objet de poursuites en justice.
Modelado y en propiedad de Revell GmbH & Co. KG. Imitaciones ilícitas serán perseguidas por la ley.
Forma prodotta dalla Revell GmbH & Co. KG. e di proprietà della stessa impresa, la quale procederà legalmente contro ogni imitazione abusiva.
Mallit on Revell GmbH & Co. KG. valmistama ja omaisuutta. Laittomaan kopiointiin tulisan puuttumaan oikeudellisin toimin.
Design utviklet av og eies av Revell GmbH & Co. KG. Ulovlig etterligning vil bli forfulgt for retten.
Produkcja i prawa własności firmy Revell GmbH & Co. KG. Naśladowanie podrabianie jest zabronione pod odpowiedzialnością sądową.
Model, Revell GmbH & Co. KG. Firmaerna tillhörande. Kopiering och illegal import kommer att beivras.
A forma készítője és a tulajdonjog birtokosa a Revell GmbH & Co. KG. A jogellenes utánzatokat a hatályos jogszabályok szerint üldözik.
Model manufactured by and property of Revell GmbH & Co. KG. Illegal imitations are subject to prosecution.

Vorm vervaardigd door en eigendom van Revell GmbH & Co. KG. Onrechtmatige nabootsingen worden gerechtelijk vervolgd.
Forma produzida e de propriedade da Revell GmbH & Co. KG. Cópias não autorizadas serão processadas judicialmente como determinado na lei.
Modellen tillverkad av och tillhör Revell GmbH & Co. KG. All kopiering behövs enligt lagen om upphovsrätt.
Formen er fremstillet af Revell GmbH & Co. KG. som også har ejendomsret. Lovstridige efterligninger sagsøges.
Модель изготовлена и является собственностью фирмы Revell GmbH & Co. KG. Противозаконные подделки преследуются по суду.
Η μορφή κατασκευάστηκε και περιήλθε ιδιοκτησία της Revell GmbH & Co. KG. Οι παράνομες μιμήσεις θα καταδιώκονται δικαστικώς.
Tvar byl vytvořen firmou Revell GmbH & Co. KG. a je jejím vlastnictvím. Proti neoprávněným napodobeninám se bude postupovat soudní cestou.
Forma je protvorena in je vlastnina Revell GmbH & Co. KG. Neovlaščene kopije bodo pravno kaznjene.

Revell GmbH & Co. KG. • Henschelstraße 20-30 • D-32257 Buende • Germany • Tel.: +49-5223-965-0 • Fax: +49-5223-965-488 • Internet: www.revell.de

Vor dem Zusammensetzen gut durchlesen!

D: Achtung: Jedes Teil ist numeriert (1). Reihenfolge der Montageschritte beachten. Benötigte Werkzeuge: Messer und Feile zum Entfernen und Entgraten der Teile (2) Gummiband, Klebeband und Wäscheklammern zum Zusammenhalten der geklebten Einzelteile (3). Plastikteile in einer milden Waschmittellösung reinigen und an der Luft trocknen, damit der Farbanstrich und die Abziehbilder besser haften. Vor dem Ankleben prüfen ob Teile passen. Klebstoff sparsam auftragen Chrom und Farbe an den Klebeflächen entfernen. Kleine Teile anstreichen, bevor sie vom Rahmen entfernt werden (4) (5). Farben gut durchtrocknen lassen, erst dann den Zusammenbau fortsetzen. Jedes Abziehbildmotiv einzeln ausschneiden und ca. 20 Sekunden in warmes Wasser tauchen. Das Motiv an der bezeichneten Stelle vom Papier abschieben und mit Löschpapier andrücken.

GB: ATTENTION: Read the instructions thoroughly prior to assembly. Each component is numbered (1). Adhere to specified sequence of assembly. Tools required: knife and file for removal of components from frame (2); rubber band, adhesive tape and clothes pegs for clamping components together after applying adhesive (3). Clean plastic components in a mild detergent solution and allow to air-dry so that paint and transfers adhere better. Prior to applying adhesive, check to see whether the components fit together; apply adhesive sparingly. Remove chrome and paint from the contact surfaces. Paint small components before removing them from the frame (4) (5). Allow paint to dry well, and only then continue to assemble. Cut out each transfer individually and immerse in warm water for approx. 20 seconds. Slide transfer off paper and into designated position, then press on with blotting paper.

F: ATTENTION : lisez bien la notice de montage avant de commencer. Chaque pièce est numérotée (1). Respectez l'ordre des opérations. Outils nécessaires : couteau et lime pour ébarber les pièces (2); élastiques, ruban adhésif et pinces à linge pour maintenir les pièces collées (3). Nettoyez les pièces en matière plastique dans une solution douce de produit de lavage et faites-les sécher à l'air afin que la peinture et les décalcomanies tiennent mieux. Avant de mettre la colle, vérifiez si les pièces s'adaptent bien les unes aux autres; mettez peu de colle. Enlevez le chrome et la peinture des surfaces de collage. Peignez les petites pièces avant de les détacher de la grappe (4)(5). Laissez bien sécher la peinture avant de poursuivre l'assemblage. Découper chaque décalcomanie séparément et plongez-la dans de l'eau chaude pendant 20 secondes environ. A l'endroit marqué, faites glisser le motif pour le séparer du papier et pressez-le sur emplacement avec du papier buvard.

NL: OPGELET: Voor de montage eerst goed de handleiding lezen. Elk onderdeel is genummerd (1). Let op de montagevolgorde. Benodigd gereedschap: mes en vijl voor het afnemen van de onderdelen (2); elastiek, plakband en wasknijpers voor het bij elkaar houden van de gelijmde onderdelen (3). Plastic onderdelen met een zacht afwasmiddel reinigen en vervolgens laten drogen, zodat de verf en de decals beter hechten. Controleer voor het lijmen of de onderdelen passen; lijm dun opbrengen. Chroom en verf van de lijmvlakken verwijderen. Kleine onderdelen verven voordat ze van het raam worden verwijderd (4) (5). Verf goed laten drogen, dan pas verdergaan met de montage. Elke decal afzonderlijk uitsnijden en ca. 20 sec. in warm water dopen. De decal op de aangegeven plaats van het papier schuiven en met vloeipapier aandrukken.

E: ¡Atención! Antes de comenzar con el ensamblaje, leer detenidamente las instrucciones. Cada pieza va numerada (1). Tengase en cuenta el orden de operaciones del ensamblaje. Herramientas necesarias: Cuchillo y lima para desbarbar las piezas (2). Cintas de goma, cinta adhesiva y pinzas de ropa para sujetar las piezas pegadas (3). Lavar las piezas de plástico en una solución de detergente suave y dejar que se sequen al aire para mejorar así la adhesión de la pintura y de las calcomanías. Antes de aplicar el pegamento comprobar si las piezas quedan correctamente adaptadas. Aplicar el pegamento sin excederse. Alejar de las superficies de pegado el cromado y la pintura. Pintar las piezas pequeñas antes de desprenderlas de su retícula (4) (5). Antes de proseguir con el ensamblaje, dejar que se seque bien la pintura. Recortar las calcomanías una por una y sumergirlas durante unos 20 segundos en agua caliente. Deslizar del papel la calcomanía en el lugar adecuado y apretarla colocando encima de ella papel secante.

I: ATTENZIONE: Prima dell'assemblaggio leggere attentamente le istruzioni di montaggio. Ogni pezzo è numerato (1). Tener presente la successione delle fasi di assemblaggio. Attrezzi necessari: coltello e lima per togliere le sbavature dei pezzi (2), nastro adesivo e mollette da bucato per tenere insieme i pezzi singoli dopo averli incollati (3). Lavare i particolari in plastica con una detergente delicato e lasciarla asciugare all'aria, per una migliore adesione della strato di colore e delle figure decalcabili. Prima di incollare, verificare che i pezzi si abbinino bene tra di loro; applicare il collante con parsimonia. Togliere cromo e colore dalle superfici da incollare. Dipingere i piccoli accessori sul supporto prima di rimuoverli (4) (5). Far seccare bene la vernice prima di proseguire con l'assemblaggio. Ritagliare singolarmente ogni figura ad immergerla in acqua tiepida per 20 secondi circa. Applicare il motivo nella posizione segnata e tamponarlo con carta assorbente.

S: OBS: Läs instruktionerna noga igenom innan du sätter modellen samman. Varenda detalj är numrerad (1). Var noga med byggordningen. Verktyg, som du kommer att behöva: kniv och fil för att skrapa detaljerna rena (2), gummiringar, tejp och klädnypor för att hålla samman de limmade detaljerna (3). Rengör plastdetaljerna i en mild tvättmedelslösning och torka dem i luften för att lack och dekaler skall hålla bättre. Kolla, om detaljerna passar ihop innan du limmar dem och använd limmet sparsamt. Avlägsna krom och lack från ytorna, som kommer att limmas ihop. Måla de små detaljerna innan du avlägsnar dem från ramen (4) (5). Låt lacket riktigt torka igenom innan du fortsätter med sammansättningen. Skär var varje dekalmotiv enskilt och doppa det i varmt vatten i ca 20 sekunder. Flytta motivet bort från papperet genom att trycka vid det angivna stället och tryck fast med läskpapper.

DK: BEMÆRK: Inden sammensætningen begyndes, skal byggevejledningen læses godt igennem. Hver del er nummereret (1). Rækkefølgen af monteringstrinnene skal overholdes. Nødvendigt værktøj: Kniv og fil til afgratning af delene (2); gummibånd, tape og tøjklemmer til at holde de klæbede (3) enkeltdele sammen. Plastikdelene rengøres i en mild opløsning af opvaskemiddel og lufttørres så maling og overføringsbillederne bedre kan hæfte. Inden påføringen kontrolleres om delene passer; Brug påføres sparsommeligt. Krom og farve fjernes fra klæbefladerne. De små dele males inden de fjernes fra rammen (4) (5). Lad farven tørre godt inden sammensætningen fortsættes. Overføringsbillederne motiver skæres ud enkeltvis og dyppes ca. 20 sek. i varmt vand. Skub motivet fra papiret og tryk det fast med trækpapir.

GR: ΠΡΟΣΟΧΗ: Πριν τη συναρμολόγηση, διαβάστε καλά τις οδηγίες. Κάθε εξάρτημα είναι αριθμημένο (1). Προσέξτε τη σειρά "των βημάτων" συναρμολόγησης. Απαιτούμενα εργαλεία: μαχαίρι και λίμα για τη λείανση των εξαρτημάτων (2), λαστιχένια ταινία, κολλητική ταινία και μανταλάκια για τη συγκράτηση των κολλημένων μεμονωμένων εξαρτημάτων (3). Καθαρίστε τα πλαστικά εξαρτήματα μέσα σε ένα "μαλακό" καθαριστικό διάλυμα και στεγνώστε τα στον αέρα, ώστε να υπάρξει καλύτερη πρόσφυση του χρώματος και των χαλκομανιών. Πριν το κόλλημα, ελέγξτε αν ταιριάζουν μεταξύ τους τα εξαρτήματα. Επαλείψτε οικονομικά την κόλλα. Απομακρύνετε από τις επιφάνειες επικόλλησης, χρώμιο και βαφή. Βάψτε τα μικρά εξαρτήματα, πριν απομακρυνθούν από το πλαίσιο (4) (5). Αφήστε να στεγνώσουν καλά τα χρώματα και ύστερα συνεχίστε τη συναρμολόγηση. Κόψτε ξεχωριστά το κάθε μοτίβο των χαλκομανιών και βουτήξτε το σε ζεστό νερό για περ. 20 δευτερόλεπτα. Απομακρύνετε το μοτίβο από το χαρτί, στο σημαδεμένο σημείο και πιέστε το με το στουπόχαρτο.

N: OBS! Les nøye bruksanvisningen før sammenbyggingen. Hver del er nummerert (1). Følg rekkefølgen på monteringstrinnene. Nødvendig verktøy: Kniv og fil for fjerning av grader på delene (2), gummibånd, tape og klesklyper for å holde sammen de limede enkeltdelene (3). Rengjør plastdelene i mildt såpevann og la dem lufttørke, slik at fargen og bildene sitter bedre. Før påliminger må det kontrolleres om delene passer. Ta på litt lim. Fjern krom og farge på klebeflatene. Mal de små delene før de fjernes fra rammen (4) (5). La fargene tørke godt før sammensetningen fortsettes. Skjær ut hvert av motivene for seg og legg dem i varmt vann i ca. 20 sekunder. Skyv motivet fra papiret på det merkede stedet og trykk på med trekkpapir.

P: ATENÇÃO: Antes de iniciar a montagem leia atentamente o manual de construção. Todos os partes componentes são numeradas (1). Atender para a seqüência das etapas de montagem. Ferramentas necessárias: Faca e lixa para aparar e rebarbar das peças (2), elástico, fita adesiva e molas de roupa para sustentar as peças (3) durante a colagem. As peças de matéria plástica devem ser limpas numa solução fraca de detergente e secas ao ar, de forma que a demão de tinta e os decalques tenham uma boa adesão. Antes de colar, verificar se as peças se ajustam; utilizar a cola em pequenas quantidades. Eliminar o cromado e a tinta das superfícies a serem coladas. Não pintar cada uma peças que ainda se encontram fixas na grade de matéria plástica. Pintar as peças pequenas antes de retirá-las da grade (4) (5). Deixar a tinta secar completamente para depois continuar com a montagem. Cortar separadamente cada um dos decalques e mergulhá-los em água morna durante aproximadamente 20 segundos. Deslizar os motivos do papel na posição indicada e secar com mata-borrão.

FIN: HUOMIO: Lue rakennusohjeet huolellisesti ennen kokoonpanoa. Jokainen osa on numeroitu (1). Huomioi osien oikea asennusjärjestys. Tarvittavat työkalut: Veitsi ja viila osien yksilöimiseen purseiden poistamiseen (2); kumilanka, teippi ja pyykkipojat yksittäisten osien pitämiseksi yhdessä liimauksen jälkeen (3). Puhdista muoviosat miedolla pesuaineliuoksella ja anna niiden kuivua ilmassa, jotta maali ja siirtokuvat tarttuvat niihin paremmin. Tarkasta ennen liimausta, että osat sopivat toisiinsa; levitä liimaa säästeliäästi. Poista kromaus ja maali liimapinnoilta. Maalaa pienet osat ennen kuin irrotat ne pidinrunkosta (4) (5). Anna maalin kuivua kunnolla ennen kuin jatkat kokoonpanoa. Leikkaa jokainen siirtokuva erikseen irti ja upota lämpimään veteen n. 20 sekunniksi. Irrota kuvio paperilta merkittyyn kohdasta samalla painamalla imupaperilla.

Read before you start!

RUS: Внимание: Перед сборкой хорошо прочитать руководство по монтажу. Каждая деталь пронумеро-вана (1). Соблюдать последовательность монтажа. Необходимые рабочие инструменты: нож и напиль-ник для зачистки деталей (2); резиновая лента, клейкая лента и зажимы для сушки белья для прижи-мания склеиваемых отдельных деталей (3). Детали из пластика очистить в растворе мягкого моющего средства и высушить на воздухе для того, чтобы краска и переводные картинки лучше прилипали. Перед приклеиванием проверить, подходят ли детали; клей наносить экономно. Хром и краску удалить с поверхностей склеивания. Небольшие детали покрасить перед тем, как они будут удалены из рамок (4) (5). Краску необходимо хорошо просушить, только после этого продолжать сборку. Каждую соответствующую переводную картинку отдельно вырезать и примерно на 20 секунд окунуть в теплую воду. На обозначенном месте картинку отделить от бумаги и прижать промокательной бумагой.

PL: UWAGA: Przed składaniem przeczytać dokładnie instrukcję montażu. Każda część jest ponu-merowana (1). Zwrócić uwagę na kolejność przeprowadzania poszczególnych punktów montażowych. Potrzebne narzędzia: nóż oraz pilnik do usunięcia zadziorów z poszczególnych elementów (2); taśma gumowa, taśma klejąca, klamerki do bielizny dla przytrzymania sklejonych elementów (3). Wymyć plastykowe części w wodzie z delikatnym środkiem myjącym oraz osuszyć na powietrzu, aby zapewnić lepszą przyczepność farby oraz kalkomanii. Sprawdzić przed przyklejeniem, czy dane elementy pasują do siebie; nanosić klej oszczędnie. Usunąć chrom oraz farbę z powierzchni przeznaczonych do kleje-nia. Małe elementy pomalować jeszcze przed wycięciem z ramki (4) (5). Farbę dobrze wysuszyć, dopiero potem kontynuować składanie części. Wyciąć pojedynczo każdy z motywów kalkomanii i zanurzyć na 20 sekund w ciepłej wodzie. Ściągnąć motyw z papieru na oznaczone miejsce i docisnąć bibułą.

TR: DYKKAT: Model yapýmýna baþlamadan önce açýklamalarý dikkatlice okuyunuz. Modelde kullanýlan her parçaya bir numara verilmiþtir(1). Montaj yapým sýrasýna dikkat ediniz. Gerekli el aletleri: Parçalarý baðlý bulunduklarý çerçeveden çýkarmak için maket býçaðý ve çapaklarýný almak için eðe(2). Yapýþtýrý sürdükten sonra parçalarýn yapýþmasý için bir arada tutmaya yarayan paket lastiði, selo teyp ve çamaþýr mandalý(3). Boyanýn ve çýkartmalarýn daha iyi yapýþmasý ve kalýcý olmasý için plastik parçalarý deterjanlý suda temizleyip odada kurumaya býrakýnýz. Yapýþtýrýcý sürmeden önce parçalarýn karþýlýklý olarak birbirlerine tam uyup uymadýðýný kontrol ediniz, yapýþtýrýcýlacak yüzeylerde boya kalýntýsý ve krom varsa temizleyiniz. Yapýþkaný idareli kullanýnýz. Küçük parçalarý baðlý bulunduklarý çerçeveden çýkartmadan önce boyayýnýz (4) & (5). Boya iyice kuruduktan sonra montaja devam ediniz. Her çýkartmayý önce kaðýdý ile birlikte kesiniz ve ýlýk suda 20 saniye kadar bekletiniz. Çýkartmayý model üzerinde yapýþtýracaðýnýz yüzeye kayýnýz, üzerinden kurutma kaðýdý ile hafifçe bastýrýrken çýkartmanýn altýndaki kaðýdý yavaþça çekiniz.

CZ: POZOR: Před sestavením montážního návodu důkladně pročíst. Každý díl je očíslován (1). Dbejte na pořadí montážních kroků. Potřebné nástroje: Nůž a pilník k odstranění výronků na dílech (2); pryžová páska, lepicí páska a kolíčky na prádlo pro přidržování lepených jednotlivých dílů (3). Díly z plastické hmoty vyčistit v roztoku jemného pracího prostředku a nechat vyschnout na vzduchu, za účelem zajištění lepší přilnavosti barevného nátěru a obtisků. Před nalepením zkontrolovat, zdali díly lícují; lepidlo nanášet úsporně. Chróm a barvu na lepených plochách odstranit. Malé díly natřít před jejich odstraněním z rámu (4) (5). Barvy nechat dobře proschnout, teprve potom pokračovat v sestavení. Každý motiv obtisku jednotlivě vyříznout a ponořit do teplé vody na dobu přibližně 20 sekund. Motiv na označeném místě z papíru odsunout a přitlačit pomocí sacího papíru.

H: FIGYELEM: Az összeállítás előtt az építési útmutatót alaposan át kell olvasni. Minden alkatrészt számmal láttak el (1). A szerelési lépések sorrendjére ügyelni kell. Szükséges szerszámok: kés és reszelő az alkatrészek sorjátlanításához (2); gumiszalag, ragasztószalag és ruhacsipesz az összeragasztott alkatrészek megtartásához (3). A műanyag alkatrészeket lágy mosószeres oldatban kell tisztítani és a levegőn kell megszárítani, hogy a festékbevonat és a matricák jobban tapadjanak. A felragasztás előtt ellenőrizni kell, hogy az alkatrészek összeillenek-e; a ragasztóanyagot takarékosan kell felhordani. A krómot és festéket a ragasztási felületekről el kell távolítani. A kisméretű alkatrészeket a keretből történő eltávolítás előtt be kell festeni (4) (5). A festékeket hagyni kell jól megszáradni, az összeszerelést csak azután szabad folytatni. Minden matrica-motívumot egyesével kell kivágni és kb. 20 másodpercre meleg vízbe kell áztatni. A motívumot a megjelölt helyen a papírról lecsúsztatni és itatóspapírral felnyomni.

SLO: OPOZORILO: Pred pričetkom sestavljanja preberi navodila zaEuporabo. Vsak del je označen (1). Pri sestavljanju upoštevaj navodila po točkah. Potrebno orodje: nožek in pilica zaločevanje delov (2), elastika, lepilni trak in kljukice za perilo za držanje zlepljenih delov (3). Plastične dele očisti z blagim praškom in posuši da se sloji barve in nalepke boljše primejo. Pred lepljenjem obvezno preveri, če se deli pravilno prilegajo. Previdno nanesi lepilo. Iz površin, na katere nanašaš lepilo, najprej odstrani krom in barvo. Manjše dele pobarvaj preden jih odstraniš iz okvirja (4)(5). Barva naj se dobro posuši preden nadaljuješ s sestavljanjem. Vsako nalepko izreži in potopi vtoplo vodo (cca. 20 sekund), jo odstrani iz papirja, položi na odgovarjajoče mesto in pritisni s pivnikom.

SK: POZOR: Pred začatím stavby si pozorne preštudujte stavebný návod. Každý diel je očíslovaný (1). Dbajte na poradie montážnych krokov. Potrebné nástroje: Nôž a pilník na oddelenie dielov a na ich začistenie (2), gumičky do vlasov, lepiaca páska štipce na prádlo, pre pridržiavanie jednotlivých lepených dielov (3). Diely z plastu odmastiť v slabom roztoku čistiaceho prostriedku (saponínu) a nechať uschnúť na vzduchu za účelom lepšej priľnavosti lepidla, farieb a nálepiek. Pred lepením skontrolovať, či diely lícujú. Lepidlo nanášať úsporne. Chróm a farbu na lepených miestach opatrne odstrániť. Malé diely nafarbiť ešte pred ich odobratím z rámčeka (4) (5). Farby nechať dobre zaschnúť, až potom pokračovať v zostavovaní. Každú nálepku vystrihnúť jednotlivo a ponoriť do vlažnej vody približne na 20 sekúnd. Nálepku na príslušnom mieste modelu presunúť z nosného papiera a jemne ju pritlačiť k povrchu nasiakavým papierom.

RO: ATENTIE!CITITI INSTRUCTIUNILE CU ATENTIE INAINTE DE ASAMBLARE. FIECARE COMPONENTA ESTE NUMEROTATA. ASAMBLATI IN ORDINEA INDICATA PE SCHEMA. PIESELE SE DESPRIND DE PE RAMA CU UN CUTTER.BAVURILE SE INLATURA CU O PILA FINA. CURATATI PIESELE CARE SE IMBINA DE GRASIMI,URME DE VOPSEA SU CURATATI CU O SOLUTIE DE DETERGENT. VOPSITI PIESELE MICI INAINTE DE DESPRINDEREA DE PE RAMA. LASATI VOPSEAUA SA SE USUCE BINE SI NUMAI APOI CONTINUATI ASAMBLAREA. TAIATI FIECARE TRANSFER INDIVIDUAL SI IMERSATI IN APA CALDA CCA 20 SEC. TRANSFERATI IN POZITIA DORITA APOI APASATI CU O HARTIE. FOLOSITI NUMAI ADEZIVI SI VOPSELE REVELL.

BG: ВНИМАНИЕ! Следвайте указаната схема. Всяка част е номерирана. Спазвайте последователността на етапите на сглобяването. Необходими инструменти: нож и пила за отстраняване или изрязване на отделните части; гумена лента, лейкопласт и щипки за пране за да задържите заедно съединените части след залепването им. Пластмасовите елементи да се почистят в лек разтвор от вода и перилен препарат, да се изплакнат и да се оставят да изсъхнат, за да се постигне по-добро слепване на боята или ваденката. Нанесете боята върху малките части преди да ги отделите от шаблона. Оставете боята да изсъхне преди да продължите със сглобяването. Преди нанасяне на лепилото изстържете боята от повърхностите за слепване. Преди залепване проверете дали частите пасват идеално. Нанесете малко лепило. Изрежете по отделно всяка ваденка и я потопете в топла вода за около 20 секунди. Отлепете ваденката от указаното място на хартията и я попийте леко с попивателна хартия.

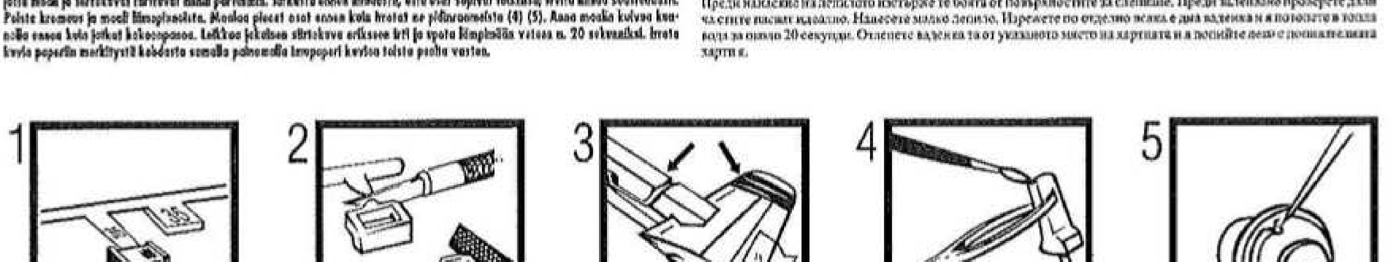

Revell GmbH & Co. KG • Henschelstraße 20-30 • D-32257 Buende • Germany • Tel.: +49-5223-965-0 • Fax: +49-5223-965-488 • Internet: www.revell.de

Verwendete Symbole/Used Symbols

Bitte beachten Sie folgende Symbole, die in den nachfolgenden Baustufen verwendet werden.
Veuillez noter les symboles indiqués ci-dessous, qui sont utilisés dans les étapes suivantes du montage.
Sírvase tener en cuenta los símbolos indicados a continuación, a utilizar en las siguientes fases de construcción.
Si prega di fare attenzione ai seguenti simboli che vengono usati nei successivi stadi di costruzione.
Huomioi seuraavat symbolit, jotka käytetään seuraavissa kokoamisvaiheissa.
Læg mærke til symbolerne som benyttes i monteringstrinnene som følger.
Proszę zważać na następujące symbole, które są użyte w poniższych etapach montażowych.
Daha sonraki montaj basamaklarında kullanılacak olan, aşağıdaki sembollere lütfen dikkat edin.
Kérjük, hogy a következő szimbólumokat, melyek az alábbi építési fokokban alkalmazásra kerülnek, vegyék figyelembe.

Please note the following symbols, which are used in the following construction stages.
Neem a.u.b. de volgende symbolen in acht, die in de ondersteunde bouwfases worden gebruikt.
Por favor, presta atenção aos símbolos que seguem pois os mesmos serão usados nas próximas etapas de montagem.
Observera: Nedanstående piktogram används i de följande arbetsmomenten.
Læg venligst mærke til følgende symboler, som benyttes i de følgende byggefaser.
Παρακαλείστε προσέξτε τα παρακάτω σύμβολα, τα οποία χρησιμοποιούνται στις παρακάτω βαθμίδες συναρμολόγησης.
Dbejte prosím na dále uvedené symboly, které se používají v následujících konstrukčních stupních.
Prosimo za Vašo pozornost na sledeče simbole ki se uporabljajo v naslednjih korakih gradnje.

Kleben
Glue
Coller
Lijmen
Engomar
Colar
Incollare
Liimmas
Liimaa
Klæbning
Lim
Клеить
Przykleić
κόλλημα
Yapıştırma
Lepení
ragasztani
Lepiti

Nicht kleben
Don't glue
Ne pas coller
Niet lijmen
No engomar
Não colar
Non incollare
Liimmas ej
Älä liimaa
Må ikke klæbes
Ikke lim
Не клеить
Nie przykleja
μη κολλάτε
Yapıştırmayın
Nelepit
nem szabad ragasztani
Ne lepiti

Wahlweise
Optional
Facultatif
Naar keuze
No engomar
Alternado
Facoltativo
Valfritt
Vaihtoehtoisesti
Efter eget valg
Valgfritt
На выбор
Do wyboru
εναλλακτικά
Seçmeli
Volitelně
tetszés szerint
način izbire

Anzahl der Arbeitsgänge
Number of working steps
Nombre d'étapes de travail
Het aantal bouwstappen
Número de operaciones de trabajo
Número de etapas de trabalho
Numero di passaggi
Antal arbetsmoment
Työvaiheiden lukumäärä
Antal arbejdsforløb
Antall arbeidstrinn
Количество операций
Liczba operacji
αριθμός των εργασιών
İş safhalarının sayısı
Počet pracovních operací
a munkafolyamatok száma
Številka koraka montaže

Klebeband
Adhesive tape
Dévidoir de ruban adhésif
Plakband
Cinta adhesiva
Fita adesiva
Nastro adesivo
Telje
Teippi
Tape
Tape
Клейкая лента
Taśma klejąca
κολλητική ταινία
Yapıştırma bandı
Lepicí páska
ragasztószalag
Traka z lepilom

Abziehbild in Wasser einweichen und anbringen
Soak and apply decals
Mouiller et appliquer les décalcomanies
Transfer in water even laten weken en aanbrengen
Remojar y aplicar las calcomanías
Pôr de molho em água e aplicar o decalque
Immergere in acqua ed applicare decalcomanie
Blöt och fäst dekalerna
Kostuta siirtokuva vedessä ja aseta paikalleen
Overføringsbilledet lægges i blad og anbringes
Dypp bildet i vann og sett det på
Переводную картинку намочить и нанести
Zmiękczyć kalkomanię w wodzie a następnie nakleić
βουτήξτε τη χαλκομανία στο νερό και τοποθετείστε την
Çıkartmayı suda yumuşatın ve koyun
Obtisk namočit ve vodě a umístit
a matricát vízben beáztatni és felhelyezni
Preslikač potopiti v vodo in zatem nanašati

Bauteile trocknen lassen
Allow the parts to dry
Laisser sécher les pièces
Dejar secar las piezas
Deixar secar os componentes
Ia delene terke
Onderdelen laten drogen
Far asciugarsi i componenti
Anna osien kuivua
Låt byggdelarna torka
Lad komponenterne tørre
Części pozostawić do wyschnięcia
Yapı parçalarını kurumaya bırakınız
Jednotlivé díly nechte zaschnout
Αφήστε τα μέρη να στεγνώσουν
Alkatrészeket hagyja száradni
Pustite da sestavni deli posušijo
Дать детадям высохнуть

Klarsichtteile
Clear parts
Pièces transparentes
Transparente onderdelen
Limpiar las piezas
Peça transparente
Parte transparente
Genomskinliga detaljer
Läpinäkyvät osat
Gennemsigtige dele
Gjennomsiktige deler
Прозрачные детали
Elementy przeźroczyste
διαφανή εξαρτήματα
Şeffaf parçalar
Průzračné díly
áttetszCE alkatrészek
Deli ki se jasno vidijo

Abbildung zusammengesetzter Teile
Illustration of assembled parts
Figure représentant les pièces assemblées
Afbeelding van samengevoegde onderdelen
Ilustración piezas ensambladas
Figura representando peças encaixadas
Illustrazione delle parti assemblate
Bilden visar dalarna hopsatta
Kuva yhteenliitetystä osista
Illustration af sammensatte dele
Illustrasjon, sammensatte deler
Изображение смонтированных деталей
Rysunek złożonych części
απεικόνιση των συναρμολογημένων εξαρτημάτων
Birleştirilen parçaların şekli
Zobrazení sestavených dílů
összeállított alkatrészek ábrája
Slika složenega dela

*

Zur Anbringung der Abziehbilder empfohlen
Recommended for affixing the decals
Recommandé pour l'application des décalcomanies
Aanbevolen voor het aanbrengen van de transfers
Recomendado para fijar las calcas
Posição recomendada para aplicar os decalques
Recomandato per applicare le decalcomanie
Rekommenderas för montering av dekaler
Arbeidet til plassering og plassering af decals
Рекомендуется использовать для нанесения переводных карт
Zalecane do nanoszenia kalkomanii
Tavsiye edilen çıkartmaların konumlandırılması
Dekalfirin yerleştirilmesinde kullanilmasi tavsiye edilir
Přípravek na zlepšení přilnavosti obtisků
Matrica tapadó
Priporočljivo za pritrditev nalepk
Odporúčané na zlepšenie priľnavosti nálepiek
RECOMANDAT PENTRU APLICAREA ACTIBILDURILOR
Відповідно за фіксацією на картинки перевідносна на модель

Gleichen Vorgang auf der gegenüberliegenden Seite wiederholen
Repeat same procedure on opposite side
Opérer de la même façon sur l'autre face
Dezelfde handeling herhalen aan de tegenoverliggende kant
Realizar el mismo procedimiento en el lado opuesto
Repetir o mesmo procedimento utilizado no lado oposto
Stessa procedura sul lato opposto
Uppreepa proceduren på motsatta sidan
Toista sama toimenpide kuten vierelsellä sivulla
Det samme arbejde gentages på den modsatliggende side
Gjenta prosedyren på siden tvers overfor
Повторить такую же операцию на противоположной стороне
Tekl sam przebieg czynności powtórzyć na stronie przeciwnej
επαναλάβετε την ίδια διαδικασία στην απέναντι πλευρά
Ayni işlemi karşı tarafta tekrarlayın
Stejný postup zopakovat na protilehlé straně
ugyanazt a folyamatot a szemben található oldalon megismételni
Isti postopek ponoviti in na suprotni strani

Mit einem Messer abtrennen
Detach with knife
Détacher au couteau
Met een mesje afsnijden
Separarlo con un cuchillo
Separar utilizando uma faca
Staccare col coltello
Skär loss med kniv
Irrota veitsellä
Adskillos med en kniv
Skjær av med en kniv
Отделять ножом
Odciąć nożem
διαχωρίστε με ένα μαχαίρι
Bir bıçak ile kesin
Oddělit pomocí nože
kés segítségével leválasztani
Oddeliti z nožem

Chromteile
Chrom parts
Pièces chromées
Chroom onderdelen
Cromar las piezas
Peça cromada
Parti cromate
Kromdetaljer
Kromatut osat
Krom-dele
Kromdeler
Хромированные детали
Elementy chromowane
εξαρτήματα χρωμίου
Krom parçaları
Chrómové díly
króm alkatrészek
Kromirani deli

Entfernen
Remove
Détacher
Verwijderen
Sacar
Retirar
Eliminare
Tag loss
Poista
Fjernes
Fjern
Удалить
Usunąć
απομακρύνετε
Temizleyin
Odstranit
eltávolítani
Ostraniti

* Nicht enthalten
Not included
Non fourni

Behoort niet tot de levering
No incluido
Non compresi

Não incluído
Ikke medsendt
Ingår ej

Ikke inkluderet
Eivät sisälly
Δεν συμπεριλαμβάνεται

Не содержится
Nem tartalmazza
Nie zawiera

Ni vsebovano
İçerisinde bulunmamaktadır
Není obsaženo

Benötigte Farben/Used Colors

Benötigte Farben · Required colours · Peintures nécessaires · Benodigde kleuren · Pinturas necesarias · Tintas necessárias · Colori necessari · Använda färger · Tarvittavat värit · Du trenger følgende farger · Nødvendige farger · Необходимые краски · Potrzebne kolory · Απαιτούμενα χρώματα · Gerekli renkler · Potřebné barvy · Szükséges színek · Potrebne barve

A	B	C	D	E	F	G
weiß, glänzend 4	schwarz, glänzend 7	feuerrot, seidenmatt 330	gold, metallic 94	schwarz, seidenmatt 302	aluminium, metallic 99	silber, metallic 90
white, gloss	black, gloss	fiery red, silky-matt	gold, metallic	black, silky-matt	aluminium, metallic	silver, metallic
blanc, brillant	noir, brillant	rouge feu, satiné mat	or, métallique	noir, satiné mat	aluminium, métallique	argent, métallique
wit, glanzend	zwart, glanzend	rood helder, zijdemat	goud, metallic	zwart, zijdemat	aluminium, metallic	zilver, metallic
blanco, brillante	negro, brillante	rojo fuego, mate seda	oro, metalizado	negro, mate seda	aluminio, metalizado	plata, metalizado
branco, brilhante	preto, brilhante	vermelho vivo, fosco sedoso	ouro, metálico	preto, fosco sedoso	alumínio, metálico	prata, metálico
bianco, lucente	nero, lucente	rosso fuoco, opaco seta	oro, metallico	nero, opaco seta	alluminio, metallico	argento, metallico
vit, blank	svart, blank	eldröd, sidenmatt	guld, metallic	svart, sidenmatt	aluminium, metallic	silver, metallic
valkoinen, kiiltävä	musta, kiiltävä	tulipunainen, silkinhimmeä	kulta, metallikiilto	musta, silkinhimmeä	alumiini, metallikiilto	hopea, metallikiilto
hvid, skinnende	sort, skinnende	ildrød, silkemat	guld, metallak	sort, silkemat	aluminium, metallak	sølv, metallak
hvit, blank	sort, blank	ildrød, silkematt	gull, metallic	sort, silkematt	aluminium, metallic	sølv, metallic
белый, блестящий	черный, блестящий	огненно-красный, шелк.-матовый	золотой, металлик	черный, шелковисто-матовый	алюминиевый, металлик	серебристый, металлик
biały, błyszczący	czarny, błyszczący	czerwony ognisty, jedwabisto-mat.	złoto, metaliczny	czarny, jedwabisto-matowy	aluminium, metaliczny	srebro, metaliczny
λευκό, γυαλιστερό	μαύρο, γυαλιστερό	κόκκινο φωτιάς, μεταξωτό ματ	χρυσαφί, μεταλλικό	μαύρο, μεταξωτό ματ	αλουμινίου, μεταλλικό	ασημί, μεταλλικό
beyaz, parlak	siyah, parlak	ateş kırmızısı, ipek mat	altın, metalik	siyah, ipek mat	alüminyum, metalik	gümüş, metalik
bílá, lesklá	černá, lesklá	ohnivě červená, hedvábně matná	zlatá, metalíza	černá, hedvábně matná	hliníková, metalíza	stříbrná, metalíza
fehér, fényes	fekete, fényes	tűzpiros, selyemmatt	arany, metál	fekete, selyemmatt	alumínium, metál	ezüst, metál
bela, bleskajoča	črna, bleskajoča	ogenj rdeča, svila mat	zlatna, metalik	črna, svila mat	aluminijum, metalik	srebrna, metalik

H	I	J	K	L	M	N
grau, seidenmatt 374	feuerrot, glänzend 31	purpurrot, seidenmatt 331	gelb, glänzend 12	orange, klar 730	rot, klar 731	blau, klar 752
gray, silky-matt	fiery red, gloss	purple red, silky-matt	yellow, gloss	orange, clear	red, clear	blue, clear
gris, satiné mat	rouge feu, brillant	rouge pourpre, satiné mat	jaune, brillant	orange, clair	rouge, clair	bleu, clair
grijs, zijdemat	rood helder, glanzend	purperrood, zijdemat	geel, glanzend	oranje, helder	rood, helder	blauw, helder
gris, mate seda	rojo fuego, brillante	púrpura, mate seda	amarillo, brillante	naranja, claro	rojo, claro	azul, claro
cinzento, fosco sedoso	vermelho vivo, brilhante	vermelho púrpura, fosco sedoso	amarelo, brilhante	laranja, claro	vermelho, claro	azul, claro
grigio, opaco seta	rosso fuoco, lucente	rosso porpora, opaco seta	giallo, lucente	arancione, chiaro	rosso, chiaro	blu, chiaro
grå, sidenmatt	eldröd, blank	purpurröd, sidenmatt	gul, blank	orange, klar	röd, klar	blå, klar
harmaa, silkinhimmeä	tulipunainen, kiiltävä	purppuranpunainen, silkinhimmeä	keltainen, kiiltävä	oranssi, kirkas	punainen, kirkas	sininen, kirkas
grå, silkemat	ildrød, skinnende	purpurrød, silkemat	gul, skinnende	orange	rød	blå
grå, silkematt	ildrød, blank	purpurrød, silkematt	gul, blank	orange	rød	blå
серый, шелковисто-матовый	огненно-красный, блестящий	пурпурно-красный, шелк.-матовый	желтый, блестящий	оранжевый	красный	синий
szary, jedwabisto-matowy	czerwony ognisty, błyszczący	purpurowy, jedwabisto-matowy	żółty, błyszczący	pomarańczowy	czerwień	niebieski
γκρι, μεταξωτό ματ	κόκκινο φωτιάς, γυαλιστερό	πορφυρό κόκκινο, μεταξωτό ματ	κίτρινο, γυαλιστερό	πορτοκαλί, διαυγές	κόκκινο, διαυγές	μπλε, διαυγές
gri, ipek mat	ateş kırmızısı, parlak	erguvan kırmızısı, ipek mat	sarı, parlak	portakal, şeffaf	kırmızı, şeffaf	mavi, şeffaf
šedá, hedvábně matná	ohnivě červená, lesklá	purpurově červená, hedvábně mat.	žlutá, lesklá	oranžová, čirá	červená, čirá	modrá, čirá
szürke, selyemmatt	tűzpiros, fényes	bíborvörös, selyemmatt	sárga, fényes	narancs, áttetszŒ	piros, áttetszŒ	kék, áttetszŒ
siva, svila mat	ogenj rdeča, bleskajoča	temno rdeča, svila mat	rumena, bleskajoča	pomarandžasta, jasna	rdeča, jasna	plava, jasna

D: Beiliegenden Sicherheitstext beachten und nachschlagebereit halten.
GB: Please note the enclosed safety advice and keep safe for later reference.
F: Respecter les consignes de sécurité ci-jointes et les conserver à portée de main.
NL: Houdt u aan de bijgaande veiligheidsinstructies en hou deze steeds bij de hand.
E: Observar y siempre tener a disposición este texto de seguridad adjunto.
I. Seguire le avvertenze di sicurezza allegate e tenerle a portata di mano.
P: Ter em atenção o texto de segurança anexo e guard--lo para consulta.
S: Beakta bifogad säkerhetstext och håll den i beredskap.
FIN: Huomioi ja säilytä oheiset varoitukset.
DK: Overhold vedlagte sikkerhedsanvisninger og hav dem liggende i nærheden.
N: Ha alltid vedlagt sikkerhetstekst klar til bruk.
RUS: Соблюдать прилагаемый текст по технике безопасности, хранить его в легко доступном месте.
PL: Stosowaç si' do zaàczonej karty bezpiecze/stwa i mieç jà stale do wglàdu.
GR: ρoα ξτε τις συνημμ νες υποδείξεις ασ άλειας και υλάξτε τις τοι ώστε να τις χ τε πάντα σε διάθ ση σας.
TR: Ekteki güvenlik talimatlarını dikkate alıp, bakabileceğiniz bir sekilde muafaza ediniz.
CZ: Dbejte na pfiiloÏen" bezpeãnostní text a mûjte jej pfiipraven" na dosah.
H: A mellékelt biztons·gi szöveget vegye figyelembe és tartsa fellapoz·sra készen!
SLO: PriloÏena varnostna navodila izvajajte in jih hranite na vsem dostopnem mestu.

Dieser Bausatz wurde in mehrfachen Qualitäts- und Gewichtskontrollen auf Vollständigkeit überprüft. Reklamationen können nur bearbeitet werden, wenn die **Bauanleitung**, das aus der Kartonage herausgeschnittene **EAN-Strichcode-Feld** und der **Kassenbon** eingeschickt werden. Bitte haben Sie Verständnis dafür, dass wir nur Gewährleistung bei aktuellen Artikeln übernehmen können, die im Zeitraum der letzten 24 Monate erworben worden sind. **Unfrei eingesandte Reklamationssendungen werden von uns nicht angenommen!**
„Einzelteile für Umbauten können gegen Vorkasse erworben werden". Unsere Adresse: Revell GmbH & Co. KG, Abteilung X, Henschelstr. 20-30, 32257 Bünde. Dieser Direktservice gilt für die Länder: Deutschland, Benelux, Österreich, Frankreich, Großbritannien. Reklamationen aus den übrigen Ländern werden über die jeweiligen Distributeure abgewickelt. Bitte kontakten Sie Ihren Händler.

This Model Kit has been subject to extensive quality and weight checks during the manufacturing process to ensure it leaves our warehouse in perfect condition. We are only able to process applications for missing parts if the following procedure is followed. In all cases the following will be required before we are able to process any request: Original receipt (proof of purchase) original instruction sheets (will be returned) and the bar code cut out of the box. We may not be able to process requests for products that have been discontinued for more than 24 months. Products that are returned directly to us without prior authorisation by a company representative will not be accepted and returned to sender. Replacement parts for conversion or spares will continue to be available however they will incur a handling charge. Please write to: Department X Revell GmbH & Co. KG, Henschelstr 20-30, 32257 Buende.
This direct Service is only available in the following markets: Germany, Benelux, Austria, France & Great Britain, Revell GmbH & Co. KG, Boston House, 64-66 Queensway, Hemel Hempstead, Herts, HP2 5HA, Great Britain.
For all other markets please contact your local dealer or distributer directly.

Afin de vous donner entière satisfaction et pour nous assurer que tous les éléments nécessaires au montage de votre maquette sont présents dans la boite, cet article a subi dans son intégralité divers contrôles qualitatifs ainsi que des contrôle de poids.
Si toutefois vous deviez nous faire part de certaines réclamations, nous vous prions de bien vouloir vous adresser à votre revendeur habituel, muni de la notice de montage, du code EAN découpé sur la boîte, ainsi que de votre ticket de caisse.
Le SAV ne sera assuré que pour les articles ayant été acquis depuis moins de 24 mois.
Les pièces de rechange utilisées pour la transformation de maquettes pourront être obtenues en pré-paiement. Dans le cas où vous n'obtiendriez pas satisfaction, vous pouvez vous adresser directement à notre service SAV à l'adresse suivante: REVELL GmbH & Co.KG, Abteilung X, Henschelstraße 20-30, D-32257 Bünde ou Revell GmbH & Co. KG, 14 B, rue du Chapeau Rouge, F-21000 Dijon, France.
Pour tous les autres marchés, merci de prendre contact avec votre detaillant ou distributeur.

Deze bouwdoos werd verscheidene malen volledig gecontroleerd op kwaliteit en gewicht. Klachten kunnen slechts in behandeling worden genomen indien de bouwhandleiding, de uit de doos geknipte EAN - streepjescode en de kassabon zijn meegezonden. Wij vragen om uw begrip dat wij alleen garantie kunnen geven voor huidige artikelen die binnen een periode van de laatste 24 maanden zijn gekocht. Onvolledig ingezonden klachten kunnen niet in behandeling worden genomen. Onderdelen voor ombouw kunnen tegen vooruitbetaling gekocht worden.
Ons adres is: Revell GmbH & Co. KG, Afdeling X, Henschelstrasse 20-30, 32257 Bünde, Duitsland.
Deze directe service geldt alleen voor de volgende landen: Duitsland, Benelux, Oostenrijk, Frankrijk, Groot Brittannië.
Klachten afkomstig uit overige landen worden via de eventuele locale vertegenwoordigers van Revell afgewikkeld. Wij verzoeken U contact op te nemen met uw winkelier.

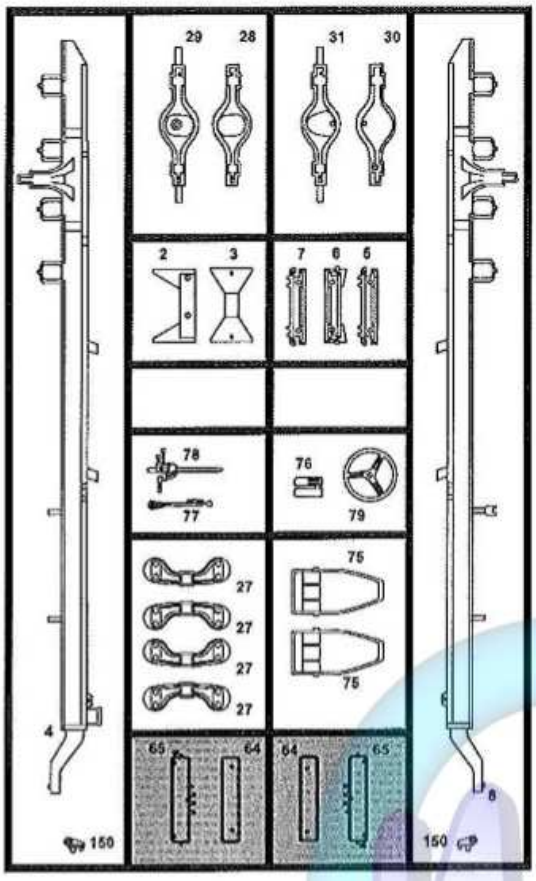

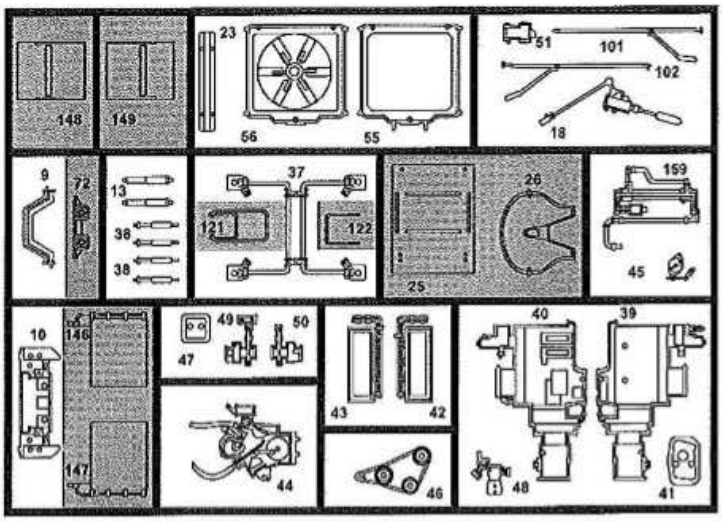

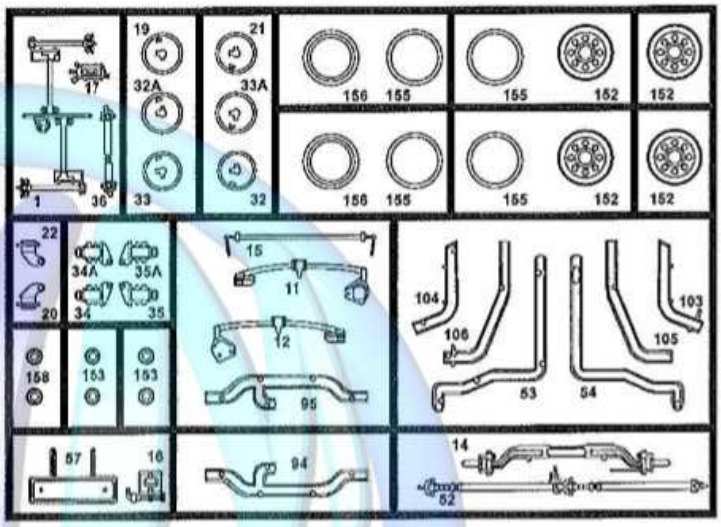

T 10x

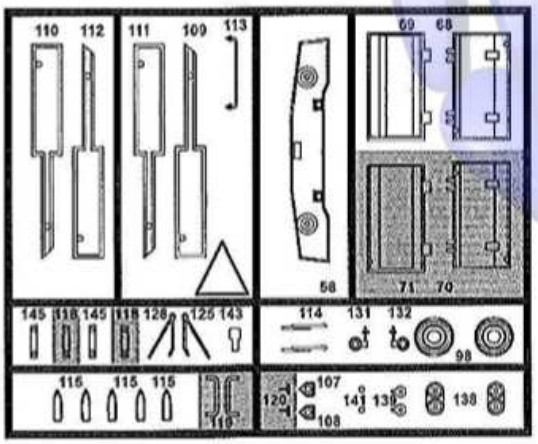

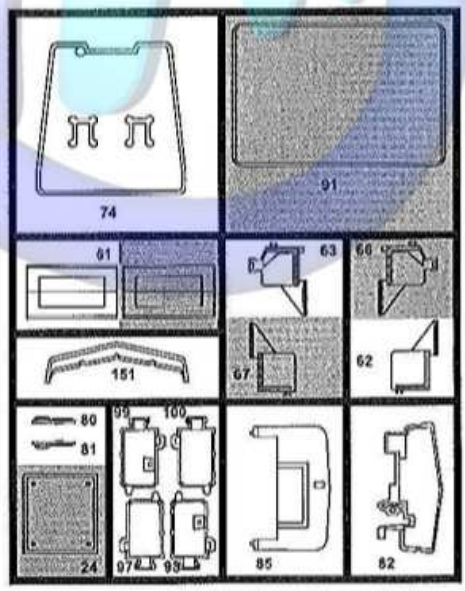

F CH

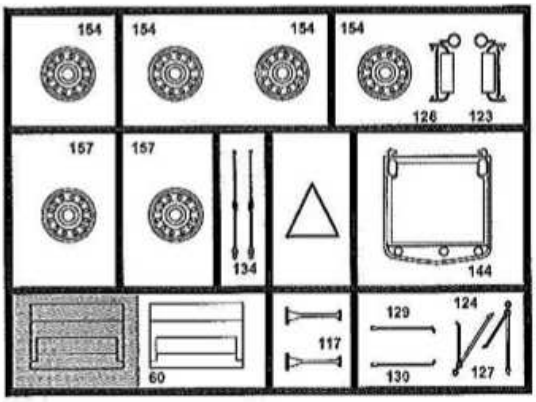

Nicht benötigte Teile
Parts not used
Pièces non utilisées
Niet benodigde onderdelen
Piezas no necesarias
Peças não utilizadas
Parti non usate
Inte använda delar
Tarpeettomat osat
Ikke nødvendige dele
Deler som ikke er nødvendige
Неиспользуемые детали
Elementy niepotrzebne
μη χρειαζούμενα εξαρτήματα
Gereksiz parçalar
Nepotřebné díly
fel nem használt alkatrészek
Nepotrební deli

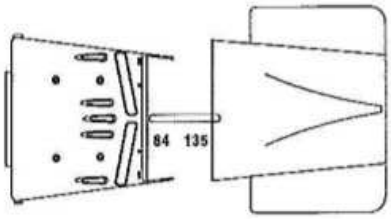

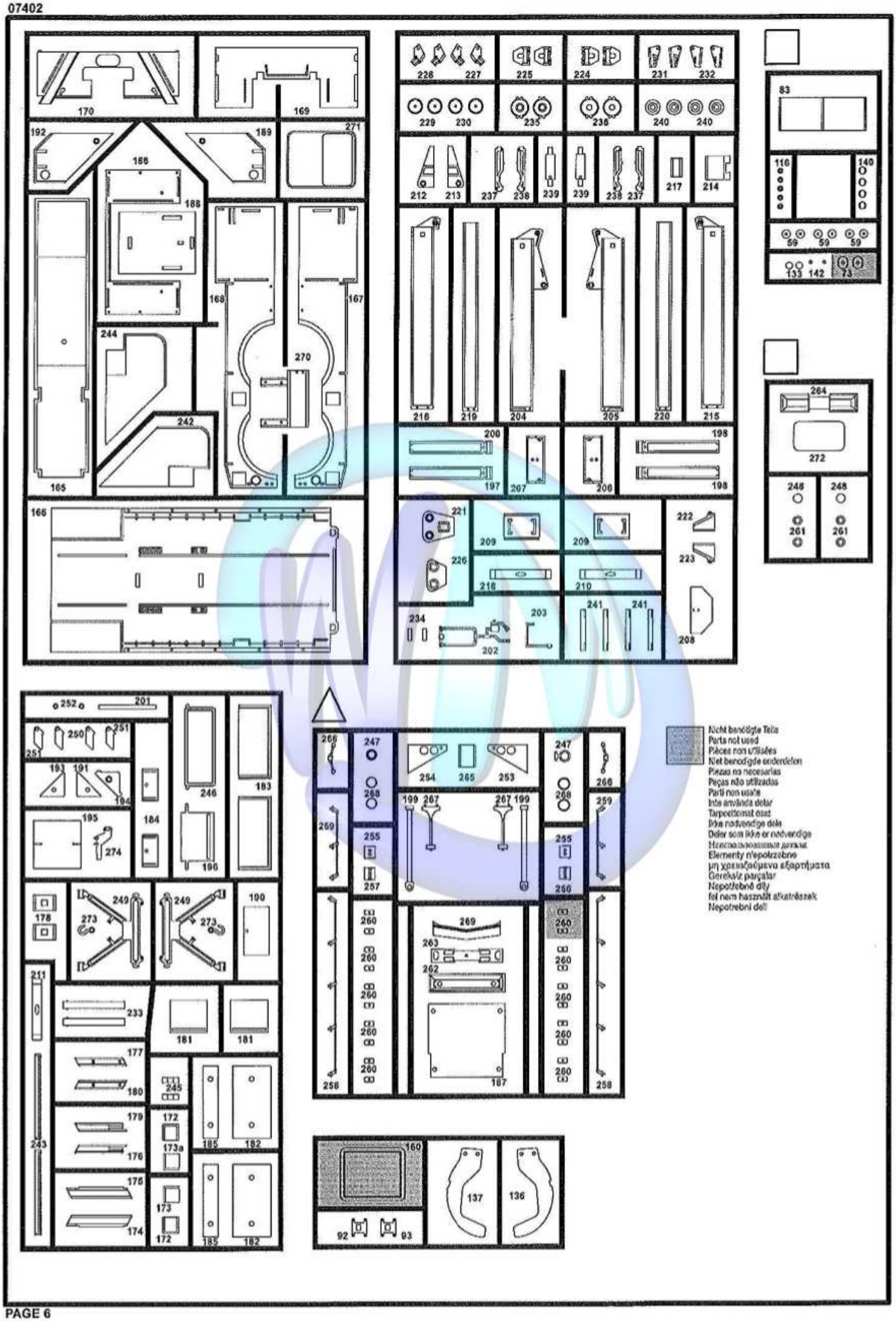
Nicht benötigte Teile
Parts not used
Pièces non utilisées
Niet benodigde onderdelen
Piezas no necesarias
Peças não utilizadas
Parti non usate
Inte använda delar
Tarpeettomat osat
Ikke nødvendige deler
Deler som ikke er nødvendige
Ненужные детали
Elementy niepotrzebne
μη χρησιμοποίμενα εξαρτήματα
Gereksiz parçalar
Nepotřebné díly
fel nem használt alkatrészek
Nepotrebni deli

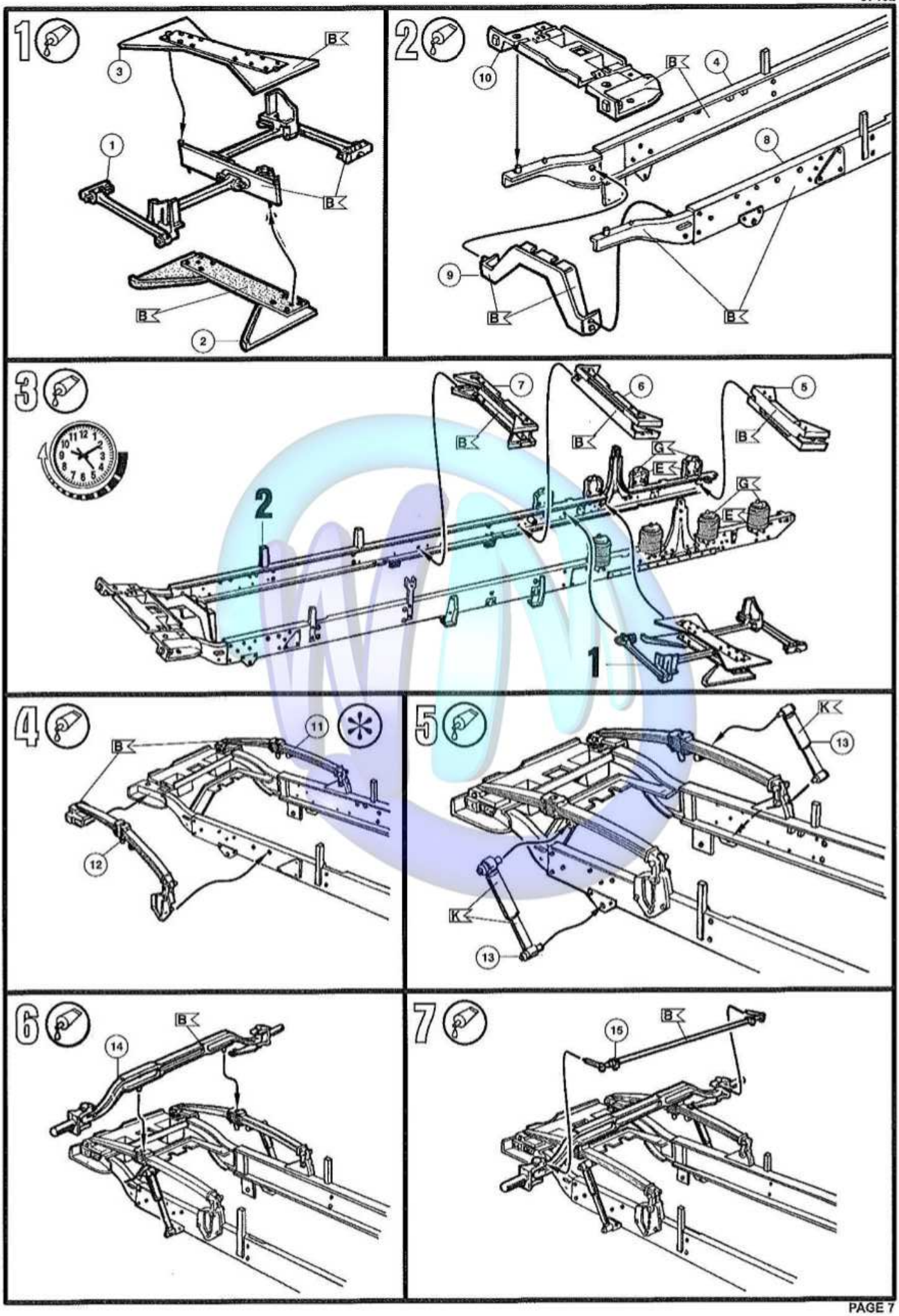
1
3
B
1
B
B
2
2
10
B
4
8
9
B
B
3
7
6
5
B
B
B
G
E
G
E
2
1
4
11
B
12
5
K
13
K
13
6
B
14
7
15
B

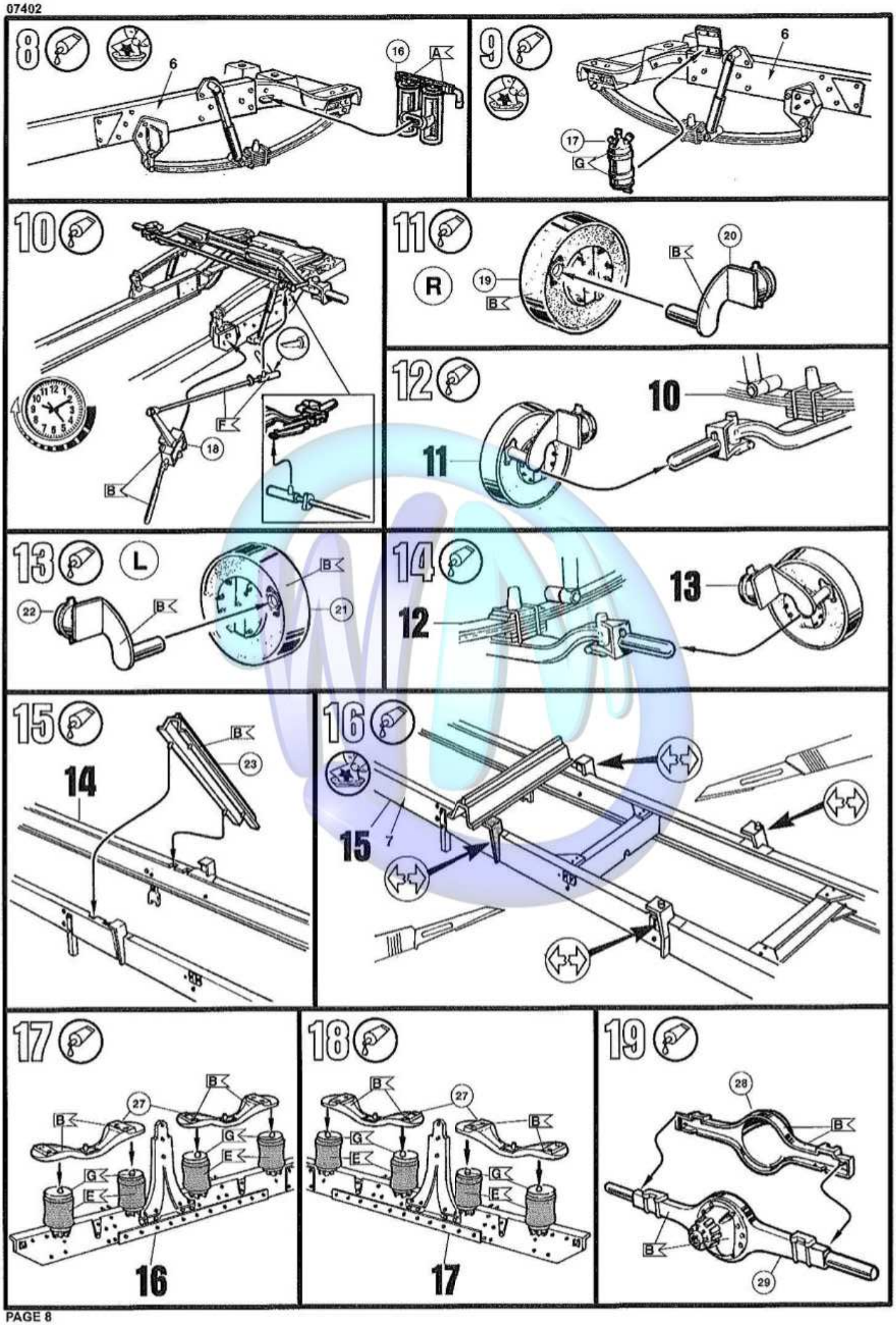
8
6
16
A
9
6
17
G
10
E
18
B
11
R
19
B
20
B
12
10
11
13
L
22
B
B
21
14
12
13
15
B
23
14
16
15
7
17
B
27
B
G
E
G
E
16
18
B
27
B
G
E
G
E
17
19
28
B
B
29

20

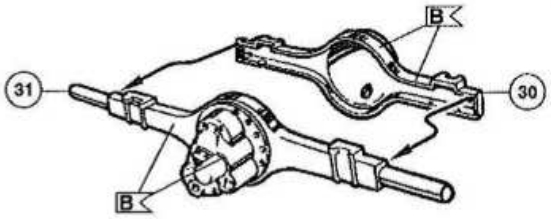

21

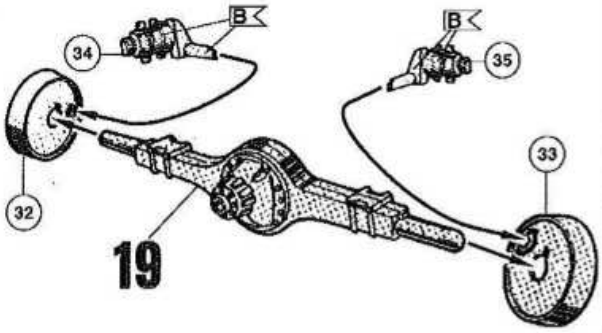

22

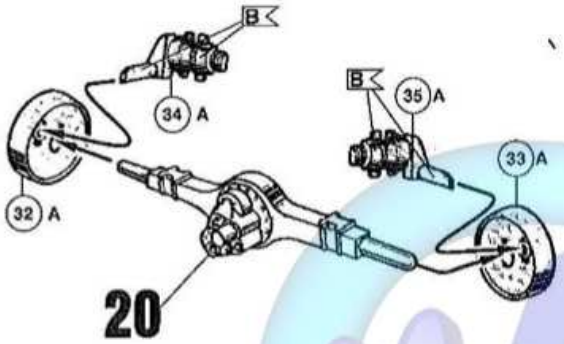

23

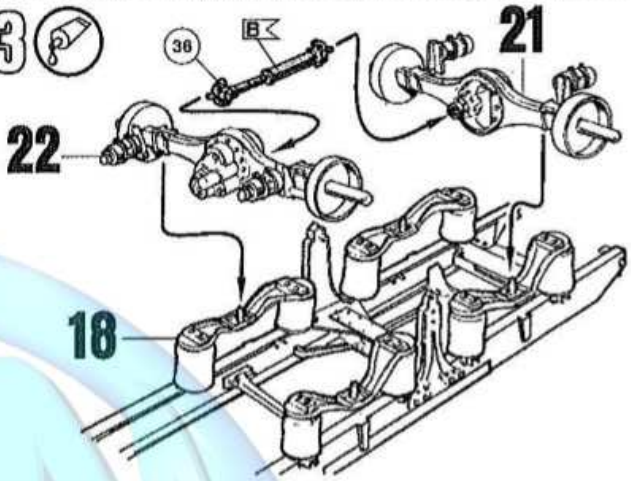

24

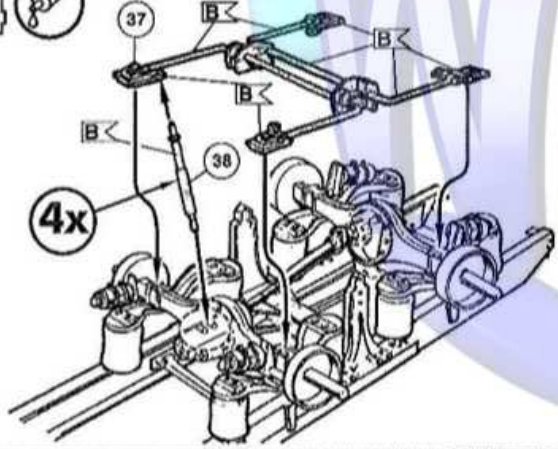

25

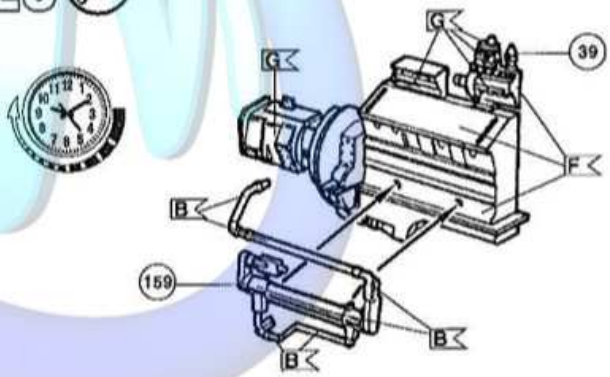

26

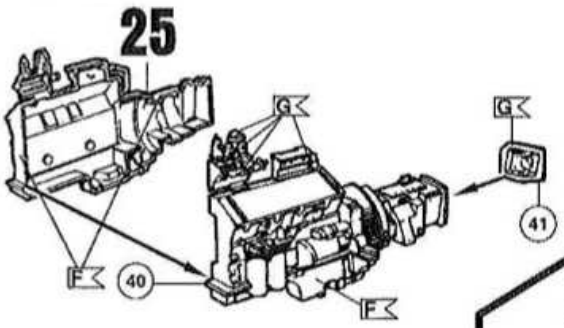

27

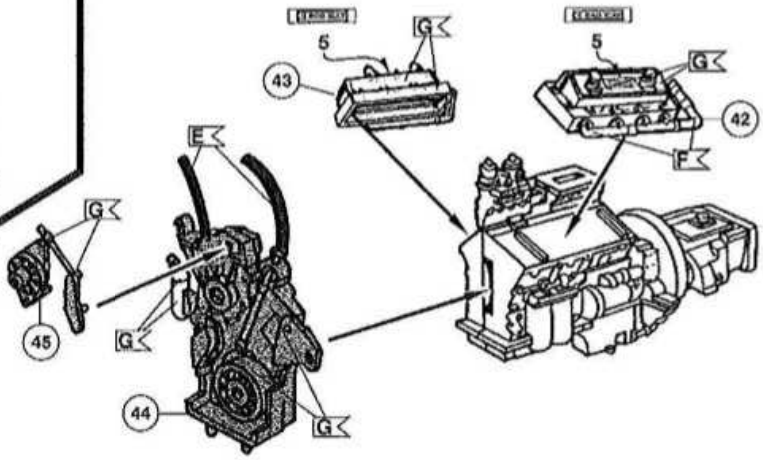

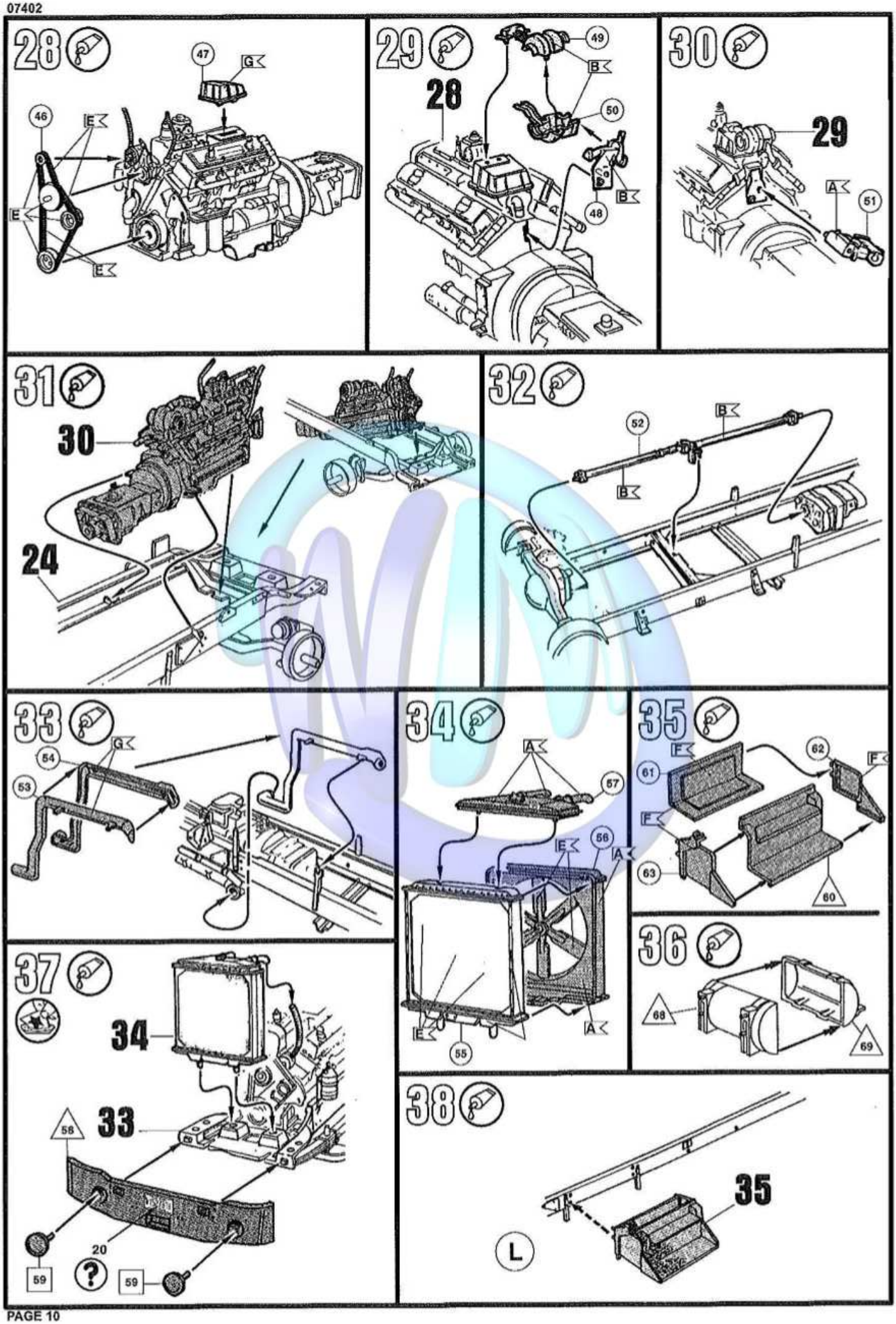
28
47
G
46
E
E
E
29
28
49
B
50
B
48
30
29
A
51
31
30
24
32
52
B
B
33
G
54
53
34
A
57
E
56
A
E
A
55
35
E
62
F
61
F
63
60
36
68
69
37
34
33
58
20
59
59
38
35
L

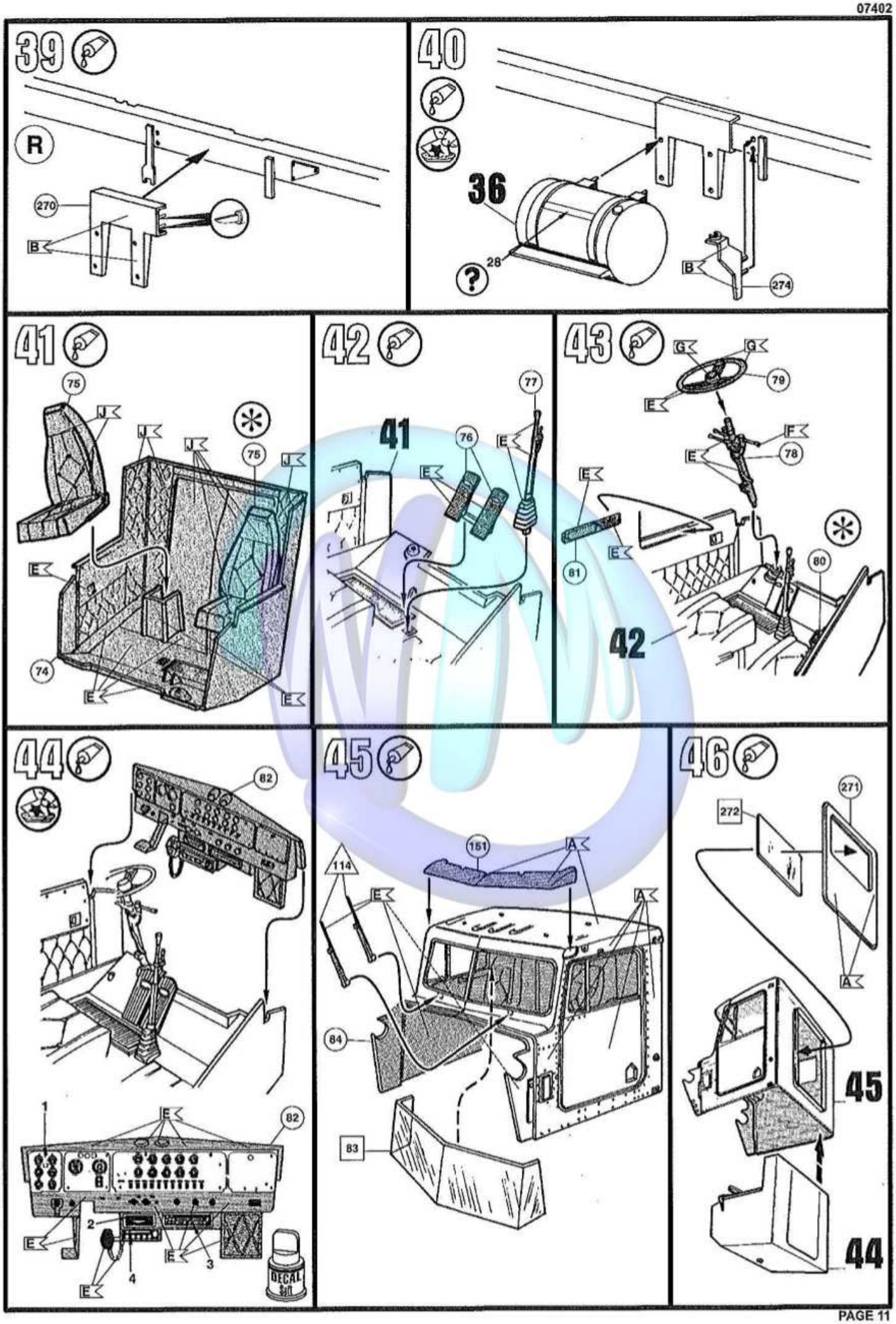
39
R
270
B
40
36
28
B
274
41
75
J
J
J
75
J
E
74
E
E
42
41
77
76
E
E
43
G
G
79
E
F
E
78
E
E
81
E
80
42
44
82
1
E
82
2
E
E
3
4
E
DECAL
45
151
A
114
E
A
84
83
46
271
272
A
45
44

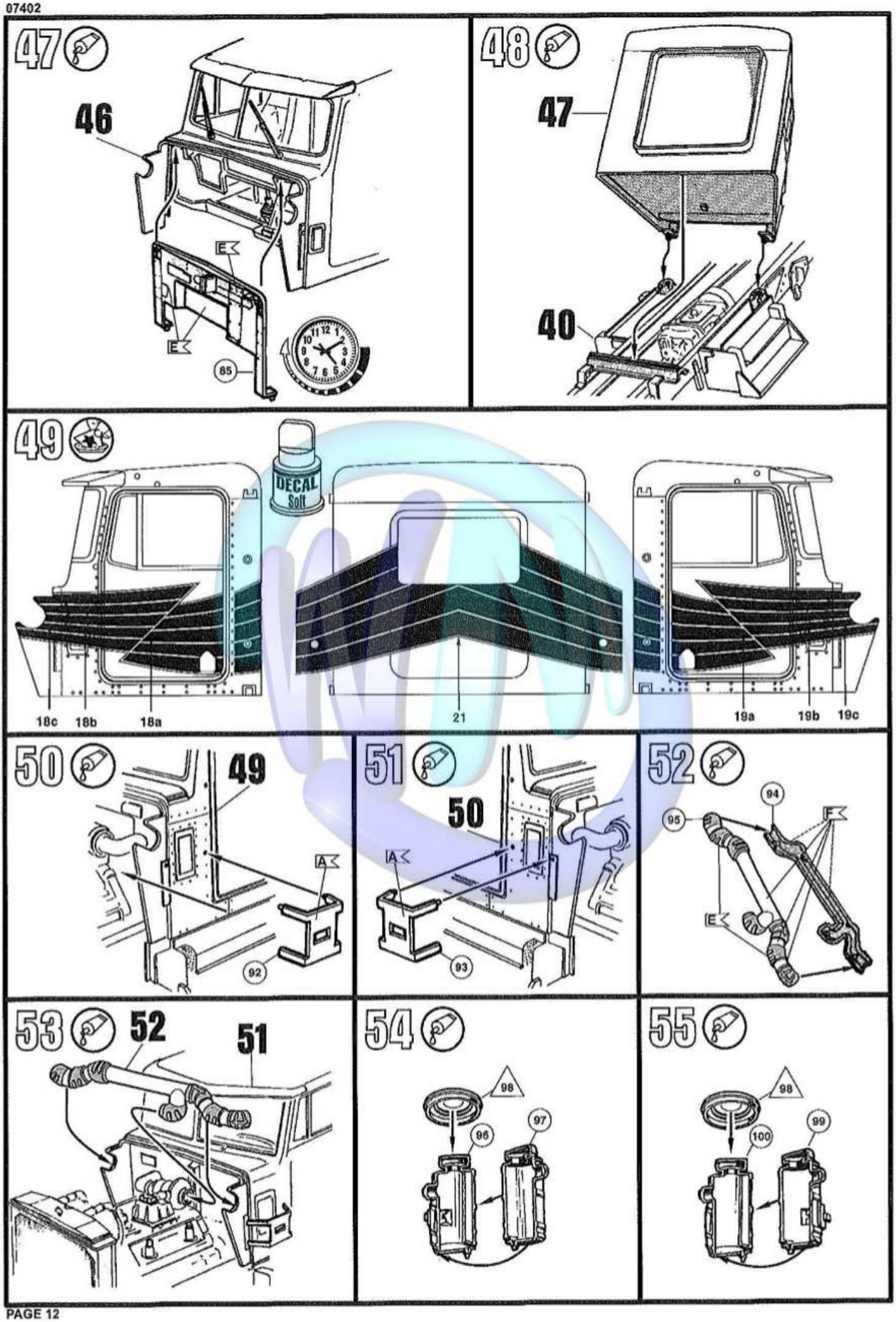
47
46
E
E
85
48
47
40
49
DECAL
Soft
18c
18b
18a
21
19a
19b
19c
50
49
A
92
51
50
A
93
52
94
95
F
E
53
52
51
54
98
96
97
55
98
100
99

56

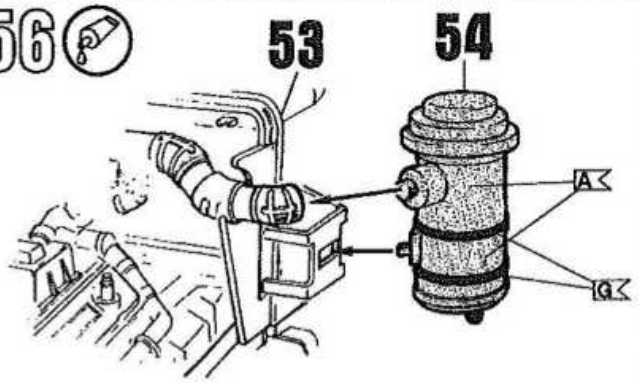

57

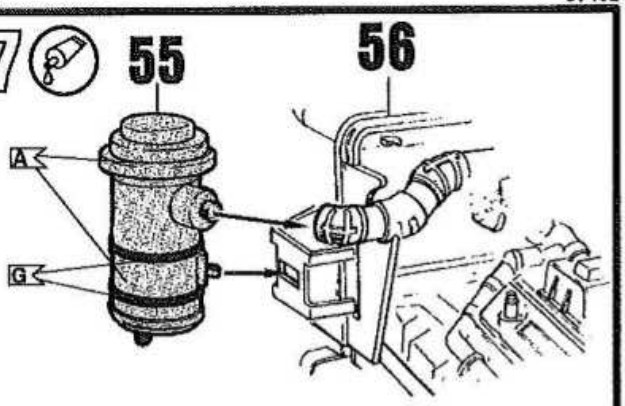

58

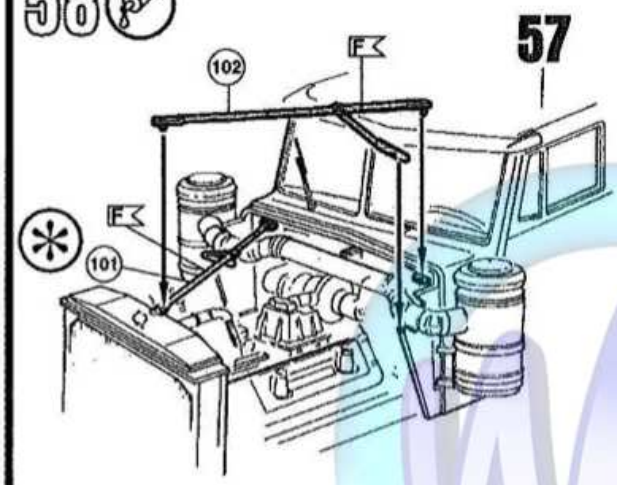

59

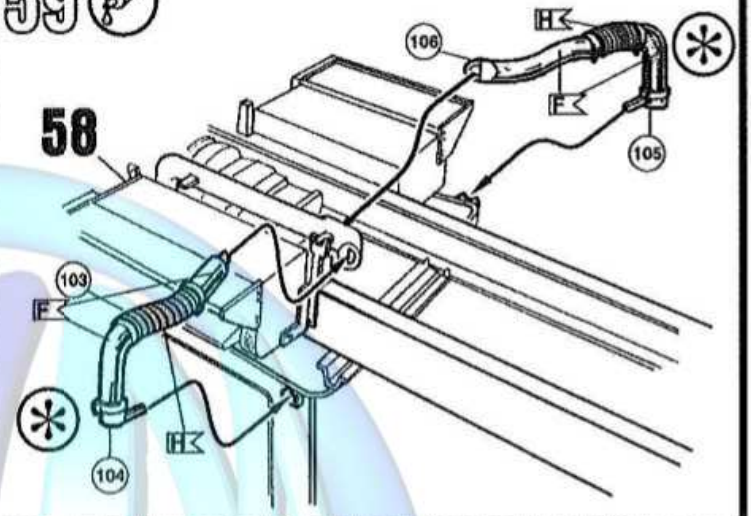

60

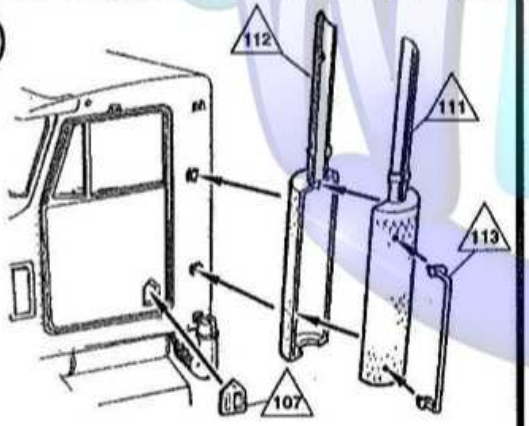

61

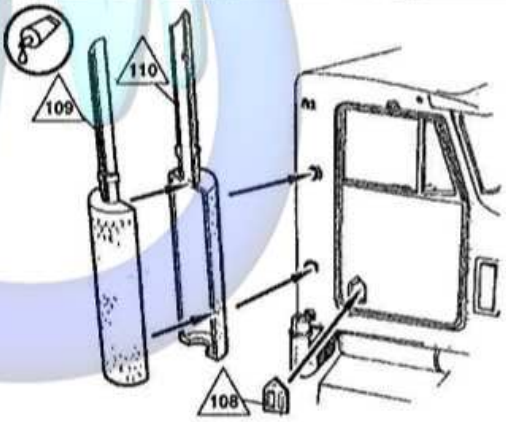

62

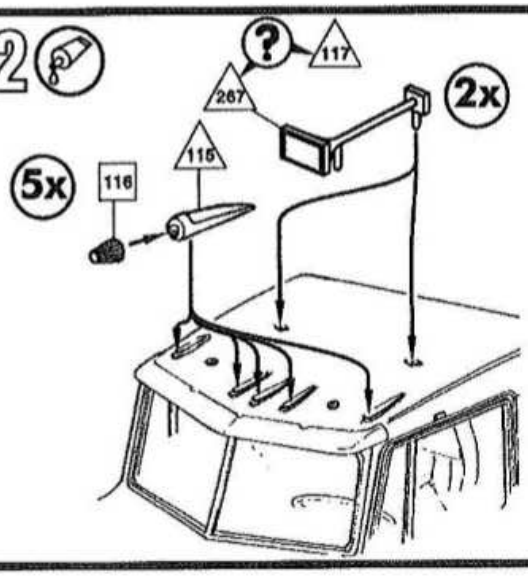

63

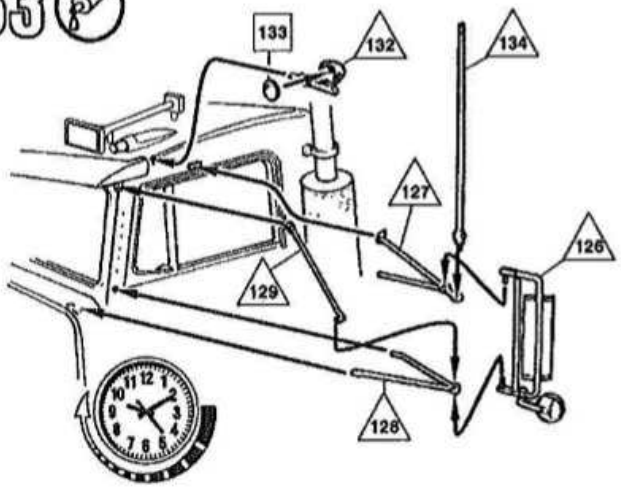

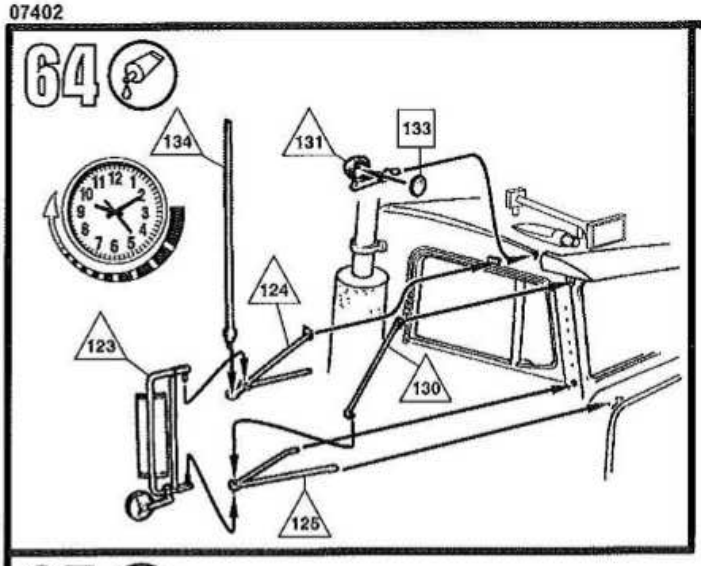
64
134
131
133
124
123
130
125

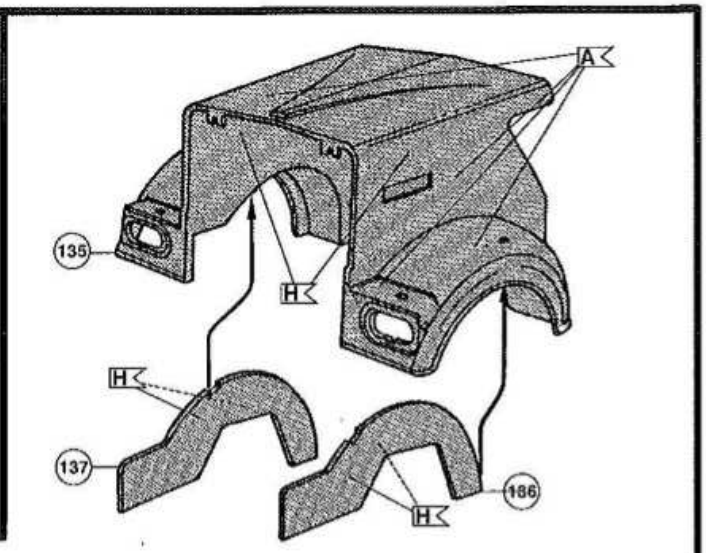
A
135
H
H
137
186
H

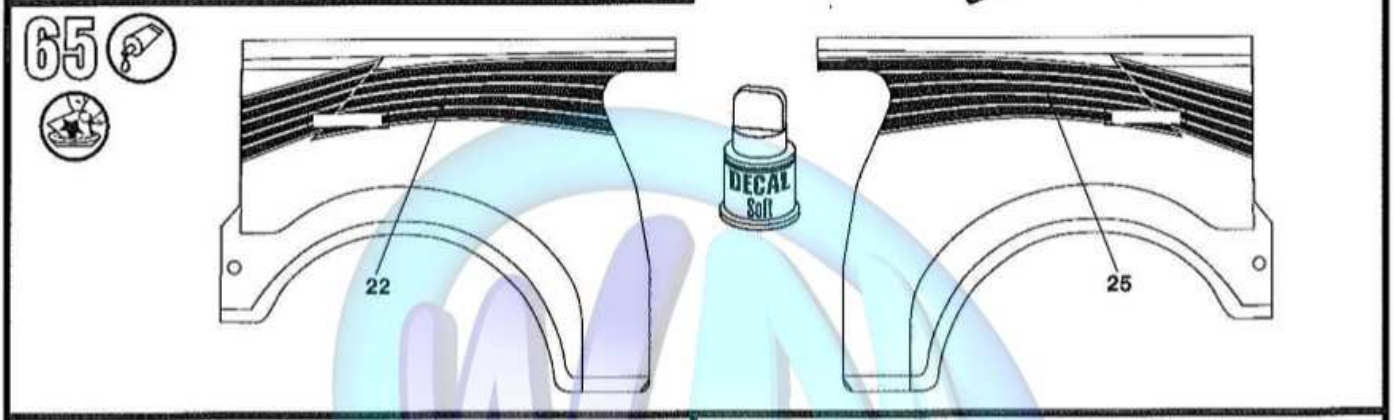
65
DECAL
Soft
22
25

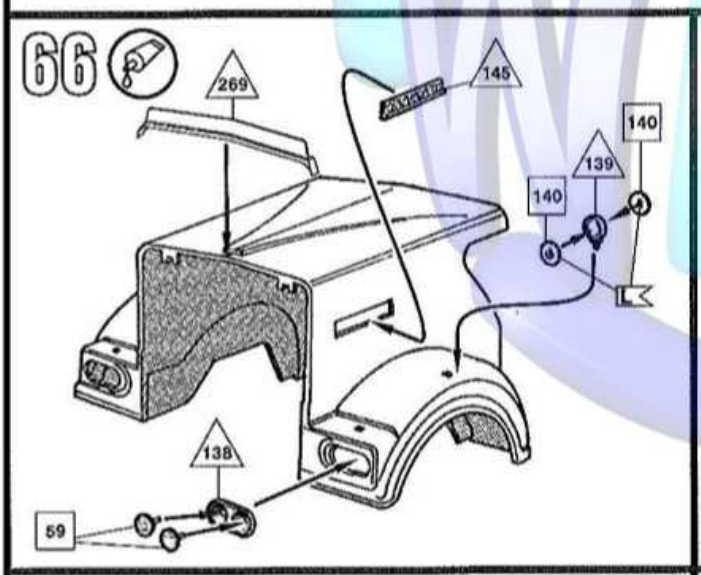
66
269
145
140
139
140
L
138
59

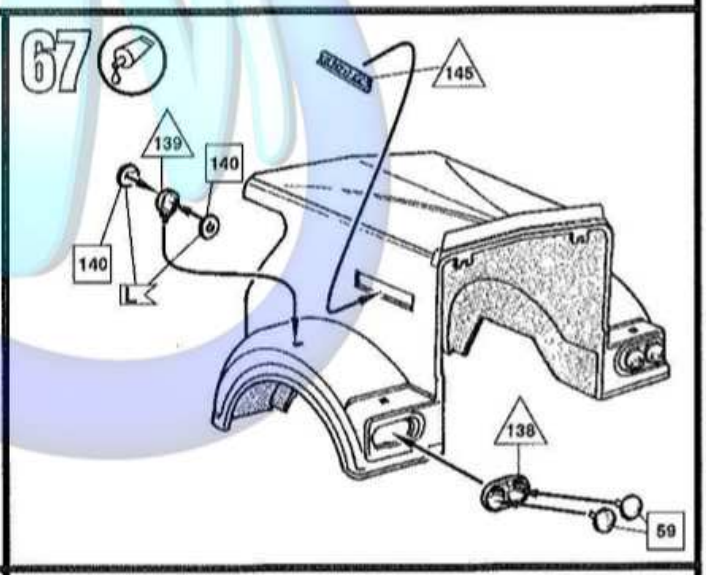
67
145
139
140
140
L
138
59

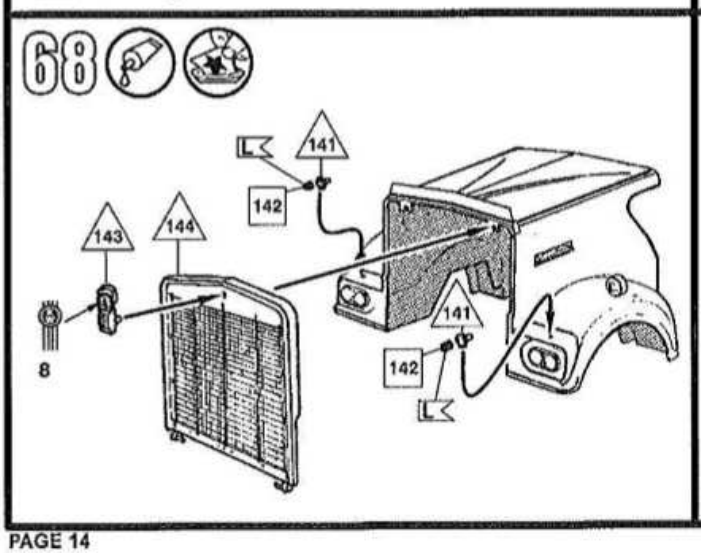
68
L
141
142
143
144
8
141
142
L

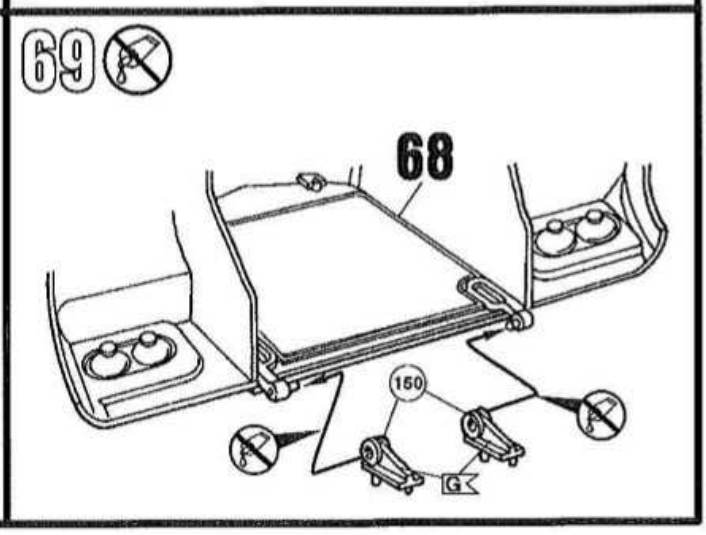
69
68
150
G

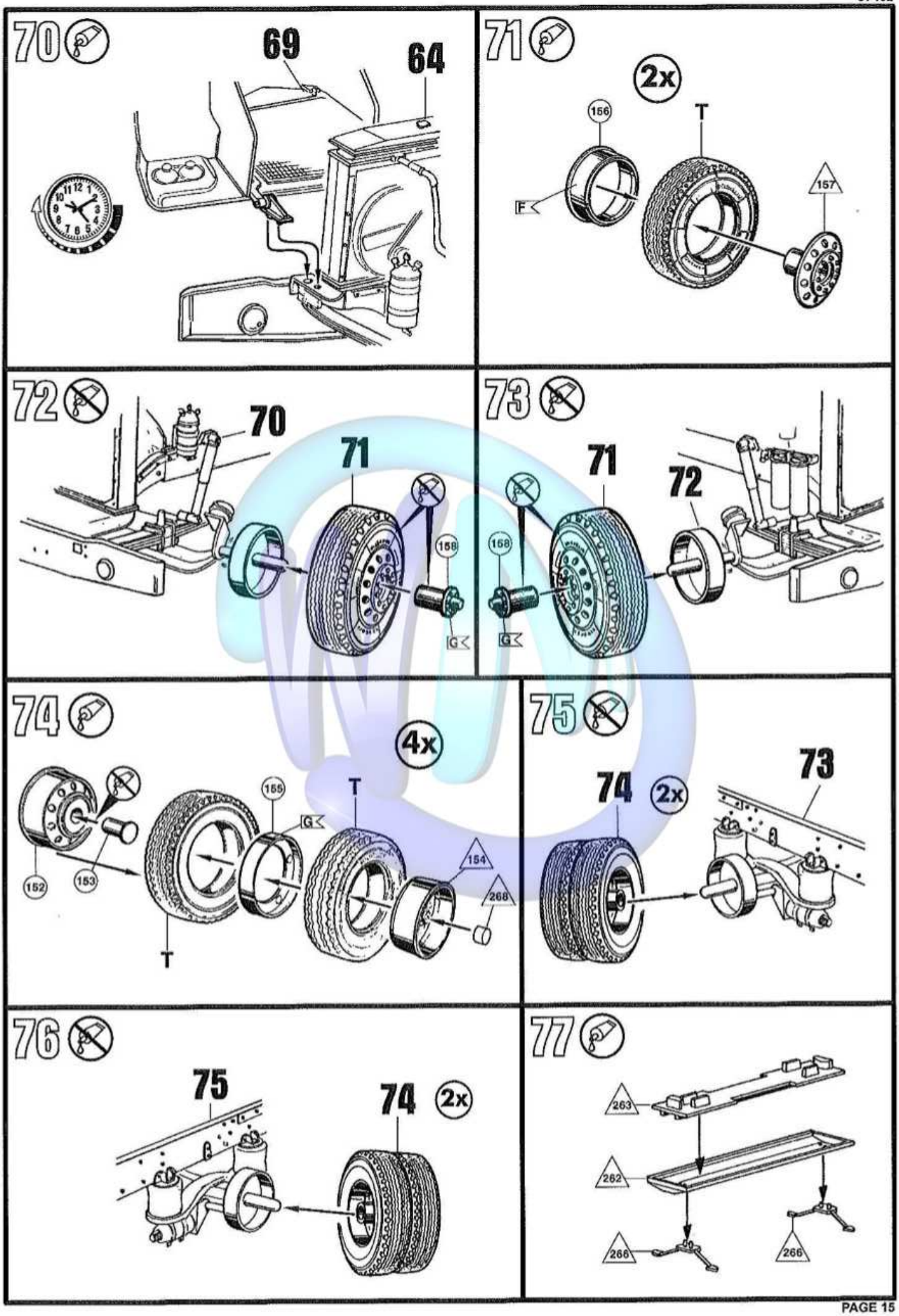
70
69
64
71
2x
156
T
F
157
72
70
71
158
G
73
71
72
158
G
74
4x
155
T
G
152
153
154
268
T
75
74
2x
73
76
75
74
2x
77
263
262
266
266

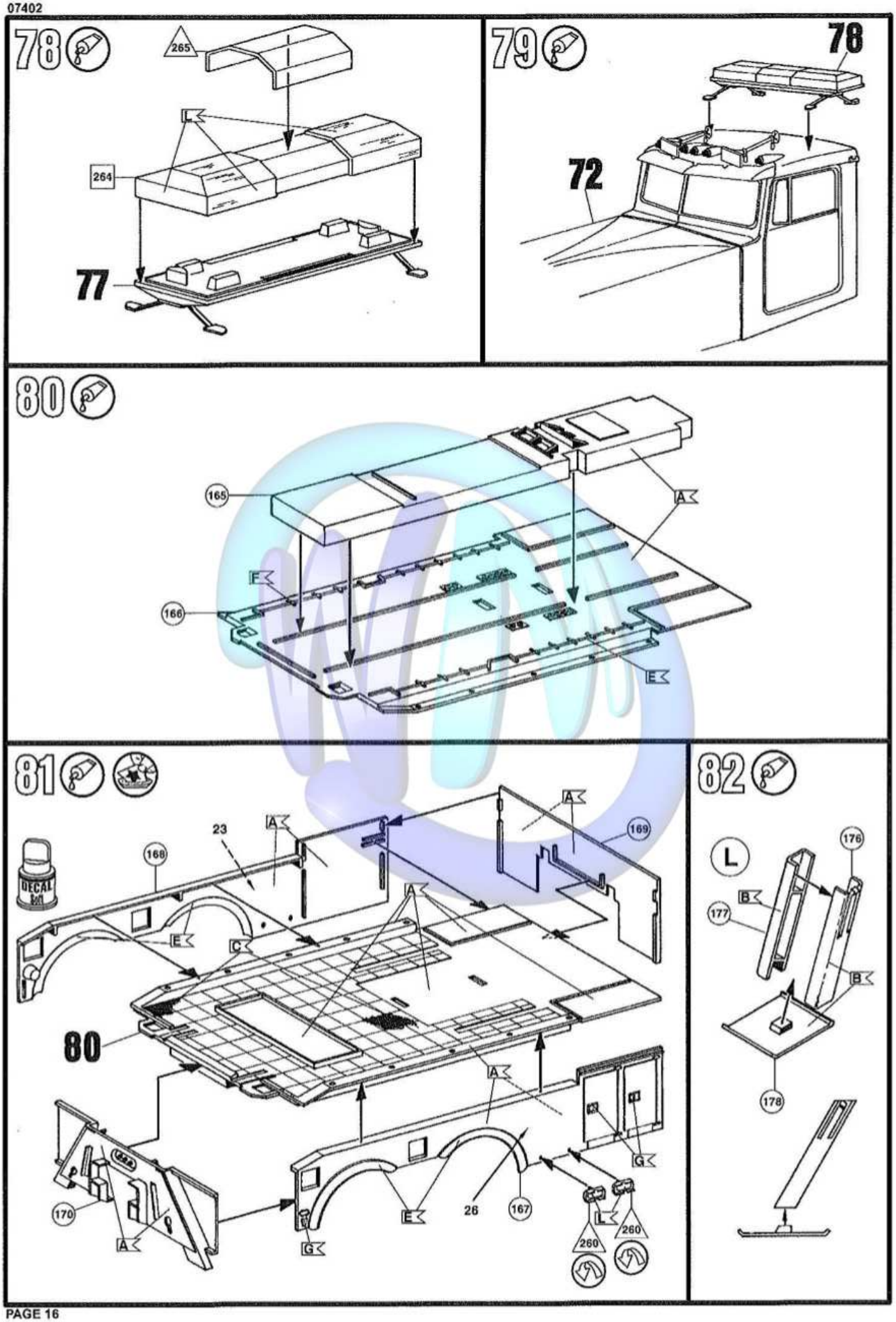
78
265
L
264
77
79
78
72
80
165
A
F
166
E
81
23
A
168
169
DECAL
E
C
80
A
170
A
E
26
167
G
L
260
260
G
82
L
176
B
177
B
178

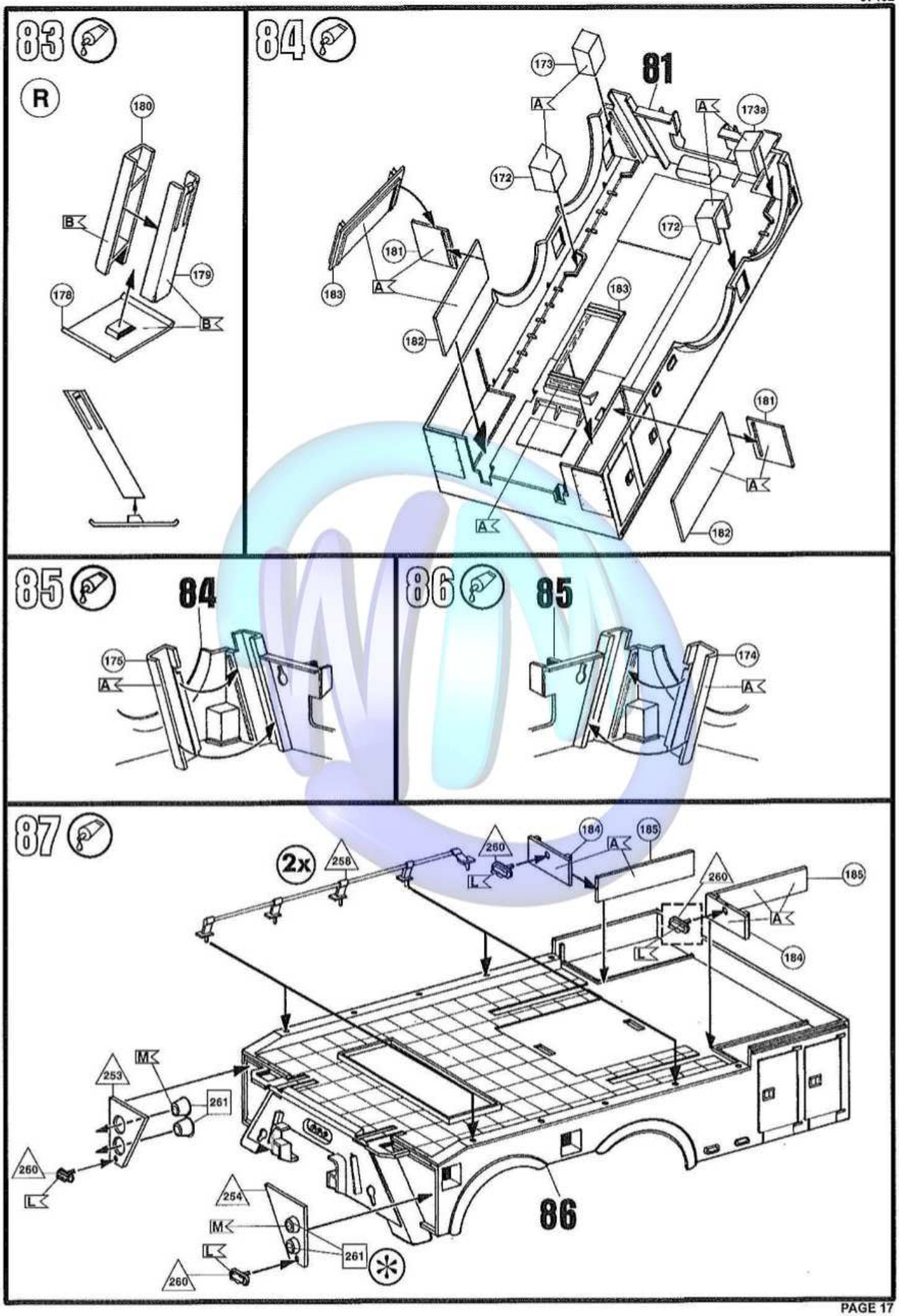
83
R
180
B
179
178
B
84
81
173
A
173a
172
172
181
183
A
183
182
181
A
A
182
85
84
175
A
86
85
174
A
87
2x
258
260
L
184
185
A
260
185
A
L
184
253
M
261
260
L
254
M
L
261
260
86

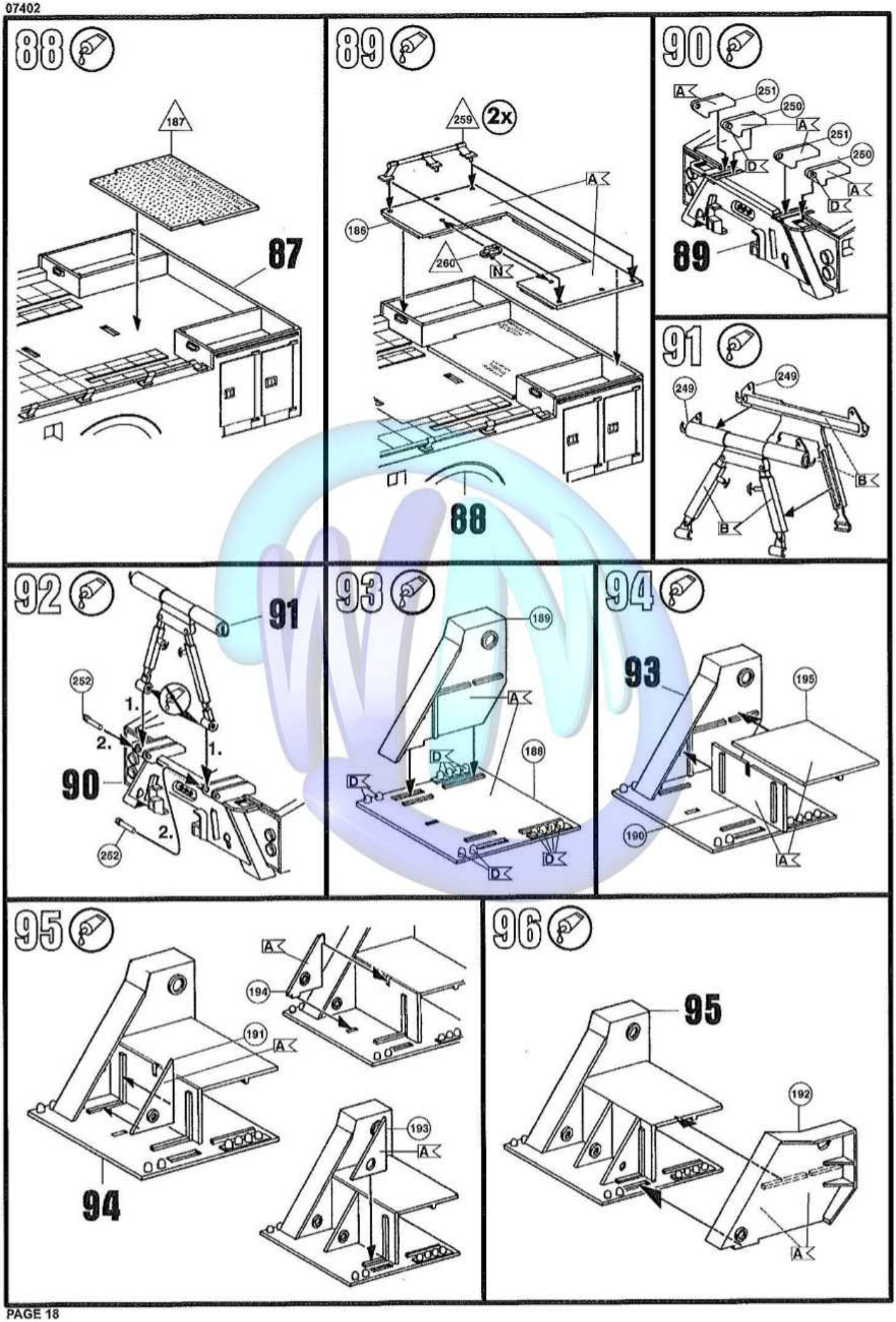
88
187
87
89
259
2x
A
186
260
N
88
90
A
251
250
A
251
250
D
A
D
89
91
249
249
B
B
92
91
252
1.
2.
1.
90
2.
252
93
189
A
188
D
D
D
D
94
93
195
190
A
95
A
194
191
A
193
A
94
96
95
192
A

97

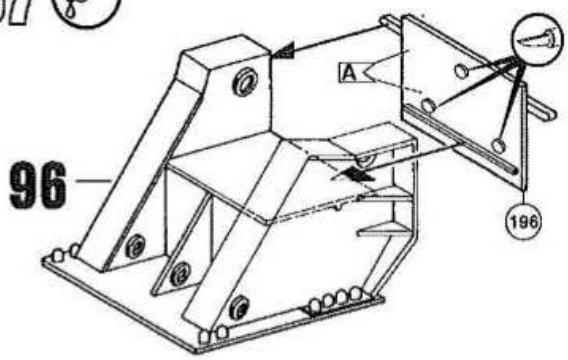

98

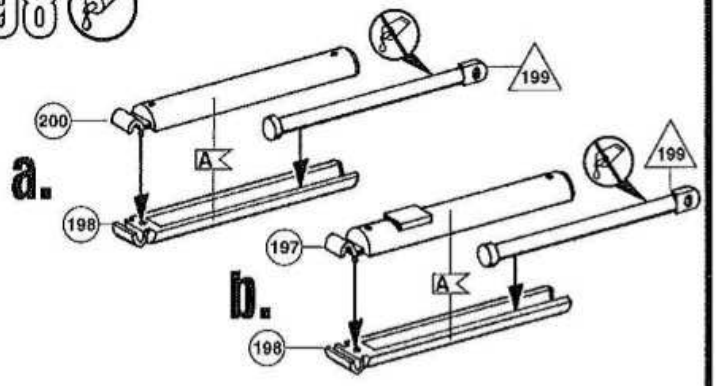

99

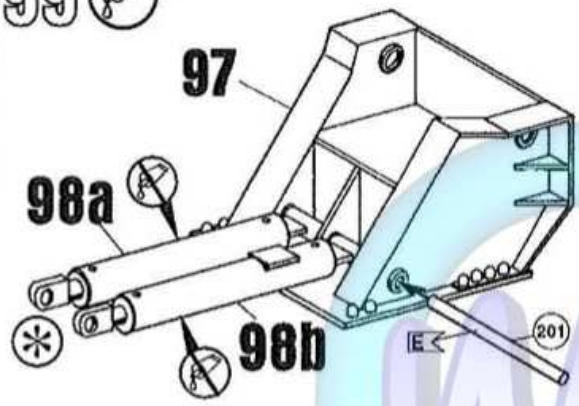

100

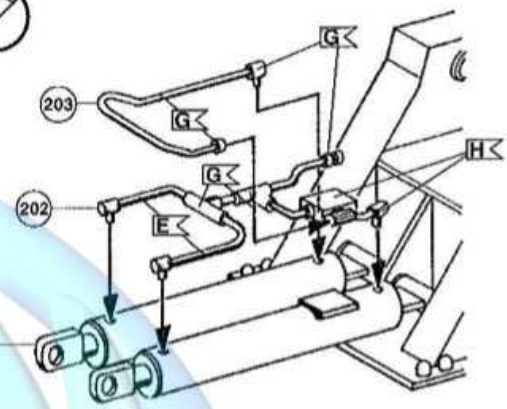

101

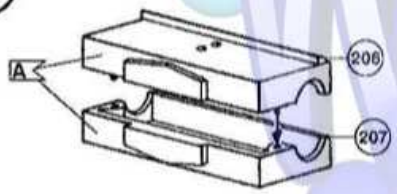

102

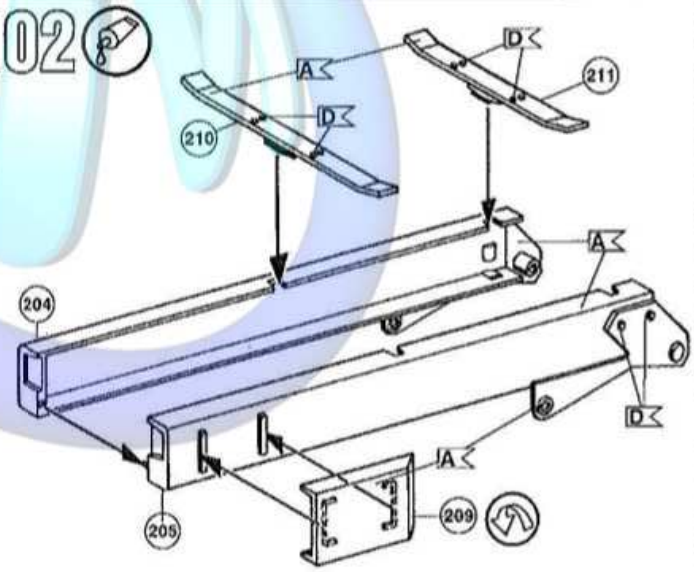

103

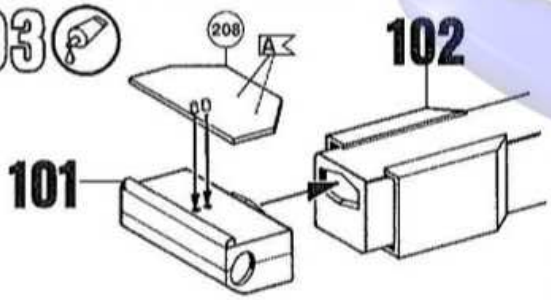

104

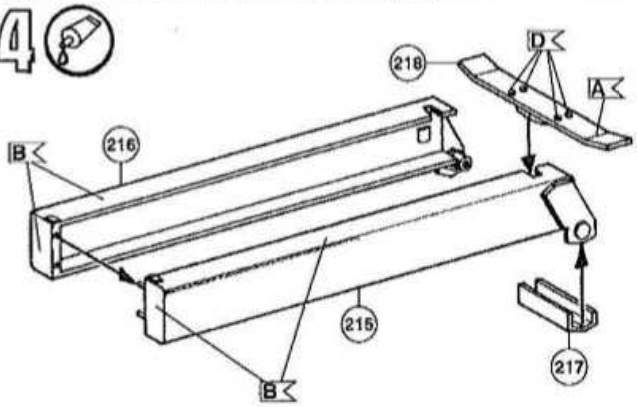

105

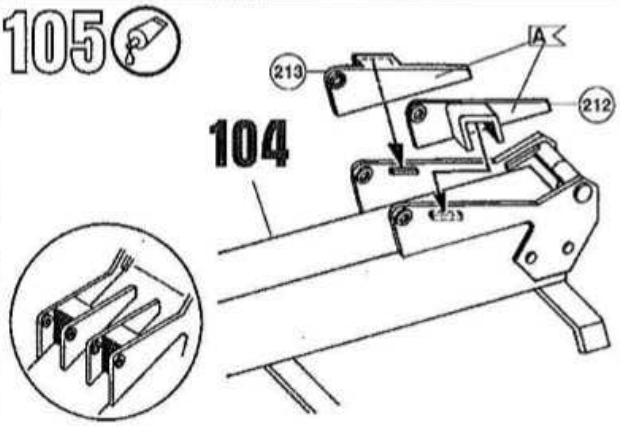

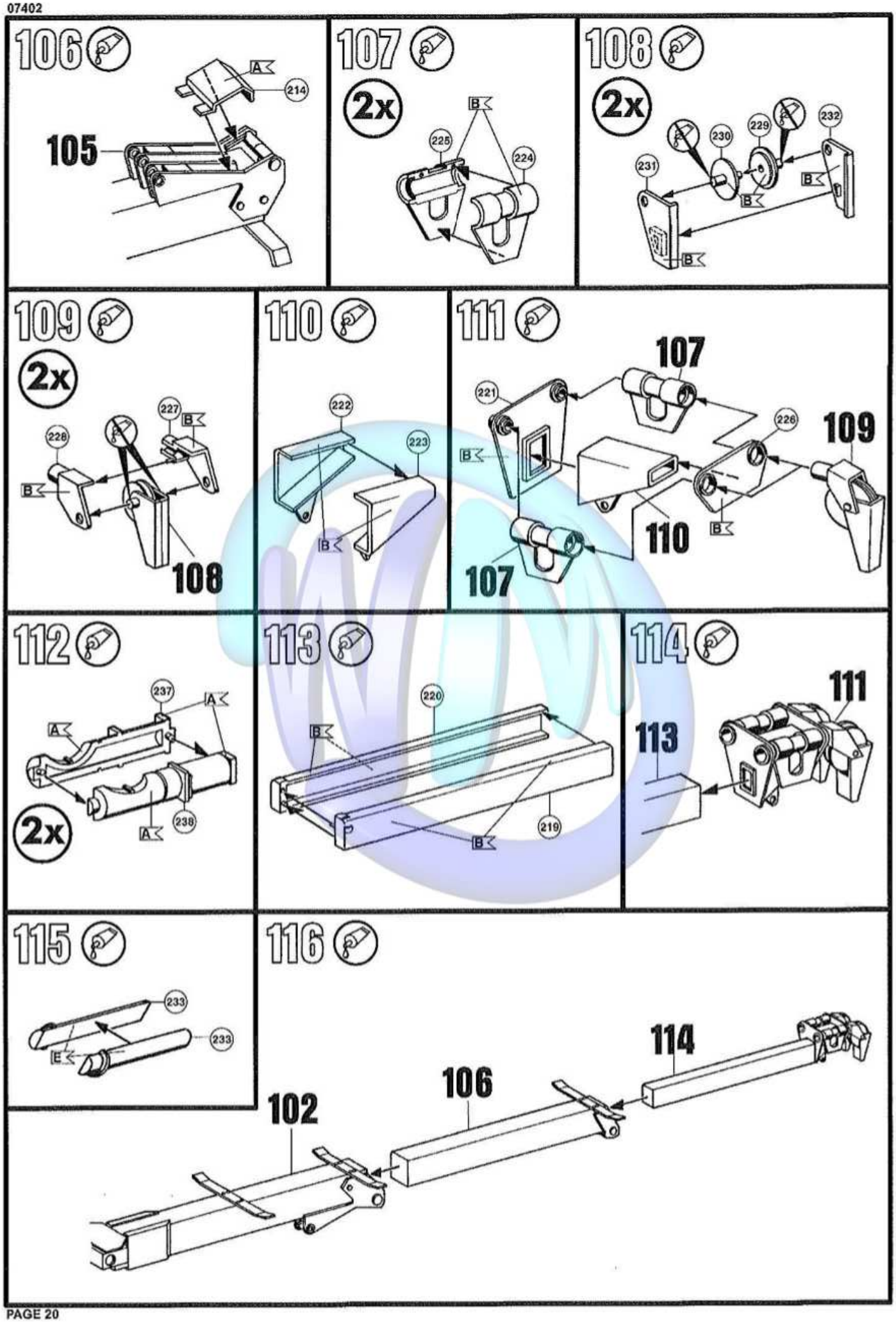
106
A
214
105
107
2x
B
225
224
108
2x
230
229
232
231
B
B
B
109
2x
227
B
228
B
108
110
222
223
B
111
107
221
226
109
B
110
B
107
112
237
A
A
2x
238
A
113
220
B
219
B
114
111
113
115
233
233
E
116
114
106
102

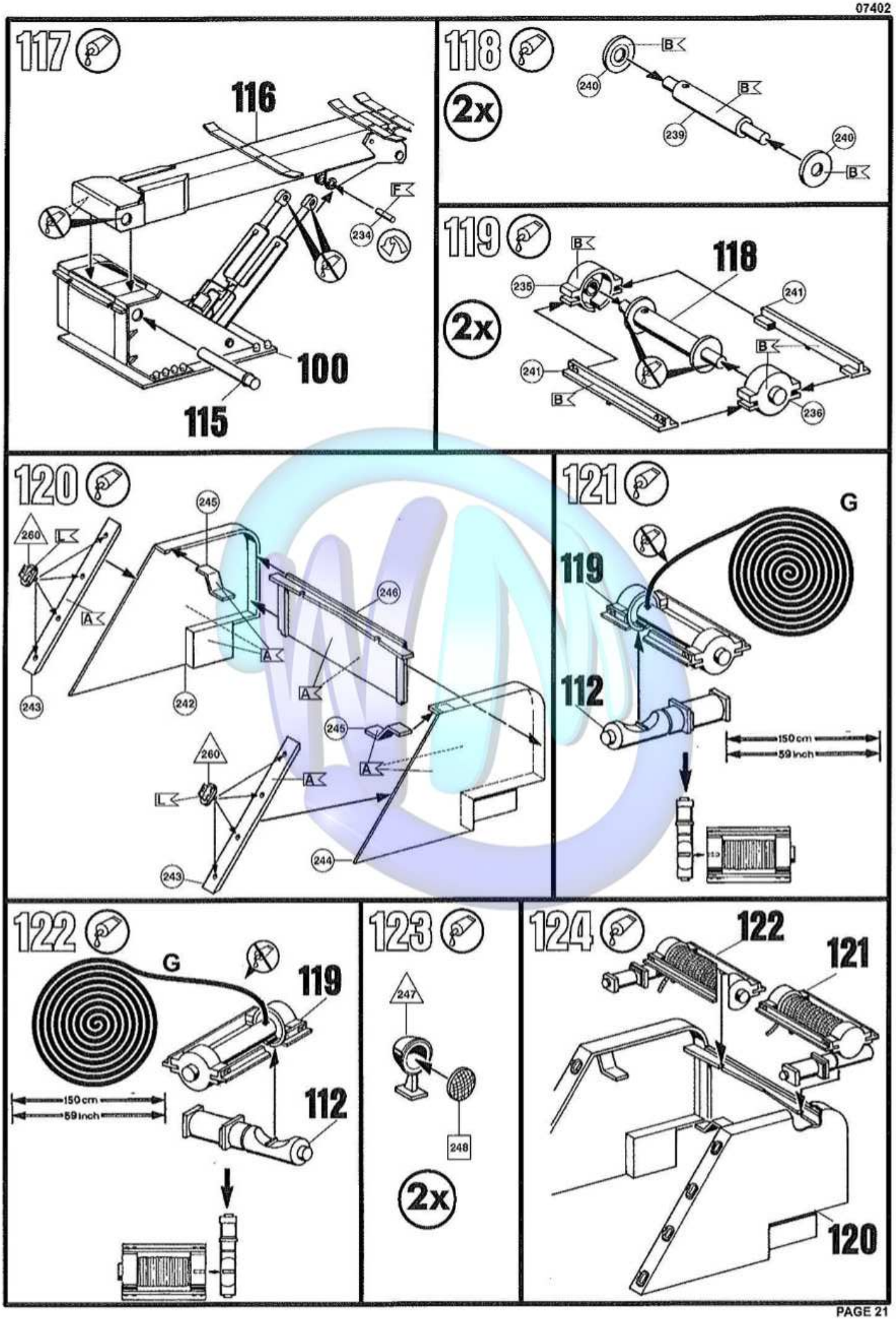
117
116
F
234
100
115
118
2x
B
240
239
240
B
119
2x
B
118
235
241
B
241
B
236
120
260
L
245
246
A
A
A
243
242
245
A
260
A
L
243
244
121
G
119
112
150 cm
59 inch
122
G
119
112
150 cm
59 inch
123
247
248
2x
124
122
121
120

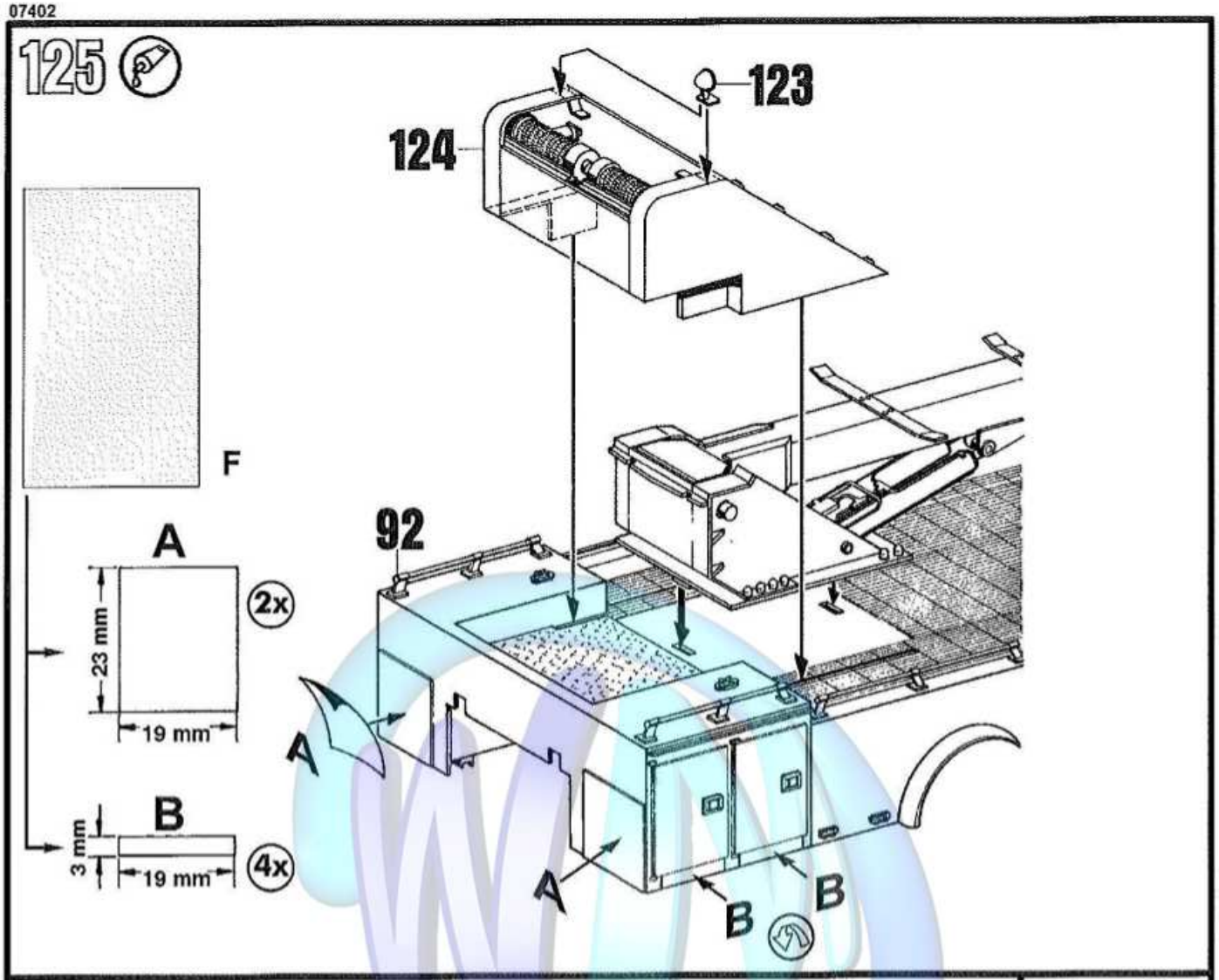
125
123
124
F
92
A
2x
23 mm
19 mm
A
B
3 mm
19 mm
4x
A
B
B

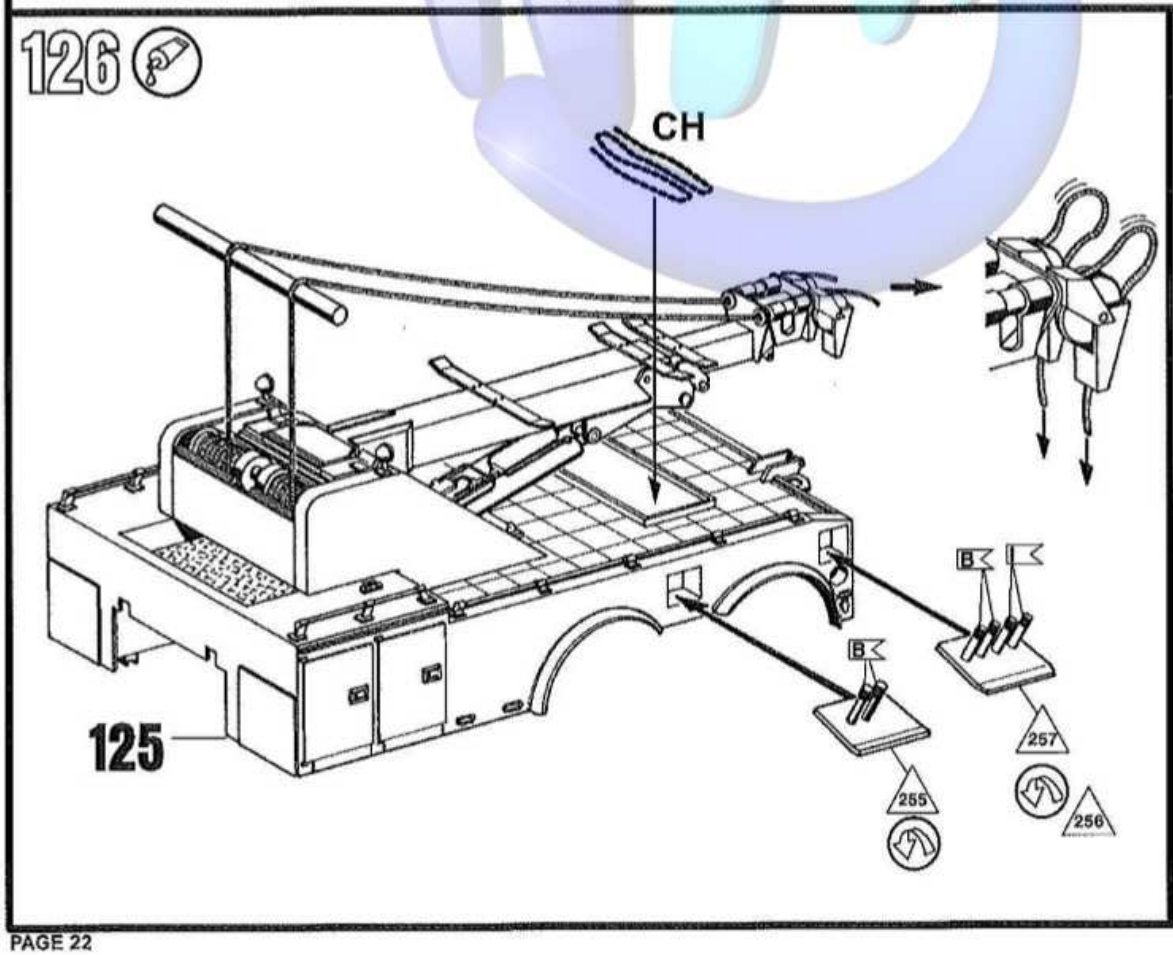
126
CH
125
B
B
255
257
256

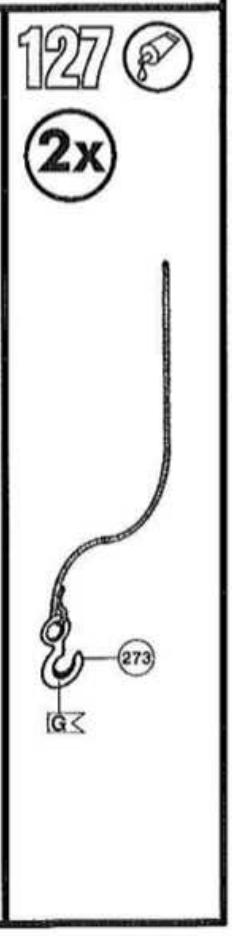
127
2x
273
G

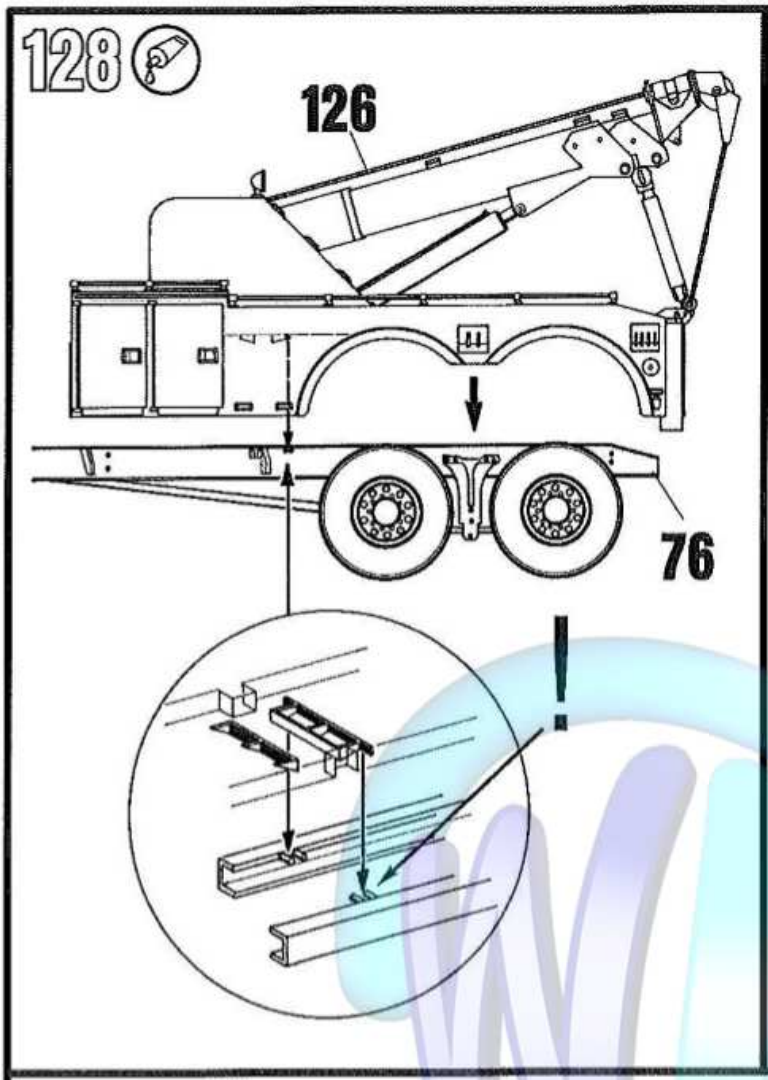
128
126
76
!

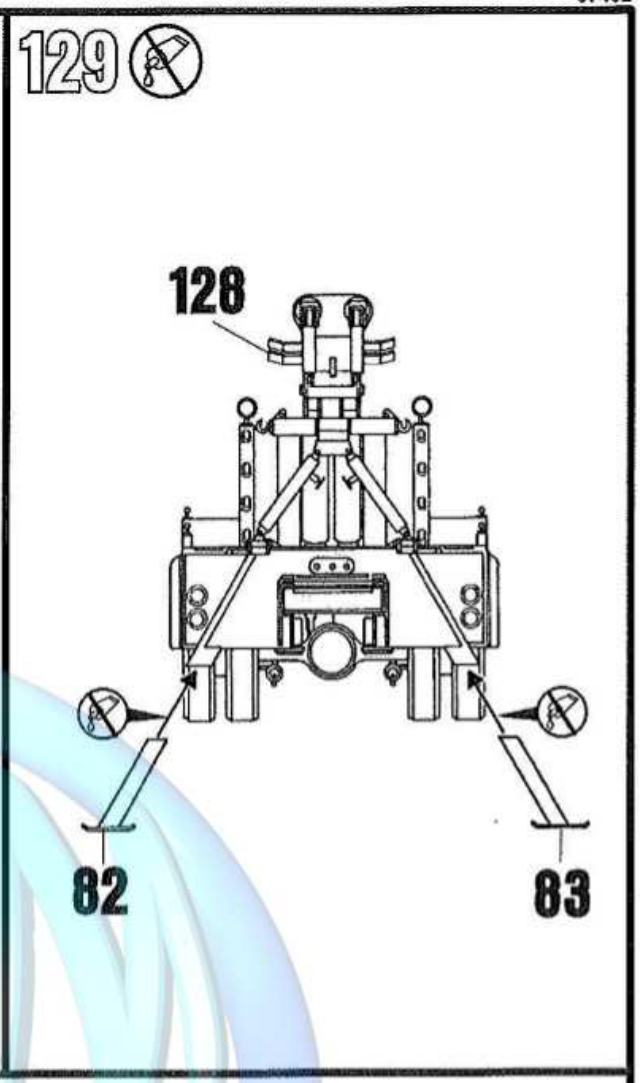
129
128
82
83

130

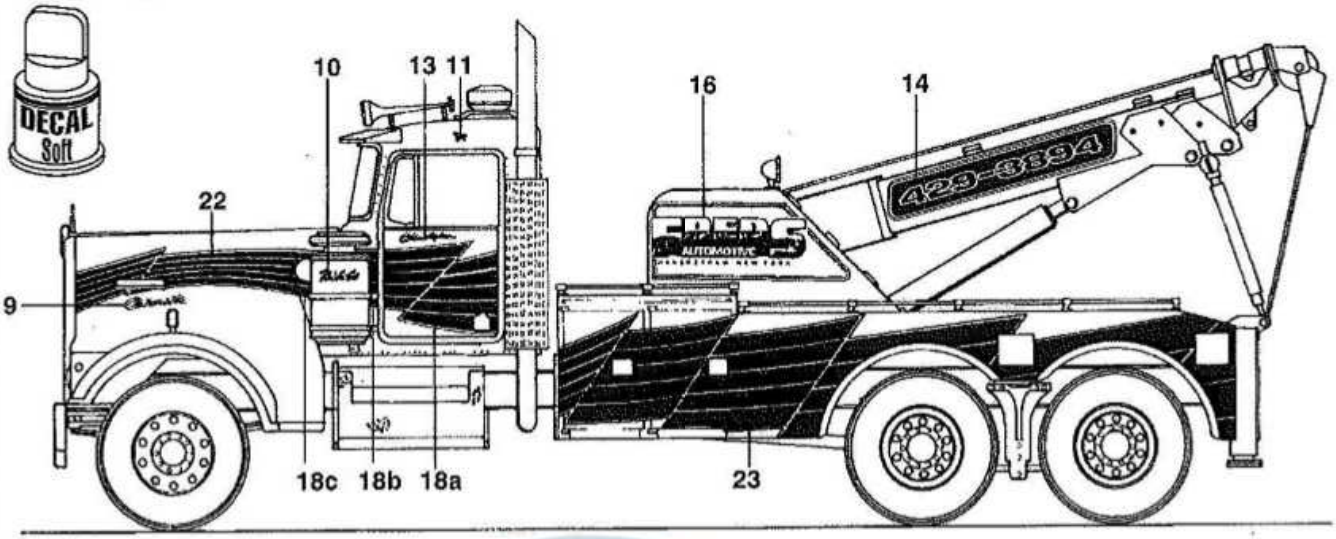
DECAL
Soft
10
13
11
16
14
22
9
18c
18b
18a
23

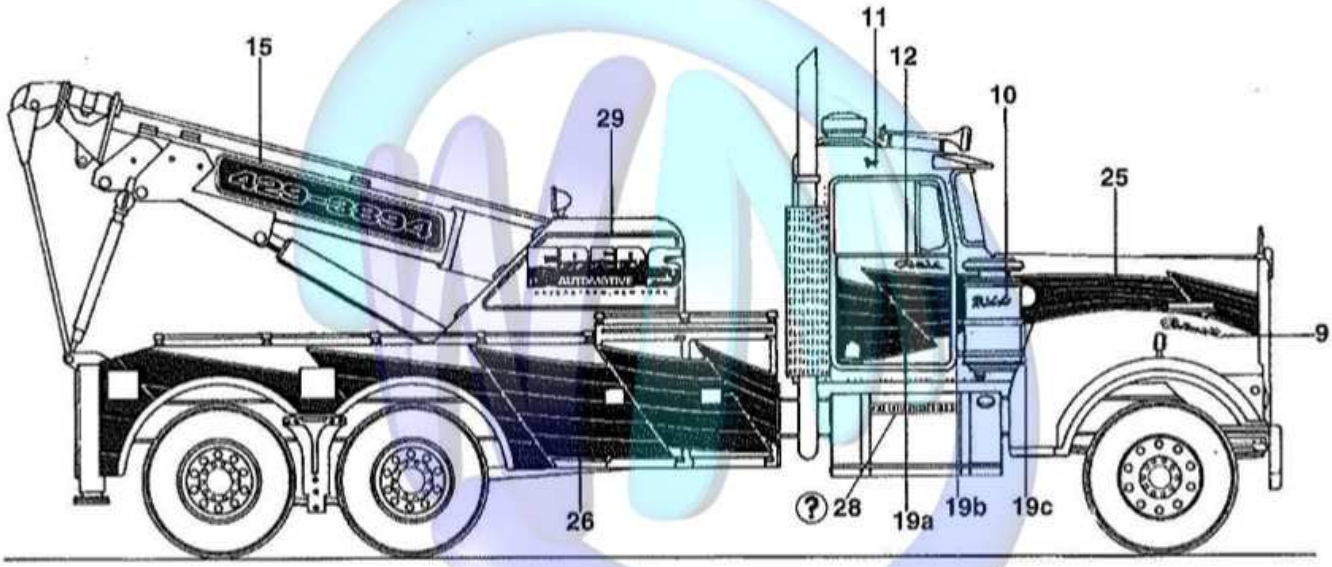
15
29
11
12
10
25
9
26
28
19a
19b
19c

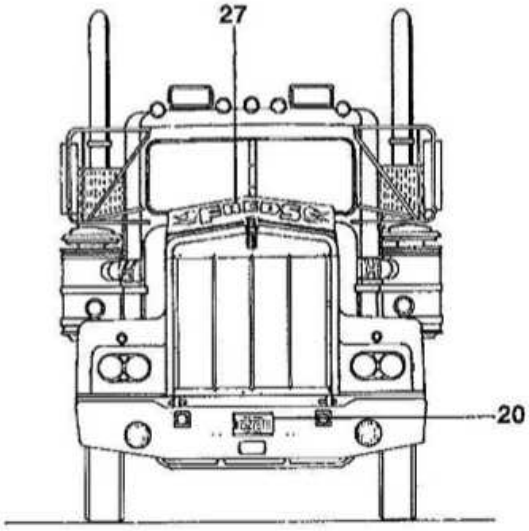
27
20

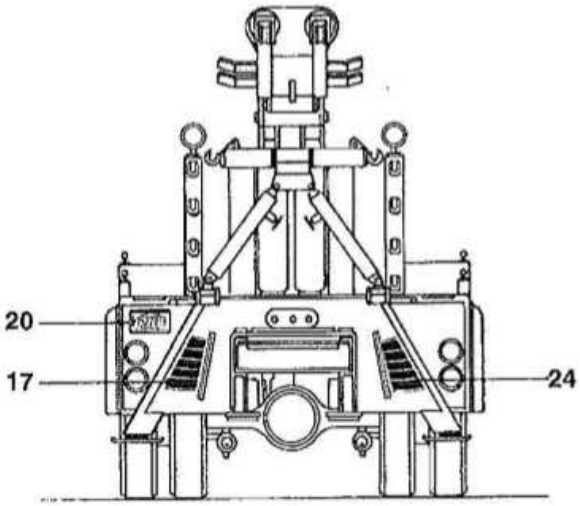
20
17
24