# Revell Lamborghini Diablo VT

07066-0389

© 2014 by Revell GmbH. A subsidiary of Hobbico, Inc.

PRINTED IN GERMANY

## Lamborghini Diablo VT

Der Lamborghini Diablo kam 1990 auf den Markt und löste den Countach nach sechszehn Jahren Produktionszeit ab. Verantwortlich für den ungewöhnlich langen Produktionszyklus waren die wirtschaftlichen Schwierigkeiten des Unternehmens. Erst als der US-amerikanische Autohersteller Chrysler im Jahr 1987 einsprang, war wieder genug Geld vorhanden, die stockende Entwicklung des lange überfälligen Nachfolgers bis zur Serienreife wieder voranzutreiben. Dem Fahrzeugdesigner Marcello Gandini gelang es, dem neuen Diablo weich fließende Linien zu geben, ohne eine gewisse Aggressivität zu verbergen. Schließlich trug dieser Lamborghini den Namen Diablo und teuflisch gut sollte er sein. Dazu wurde der Diablo komplett neu gestaltet. Er war länger, aber auch größer und schwerer als sein Vorgänger. Die Vorgabe, das schnellste Serienauto seiner Zeit zu sein, schafften die Techniker durch einen quer hinter den Sitzen eingebautem 5707 cm³ großen V12-Motor, der stolze 492 PS mit einem Drehmoment von 605 Newtonmeter bei 5500 Umdrehungen pro Minute abgab. Mit dieser Kraft und dank der aerodynamischen Feinarbeit Gandinis, der aus Stahl, Kohlefasern und Aluminium eine Karosserie mit einen cw-Wert von 0,31 gebaut hatte, schaffte der Diablo die geforderte 320 km/h Höchstgeschwindigkeitsgrenze mit 328 km/h locker. Reifen in den Dimensionen 235/35 ZR 18 vorn und 335/30 ZR 18 hinten sorgten für den Kraftschluß mit der Straße.

Nach drei Jahren Produktion wurde der Diablo VT (Viscous Traction), was Allradantrieb bedeutet, eingeführt. Der Diablo hatte rund 1575 kg gewogen, durch den Allradantrieb war der VT allerding 50 Kilogramm schwerer, daher brauchte er für den Sprint von 0 auf 100 km/h mit 4,1 Sekunden circa 0,2 Sekunden mehr als der heckgetriebene Diablo. Dafür genehmigte sich der Lambo V12 aber auch knapp 25 Liter Super Plus. Insgesamt wurden zwischen 1993 und 1999 etwa 400 Diablo VT gebaut, die für umgerechnet 195.000,00 Euro ihre begeisterten Abnehmer fanden.

## Lamborghini Diablo VT

The Lamborghini Diablo first appeared on the market in 1990 to replace the Countach that had been in production for sixteen years. Economic difficulties within the company were responsible for the unusually long production cycle. Only when the US auto-mobile manufacturer Chrysler stepped in in 1987 did enough money become available to once again continue faltering development of this long overdue successor to the production stage. The automotive designer Marcello Gandini succeeded in giving the new Diablo soft flowing lines without concealing a certain aggressiveness after all, this Lamborghini was called "Diablo" and should be devilishly good. To this end, the Diablo was completely redesigned. It was longer but also bigger and heavier than its predecessor. The technicians managed to achieve their target of producing the fastest production car of its time by mounting a 5707cc V12 engine transversely behind the seats. The hefty 492 bhp engine developed 605 Newton-meters of torque at 5500 rpm. With all this power and thanks to the aerodynamic precision from Gandini who had built a bodywork of steel, carbon fibre and aluminium with a drag coefficient of only 0.31, the Diablo easily surpassed the required 320 km/h (199 mph) target with a maximum speed of 328 km/h (204 mph). 235/35 ZR 18 tyres at the front and 335/30 ZR 18's at the rear ensured the required surface adhesion with the road.

After three years in production, the Diablo VT (Viscous Traction) which means all-wheel drive, was introduced. The Diablo weighed in at around 1575 kg. Due to its four-wheel drive the VT was however 50 kg heavier. It therefore needed 4.1 seconds for the sprint from 0 to 100 km/h (62 mph) approximately 0.2 seconds more than the rear-wheel drive Diablo. For this the Lambo V12 however allowed itself a consumption of almost 25 litres of Super Plus (11 mpg). A total of about 400 Diablo VT's - for which their enthusiastic buyers needed to pay the equivalent of 195.000,00 EUR - were built between 1993 and 1999.

Ferne hergestellt und ist Eigentum von Revell GmbH / Revell Monogram Inc. Widerrechtliche Nachahmungen werden gerichtlich verfolgt.
Ce produit est propriété de la société Revell GmbH / Revell Monogram Inc. Toute utilisation ou exploitation frauduleuse sera l'objet de poursuites en justice.
Modelo fabricado y en propiedad de Revell GmbH / Revell Monogram Inc. Imitaciones ilícitas serán perseguidas por la ley.
Forma prodotto dalla Revell GmbH / Revell Monogram Inc. e di proprietà della stessa impresa, le quali procederà legalmente contro ogni imitazione sleale.
Maal is van Revell GmbH / Revell Monogram Inc. vanaldaar ja onaleuttu. Laittomasta kopioinnista tulee puolemme oikeuden kautta.
Fremstillet af og ejes av Revell GmbH / Revell Monogram Inc. Efterligning uden tilladelse vil blive genstand for retslig forfølgelse.
Produkcja i prawa własności firmy Revell GmbH / Revell Monogram Inc. Naruszenie podobieństwa jest zabronione pod odpowiedzialnością sądową.
Model, Revell GmbH / Revell Monogram Inc. firmasına mülkiyetinde olan malı edilmiştir. Kanuna aykırı taklit ve nakletmeye izin verilmez.
A termék szóló tulajdon a hatályosjog birtokában a Revell GmbH / Revell Monogram Inc. A jogszerűtlen utánzatokat és hamisítványokat bírósági úton üldözik.
Maail manufactured by and property of Revell GmbH / Revell Monogram Inc. Illegal imitations are subject to prosecution.
Varsi vervaardigd door en eigendom van Revell GmbH / Revell Monogram Inc. Oneerlijke nabootsingen worden gerechtelijk verfolgd.
Fabrico produzido e de propriedade da Revell GmbH / Revell Monogram Inc. Cópias não autorizadas serão processadas judicialmente nos termos da lei.
Modellen tillverkad av och tillhör Revell GmbH / Revell Monogram Inc. All kopiering förbjuds och leder till rättsliga åtgärder.
Fremstillet af og ejet af Revell GmbH / Revell Monogram Inc. som er ejendomme. Lovstridige efterligninger anmeldes.
Βαμμένο κατασκευασμένο σύμφωνα με τις ιδιοκτησιακές φόρμες Revell GmbH / Revell Monogram Inc. Πρόστιμα θα πληρώνονται σε περίπτωση παραβίασης.
Изготовлено и является собственностью фирмы Revell GmbH / Revell Monogram Inc. Производится в судебном порядке.
Tvrdi bivši vlasnik firme Revell GmbH / Revell Monogram Inc. a je jedini vlasnik. Pod osuđivanje napadnosti ili bilo postupati sudski sudom.
Forma je proizvedena in je vlastništvo Revell GmbH / Revell Monogram Inc. Neovlašćena kopija bodo pravno kaznjene.

## Vor dem Zusammensetzen gut durchlesen!

D: Achtung: Jedes Teil ist numeriert (1). Reihenfolge der Montageschritte beachten. Benötigte Werkzeuge: Messer und Feile zum Entfernen und Entgraten der Teile (2) Gummiband, Klebeband und Wäscheklammern zum Zusammenhalten der geklebten Einzelteile (3). Plastikteile in einer milden Waschmittellösung reinigen und an der Luft trocknen, damit der Farbanstrich und die Abziehbilder besser haften. Vor dem Ankleben prüfen ob Teile passen, Klebstoff sparsam auftragen. Chrom und Farbe an den Klebeflächen entfernen. Kleine Teile anstreichen, bevor sie vom Rahmen entfernt werden (4) (5). Farben gut durchtrocknen lassen, erst dann den Zusammenbau fortsetzen. Jedes Abziehbildmotiv einzeln ausschneiden und ca. 20 Sekunden in warmes Wasser tauchen. Das Motiv an der bezeichneten Stelle vom Papier abschieben und mit Löschpapier andrücken.

NL: OPGELET: Voor de montage eerst goed de handleiding lezen. Elk onderdeel is genummerd (1). Let op de montagevolgorde. Benodigd gereedschap: mes en vijl voor het afnemen van de onderdelen (2); elastiek, plakband en wasknijpers voor het bij elkaar houden van de gelijmde onderdelen (3). Plastic onderdelen met een zacht afwasmiddel reinigen en vanzelf laten drogen, zodat de verf en de decals beter hechten. Controleer voor het lijmen of de onderdelen passen; lijm dun opbrengen. Chroom en verf van de lijmvlakken verwijderen. Kleine onderdelen verven voordat ze van het raam worden verwijderd (4) (5). Verf goed laten drogen, dan pas verdergaan met de montage. Elke decal afzonderlijk uitsnijden en ca. 20 sec. in warm water dopen. De decal op de aangegeven plaats van het papier schuiven en met vloeipapier aandrukken.

GB: ATTENTION: Read the instructions thoroughly prior to assembly. Each component is numbered (1). Adhere to specified sequence of assembly. Tools required: knife and file for removal of components from frame (2); rubber band, adhesive tape and clothes pegs for clamping components together after applying adhesive (3). Clean plastic components in a mild detergent solution and allow to air-dry so that paint and transfers adhere better. Prior to applying adhesive, check to see whether the components fit together; apply adhesive sparingly. Remove chrome and paint from the contact surfaces. Paint small components before removing them from the frame (4) (5). Allow paint to dry well, and only then continue to assemble. Cut out each transfer individually and immerse in warm water for approx. 20 seconds. Slide transfer off paper and into designated position, then press on with blotting paper.

F: ATTENTION : lisez bien la notice de montage avant de commencer. Chaque pièce est numérotée (1). Respectez l'ordre des opérations. Outils nécessaires : couteau et lime pour ébarber les pièces (2); élastiques, ruban adhésif et pinces à linge pour maintenir les pièces collées (3). Nettoyez les pièces en matière plastique dans une solution douce de produit de lavage et faites-les sécher à l'air afin que la peinture et les décalcomanies tiennent mieux. Avant de mettre la colle, vérifiez si les pièces s'adaptent bien les unes aux autres; mettez peu de colle. Enlevez le chrome et la peinture des surfaces de collage. Peignez les petites pièces avant de les détacher de la grappe (4)(5). Laissez bien sécher la peinture avant de poursuivre l'assemblage. Découpez chaque décalcomanie séparément et plongez-la dans de l'eau chaude pendant 20 secondes environ. A l'endroit marqué, faites glisser le motif pour le séparer du papier et pressez-le sur emplacement avec du papier buvard.

E: ¡Atención! Antes de comenzar con el ensamblaje, leer detenidamente las instrucciones. Cada pieza va numerada (1). Tómese en cuenta el orden de operaciones del ensamblaje. Herramientas necesarias: Cuchillo y lima para desbarbar las piezas (2). Cintas de goma, cinta adhesiva y pinzas de ropa para sujetar las piezas pegadas (3). Lavar las piezas de plástico en una solución de detergente suave y dejar que se sequen al aire para mejorar así la adhesión de la pintura y de las calcomanías. Antes de aplicar el pegamento comprobar si las piezas quedan correctamente adaptadas. Aplicar el pegamento sin excederse. Alejar de las superficies de pegado el cromado y la pintura. Pintar las piezas pequeñas antes de desprenderlas de su sujeción (4) (5). Antes de proseguir con el ensamblaje, dejar que se seque bien la pintura. Recortar las calcomanías una por una y sumergirlas durante unos 20 segundos en agua caliente. Deslizar del papel la calcomanía en el lugar adecuado y apretarla colocando encima de ella papel secante.

I: ATTENZIONE: Prima dell'assemblaggio leggere attentamente le istruzioni di montaggio. Ogni pezzo è numerato (1). Tener presente la successione delle fasi di assemblaggio. Attrezzi necessari: coltello e lima per togliere la sbavatura dei pezzi (2), nastro adesivo e mollette da bucato per tenere insieme i pezzi singoli dopo averli incollati (3). Lavare i particolari in plastica con un detergente delicato e lasciarli asciugare all'aria, per una migliore adesione dello strato di colore e della figura decalcabile. Prima di incollare, verificare che i pezzi si abbinino bene tra di loro; applicare il collante con parsimonia. Togliere cromo e colore dalle superfici da incollare. Dipingere i piccoli accessori sul supporto prima di rimuoverli (4) (5). Far seccare bene la vernice prima di proseguire con l'assemblaggio. Ritagliare singolarmente ogni figura ed immergerla in acqua tiepida per 20 secondi circa. Applicare il motivo nella posizione segnata e tamponarlo con carta assorbente.

S: OBS: Läs instruktionerna noga igenom innan de sätter modellen samman. Varenda detalj är numrerad (1). V g beakta följden i sammansättningsstegen. Verktyg, som de kommer att behöva: kniv och fil för att skrapa detaljerna rena (2), gummiringar, tejp och klädnypor för att hålla samman de limmade detaljerna (3). Rengör plastdetaljerna in en mild tvättmedellösning och torka dem i luften för att lack och dekaler skall hålla bättre. Kolla, om detaljerna passar ihop innan de klistrar dem och använd limmet sparsamt. Avlägsna krom och lack från ytorna, som kommer att limmas ihop. Måla de små detaljerna innan de avlägsnar dem från ramen (4) (5). Låt lacket riktigt torka igenom innan de fortsätter med sammansättningen. Skär av varje dekalmotiv enskilt och doppa det i varmt vatten i ca 20 sekunder. Flytta motivet bort från papperet genom att trycka vid det angivna stället och tryck fast med läskpapper.

DK: BEMÆRK: Inden sammensætningen begyndes, skal byggevejledningen læses godt igennem. Hver del er nummereret (1). Rækkefølgen af monteringstrinene skal overholdes. Nødvendigt værktøj: Kniv og fil til afgratning af delene (2); gummibånd, tape og tøjklemmer til at holde de klæbede (3) enkeltdele sammen. Plastikdelene renses i en mild sæbelud og lufttørres så malingen og overføringsbillederne bedre kan hæfte. Inden påføreisen kontrolleres om delene passer; limen påføres sparsommeligt. Krom og farve fjernes fra klæbefladerne. De små dele males inden de fjernes fra rammen (4) (5). Lad farven tørre godt inden sammensætningen fortsættes. Overføringsbilledernes motiver skæres ud enkeltvis og dyppes ca. 20 sek. i varmt vand. Skub motivet fra papiret og tryk det fast med trækpapir.

GR: ΠΡΟΣΟΧΗ: Πριν τη συναρμολόγηση, διαβάστε καλά τις οδηγίες. Κάθε εξάρτημα είναι αριθμημένο (1). Προσέξτε τη σειρά "των βημάτων" συναρμολόγησης. Απαιτούμενα εργαλεία: μαχαίρι και λίμα για τη λείανση των εξαρτημάτων (2), λαστιχένια ταινία, κολλητική ταινία και μανταλάκια για τη συγκράτηση των κολλημένων μεμονωμένων εξαρτημάτων (3). Καθαρίστε τα πλαστικά εξαρτήματα μέσα σε ένα "μαλακό" καθαριστικό διάλυμα και στεγνώστε τα στον αέρα, ώστε να υπάρξει καλύτερη πρόσφυση του χρώματος και των χαλκομανιών. Πριν το κόλλημα, ελέγξτε αν ταιριάζουν μεταξύ τους τα εξαρτήματα. Επαλείψτε οικονομικά την κόλλα. Απομακρύνετε από τις επιφάνειες επικόλλησης, χρώμιο και βαφή. Βάψτε τα μικρά εξαρτήματα, πριν απομακρυνθούν από το πλαίσιο (4) (5). Αφήστε να στεγνώσουν καλά τα χρώματα και ύστερα συνεχίστε τη συναρμολόγηση. Κόψτε ξεχωριστά το κάθε μοτίβο των χαλκομανιών και βουτήξτε το σε ζεστό νερό για περ. 20 δευτερόλεπτα. Απομακρύνετε το μοτίβο από το χαρτί, στο σημαδεμένο σημείο και πιέστε το με το στουπόχαρτο.

N: OBS! Les nøye igjennom monteringsanvisningen før sammenbyggingen. Hver del er nummerert (1). Følg rekkefølgen på monteringstrinnene. Nødvendig verktøy: Kniv og fil for fjerning av grader på delene (2), gummibånd, tape og klesklyper for å holde sammen de limede enkeltdelene (3). Rengjør plastdelene i mildt såpevann og la dem lufttørke, slik at fargen og bildene sitter bedre. Før pålimingen må det kontrolleres om delene passer: Ta på litt lim. Fjern krom og farge på klebeflatene. Mal de små delene før de fjernes fra rammen (4) (5). La fargene tørke godt før sammenmonteringen fortsettes. Skjær ut hvert av motivene for seg og legg dem i varmt vann i ca. 20 sekunder. Skyv motivet fra papiret på det merkede stedet og trykk på med trekkpapir.

P: ATENÇÃO: Antes de iniciar a montagem leia atentamente o manual de construção. Todas as partes componentes são numeradas (1). Atentar para a sequência das etapas de montagem. Ferramentas necessárias: Faca e lixa para aparar a rebarba das peças (2), elástico, fita adesiva e molas de roupa para sustentar as peças (3) durante a colagem. As peças de matéria plástica devem ser limpas numa solução fraca de detergente e secas ao ar, de forma que a demão de tinta e os decalques tenham uma boa adesão. Antes de colar, verificar se as peças encaixam; utilizar a cola em pequena quantidade. Eliminar o cromado e a tinta das superfícies a serem coladas. Não passar cola nas peças que ainda se encontram fixas na grade de matéria plástica. Pintar as peças pequenas antes de retirá-las da grade (4) (5). Deixar a tinta secar completamente para depois continuar com a montagem. Cortar separadamente cada um dos decalques e mergulhá-los em água morna durante aproximadamente 20 segundos. Deslizar os motivos do papel na posição indicada e secar com mata-borrão.

FIN: HUOMIO: Lue rakennusohjeet huolellisesti ennen kokoonpanoa. Jokainen osa on numeroitu (1). Huomioi osien oikea asennusjärjestys. Tarvittavat työkalut: Veitsi ja viila osien ylimääräisten purseiden poistamiseen (2); kuminauha, teippi ja pyykkipoikia yhteenliimattujen osien paikallaanpitämiseksi (3). Puhdista muoviosat miedolla pesuaineliuoksella ja anna niiden kuivua itsestään, jotta maali ja siirtokuvat tarttuvat niihin paremmin. Tarkasta ennen liimausta, että osat sopivat toisiinsa; levitä liimaa säästeliäästi. Poista kromaus ja maali liimapinnoista. Maalaa pienet osat ennen kuin irrotat ne pidikerungoista (4) (5). Anna maalin kuivua kunnolla ennen kuin jatkat kokoonpanoa. Leikkaa jokainen siirtokuva erikseen irti ja upota lämpimään veteen n. 20 sekunniksi. Irrota kuvio paperilta merkitystä kohdasta samalla painamalla imupaperi kuvion toista puolta vasten.

## Read before you start!

RUS: Внимание: Перед сборкой внимательно ознакомьтесь с инструкцией. Каждая деталь пронумерована (1). Соблюдайте последовательность сборки. Необходимые для работы инструменты: нож и напильник для зачистки деталей (2), клейкая лента, маскировочная лента и прищепки для фиксации склеиваемых деталей (3). Пластиковые детали рекомендуется промыть в растворе мягкого моющего средства и высушить для того, чтобы краска и декали (переводные картинки) лучше схватывались. Перед склеиванием деталей проверьте стыковку деталей; наносите клей экономно. Хром и краску следует удалять с поверхности в местах склеивания. Небольшие детали рекомендуется красить до их снятия с литников (рамок) (4) (5). Дайте краске высохнуть, только после этого продолжайте сборку. Нужную декаль необходимо вырезать и опустить в теплую воду примерно на 20 секунд. Отделите декаль от бумаги, нанесите на обозначенное место и прижмите промокательной бумагой.

PL: UWAGA: Przed składaniem przeczytać dokładnie instrukcję montażu. Każda część jest ponu-merowana (1). Zwrócić uwagę na kolejność przeprowadzania poszczególnych punktów montażowych. Potrzebne narzędzia: nóż oraz pilnik do usunięcia zadziorów z poszczególnych elementów (2); taśma gumowa, taśma klejąca, klamerki do bielizny dla przytrzymania sklejonych elementów (3). Wymyć plastykowe części w wodzie z delikatnym środkiem myjącym oraz osuszyć na powietrzu, aby zapewnić lepszą przyczepność farby oraz kalkomanii. Sprawdzić przed przyklejaniem, czy dane elementy pasują do siebie; nanosić klej oszczędnie. Usunąć chrom oraz farbę z powierzchni przeznaczonych do kleje-nia. Małe elementy pomalować jeszcze przed wycięciem z ramki (4) (5). Farbę dobrze wysuszyć, dopiero potem kontynuować składanie części. Wyciąć pojedyncze każdy z motywów kalkomanii i zanurzyć na 20 sekund w ciepłej wodzie. Ściągnąć motyw z papieru na oznaczone miejsce i docisnąć bibułą.

TR: DÝKKAT: Model yapýmýna baþlamadan önce açýklamalarý dikkatlice okuyunuz. Modelde kullanýlan her parçaya bir numara verilmiþtir(1). Montaj yapým sýrasýna dikkat ediniz. Gerekli el aletleri: Parçalarý baðlý bulunduklarý çerçeveden çýkarmak için maket býçaðý ve çapaklarýný almak için eðe(2). Yapýþtýrý sürdükten sonra parçalarýn yapýþmasý iç in bir arada tutmaya yarayan paket lastiði, selo teyp ve çamaþýr mandalý(3). Boyanýn ve çýkartmalarýn daha iyi yapýþmasý ve kalýcý olmasý için plastik parçalarý deterjanlý suda temizleyip odada kurumaya býrakýnýz. Yapýþtýrýcý sürmeden önce parçalarýn karþýlýklý olarak birbirlerine tam uyup uymadýðýný kontrol ediniz, yapýþtýrýlacak yüzeylerde boya kalýntýsý ve krom varsa temizleyiniz. Yapýþkaný idareli kullanýnýz. Küçük parçalarý baðlý bulunduklarý çerçeveden çýkartmadan önce boyayýnýz (4) & (5). Boya iyice kuruduktan sonra montaja devam ediniz. Her çýkartmayý önce kaðýdý ile birlikte kesiniz ve ýlýk suda 20 saniye kadar bekletiniz. Çýkartmayý model üzerinde yapýþtýracaðýnýz yüzeye koyunuz, üzerinden kurutma kaðýdý ile hafifçe bastýrýrken çýkartmanýn altýndaki kaðýdý yavaþça çekiniz.

CZ: POZOR: Před sestavením montážního návodu důkladně pročíst. Každý díl je očíslován (1). Dbejte na pořadí montážních kroků. Potřebné nástroje: Nůž a pilník k odstranění výronků na dílech (2); pryžová páska, lepicí páska a kolíčky na prádlo pro přidržování lepených jednotlivých dílů (3). Díly z plastické hmoty vyčistit v roztoku jemného pracího prostředku a nechat vyschnout na vzduchu, za účelem zajištění lepší přilnavosti barevného nátěru a obtisků. Před nalepením zkontrolovat, zdali díly lícují; lepidlo nanášet úsporně. Chróm a barvu na lepených plochách odstranit. Malé díly natřít před jejich odstraněním z rámu (4) (5). Barvy nechat dobře proschnout, teprve potom pokračovat v sestavení. Každý motiv obtisku jednotlivě vyříznout a ponořit do teplé vody na dobu přibližně 20 sekund. Motiv na označeném místě z papíru odsunout a přitlačit pomocí stíracího papíru.

H: FIGYELEM: Az összeállítás előtt az építési útmutatót alaposan át kell olvasni. Minden alkatrészt számmal láttak el (1). A szerelési lépések sorrendjére ügyelni kell. Szükséges szerszámok: kés és reszelő az alkatrészek sorjátlanításához (2); gumiszalag, ragasztószalag és ruhacsipesz az összeragasztott alkatrészek megtartásához (3). A műanyag alkatrészeket lágy mosószeres oldatban kell tisztítani és a levegőn kell megszárítani, hogy a festék-bevonat és a matricák jobban tapadjanak. A felragasztás előtt ellenőrizni kell, hogy az alkatrészek összeillenek-e; a ragasztóanyagot takarékosan kell felhordani. A krómot és festéket a ragasztási felületekről el kell távolítani. A kisméretű alkatrészeket a keretből történő eltávolítás előtt be kell festeni (4) (5). A festékeket hagyni kell jól megszáradni, az összeszerelést csak azután szabad folytatni. Minden matrica-motívumot egyesével kell kivágni és kb. 20 másodpercre meleg vízbe kell áztatni. A motívumot a megjelölt helyen a papírról lecsúsztatni és itatóspapírral feinyomni.

SLO: OPOZORILO: Pred pričetkom sestavljanja preberi navodila zaĘuporabo. Vsak del je označen (1). Pri sestavljanju upoštevaj navodila po točkah. Potrebno orodje: nožek in pilica zaločevanje delov (2), elastika, lepilni trak in kljukice za perilo za držanje zlepljenih delov (3). Plastične dele očisti z blagim praškom in posuši da se sloji barve in nalepke bolje primejo. Pred lepljenjem obvezno preveri, če se deli pravilno prilegajo. Previdno nanesi lepilo. Iz površin, na katere nanašaš lepilo, najprej odstrani krom in barvo. Manjše dele pobarvaj preden jih odstraniš iz okvirja (4)(5). Barva naj se dobro posuši preden nadaljuješ s sestavljanjem. Vsako nalepko izreži in potopi vtoplo vodo (cca. 20 sekund), jo odstrani iz papirja, položi na odgovarjajoče mesto in pritisni s pivnikom.

SK: POZOR: Pred začatím stavby si pozorne preštudujte stavebný návod. Každý diel je očíslovaný (1). Dbajte na poradie montážnych krokov. Potrebné nástroje: Nôž aĘpilník na oddelenie dielov zĘrámčeka a ich začistenie (2), gumičky do vlasov, lepiaca páska štipce na prádlo, pre pridržiavanie jednotlivých lepených dielov (3). Diely zĘplastu odmastiť vĘslabšom roztoku čistiaceho prostriedku (saponátu) aĘnechať uschnúť na vzduchu za účelom lepšej priľnavosti lepidla, farieb aĘnálepiek. Pred lepením skontrolovať, či diely lícujú. Lepidlo nanášať úsporne. Chróm aĘfarbu na lepených miestach opatrne odstrániť. Malé diely nafarbiť ešte pred ich odobratím zĘrámčeka (4) (5). Farby nechať dobre zaschnúť, až potom pokračovať vĘzostavovaní. Každú nálepku vystrihnúť jednotlivo aĘponoriť do vlažnej vody približne na 20 sekúnd. Nálepku na príslušnom mieste modelu presunúť zĘnosného papiera aĘjemne ju pritlačiť kĘpodkladu nosným papierom.

RO: ATENTIE!CITITI INSTRUCTIUNILE CU ATENTIE INAINTE DE ASAMBLARE. FIECARE COMPONENTA ESTE NUMEROTATA. ASAMBLATI IN ORDINEA INDICATA PE SCHEMA. PIESELE SE DESPRIND DE PE RAMA CU UN CUTTER.BAVURILE SE INLATURA CU O PILA FINA. CURATATI PIESELE CARE SE IMBINA DE GRASIMI,URME DE VOPSEA SU CURATATI CU O SOLUTIE DE DETERGENT. VOPSITI PIESELE MICI INAINTE DE DESPRINDEREA DE PE RAMA. LASATI VOPSEAUA SA SE USUCE BINE SI NUMAI APOI CONTINUATI ASAMBLAREA. TAIATI FIECARE TRANSFER INDIVIDUAL SI IMERSATI IN APA CALDA CCA 20 SEC. TRANSFERATI IN POZITIA DORITA APOI APASATI CU O HARTIE. FOLOSITI NUMAI ADEZIVI SI VOPSELE REVELL.

BG: ВНИМАНИЕ! Следвайте указаната схема. Всяка част е номерирана. Спазвай те последователността на етапите на сглобяван ето. Необходими инструменти: нож и пила за отстраняване или изпилване на отделните части; гумена лента, лейкопласт и щипки за пране за да задържите заедно съединените части след залепването им. Пластмасови те елементи да се почистват в лек разтвор от вода и перилен препарат, да се изплакват и да се оставят да изсъхнат, за да се постигне по-добро слепване на боята или ваденката. Нанесете боята върху малките части преди да ги от делите от шаблона. Оставете боята да изсъхне преди да продължите със сглобяването. Преди нанасяне на лепилото изстържете боята от повърхностите за слепване. Преди залепване проверете дали ча стите пасват идеално. Нанесете малко лепило. Изрежете по отделно всяка е дна ваденка и я потопете в топла вода за около 20 секунди. Отлепете ваденка та от указаното място на хартията и я попийте леко с попивателната хартия.

1 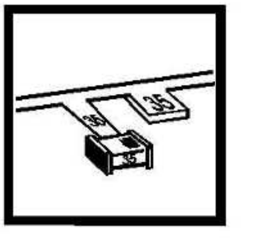
2 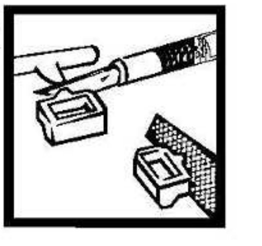
3 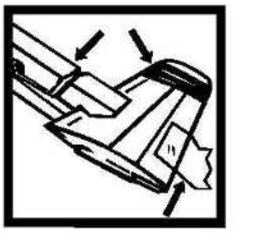
4 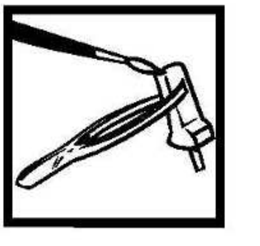
5

Revell GmbH • Henschelstraße 20-30 • D-32257 Buende • Germany • Tel.: +49-5223-965-0 • Fax: +49-5223-965-488 • Internet: www.revell.de

# Verwendete Symbole/Used Symbols

Bitte beachten Sie folgende Symbole, die in den nachfolgenden Baustufen verwendet werden.
**Veuillez noter les symboles indiqués ci-dessous, qui sont utilisés dans les étapes suivantes du montage.**
Sírvase tener en cuenta los símbolos facilitados a continuación, a utilizar en las siguientes fases de construcción.
**Si prega di fare attenzione ai seguenti simboli che vengono usati nei susseguenti stadi di costruzione.**
Huomioi seuraavat symbolit, joita käytetään seuraavissa kokoamisvaiheissa.
**Legg merke til symbolene som benyttes i monteringstrinnene som følger.**
Proszę zwazać na następujące symbole, które są użyte w poniższych etapach montażowych.
**Daha sonraki montaj basamaklarında kullanılacak olan, aşağıdaki sembollere lütfen dikkat edin.**
Kérjük, hogy a következő szimbólumokat, melyek az alábbi építési fokokban naikalmazásra kerülnek, vegyék figyelembe.

Please note the following symbols, which are used in the following construction stages.
**Neem a.u.b. de volgende symbolen in acht, die in de onderstaande bouwfases worden gebruikt.**
Por favor, preste atenção aos símbolos que seguem pois os mesmos serão usados nas próximas etapas de montagem.
**Observera: Nedanstående piktogram används i de följande arbetsmomenten.**
Læg venligst mærke til følgende symboler, som benyttes i de følgende byggefaser.
Пожалуйста, обратите внимание на следующие символы, которые используются в последующих их операциях сборки.
Παρακαλώ προσέξτε τα παρακάτω σύμβολα, τα οποία χρησιμοποιούνται στις παρακάτω βαθμίδες συναρμολόγησης.
**Dbejte prosím na dále uvedené symboly, které se použíieh konstrukčních stupních.**
Prosimo za Vašu pozornost na sledeče simbole ki se uporabljajo v naslednjih koraldh gradbe.

Kleben
Glue
Coller
Lijmen
Engomar
Colar
Incollare
Liimaa
Liimaa
Klebning
Lim
Клеить
Przykleić
κόλλημα
Yapiştirma
Lepení
ragasztani
Lepiti

Nicht kleben
Don't glue
Ne pas coller
Niet lijmen
No engomar
Não colar
Non incollare
Liimaa ej
Älä liimaa
Må ikke klebes
Ikke lim
Не клеить
Nie przyklejać
μη κολλάτε
Yapiştirmayın
Nelepit
nem szabad ragasztani
Ne lepiti

Wahlweise
Optional
Facultatif
Naar keuze
No engomar
Alternado
Facoltativo
Valfritt
Vaihtoehtoisesti
Efter eget valg
Valgfritt
На выбор
Do wyboru
εναλλακτικά
Seçmeli
Volitelně
tetszés szerint
način izbire

Anzahl der Arbeitsgänge
Number of working steps
Nombre d'étapes de travail
Het aantal bouwstappen
Número de operaciones de trabajo
Número de etapas de trabalho
Numero di passaggi
Antal arbetsmoment
Työvaiheiden lukumäärä
Antal arbejdsforløb
Antall arbeidstrinn
Количество операций
Liczba operacji
αριθμός των εργασιών
Iş safhalarinin sayisi
Počet pracovních operací
a munkafolyamatok száma
Števika koraka montaže

Abziehbild in Wasser einweichen und anbringen
Soak and apply decals
Mouiller et appliquer les décalcomanies
Transfer in water even laten weken en aanbrengen
Remojar y aplicar las calcomanias
Pôr de molho em água e aplicar o decalque
Immergere in acqua ed applicare decalcomanie
Blöt och fäst dekalerna
Kostuta siirtokuva vedessä ja aseta paikalleen
Overføringsbilledet lægges i blød og anbringes
Dypp bildet i vann og sett det på
Перводную картинку намочить и нанести
Zmiękczyć kalkomanię w wodzie a następnie nakleić
βουτήξτε τη χαλκομανία στο νερό και τοποθετείστε την
Çikartmayı suda yumuşatin ve koyun
Obtisk namočit ve vodě a umístit
a matricát vízben beáztatni és felhelyezni
Preslikač potopiti v vodo in zatem nanašati

Klebeband
Adhesive tape
Dévidoir de ruban adhésif
Plakband
Cinta adhesiva
Fita adesiva
Nastro adesivo
Tejp
Teippi
Tape
Tape
Клейкая лента
Taśma klejąca
κολλητική ταινία
Yapiştirma bandı
Lepicí páska
ragasztószalag
Traka z lepilom

Bauteile trocknen lassen
Allow the parts to dry
Laisser sécher les pièces
Dejar secar las piezas
Deixar secar os componentes
la delene tørke
Onderdelen laten drogen
Far asciugarsi i componenti
Anna osien kuivua
Låt byggdelarna torka
Lad komponenterne tørre
Części pozostawić do wyschnięcia
Yapi parçalarini kurumaya birakiniz
Jednotlivé díly nechte zaschnout
Αφηστε τα μερη να στεγνώσουν
Alkatrészeket hagyja száradni
Pustite da sestavni deli posušijo
Дать деталям высохнуть

Abbildung zusammengesetzter Teile
Illustration of assembled parts
Figure représentant les pièces assemblées
Afbeelding van samengevoegde onderdelen
Ilustración piezas ensambladas
Figura representando peças encaixadas
Illustrazione delle parti assemblate
Bilden visar delarna hopsatta
Kuva yhteenliitetyistä osista
Illustration af sammensatte dele
Illustrasjon, sammensatte deler
Изображение смонтированных деталей
Rysunek złożonych części
απεικόνιση των συναρμολογημένων εξαρτημάτων
Birleştirilen parçaların şekil
Zobrazení sestavených dílů
összeállított alkatrészek ábrája
Slika sloplienega dela

Entfernen
Remove
Détacher
Verwijderen
Sacar
Retirar
Eliminare
Tag loss
Poista
Fjernes
Fjern
Удалить
Usunąć
απομακρύνετε
Temizleyin
Odstranit
eltávolítani
Ostraniti

39

Chromteile
Chrom parts
Pièces chromées
Chroom onderdelen
Cromar las piezas
Peça cromada
Parti cromate
Kromdetaljer
Kromatut osat
Krom-dele
Kromdeler
Хромированные детали
Elementy chromowane
εξαρτήματα χρωμίου
Krom parçalar
Chrómové díly
króm alkatrészek
Kromirani deli

86

Klarsichtteile
Clear parts
Pièces transparentes
Transparente onderdelen
Limpiar las piezas
Peça transparente
Parte transparente
Genomskinliga detaljer
Läpinäkyvät osat
Gennemsigtige dele
Gjennomsiktige deler
Прозрачные детали
Elementy przezroczyste
διαφανή εξαρτήματα
Şeffaf parçalar
Průzračné díly
áttetsző alkatrészek
Del ki se jasno vide

Mit einem Messer abtrennen
Detach with knife
Détacher au couteau
Met een mesje afsnijden
Separarlo con un cuchillo
Separar utilizando uma faca
Staccare col coltello
Skär loss med kniv
Irrota veitsellä
Adskilles med en kniv
Skjær av med en kniv
Отделить ножом
Odciąć nożem
διαχωρίστε με ένα μαχαίρι
Bir bıçak ile kesin
Oddělit pomocí nože
kés segítségével leválasztani
Oddeliti z nožem

*

Zur Anbringung der Abziehbilder empfohlen
Recommended for affixing the decals
Recommandé pour l'application des décalcomanies
Aanbevolen voor het aanbrengen van de transfers
Recomendado para fijar las calcas
Posição recomendada para aplicar os decalques
Raccomandato per applicare le decalcomanie
Rekommenderas för montering av dekaler
Anbefales til påsætning og placering af decals
Рекомендуется использовать для фиксации переводных картинок на поверхности модели
Zalecane do nanoszenia kalkomanii
Συνιστάται για την επικόλληση των στικερ.
Dekallerin yapıştırılmasında kullanılması tavsiye edilir
Připravek na zlepšení přilnavosti obtisků
Matrica tágyító
Priporočljivo za pritrjevanje nalepk
Coprindătoare pentru aplicarea ...
RECOMANDAT PENTRU APLICAREA ACTIBILDURILOR
Подходящо за фиксация на картинки върху повърхността на модела

*

Zur Anbringung der Chromteile empfohlen
Recommended to fix chrome parts
Recommandé pour fixer les pièces chromées
Aanbevolen voor het aanbrengen van verchroomde delen
Recomendado para fijar piezas de cromo
Consigliato per fissare pezzi cromati
Rekommenderas för fastsättning av förkromade delarna
Anbefales til fastgørelse af kromdele
Συνιστάται για την τοποθέτηση χρωμιωμένων στοιχείων
Anbefales til å feste kromdeler
Recomendado para colar peças cromadas
Suositellaan kromiosien kiinnittämiseen
Рекомендуется для крепления хромированных частей
Zalecany do mocowania chromowych elementów
Krom parçaları birleştirmede tavsiye edilir
Doporučeno pro připevnění chromových částí
Króm alkatrészek felerősítéséhez ajánlott
Priporočeno za namestitev delov iz kroma
Doporučuje sa pre montáž chrómových prvkov
Recomandat pentru fixarea pieselor cromate.
Препоръчва се за закрепване на хромирани части

*

Zur Anbringung der Klarteile empfohlen
Recommended to fix clear parts
Recommandé pour fixer les pièces transparentes
Aanbevolen voor het aanbrengen van transparante delen
Recomendado para fijar piezas transparentes
Consigliato per fissare pezzi trasparenti
Recomendado para colar peças transparentes.
Rekommenderas för fastsättning av transparenta delar
Suositellaan läpinäkyvien osien kiinnittämiseen
Anbefales til fastgørelse af gennemsigtige dele
Anbefales til å feste klare deler
Рекомендуется для крепления смотровых частей
Zalecany do mocowania przezroczystych elementów
Συνιστάται για την τοποθέτηση διαφανών στοιχείων
Şeffaf parçaları birleştirmede tavsiye edilir
Doporučeno pro připevnění průzračných částí
Átlátszó alkatrészek felerősítéséhez ajánlott
Priporočeno za namestitev prozornih delov
Doporučuje sa pre montáž priesvitných prvkov
Recomandat pentru fixarea pieselor transparente
Препоръчва се за закрепване на прозрачни части

Gleichen Vorgang auf der gegenüberliegenden Seite wiederholen
Repeat same procedure on opposite side
Opérer de la même façon sur l'autre face
Dezelfde handeling herhalen aan de tegenoverliggende kant
Realizar el mismo procedimiento en el lado opuesto
Repetir o mesmo procedimento utilizado no lado oposto
Stessa procedura sul lato opposto
Upprepa proceduren på motsatta sidan
Toista sama toimenpide kuten vierelsellä sivulla
Det samme arbejde gentages på den modsatliggende side
Gjenta prosedyren på siden tvers overfor
Повторить такую же операцию на противоположной стороне
Taki sam przebieg czynności powtórzyć na stronie przeciwnej
επαναλάβετε την ίδια διαδικασία στην απέναντι πλευρά
Aynı işlemi karşı tarafta tekrarlayın
Stejný postup zopakovat na protilehlé straně
ugyanazt a folyamatot a szemben található oldalon megismételni
Isti postopek ponoviti in na suprotni strani

* Nicht enthalten
Not included
Non fourni

Behoort niet tot de levering
No incluido
Non compreso

Não incluído
Ikke medsendt
Ingår ej

Ikke inkluderet
Ei vät sisälly
Δεν ονμπεριλαμβάνεται

Не содержится
Nem tartalmazza
Nie zawiera

Ni vsebovano
İçerisinde bulunmamaktadır
Není obsaženo

**D: Beiliegenden Sicherheitstext beachten und nachschlagebereit halten.**
GB: Please note the enclosed safety advice and keep safe for later reference.
**F: Respecter les consignes de sécurité ci-jointes et les conserver à portée de main.**
NL: Houdt u aan de bijgaande veiligheidsinstructies en hou deze steeds bij de hand.
**E: Observar y siempre tener a disposición este texto de seguridad adjunto.**
I. Seguire le avvertenze di sicurezza allegate e tenerle a portata di mano.
**P: Ter em atenção o texto de segurança anexo e guard.-lo para consults.**
S: Beakta bifogad säkerhetstext och håll den i beredskap.
**FIN: Huomioi ja säilytä oheiset varoitukset.**
DK: Overhold vedlagte sikkerhedsanvisninger og hav dem liggende i nærheden.

**N: Ha alltid vedlagt sikkerhetstekst klar til bruk.**
RUS: Соблюдать прилагаемый текст по технике безопасности, хранить его в легко доступном месте.
**PL: Stosować się do załączonej karty bezpieczeństwa i mieć ją stale do wglądu.**
GR: ρος έτε τις συνημμ νες υποδείξεις ασ άλειας και υλάξτε τις τσι ώστε να τις χ τε πάντα σε διάθ ση σας.
**TR: Ekteki güvenlik talimatlarını dikkate alıp, bakabileceginiz bir sekilde muafaza ediniz.**
CZ: Dbejte na přiložený bezpečnostní text a mějte jej připravený na dosah.
**H: A mellékelt biztonsági szöveget vegye figyelembe és tartsa fellapozásra készen!**
SLO: Priložena varnostna navodila izvajajte in jih hranite na vsem dostopnem mestu.

## Benötigte Farben/Used Colours

| Benötigte Farben<br>Required colours | Peintures nécessaires<br>Benodigde kleuren | Pinturas necesarias<br>Tintas necessárias | Colori necessari<br>Använda färger | Tarvittavat värit<br>Du trenger følgende farger | Nødvendige farger<br>Необходимые краски | Potrzebne kolory<br>Απαιτούμενα χρώματα | Gerekli renkler<br>Potrebné barvy | Szükséges színek<br>Potrebne barve |
|---|---|---|---|---|---|---|---|---|

| A | B | C | D | E | F |
|---|---|---|---|---|---|
| **aluminium, metallic 99** | **schwarz, seidenmatt 302** | **silber, metallic 90** | **anthrazit, matt 9** | **eisen, metallic 91** | **feuerrot, glänzend 31** |
| aluminium, metallic | black, silky-matt | silver, metallic | anthracite grey, matt | steel, metallic | fiery red, gloss |
| aluminium, métalique | noir, satiné mat | argent, métalique | anthracite, mat | coloris fer, métalique | rouge feu, brillant |
| aluminium, metallic | zwart, zijdemat | zilver, metallic | antraciet, mat | ijzerkleurig, metallic | rood helder, glansend |
| aluminio, metalizado | negro, mate seda | plata, metalizado | antracita, mate | ferroso, metalizado | rojo fuego, brillante |
| alumínio, metálico | preto, fosco sedoso | prata, metálico | antracite, fosco | ferro, metálico | vermelho vivo, brilhante |
| alluminio, metallico | nero, opaco seta | argento, metallico | antracite, opaco | ferro, metallico | rosso fuoco, lucente |
| aluminium, metallic | svart, sidenmatt | silver, metallic | antracit, matt | järnfärg, metallic | eldröd, blank |
| alumiini, metallikiilto | musta, silkinhimmeä | hopea, metallikiilto | antrasiitti, himmeä | teräksenvärinen, metallikiilto | tulipunainen, kiiltävä |
| aluminium, metallak | sort, silkemat | sølv, metallak | koksgrå, mat | jern, metallak | ildrød, skinnende |
| aluminium, metallic | sort, silkematt | sølv, metallic | antrasitt, matt | jern, metallic | ildrød, blank |
| алюминиевый, металлик | черный, шелковисто–матовый | серебристый, металлик | антрацит, матовый | стальной, металлик | огненно–красный, блестящий |
| aluminium, metaliczny | czarny, jedwabisto-matowy | srebro, metaliczny | antracyt, matowy | żelazo, metaliczny | czerwony ognisty, błyszczący |
| αλουμινίου, μεταλλικό | μαύρο, μεταξωτό ματ | ασημί, μεταλλικό | ανθρακί, ματ | σιδήρου, μεταλλικό | κόκκινο φωτιάς, γυαλιστερό |
| alüminyum, metalik | siyah, ipek mat | gümüş, metalik | antrasit, mat | demir, metalik | ateş kırmızısı, parlak |
| hliníková, metalíza | černá, hedvábně matná | stříbrná, metalíza | antracit, matná | železná, metalíza | ohnivě červená, lesklá |
| alumínium, metáll | fekete, selyemmatt | ezüst, metáll | antracit, matt | vas, metáll | tűzpiros, fényes |
| aluminijum, metalik | črna, svila mat | srebrna, metalik | tamno siva, mat | železna, metalik | ogenj rdeča, bleskajoča |

| G | 1. H | 2. | 3. | I | J |
|---|---|---|---|---|---|
| **panzergrau, matt 78** | **aluminium, metallic 99** | **orange, klar 730** | **farblos, glänzend 1** | **orange, klar 730** | **rot, klar 731** |
| tank grey, matt | aluminium, metallic | orange, clear | clear, gloss | orange, clear | red, clear |
| gris blindé, mat | aluminium, métalique | orange, clair | incolore, brillant | orange, clair | rouge, clair |
| pantsergrijs, mat | aluminium, metallic | oranje, helder | kleurloos, glansend | oranje, helder | rood, helder |
| plomizo, mate | aluminio, metalizado | naranja, claro | incoloro, brillante | naranja, claro | rojo, claro |
| cinzento militar, fosco | alumínio, metálico | laranja, claro | incolor, brilhante | laranja, claro | vermelho, claro |
| color carro armato, opaco | alluminio, metallico | arancione, chiaro | trasparente, lucente | arancione, chiaro | rosso, chiaro |
| pansargrå, matt | aluminium, metallic | orange, klar | färglös, blank | orange, klar | röd, klar |
| panssarinharmaa, himmeä | alumiini, metallikiilto | oranssi, kirkas | väritön, kiiltävä | oranssi, kirkas | punainen, kirkas |
| kampvogngrå, mat | aluminium, metallak | orange | farveløs, skinnende | orange | rød |
| pansergrå, matt | aluminium, metallic | orange | klar, blank | orange | rød |
| серый танк, матовый | алюминиевый, металлик | оранжевый | бесцветный, блестящий | оранжевый | красный |
| szary czołg., matowy | aluminium, metaliczny | pomarańczowy | bezbarwny, błyszczący | pomarańczowy | czerwień |
| γκρι τανκς, ματ | αλουμινίου, μεταλλικό | πορτοκαλί, διαυγές | άχρωμο, γυαλιστερό | πορτοκαλί, διαυγές | κόκκινο, διαυγές |
| panzer grisi, mat | alüminyum, metalik | portakal, şeffaf | renksiz, parlak | portakal, şeffaf | kırmızı, şeffaf |
| pancéřově šedá, matná | hliníková, metalíza | oranžová, čirá | bezbarevná, lesklá | oranžová, čirá | červená, čirá |
| páncélszürke, matt | alumínium, metáll | narancs, áttetszŒ | színtelen, fényes | narancs, áttetszŒ | piros, áttetszŒ |
| oklopno siva, mat | aluminijum, metalik | pomarandžasta, jasna | brezbravna, bleskajoča | pomarandžasta, jasna | rdeča, jasna |

Dieser Bausatz wurde in mehrfachen Qualitäts- und Gewichtskontrollen auf Vollständigkeit überprüft. Reklamationen können nur bearbeitet werden, wenn die **Bauanleitung**, das aus der Kartonage herausgeschnittene **EAN-Strichcode-Feld** und der **Kassenbon** eingeschickt werden. Bitte haben Sie Verständnis dafür, dass wir nur Gewährleistung bei aktuellen Artikeln übernehmen können, die im Zeitraum der letzten 24 Monate erworben worden sind. **Unfrei eingesandte Reklamationssendungen werden von uns nicht angenommen!**
„Einzelteile für Umbauten können gegen Vorkasse erworben werden". Unsere Adresse: Revell GmbH, Abteilung X, Henschelstr. 20-30, D-32257 Bünde. Dieser Direktservice gilt für die Länder: Deutschland, Benelux, Österreich, Frankreich, Großbritannien. Reklamationen aus den übrigen Ländern werden über die jeweiligen Distributeure abgewickelt. Bitte kontakten Sie Ihren Händler.

***This Model Kit has been subject to extensive quality and weight checks during the manufacturing process to ensure it leaves our warehouse in perfect condition. We are only able to process applications for missing parts if the following procedure is followed. In all cases the following will be required before we are able to process any request: Original receipt (proof of purchase) original instruction sheets (will be returned) and the bar code cut out of the box. We may not be able to process requests for products that have been discontinued for more than 24 months. Products that are returned directly to us without prior authorisation by a company representative will not be accepted and returned to sender. Replacement parts for conversion or spares will continue to be available however they will incur a handling charge. Please write to: Department X Revell GmbH, Henschelstr 20-30, D-32257 Buende.***
***This direct Service is only available in the following markets: Germany, Benelux, Austria, France & Great Britain, Revell GmbH, Orchard Mews, 18c High Street, Tring Herts. HP23 5AH, Great Britain.***
***For all other markets please contact your local dealer or distributer directly.***

Afin de vous donner entière satisfaction et pour nous assurer que tous les éléments nécessaires au montage de votre maquette sont présents dans la boîte, cet article a subi dans son intégralité divers contrôles qualitatifs ainsi que des contrôle de poids.
Si toutefois vous deviez nous faire part de certaines réclamations, nous vous prions de bien vouloir vous adresser à votre revendeur habituel, muni de la notice de montage, du code EAN découpé sur la boîte, ainsi que de votre ticket de caisse.
Le SAV ne sera assuré que pour les articles ayant été acquis depuis moins de 24 mois.
Les pièces de rechange utilisées pour la transformation de maquettes pourront être obtenues en pré-paiement. Dans le cas où vous n'obtiendriez pas satisfaction, vous pouvez vous adresser directement à notre service SAV à l'adresse suivante: REVELL GmbH, Abteilung X, Henschelstraße 20-30, D-32257 Buende ou Revell GmbH, 14 B, rue du Chapeau Rouge, F-21000 Dijon, France.
Pour tous les autres marchés, merci de prendre contact avec votre detaillant ou distributeur.

***Deze bouwdoos werd verscheidene malen volledig gecontroleerd op kwaliteit en gewicht. Klachten kunnen slechts in behandeling worden genomen indien de bouwhandleiding, de uit de doos geknipte EAN - streepjescode en de kassabon zijn meegezonden. Wij vragen om uw begrip dat wij alleen garantie kunnen geven voor huidige artikelen die binnen een periode van de laatste 24 maanden zijn gekocht. Onvolledig ingezonden klachten kunnen niet in behandeling worden genomen. Onderdelen voor ombouw kunnen tegen vooruitbetaling gekocht worden.***
***Ons adres is: Revell GmbH, Afdeling X, Henschelstrasse 20-30, D-32257 Buende. Duitsland. Deze directe service geldt alleen voor de volgende landen: Duitsland, Benelux, Oostenrijk, Frankrijk, Groot Brittannie.***
***Klachten afkomstig uit overige landen worden via de eventuele locale vertegenwoordigers van Revell afgewikkeld. Wij verzoeken U contact op te nemen met uw winkelier.***

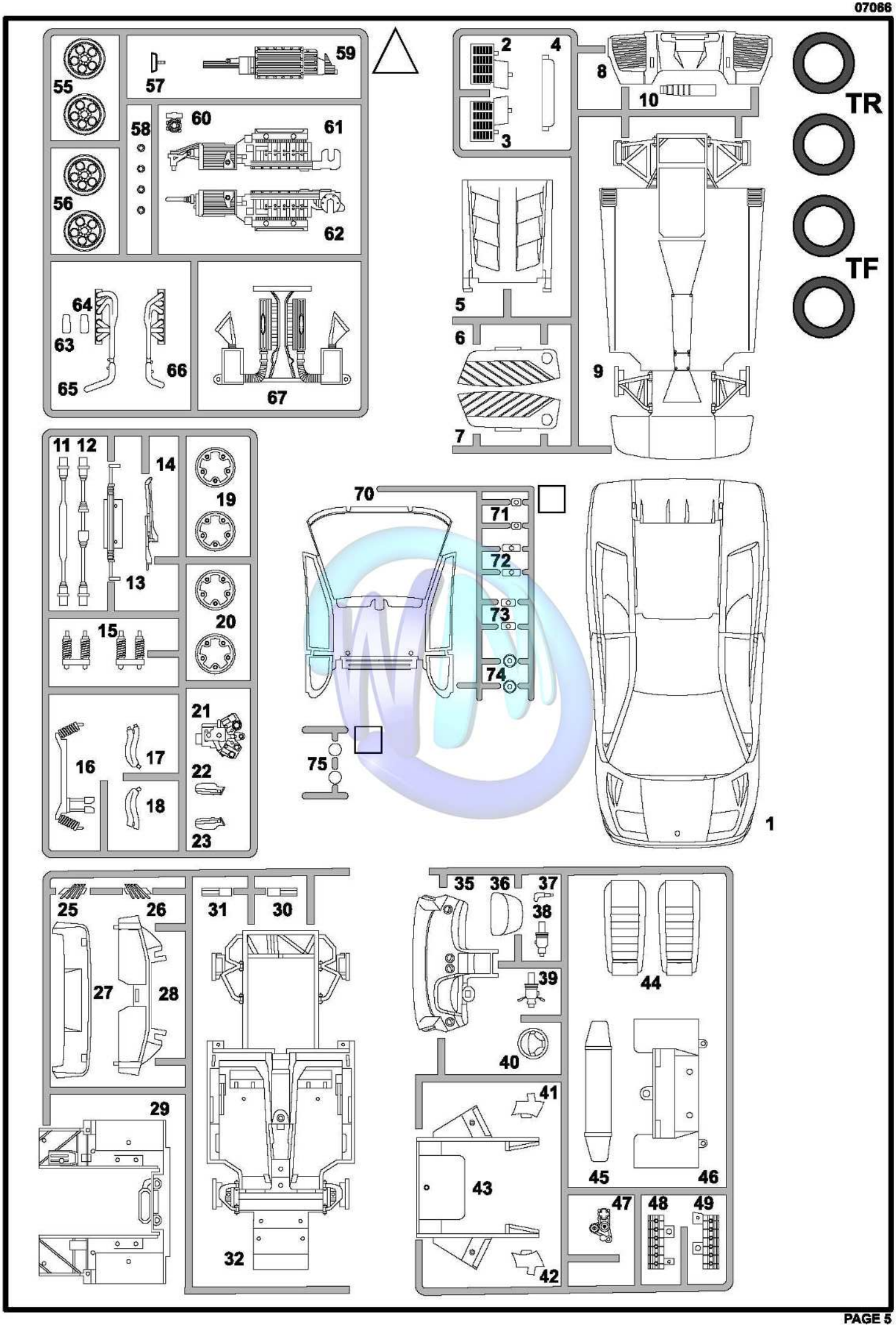
55
56
57
58
59
60
61
62
63
64
65
66
67
2
3
4
5
6
7
8
9
10
TR
TF
11
12
13
14
15
16
17
18
19
20
21
22
23
70
71
72
73
74
75
1
25
26
27
28
29
30
31
32
35
36
37
38
39
40
41
42
43
44
45
46
47
48
49

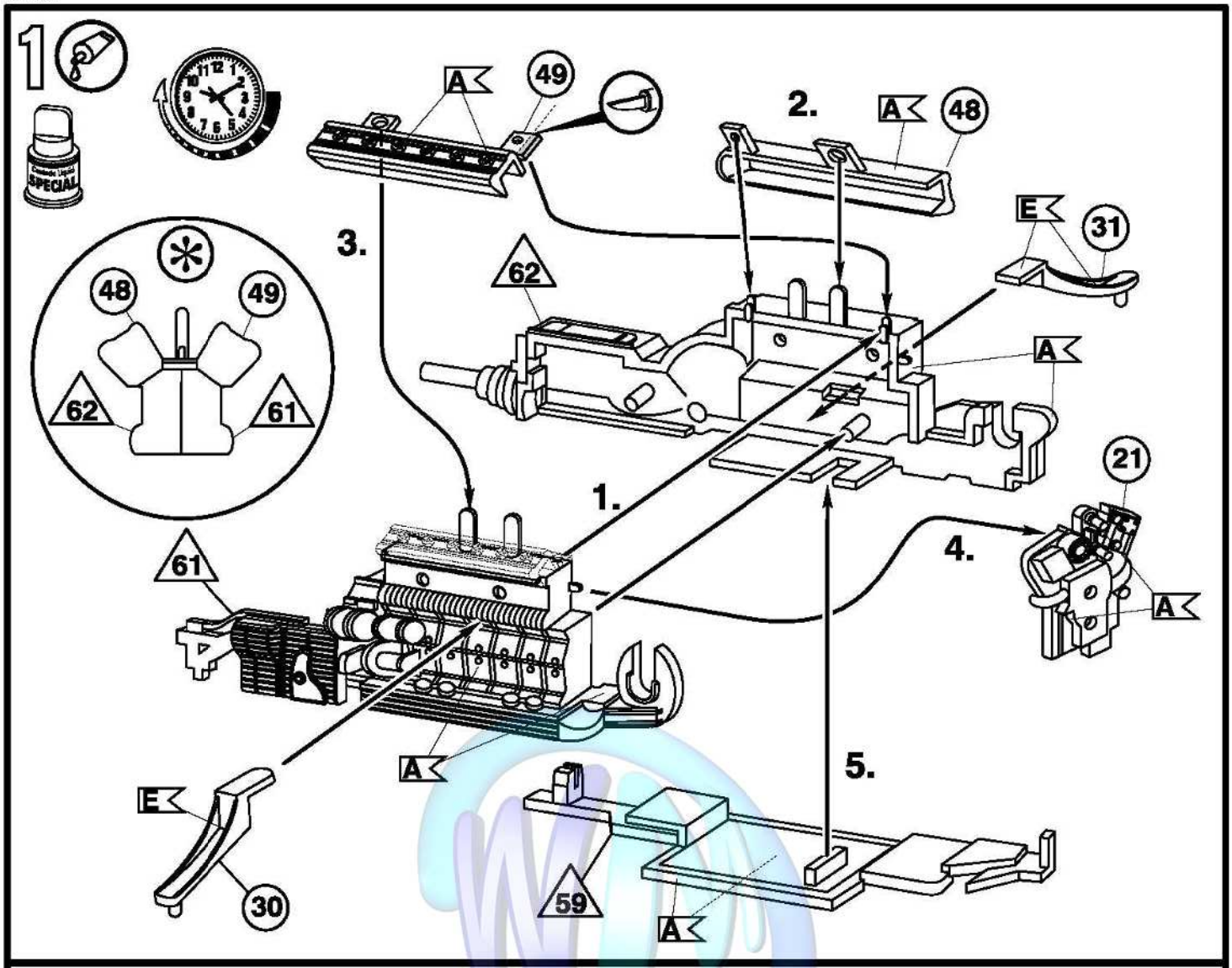
1
A
49
2.
A
48
E
31
3.
62
48
49
62
61
A
1.
21
4.
61
A
A
5.
E
30
59
A

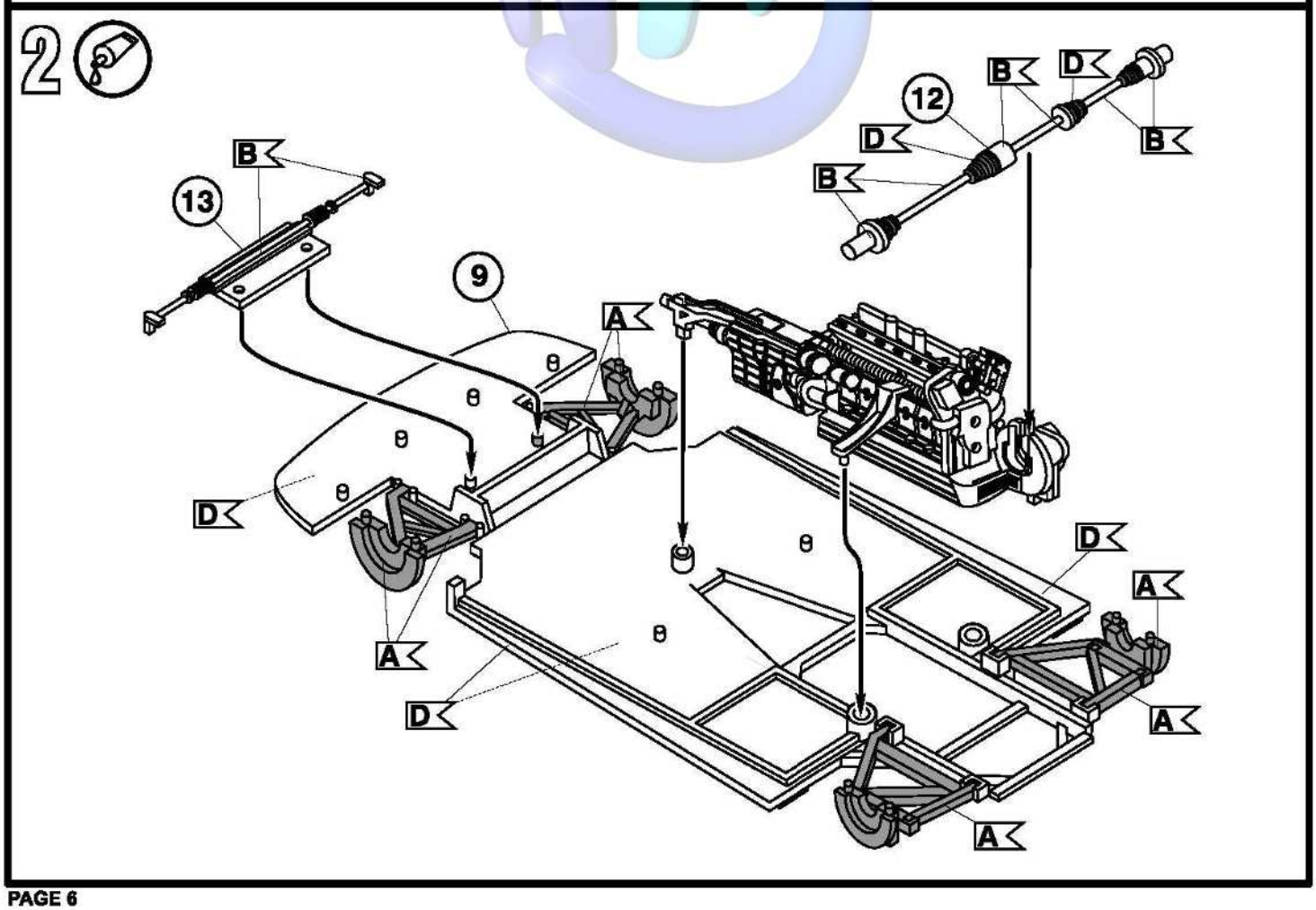
2
B
D
12
D
B
B
B
13
9
A
D
D
A
A
D
A
A

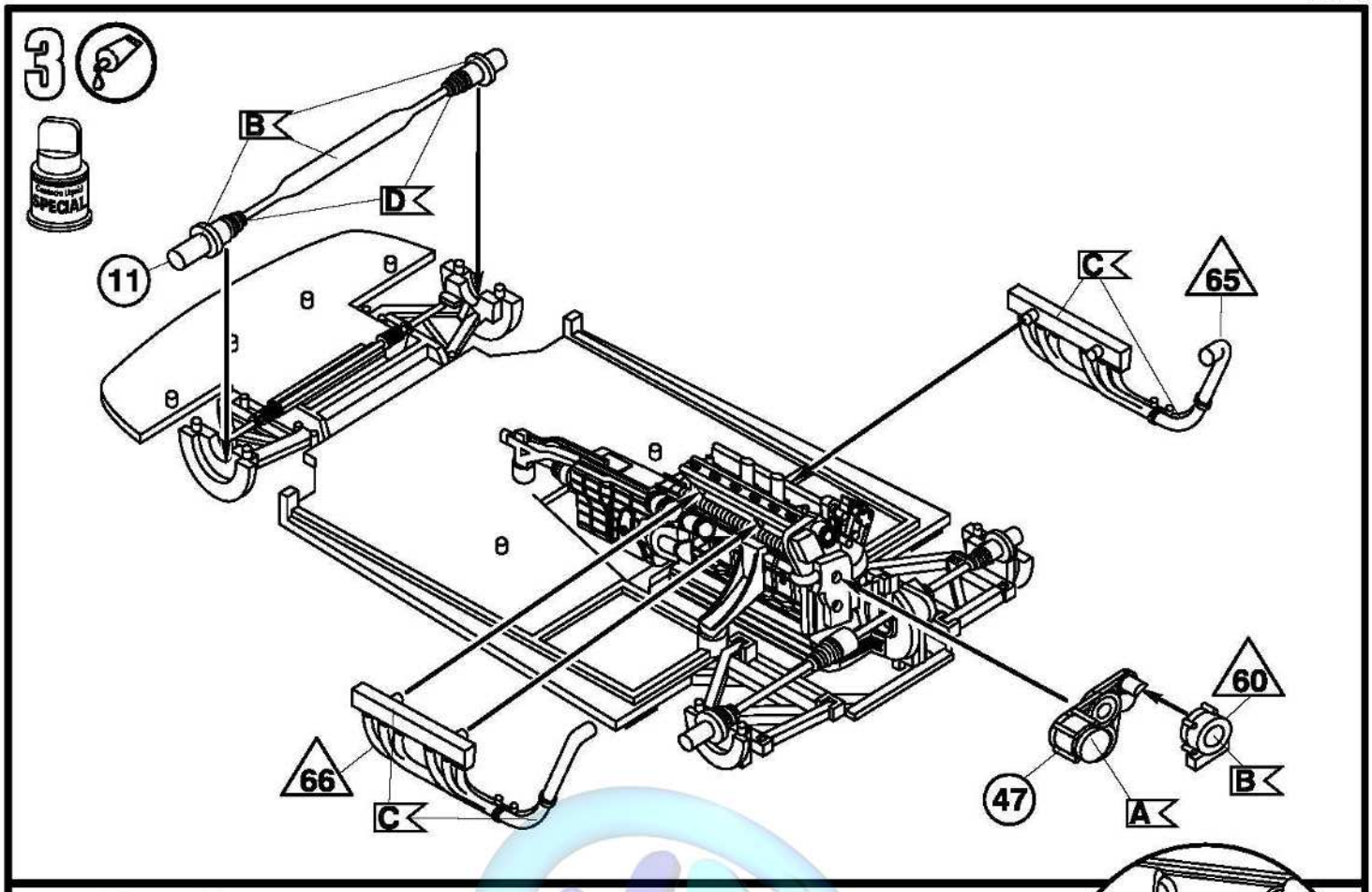
3
B
D
11
C
65
66
C
60
B
47
A

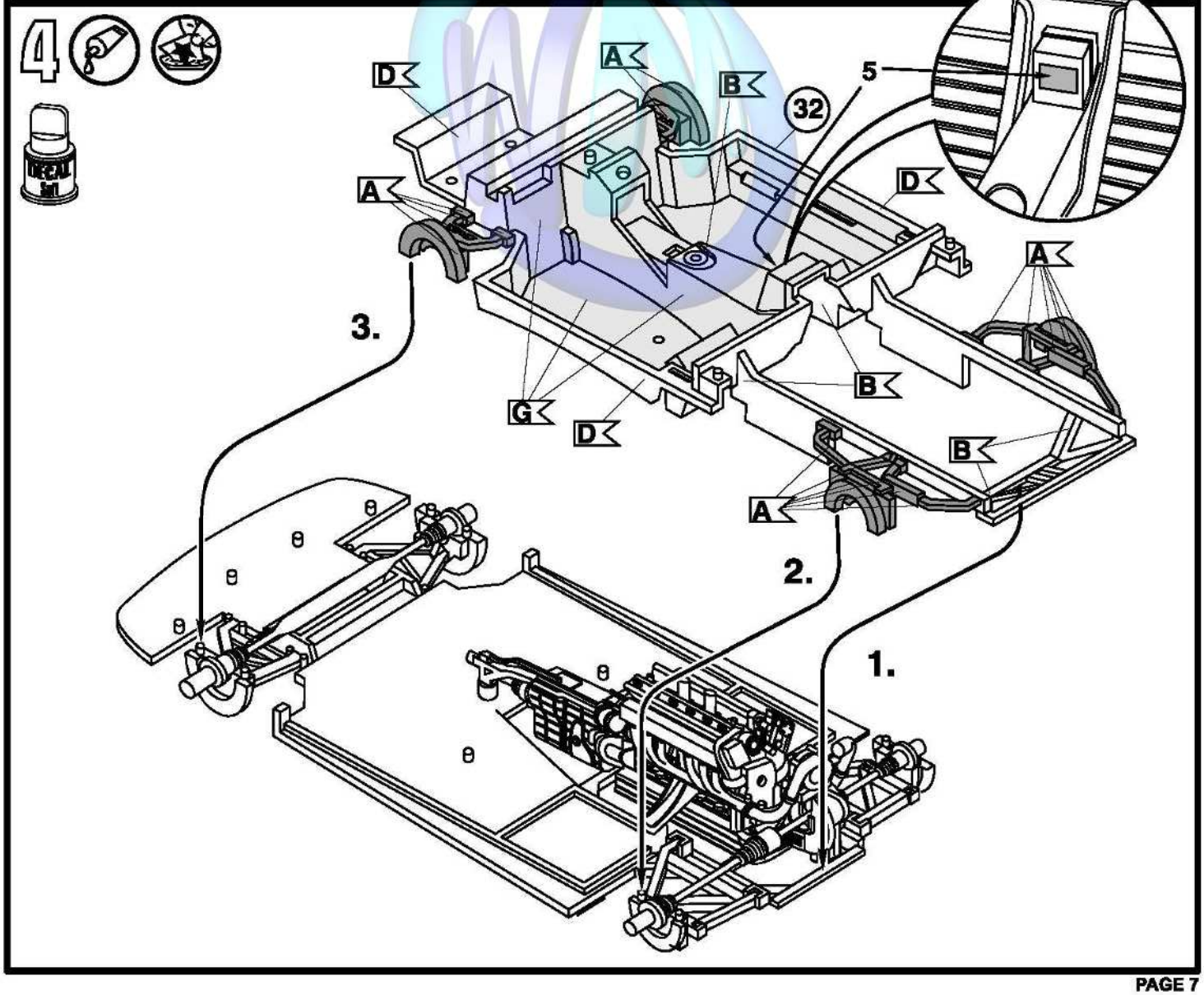
4
D
A
B
32
5
A
D
A
3.
B
G
D
B
A
2.
1.

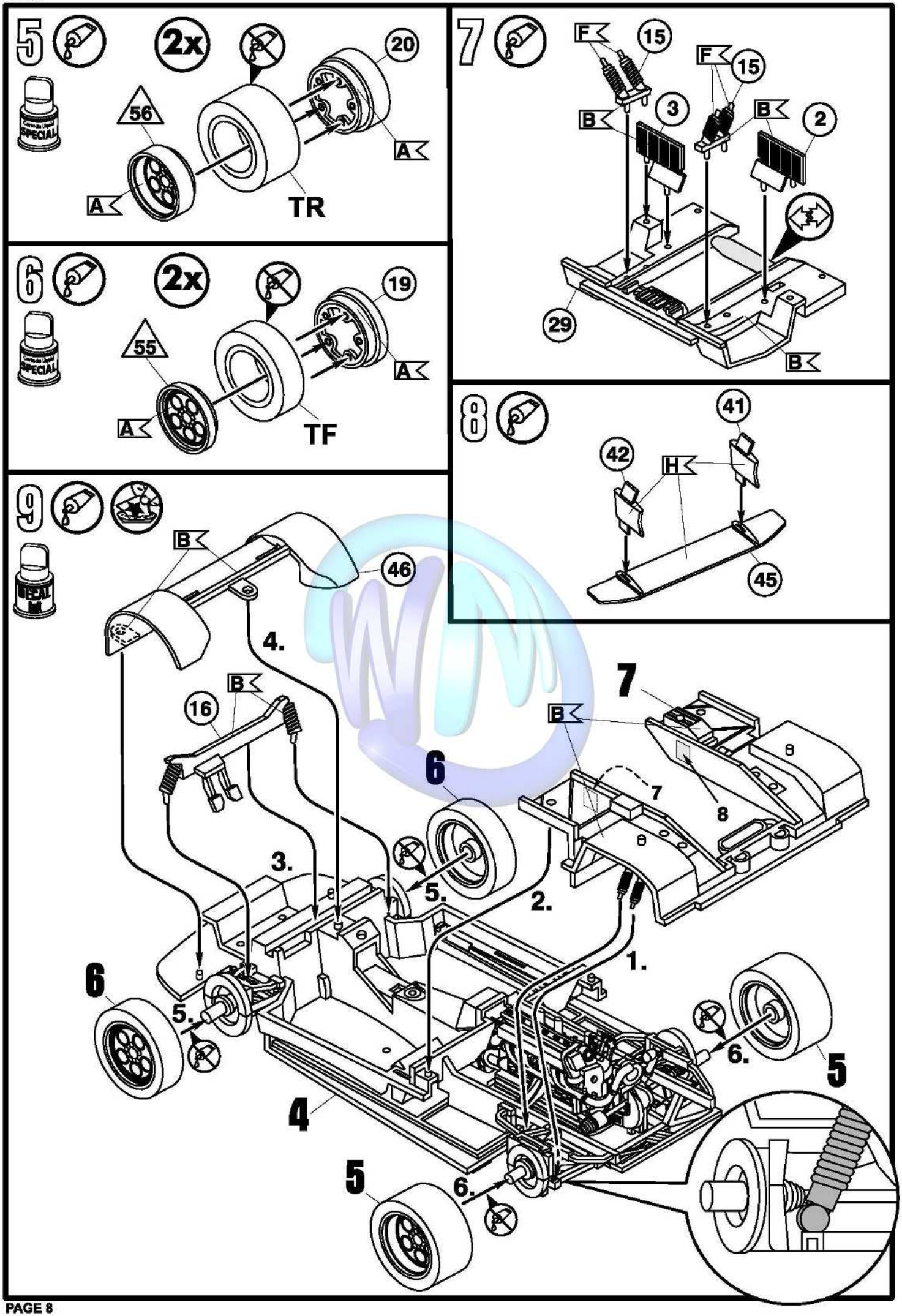
5
2x
20
56
A
A
TR
6
2x
19
55
A
A
TF
7
F
15
F
15
B
3
B
2
29
B
8
41
42
H
45
9
B
46
4.
B
16
7
B
6
7
8
3.
5.
2.
1.
6
5.
6.
5
4
5
6.

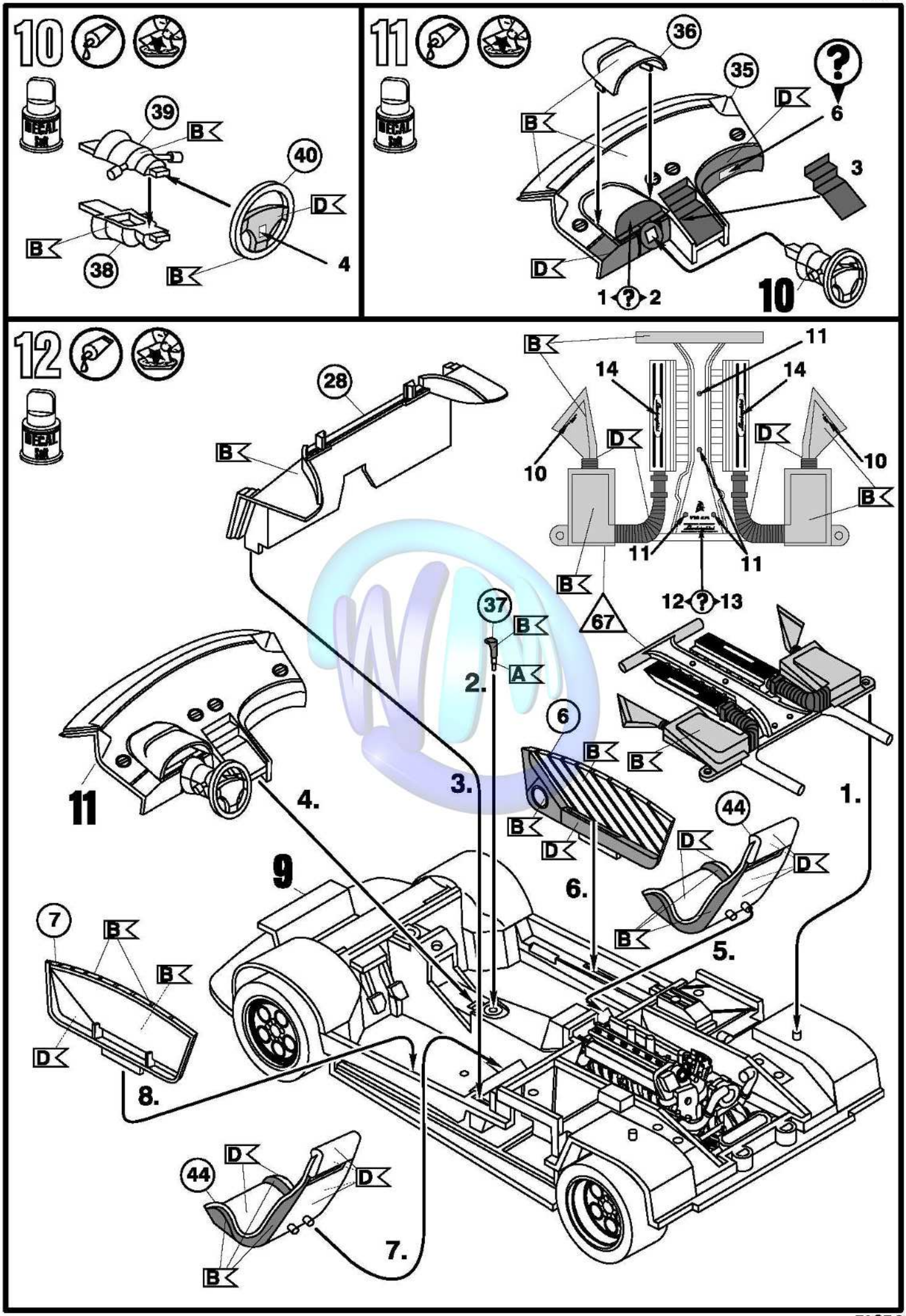
10
39
B
40
D
B
38
B
4
11
36
35
D
6
B
3
D
1
2
10
12
28
B
11
14
14
D
D
10
10
B
B
11
11
B
12
13
67
37
B
A
2.
6
B
B
3.
1.
11
4.
B
D
44
D
D
9
6.
B
5.
7
B
B
D
8.
44
D
D
B
7.

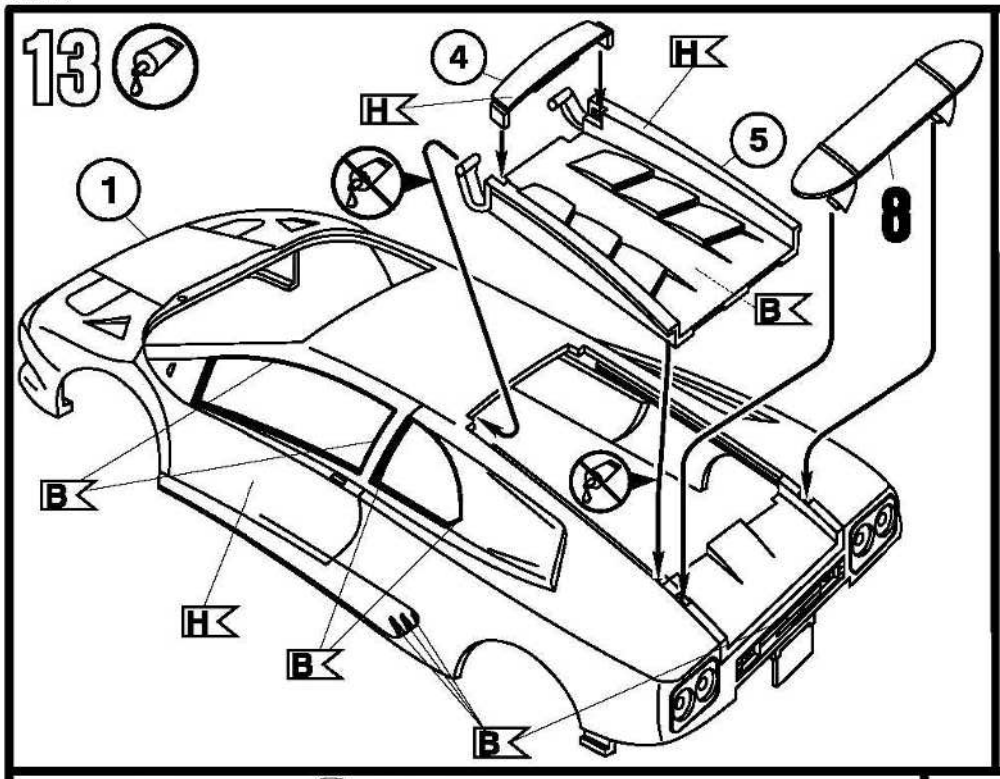
13
4
H
H
5
1
8
B
B
H
B
B

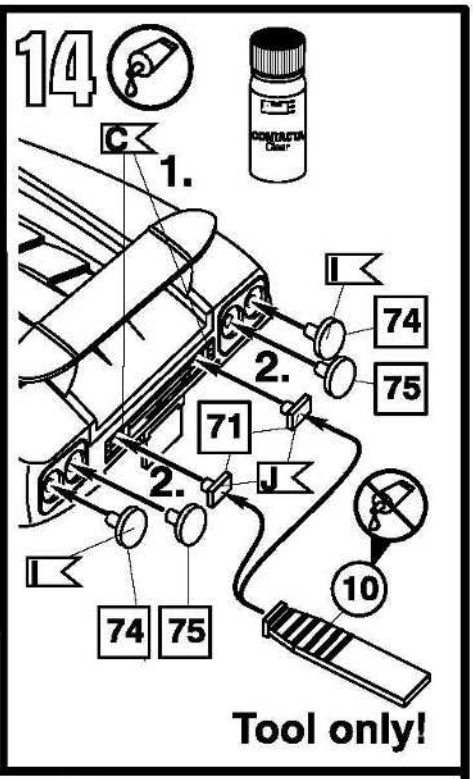
14
C
1.
I
74
2.
75
71
2.
J
I
10
74
75
Tool only!

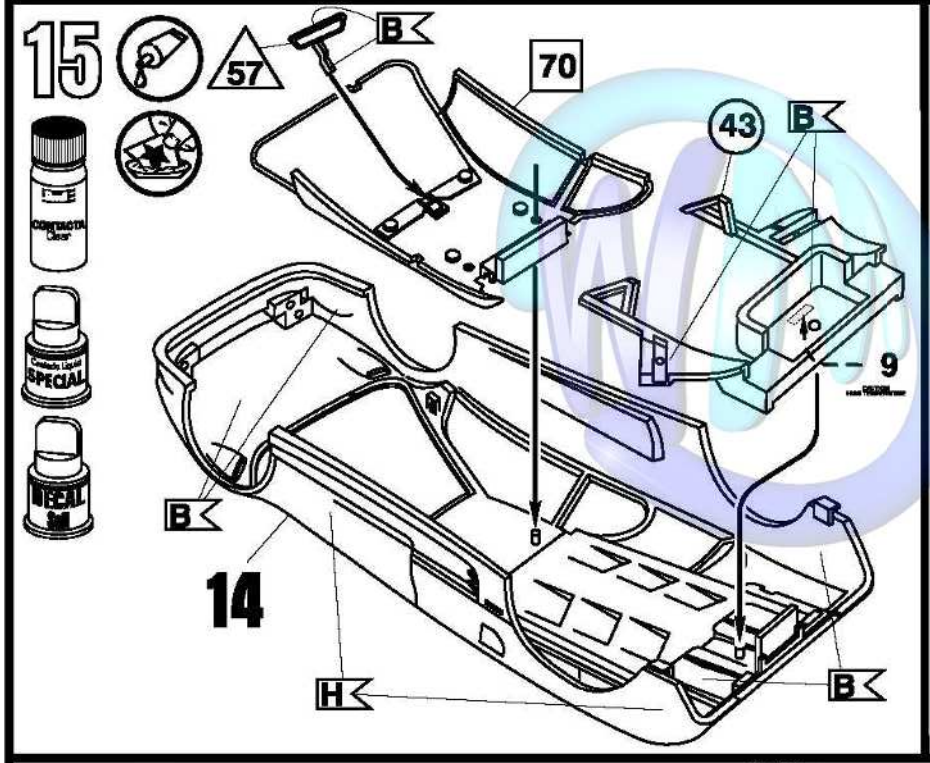
15
57
B
70
43
B
9
B
14
H
B

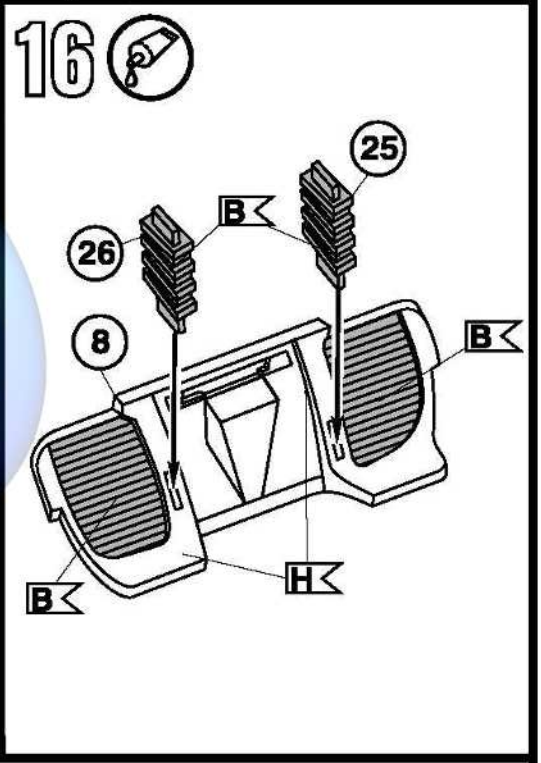
16
25
B
26
8
B
B
H

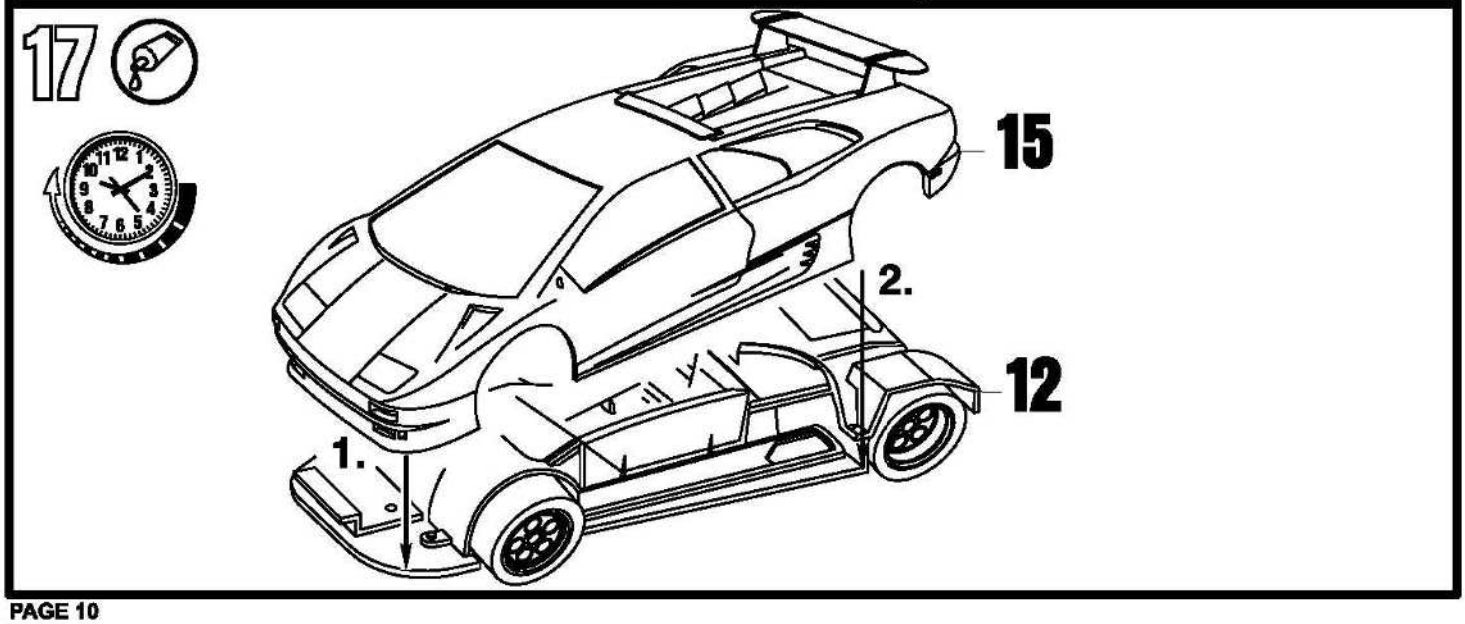
17
15
2.
12
1.

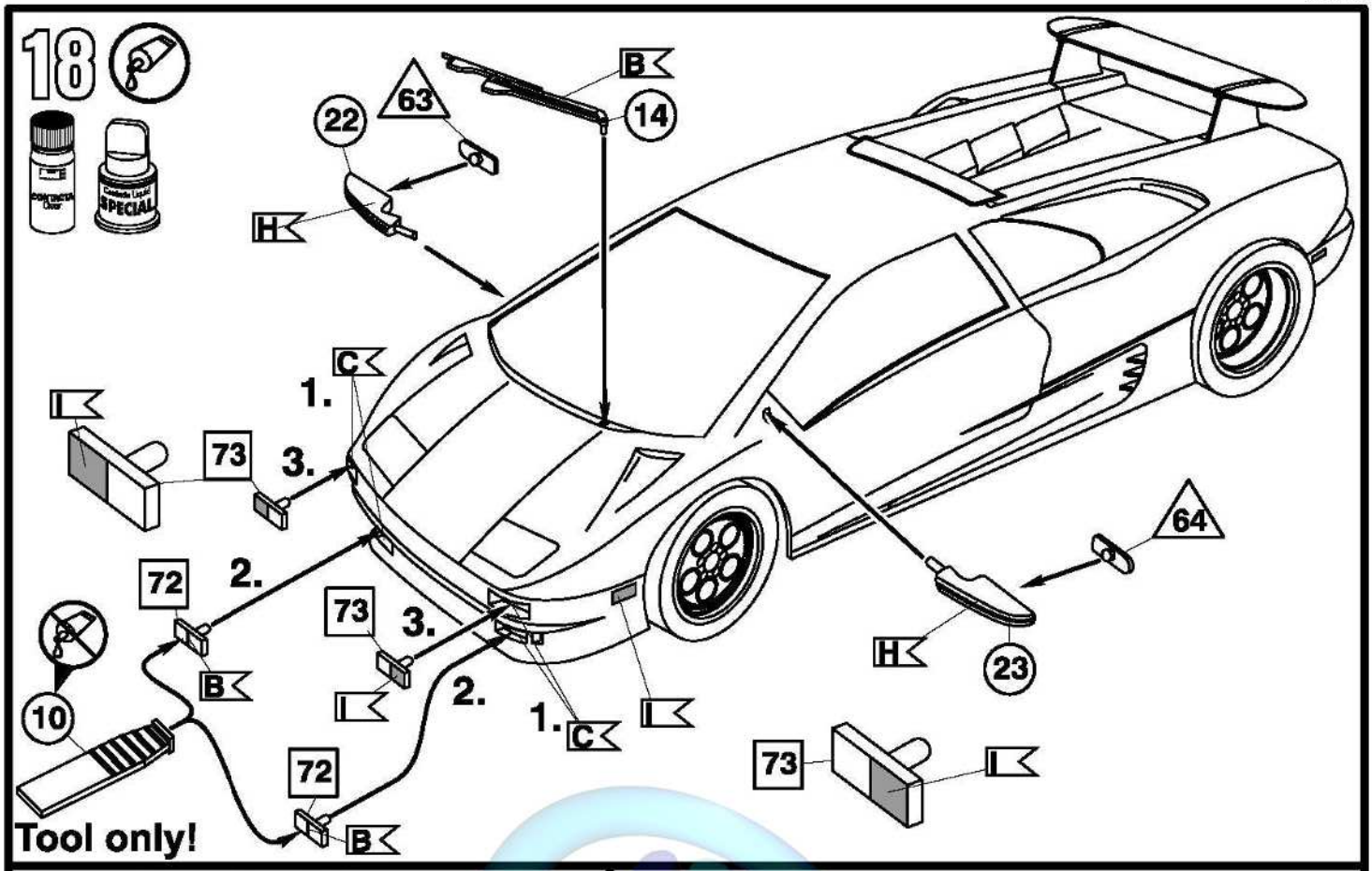
18
B
14
63
22
H
C
1.
I
73
3.
64
72
2.
73
3.
H
23
B
I
2.
10
1.
C
I
73
I
72
B
Tool only!

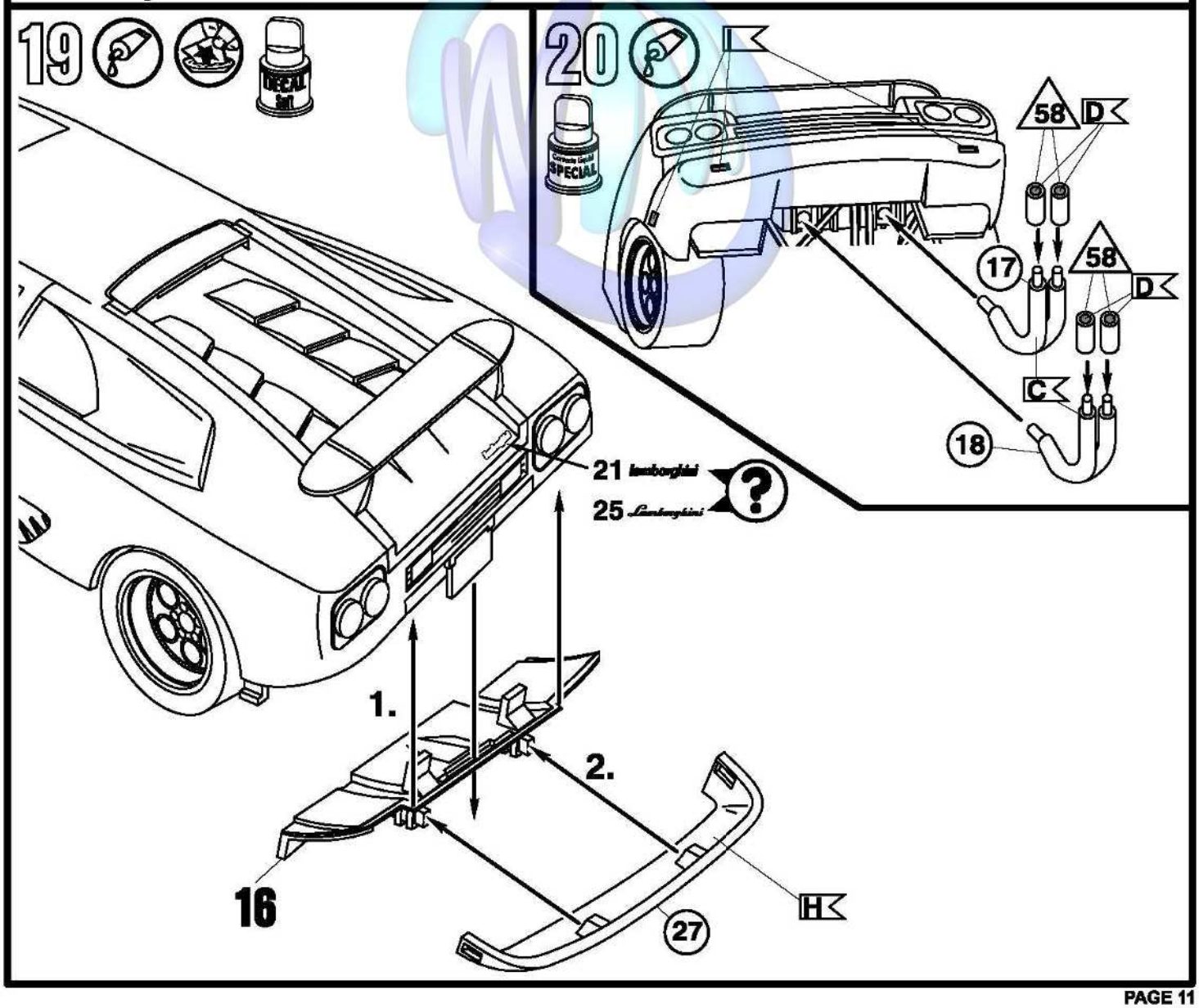
19
20
58
D
17
58
D
C
18
21
25
1.
2.
16
H
27

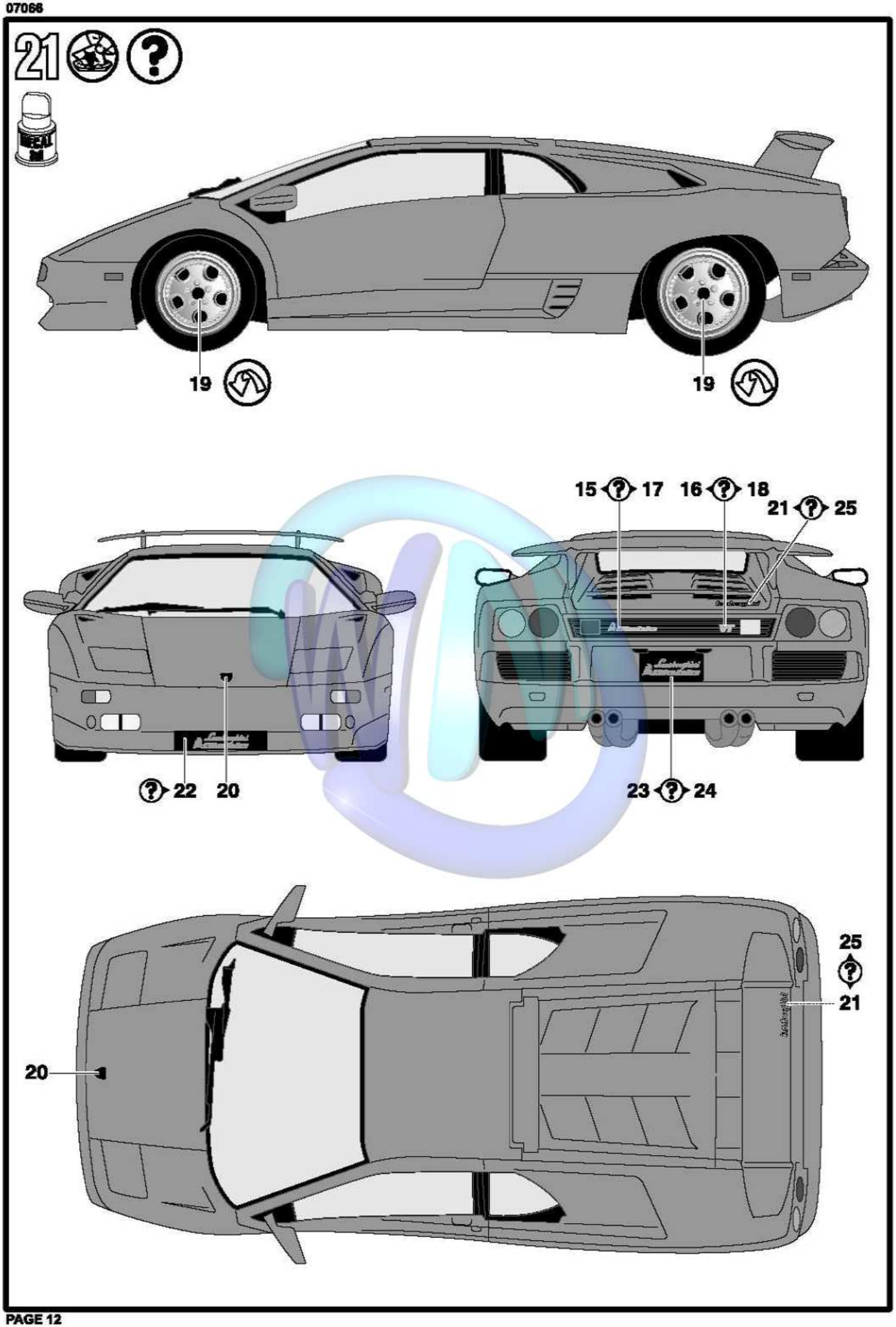
21
19
19
15 17
16 18
21 25
22
20
23 24
25
21
20