www.wettringer-modellbauforum.de

Revell Tornado ECR TigerMeet 2011/2012

04847-0389
© 2013 BY REVELL GmbH. A subsidiary of Hobbico, Inc.
PRINTED IN GERMANY

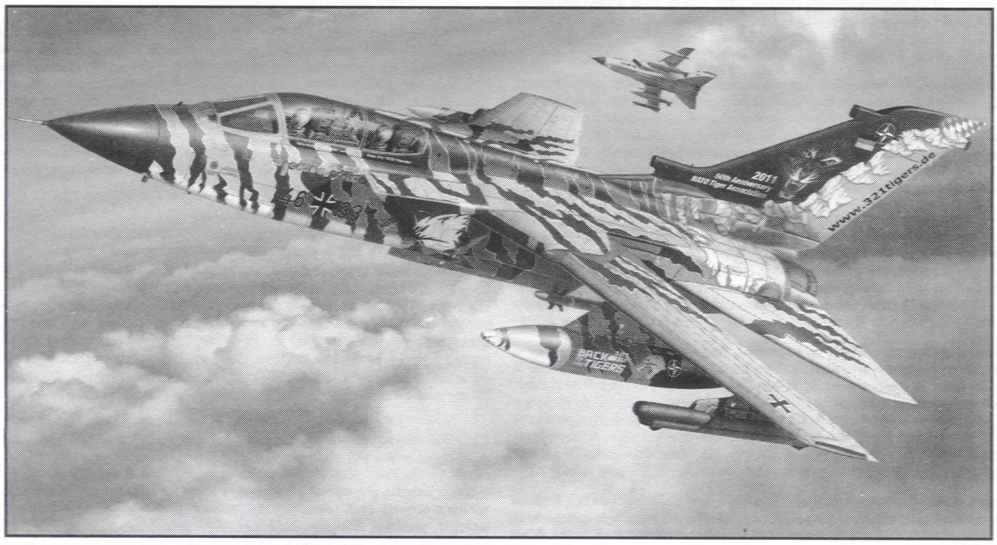

Tornado ECR, TigerMeet 2011/2012

Die moderne Kriegsführung erfordert immer mehr Spezialflugzeuge für die unterschiedlichsten Anforderungen. So entstand bereits zu Beginn der 80er Jahre die Idee auf der Basis des Tornado ein Kampfflugzeug für elektronische Kampfführung und Aufklärung zu entwickeln .Das 1985 entwickelte Konzept für den Tornado ECR (ECR - Electronic Combat and Reconnaissance) der die ständig steigende Bedrohung durch neue und leistungsfähigere Abwehrsysteme des Ostblocks bekämpfen sollte.
Äußerlich wurde der Tornado kaum verändert, lediglich zusätzliche Antennen und Sensoren lassen auf einen speziellen Einsatzzweck schließen.
Zur Erfassung und Identifizierung von Radarstrahlen erhielt der ECR einen passiven ELS-Sensor (ELS -Emitter Locator System), einen BOZ 100 Behälter unter der Tragfläche für den Ausstoß von Düppel- und Täuschkörpern. Zusammen mit einem ebenfalls unter der Tragfläche mitgeführten Cerberus C III-Behälter zur Erkennung gegnerischer Aktivitäten - und deren automatische Blockierung - versetzten die mitgeführten Lenkwaffen Sidewinder AIM-9L den Tornado in die Lage auch seine eigene Verteidigung zu übernehmen. Die sonst bei Tornados übliche Kanone wurde ausgebaut. Das eigentliche Herzstück - die ELS - ist gleichzeitig die Feuerleitelektronik für die eigentliche Angriffsbewaffnung, die AGM-88 HARM (High Speed Antiradiation Missile) die auf dem erfassten gegnerischen Radarsuchstrahl selbsttätig ins Ziel reitet.
In der als „Wild Weasel" bekannten Einsatzrolle waren die deutschen Tornados bald so erfolgreich, dass sogar die US Air Force für eine Reihe von wichtigen NATO- und UN-Einsätzen ausdrücklich die ECR Tornado anforderten.
Das Kernstück der ECR Technologie liegt unter zwei kleinen schwarzen Abdeckungen an den Flügelwurzeln verborgen. Darunter sind viele sensible und hochauflösende Antennen/Sensoren versteckt, die es ermöglichen, jegliche Art von Radargeräten auf sehr große Entfernungen zu erfassen. genau zu orten und zu bestimmen, um welches Gerät es sich handelt. Sollte es sich dann um ein Radargerät einer feindlichen Luftabwehrstellung handeln, kann der Bekämpfungsablauf mit einer HARM eingeleitet werden. Diese Rolle macht den Tornado ziemlich einzigartig und es gibt nur wenige vergleichbare Systeme auf der Welt, die mit gleicher Präzision und Geschwindigkeit arbeiten wie die ECR Tornados.
Als einziges Geschwader der Luftwaffe ist das Jagdbombergeschwader 32 in Lechfeld mit dem Tornado ECR ausgerüstet. Als Mitglied im bekannten „Tiger-Club" nehmen sie mit ihren Maschinen auch an den Treffen dieser Vereinigung teil. Zu diesem Anlass werden immer wieder Maschinen mit einem besonderen Tiger-Anstrich versehen. Für das Treffen 2011 erhielt eine ECR-Maschine des Jabo G32 ein fast durchgehendes Tigerstreifen Design. Der final realisierte Vorschlag stammt von dem Designer Thomas „Tom" Marschik, ausgeführt wurde er von Walter „JOEY" Heidler sowie der Crew des „SysZ Lfzt" Erding.

Technische Daten:
Länge 16.72 m; Höhe 5.95 m; Spannweite 25 Grad geschwenkt 13.91 m;
Spannweite 67 Grad geschwenkt 8.60 m; Rüstgewicht 13 890 kg;
Tankkapazität, intern 4 650 kg; Zusatztanks max. 5988 kg; Startgewicht max. 27951 kg;
Höchstgeschwindigkeit 2 338 km/h in 11 000 m; Steigzeit auf 9000 m 2 Minuten;
Dienstgipfelhöhe 15 240 m; Reichweite 1 400 km; Überführungsreichweite 3 890 km;
Startrollstrecke 900 m; Bewaffnung 2 x AGM-88 HARM, 2 x AIM-9L Sidewinder,
Außenbehälter 1 x Cerberus C III an linker Tragfläche, 1 x BOZ 101 TSP an rechter Tragfläche.

Tornado ECR, TigerMeet 2011/2012

The diverse requirements of modern warfare constantly require the introduction of ever more specialised aircraft. The idea of developing a fighter aircraft capable of conducting electronic warfare and reconnaissance based on the Tornado originated at the start of the 80's. The concept for an ECR (Electronic Combat and Reconnaissance) Tornado which would be able to combat the constantly growing threat from the new and more effective defensive systems of the Eastern Block emerged in 1985.
Externally the Tornado remained almost unchanged, only the additional sensors and antennae give a clue to its special role. The ECR Tornado received a passive ELS-Sensor (Emitter Locator System) for detecting and identifying radar beams and a BOZ 100 under-wing pod for dispensing chaff and flares. In combination with a Cerberus C III Pod - also carried under the wing, to automatically detect and jam enemy electronic equipment – the on-board Sidewinder AIM-9L guided missiles put the Tornado in a position to undertake its own defence. The canon normally fitted to the Tornado was removed. The real heart of the system – the ELS – is also the electronic weapon control system for the Tornado's own attack weapon, the AGM-88 HARM (High Speed Anti-radiation Missile), which automatically rides the acquired enemy radar beam onto its target. In the role known as „Wild Weasel" the German Tornado's were soon so successful that even the US Air Force expressly requested the ECR Tornado for a succession of important NATO and UN Missions.
The key components of the ECR's technology lie concealed under two small black covers in the roots of the wing. The many extremely sensitive antennae and high resolution sensors are hidden under these covers. They enable the acquisition, location and identification of every form of radar equipment, even over long ranges. In the case of an enemy Air Defence Unit being identified, an attack can be initiated immediately using a HARM missile. This role makes the Tornado quite unique. There are few comparable systems in the world which operate with a similar speed and precision to that of the ECR Tornado's.
Fighter Bomber Wing 32 in Lechfeld, Bavaria is the only Luftwaffe Wing equipped with the Tornado ECR. As a member of the well-known „Tiger Club" its aircraft also take part in the many „Meets" of this famous Club. The aircraft are always painted in a special Tiger Livery for these occasions. For the 2011 „Tiger-Meet" an ECR aircraft from Fighter-Bomber Wing 32 received an almost complete Tiger Stripe design. The design which was finally chosen came from designer Thomas „Tom" Marschik, and was painted on the aircraft by Walter „JOEY" Heidler as well as the crew of "SysZ Lfzt" Erding.

Technical Data:
Length: 16.72 m (54ft 9ins); Height: 5.95 m (19ft 6ins);
Wingspan 25 Degree's of Sweep 13.91 m (45ft 8ins);
Wingspan 67 Degree's of Sweep 8.60 m (28ft 2ins);
Empty Weight: 13 890 kg (30 527lbs); Internal Fuel Capacity: 4 650 kg (10 253lbs);
Maximum External Fuel Tank Capacity: 5 988 kg (13 203lbs);
Maximum Take-off Weight: 27 951 kg (61 631lbs);
Maximum Speed: 2 338 km/h (1 450mph) at 11 000 m (36 080ft);
Time to Climb to 9000 m (29500ft) 2 Minutes; Service Ceiling: 15 240 m (50 000ft);
Range: 1 400 km (870miles); Ferry Range: 3 890 km (2415miles);
Take-off Run: 900 m (2950ft);
Armament: 2 x AGM-88 HARM, 2 x AIM-9L Sidewinder,
External Pods: 1 x Cerberus C III on Left Wing, 1 x BOZ 101 TSP on Right Wing.

Form hergestellt und im Eigentum von Revell GmbH. Widerrechtliche Nachahmungen werden gerichtlich verfolgt.
Ce produit est propriété de la société Revell GmbH. Toute utilisation ou duplication frauduleuse fera l'objet de poursuites en justice.
Modelado y en propiedad de Revell GmbH. Imitaciones ilícitas serán perseguidas por la ley.
Forma prodotta dalla Revell GmbH e di proprietà della stessa impresa, la quale procederà legalmente contro ogni imitazione abusiva.
Malli on Revell GmbH valmistama ja omaisuutta. Laittomaan kopiointiin tullaan puuttumaan oikeudellisin toimin.
Formen er produsert og eies av Revell GmbH. Etterligning uten tillatelse vil bli gjenstand for rettslig forfølgelse.
Produkcja i prawa własności firmy Revell GmbH. Nielegalne podrabianie jest zabronione pod odpowiedzialnością sądową.
Model, Revell GmbH firmasının mülkiyeti altında imal edilmiştir. Kanuna aykırı taklitler mahkemece takip edilecektir.
A forma előállítója és a tulajdonjog birtokosa a Revell GmbH. A jogellenes utánzatokat és hamisítványokat bírósági úton üldözik.
Mould manufactured by and property of Revell GmbH. Illegal imitations are subject to prosecution.
Vorm vervaardigd door en eigendom van Revell GmbH. Onrechtmatige nabootsingen worden gerechtelijk vervolgd.
Formas produzidas e de propriedade da Revell GmbH. Cópias não autorizadas serão processadas juridicamente como determinado na lei.
Modellen tillverkad av och tillhör Revell GmbH. All kopiering beivras enligt lagen om upphovsrätt.
Formen er fremstillet af Revell GmbH som også har ejendomsret. Lovstridige efterligninger sagsøges
Модель изготовлена и является собственностью фирмы Revell GmbH. Противозаконные подделки преследуются в судебном порядке.
Η μορφή κατασκευάστηκε και περιήλθε στην ιδιοκτησία της Revell GmbH. Οι παράνομες μιμήσεις θα καταδιώκονται δικαστικώς.
Tvar byl vytvořen firmou Revell GmbH a je jejím vlastnictvím. Proti nezákonným napodobeninám se bude postupovat soudní cestou
Forma je proizvedene in je vlasništvo Revell GmbH. Neovlačene kopije bodo pravno kažnjene.

www.wettringer-modellbauforum.de

www.wettringer-modellbauforum.de

Vor dem Zusammensetzen gut durchlesen!

D: Achtung: Jedes Teil ist numeriert (1). Reihenfolge der Montageschritte beachten. Benötigte Werkzeuge: Messer und Feile zum Entfernen und Entgraten der Teile (2) Gummiband, Klebeband und Wäscheklammern zum Zusammenhalten der geklebten Einzelteile (3). Plastikteile in einer milden Waschmittellösung reinigen und an der Luft trocknen, damit der Farbanstrich und die Abziehbilder besser haften. Vor dem Ankleben prüfen ob Teile passen, Klebstoff sparsam auftragen Chrom und Farbe an den Klebeflächen entfernen. Kleine Teile anstreichen, bevor sie vom Rahmen entfernt werden (4) (5). Farben gut durchtrocknen lassen, erst dann den Zusammenbau fortsetzen. Jedes Abziehbildmotiv einzeln ausschneiden und ca. 20 Sekunden in warmes Wasser tauchen. Das Motiv an der bezeichneten Stelle vom Papier abschieben und mit Löschpapier andrücken.

NL: OPGELET: Voor de montage eerst goed de handleiding lezen. Elk onderdeel is genummerd (1). Let op de montagevolgorde. Benodigd gereedschap: mes en vijl voor het afbramen van de onderdelen (2); elastiek, plakband en wasknijpers voor het bij elkaar houden van de gelijmde onderdelen (3). Plastic onderdelen met een zacht afwasmiddel reinigen en vanzelf laten drogen, zodat de verf en de decals beter hechten. Controleer voor het lijmen of de onderdelen passen; lijm dun opbrengen. Chroom en verf van de lijmvlakken ver wijderen. Kleine onderdelen verven voordat ze van het raam worden verwijderd (4) (5). Verf goed laten drogen, dan pas verdergaan met de montage. Elke decal afzonderlijk uitsnijden en ca. 20 sec. in warm water dopen. De decal op de aangegeven plaats van het papier schuiven en met vloeipapier aandrukken.

GB: ATTENTION: Read the instructions thoroughly prior to assembly. Each component is numbered (1). Adhere to specified sequence of assembly. Tools required: knife and file for removal of components from frame (2); rubber band, adhesive tape and clothes pegs for clamping components together after applying adhesive (3). Clean plastic components in a mild detergent solution and allow to air-dry so that paint and transfers adhere better. Prior to applying adhesive, check to see whether the components fit together; apply adhesive sparingly. Remove chrome and paint from the contact surfaces. Paint small components before removing them from the frame (4) (5). Allow paint to dry well, and only then continue to assemble. Cut out each transfer individually and immerse in warm water for approx. 20 seconds. Slide transfer off paper and into designated position, then press on with blotting paper.

F: ATTENTION : lisez bien la notice de montage avant de commencer. Chaque pièce est numérotée (1). Respectez l'ordre des opérations. Outils nécessaires : couteau et lime pour ébarber les pièces (2); élastiques, ruban adhésif et pinces à linge pour maintenir les pièces collées (3. Nettoyez les pièces en matière plastique dans une solution douce de produit de lavage et faites-les sécher à l'air afin que la peinture et les décalcomanies tiennent mieux. Avant de mettre la colle, vérifiez si les pièces s'adaptent bien les unes aux autres; mettez peu de colle. Enlevez le chrome et la peinture des surfaces de collage. Peignez les petites pièces avant de les détacher de la grappe (4)(5). Laissez bien sécher la peinture avant de poursuivre l'assemblage. Découpez chaque décalcomanie séparément et plongez-la dans de l'eau chaude pendant 20 secondes environ. A l'endroit marqué, faites glisser le motif pour le séparer du papier et pressez-le sur emplacement avec du papier buvard.

E: ¡Atención! Antes de comenzar con el ensamblaje, leer detenidamente las instrucciones. Cada pieza va numerada (1). Téngase en cuenta el orden de operaciones del ensamblaje. Herramientas necesarias: Cuchillo y lima para desbarbar las piezas (2). Cintas de goma, cinta adhesiva y pinzas de ropa para sujetar las piezas pegadas (3). Lavar las piezas de plástico en una solución de detergente suave y dejar que se sequen al aire para mejorar así la adhesión de la pintura y de las calcomanías. Antes de aplicar el pegamento comprobar si las piezas quedan correctamente adaptadas. Aplicar el pegamento sin excederse. Alejar de las superficies de pegado el cromado y la pintura. Pintar las piezas pequeñas antes de desprenderlas de su sujeción (4) (5). Antes de proseguir con el ensamblaje, dejar que se seque bien la pintura. Recortar las calcomanías una por una y sumergirlas durante unos 20 segundos en agua caliente. Deslizar del papel la calcomanía en el lugar adecuado y apretarla colocando encima de ella papel secante.

I: ATTENZIONE: Prima dell'assemblaggio leggere attentamente le istruzioni di montaggio. Ogni pezzo è numerato (1). Tener presente la successione delle fasi di assemblaggio. Attrezzi necessari: coltello e lima per togliere la sbavatura dai pezzi (2), nastro adesivo e mollette da bucato per tenere insieme i pezzi singoli dopo averli incollati (3). Lavare i particolari in plastica con un detergente delicato e lasciarli asciugare all'aria, per una migliore adesione dello strato di colore e della figura decalcabile. Prima di incollare, verificare che i pezzi si abbinino bene tra di loro; applicare il collante con parsimonia. Togliere cromo e colore dalle superfici da incollare. Dipingere i piccoli accessori sul supporto prima di rimuoverli (4) (5). Far seccare bene la vernice prima di proseguire con l'assemblaggio. Ritagliare singolarmente ogni figura ed immergerla in acqua tiepida per 20 secondi circa. Applicare il motivo nella posizione segnata e tamponarlo con carta assorbente.

S: OBS: Läs instruktionerna noga igenom innan du sätter modellen samman. Varenda detalj är numrerad (1). V g beakta följden i sammansättningsstegen. Verktyg, som du kommer att behöva : kniv och fil för att skrapa detaljerna rena (2), gummiringar, tejp och klädnypor för att hålla samman de limmade detaljerna (3). Rengör plastdetaljerna in en mild tvättmedellösning och torka dem i luften för att lack och dekaler skall hålla bättre. Kolla, om detaljerna passar ihop innan du klistrar dem och använd limmet sparsamt. Avlägsna krom och lack från ytorna, som kommer att limmas ihop. Måla de små detaljerna innan du avlägsnar dem från ramen (4) (5). Låt lacket riktigt torka igenom innan du fortsätter med sammansättningen. Skär av varje dekalmotiv enskilt och doppa det i varmt vatten i ca 20 sekunder. Flytta motivet bort från papperet genom att trycka vid det angivna stället och tryck fast med läskpapper.

DK: BEMÆRK: Inden sammensætningen begyndes, skal byggevejledningen læses godt igennem. Hver del er nummereret (1). Rækkefølgen af monteringstrinnene skal overholdes. Nødvendigt værktøj: Kniv og fil til afgratning af delene (2); gummibånd, tape og tøjklemmer til at holde de klæbede (3) enkeltdele sammen. Plastikdelene renses i en mild sæbelud og lufttørres så malingen og overføringsbillederne bedre kan hæfte. Inden påførelsen kontrolleres om delene passer; limen påføres sparsommeligt. Krom og farve fjernes fra klæbefladerne. De små dele males inden de fjernes fra rammen (4) (5). Lad farven tørre godt inden sammensætningen fortsættes. Overføringsbillederne motiver skæres ud enkeltvis og dyppes ca. 20 sek. i varmt vand. Skub motivet fra papiret og tryk det fast med trækpapir.

GR: ΠΡΟΣΟΧΗ: Πριν τη συναρμολόγηση, διαβάστε καλά τις οδηγίες. Κάθε εξάρτημα είναι αριθμημένο (1). Προσέξτε τη σειρά "των βημάτων" συναρμολόγησης. Απαιτούμενα εργαλεία: μαχαίρι και λίμα για τη λείανση των εξαρτημάτων (2), λαστιχένια ταινία, κολλητική ταινία και μανταλάκια για τη συγκράτηση των κολλημένων μεμονωμένων εξαρτημάτων (3). Καθαρίστε τα πλαστικά εξαρτήματα μέσα σε ένα "μαλακό" καθαριστικό διάλυμα και στεγνώστε τα στον αέρα, ώστε να υπάρξει καλύτερη πρόσφυση του χρώματος και των χαλκομανιών. Πριν το κόλλημα, ελέγξτε αν ταιριάζουν μεταξύ τους τα εξαρτήματα. Επαλείψτε οικονομικά την κόλλα. Απομακρύνετε από τις επιφάνειες επικόλλησης, χρώμιο και βαφή. Βάψτε τα μικρά εξαρτήματα, πριν απομακρυνθούν από το πλαίσιο (4) (5). Αφήστε να στεγνώσουν καλά τα χρώματα και ύστερα συνεχίστε τη συναρμολόγηση. Κόψτε ξεχωριστά το κάθε μοτίβο των χαλκομανιών και βουτήξτε το σε ζεστό νερό για περ. 20 δευτερόλεπτα. Απομακρύνετε το μοτίβο από το χαρτί, στο σημαδεμένο σημείο και πιέστε το με το στουπόχαρτο.

N: OBS! Les nøye igjennom monteringsanvisningen før sammenbyggingen. Hver del er nummerert (1). Følg rekkefølgen på monteringstrinnene. Nødvendig verktøy: Kniv og fil for fjerning av grader på delene (2), gummibånd, tape og klesklyper for å holde sammen de limede enkeltdelene (3). Rengjør plastdelene i mildt såpevann og la dem lufttørke, slik at fargen og bildene sitter bedre. Før pålimingen må det kontrolleres om delene passer: Ta på litt lim. Fjern krom og farge på klebeflatene. Mal de små delene før de fjernes fra rammen (4) (5). La fargene tørke godt før sammenmonteringen fortsettes. Skjær ut hvert av motivene for seg og legg dem i varmt vann i ca. 20 sekunder. Skyv motivet fra papiret på det merkede stedet og trykk på med trekkpapir.

P: ATENÇÃO: Antes de iniciar a montagem leia atentamente o manual de construção. Todas as partes componentes são numeradas (1). Atentar para a sequência das etapas de montagem. Ferramentas necessárias: Faca e lixa para aparar o rebarba das peças (2), elástico, fita adesiva e molas de roupa para sustentar as peças (3) durante a colagem. As peças de matéria plástica devem ser limpas numa solução fraca de detergente e secas ao ar, de forma que a demão de tinta e as decalques tenham uma boa adesão. Antes de colar, verificar se as peças encaixam; utilizar a cola em pequena quantidade. Eliminar o cromado e a tinta das superfícies a serem coladas. Não passar cola nas peças que ainda se encontram fixas na grade de matéria plástica. Pintar as peças pequenas antes de retirá-las da grade (4) (5). Deixar a tinta secar completamente para depois continuar com a montagem. Cortar separadamente cada um dos decalques e mergulhá-los em água morna durante aproximadamente 20 segundos. Decalcar os motivos do papel na posição indicada e secar com mata-borrão.

FIN: HUOMIO: Lue rakennusohjeet huolellisesti ennen kokoonpanoa. Jokainen osa on numeroitu (1). Huomioi osien oikea asennusjärjestys. Tarvittavat työkalut: Veitsi ja viile osien ylimääräisten purseitten poistamiseen (2); kuminauha, teippiä ja pyykkipoikia yhteenliimattujen osien paikallaanpitämiseksi (3). Puhdista muoviosat miedolla pesuaineliuoksella ja anna niiden kuivua itseestään, jotta maali ja siirtokuvat tarttuvat niihin paremmin. Tarkasta ennen liimausta, että osat sopivat toisiinsa; levitä liimaa säästeliäästi. Poista kromaus ja maali liimapinnoista. Maalaa pienet osat ennen kuin irrotat ne pidinraameista (4) (5). Anna maalin kuivua kunnolla ennen kuin jatkat kokoonpanoa. Leikkaa jokainen siirtokuva erikseen irti ja upota lämpimään veteen n. 20 sekunniksi. Irrota kuvio paperiin merkitystä kohdasta samalla painamalla imupaperi kuvion toista puolta vasten.

Read before you start!

RUS: Внимание: Перед сборкой хорошо прочитать руководство по монтажу. Каждая деталь пронумеро–вана (1). Соблюдать последовательность монтажа. Необходимые рабочие инструменты: нож и напиль–ник для зачистки деталей (2); резиновая лента, клейкая лента и зажимы для сушки белья для прижи–мания склеиваемых отдельных деталей (3). Детали из пластика очистить в растворе мягкого моющего средства и высушить на воздухе для того, чтобы краска и переводные картинки лучше прилипали. Перед приклеиванием проверить, подходят ли детали; клей наносить экономно. Хром и краску удалить с поверхностей склеивания. Небольшие детали покрасить перед тем, как они будут удалены из рамок (4) (5). Краску необходимо хорошо просушить, только после этого продолжать сборку. Каждую соответствующую переводную картинку отдельно вырезать и примерно на 20 секунд окунуть в теплую воду. На обозначенном месте картинку отделить от бумаги и прижать промокательной бумагой.

PL: UWAGA: Przed składaniem przeczytać dokładnie instrukcję montażu. Każda część jest ponu-merowana (1). Zwrócić uwagę na kolejność przeprowadzania poszczególnych punktów montażowych. Potrzebne narzędzia: nóż oraz pilnik do usunięcia zadziorów z poszczególnych elementów (2); taśma gumowa, taśma klejąca, klamerki do bielizny dla przytrzymania sklejonych elementów (3). Wymyć plastykowe części w wodzie z delikatnym środkiem myjącym oraz osuszyć na powietrzu, aby zapewnić lepszą przylepność farby oraz kalkomanii. Sprawdzić przed przyklejaniem, czy dane elementy pasują do siebie; nanosić klej oszczędnie. Usunąć chrom oraz farbę z powierzchni przeznaczonych do kleje-nia. Małe elementy pomalować jeszcze przed wycięciem z ramki (4) (5). Farbę dobrze wysuszyć, dopiero potem kontynuować składanie części. Wyciąć pojedynczo każdy z motywów kalkomanii i zanurzyć na 20 sekund w ciepłej wodzie. Ściągnąć motyw z papieru na oznaczone miejsce i docisnąć bibułą.

TR: DÝKKAT: Model yapýmýna baþlamadan önce açýklamalarý dikkatlice okuyunuz. Modelde kullanýlan her parçaya bir numara verilmiþtir(1). Montaj yapým sýrasýna dikkat ediniz. Gerekli el aletleri: Parçalarý baðlý bulunduklarý çerçeveden çýkarmak için maket býçaðý ve çapaklarýný almak için eðe(2). Yapýþtýrý sürdükten sonra parçalarýn yapýþmasý iç in bir arada tutmaya yarayan paket lastiði, selo teyp ve çamaþýr mandalý(3). Boyanýn ve çýkartmalarýn daha iyi yapýþmasý ve kalýcý olmasý için plastik parçalarý deterjanlý suda temizleyip odada kurumaya býrakýnýz. Yapýþtýrýcý sürmeden önce parçalarýn karþýlýklý olarak birbirlerine tam uyup uymadýðýný kontrol ediniz, yapýþtýrýlacak yüzeylerde boya kalýntýsý ve krom varsa temizleyiniz. Yapýþkaný idareli kullanýnýz. Küçük parçalarý baðlý bulunduklarý çerçeveden çýkartmadan önce boyayýnýz (4) & (5). Boya iyice kuruduktan sonra montaja devam ediniz. Her çýkartmayý önce kaðýdý ile birlikte kesiniz ve yýlýk suda 20 saniye kadar bekletiniz. Çýkartmayý model üzerinde yapýþtýracaðýnýz yüzeye koyunuz, üzerinden kurutma kaðýdý ile hafifçe bastýrýrken çýkartmanýn altýndaki kaðýdý yavaþça çekiniz.

CZ: POZOR: Před sestavením montážního návodu důkladně pročíst. Každý díl je očíslován (1). Dbejte na pořadí montážních kroků. Potřebné nástroje: Nůž a pilník k odstranění výronků na dílech (2); pryžová páska, lepicí páska a kolíčky na prádlo pro přidržování lepených jednotlivých dílů (3). Díly z plastické hmoty vyčistit v roztoku jemného pracího prostředku a nechat vyschnout na vzduchu, za účelem zajištění lepší přilnavosti barevného nátěru a obtisků. Před nalepením zkontrolovat, zdali díly lícují; lepidlo nanášet úsporně. Chróm a barvu na lepených plochách odstranit. Malé díly natřít před jejich odstraněním z rámu (4) (5). Barvy nechat dobře proschnout, teprve potom pokračovat v sestavení. Každý motiv obtisku jednotlivě vyříznout a ponořit do teplé vody na dobu přibližně 20 sekund. Motiv na označeném místě z papíru odsunout a přitlačit pomocí stíracího papíru.

H: FIGYELEM: Az összeállítás előtt az építési útmutatót alaposan át kell olvasni. Minden alkatrészt számmal láttak el (1). A szerelési lépések sorrendjére ügyelni kell. Szükséges szerszámok: kés és reszelő az alkatrészek sorjátlanításához (2); gumiszalag, ragasztószalag és ruhacsipesz az összeragasztott alkatrészek megtartásához (3). A műanyag alkatrészeket lágy mosószeres oldatban kell tisztítani és a levegőn kell megszárítani, hogy a festékbevonat és a matricák jobban tapadjanak. A felragasztás előtt ellenőrizni kell, hogy az alkatrészek összeillenek-e; a ragasztóanyagot takarékosan kell felhordani. A krómot és festéket a ragasztási felületekről el kell távolítani. A kisméretű alkatrészeket a keretből történő eltávolítás előtt be kell festeni (4) (5). A festékeket hagyni kell jól megszáradni, az összeszerelést csak ezután szabad folytatni. Minden matrica-motívumot egyesével kell kivágni és kb. 20 másodpercre meleg vízbe kell áztatni. A motívumot a megjelölt helyen a papírról lecsúsztatni és itatóspapírral felnyomni.

SLO: OPOZORILO: Pred pričetkom sestavljanja preberi navodila zaĘuporabo. Vsak del je označen (1). Pri sestavljanju upoštevaj navodila po točkah. Potrebno orodje: nožek in pilica zaločevanje delov (2), elastika, lepilni trak in kljukice za perilo za držanje zlepljenih delov (3). Plastične dele očisti z blagim praškom in posuši da se sloji barve in nalepke boljše primejo.Pred lepljenjem obvezno preveri, če se deli pravilno prilegajo. Previdno nanesi lepilo. Iz površin, na katere nanašaš lepilo, najprej odstrani krom in barvo. Manjše dele pobarvaj preden jih odstraniš iz okvirja (4)(5). Barva naj se dobro posuši preden nadaljuješ s sestavljanjem. Vsako nalepko izreži in potopi vtoplo vodo (cca. 20 sekund), jo odstrani iz papirja, položi na odgovarjajoče mesto in pritisni s pivnikom.

SK: POZOR: Pred začatím stavby si pozorne preštudujte stavebný návod. Každý diel je očíslovaný (1). Dbajte na poradie montážnych krokov. Potrebné nástroje: Nôž aĘpilník na oddelenie dielov zĘrámčeka a ich začistenie (2), gumičky do vlasov, lepiaca páska štipce na prádlo, pre pridržiavanie jednotlivých lepených dielov (3). Diely zĘplastu odmastiť vĘslabšom roztoku čistiaceho prostriedku (saponátu) aĘnechať uschnúť na vzduchu za účelom lepšej priľnavosti lepidla, farieb aĘnálepiek. Pred lepením skontrolovať, či diely lícujú. Lepidlo nanášať úsporne. Chróm aĘfarbu na lepených miestach opatrne odstrániť. Malé diely nafarbiť ešte pred ich odobratím zĘrámčeka (4) (5). Farby nechať dobre zaschnúť, až potom pokračovať vĘzostavovaní. Každú nálepku vystrihnúť jednotlivo aĘponoriť do vlažnej vody približne na 20 sekúnd. Nálepku na príslušnom mieste modelu presunúť zĘnosného papiera aĘmierne ju pritlačiť kĘpovrchu nosným papierom.

RO: ATENTIE!CITITI INSTRUCTIUNILE CU ATENTIE INAINTE DE ASAMBLARE. FIECARE COMPONENTA ESTE NUMEROTATA. ASAMBLATI IN ORDINEA INDICATA PE SCHEMA. PIESELE SE DESPRIND DE PE RAMA CU UN CUTTER.BAVURILE SE INLATURA CU O PILA FINA. CURATATI PIESELE CARE SE IMBINA DE GRASIMI,URME DE VOPSEA SU CURATATI CU O SOLUTIE DE DETERGENT. VOPSITI PIESELE MICI INAINTE DE DESPRINDEREA DE PE RAMA. LASATI VOPSEAUA SA SE USUCE BINE SI NUMAI APOI CONTINUATI ASAMBLAREA. TAIATI FIECARE TRANSFER INDIVIDUAL SI IMERSATI IN APA CALDA CCA 20 SEC. TRANSFERATI IN POZITIA DORITA APOI APASATI CU O HARTIE. FOLOSITI NUMAI ADEZIVI SI VOPSELE REVELL.

BG: ВНИМАНИЕ! Следвайте указаната схема. Всяка част е номерирана. Спазвай те последователността на етапите на сглобяван ето. Необходими инструменти: нож и пила за отстраняване или и зпилване на отделните части; гумена лента, лейкопласт и щипки за пране за да задържите заедно съединените части след залепването им. Пластмасови те елементи да се почистат в лек разтвор от вода и перилен препарат, да се изплакнат и да се остават да изсъхнат, за да се постигне по-добро слепване на боята или ваденката. Нанесете боята върху малките части преди да ги от делите от шаблона. Оставете боята да изсъхне преди да продължите със сгл обяването. Преди нанасяне на лепилото изстърже те боята от повърхностите за слепване. Преди залепване проверете дали ча стите пасват идеално. Нанесете малко лепило. Изрежете по отделно всяка е дна ваденка и я потопете в топла вода за около 20 секунди. Отлепете ваденка та от указаното място на хартията и я попийте леко с попивателната харти я.

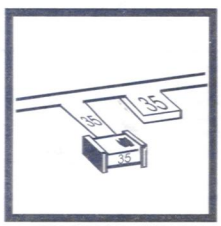

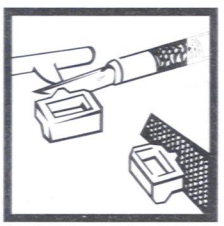

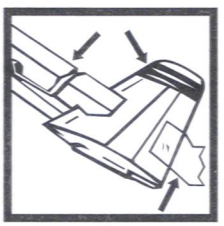

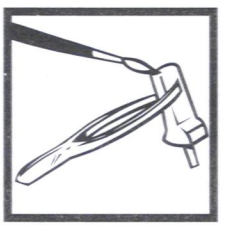

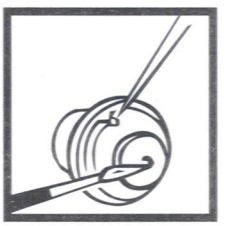

www.wettringer-modellbauforum.de

www.wettringer-modellbauforum.de

Verwendete Symbole / Used Symbols

Bitte beachten Sie folgende Symbole, die in den nachfolgenden Baustufen verwendet werden.
Veuillez noter les symboles indiqués ci-dessous, qui sont utilisés dans les étapes suivantes du montage.
Sírvanse tener en cuenta los símbolos facilitados a continuación, a utilizar en las siguientes fases de construcción.
Si prega di fare attenzione ai seguenti simboli che vengono usati nei susseguenti stadi di costruzione.
Huomioi seuraavat symbolit, joita käytetään seuraavissa kokoamisvaiheissa.
Legg merke til symbolene som benyttes i monteringstrinnene som følger.
Proszę zważać na następujące symbole, które są użyte w poniższych etapach montażowych
Daha sonraki montaj basamaklarında kullanılacak olan, aşağıdaki sembollere lütfen dikkat edin.
Kérjük, hogy a következő szimbólumokat, melyek az alábbi építési fokokban alkalmazásra kerülnek, vegyék figyelembe.

Please note the following symbols, which are used in the following construction stages.
Neem a.u.b. de volgende symbolen in acht, die in de onderstaande bouwfasen worden gebruikt.
Por favor, preste atenção aos símbolos que seguem pois os mesmos serão usados nas próximas etapas de montagem.
Observera: Nedanstående piktogram används i de följande arbetsmomenten.
Læg venligst mærke til følgende symboler, som benyttes i de følgende byggefaser.
Пожалуйста, обратите внимание на следующие символы, которые используются в последующих операциях сборки.
Παρακαλώ προσέξτε τα παρακάτω σύμβολα, τα οποία χρησιμοποιούνται στις παρακάτω βαθμίδες συναρμολόγησης.
Dbejte prosím na dále uvedené symboly, které se používají v následujících konstrukčních stupních.
Prosimo za Vašu pozornost na sledeče simbole ki se uporabljajo v naslednjih korakih gradbe.

Abziehbild in Wasser einweichen und anbringen
Soak and apply decals
Mouiller et appliquer les décalcomanies
Transfer in water even laten weken en aanbrengen
Remojar y aplicar las calcomanías
Pôr de molho em água e aplicar o decalque
Immergere in acqua ed applicare decalcomanie
Blöt och fäst dekalerna
Kostuta siirtokuva vedessä ja aseta paikalleen
Fukt motivet i varmt vann og før det over på modellen
Dypp bildet i vann og sett det på
Переводную картинку намочить и нанести
Zmiękczyć kalkomanię w wodzie a następnie nakleić
βουτήξτε τη χαλκομανία στο νερό και τοποθετείστε την
Çıkartmayı suda yumuşatın ve koyun
Obtisk namočit ve vodě a umístit
a matricát vízben beáztatni és felhelyezni
Preslikač potopiti v vodo in zatem nanašati

Zur Anbringung der Abziehbilder empfohlen
Recommended for affixing the decals
Recommandé pour l'application des décalcomanies
Aanbevolen voor het aanbrengen van de transfers
Recomendado para fijar las calcas
Posição recomendada para aplicar os decalques
Raccomandato per applicare le dacalcomanie
Rekommenderas för montering av dekaler
Anbefales til påsætning og placering af decals
Рекомендуется использовать для фиксации переводных картинок на поверхности модели
Zalecane do nanoszenia kalkomanii
Συνιστάται για την επικόλληση των επικετών.
Dekallerin yapıştırılmasında kullanılması tavsiye edilir
Připravek na zlepšení přilnavosti obtisků
Matrica lágyító
Priporočljivo za pritrjevanje nalepk
Odporúčané na zlepšenie priľnavosti nálepiek
RECOMANDAT PENTRU APLICAREA ACTIBILDURILOR
Подходящо за фиксация на картинки върху повърхността на модела

Kleben
Glue
Coller
Lijmen
Engomar
Colar
Incollare
Limmas
Liimaa
Limes
Lim
Клеить
Przykleić
κόλλημα
Yapıştırma
Lepení
ragasztani
Lepiti

Nicht kleben
Don't glue
Ne pas coller
Niet lijmen
No engomar
Não colar
Non incollare
Limmas ej
Älä liimaa
Skal IKKE limes
Ikke lim
Не клеить
Nie przyklejać
μη κολλάτε
Yapıştırmayın
Nelepit
nem szabad ragasztani
Ne lepiti

Wahlweise
Optional
Facultatif
Naar keuze
No engomar
Alternado
Facoltativo
Valfritt
Vaihtoehtoisesti
Valgfritt
Valgfritt
На выбор
Do wyboru
εναλλακτικά
Seçmeli
Volitelně
tetszés szerint
način izbire

Klebeband
Adhesive tape
Dévidoir de ruban adhésif
Plakband
Cinta adhesiva
Fita adesiva
Nastro adesivo
Tejp
Teippi
Tape
Tape
Клейкая лента
Taśma klejąca
κολλητική ταινία
Yapıştırma bandı
Lepicí páska
ragasztószalag
Traka z lepilom

Klarsichtteile
Clear parts
Pièces transparentes
Transparente onderdelen
Limpiar las piezas
Peça transparente
Parte transparente
Genomskinliga detaljer
Läpinäkyvät osat
Glassklare deler
Gjennomsiktige deler
Прозрачные детали
Elementy przezroczyste
διαφανή εξαρτήματα
Şeffaf parçalar
Průzračné díly
áttetsző alkatrészek
Deli ki se jasno vide

Gleichen Vorgang auf der gegenüberliegenden Seite wiederholen
Repeat same procedure on opposite side
Opérer de la même façon sur l'autre face
Dezelfde handeling herhalen aan de tegenoverliggende kant
Realizar el mismo procedimiento en el lado opuesto
Repetir o mesmo procedimento utilizado no lado oposto
Stessa procedura sul lato opposto
Upprepa proceduren på motsatta sidan
Toista sama toimenpide kuten viereisellä sivulla
Det samme arbejde gentages på den modsatliggende side
Gjenta prosedyren på siden tvers overfor
Повторять такую же операцию на противоположной стороне
Taki sam przebieg czynności powtórzyć na stronie przeciwnej
επαναλάβετε την ίδια διαδικασία στην απέναντι πλευρά
Aynı işlemi karşı tarafta tekrarlayın
Stejný postup zopakovat na protilehlé straně
ugyanazt a folyamatot a szemben található oldalon megismételni
Isti postopek ponoviti in na suprotni strani

Abbildung zusammengesetzter Teile
Illustration of assembled parts
Figure représentant les pièces assemblées
Afbeelding van samengevoegde onderdelen
Ilustración piezas ensambladas
Figura representando peças encaixadas
Illustrazione delle parti assemblate
Bilden visar dalarna hopsatta
Kuva yhteenliitetyistä osista
Illustrasjonen viser de sammensatte delene
Illustrasjon, sammensatte deler
Изображение смонтированных деталей
Rysunek złożonych części
απεικόνιση των συναρμολογημένων εξαρτημάτων
Birleştirilen parçaların şekli
Zobrazení sestavených dílů
összeállított alkatrészek ábrája
Slika slopljenega dela

Mit einem Messer abtrennen
Detach with knife
Détacher au couteau
Met een mesje afsnijden
Separarlo con un cuchillo
Separar utilizando uma faca
Staccare col coltello
Skär loss med kniv
Irrota veitsellä
Adskilles med en kniv
Skjær av med en kniv
Отделять ножом
Odciąć nożem
διαχωρίστε με ένα μαχαίρι
Bir bıçak ile kesin
Oddělit pomocí nože
kés segítségével leválasztani
Oddeliti z nožem

Bauteile trocknen lassen
Allow the parts to dry
Laisser sécher les pièces
Oderdelen laten drogen
Dejar secar las piezas
Deixar secar os componentes
Far asciugarsi i componenti
Anna osien kuivua
La delene tørke
Lad komponenterne tørre
Låt byggdelarna torka
Дать деталям высохнуть
Części pozostawić do wyschnięcia
Αφήστε τα μέρη να στεγνώσουν
Yapı parçalarini kurumaya birakiniz
Alkatrészeket hagyja száradni
Jednotlivé díly nechte zaschnout
Pustite da sestavni deli posušijo

Anzahl der Arbeitsgänge
Number of working steps
Nombre d'étapes de travail
Het aantal bouwstappen
Número de operaciones de trabajo
Número de etapas de trabalho
Numero di passaggi
Antal arbetsmoment
Työvaiheiden lukumäärä
Antall arbeidstrinn
Antall arbeidstrinn
Количество операций
Liczba operacji
αριθμός των εργασιών
İş safhalarının sayısı
Počet pracovních operací
a munkafolyamatok száma
Številka koraka montaže

---

* Nicht enthalten
Not included
Non fourni
Behoort niet tot de levering
No incluido
Non compresi
Não incluído
Ikke medsendt
Ingår ej
Ikke inkluderet
Eivät sisälly
Δεν ονμπεριλαμβάνεται
Не содержится
Nem tartalmazza
Nie zawiera
Ni vsebovano
Içerisinde bulunmamaktadır
Není obsaženo

Beiliegenden Sicherheitstext beachten / Please note the enclosed safety advice

D: Beiliegenden Sicherheitstext beachten und nachschlagebereit halten.
GB: Please note the enclosed safety advice and keep safe for later reference.
F: Respecter les consignes de sécurité ci-jointes et les conserver à portée de main.
NL: Houdt u aan de bijgaande veiligheidsinstructies en hou deze steeds bij de hand.
E: Observar y siempre tener a disposición este texto de seguridad adjunto.
I. Seguire le avvertenze di sicurezza allegate e tenerle a portata di mano.
P: Ter em atenção o texto de segurança anexo e guardá-lo para consulta.
S: Beakta bifogad säkerhetstext och håll den i beredskap.
FIN: Huomioi ja säilytä oheiset varoitukset.

DK: Overhold vedlagte sikkerhedsanvisninger og hav dem liggende i nærheden.
N: Ha alltid vedlagt sikkerhetstekst klar til bruk.
RUS: Соблюдать прилагаемый текст по технике безопасности, хранить его в легко доступном месте.
PL: Stosować się do załączonej karty bezpieczeństwa i mieć ją stale do wglądu.
GR: Προσέξτε τις συνημμένες υποδείξεις ασφάλειας και φυλάξτε τις έτσι ώστε να τις έχέτε πάντα σε διάθεσή σας.
TR: Ekteki güvenlik talimatlarünü dikkate alüp, bakabileceginiz bir sekilde muafaza ediniz.
CZ: Dbejte na přiložený bezpečnostní text a mějte jej připravený na dosah.
H: A mellékelt biztonsági szöveget vegye figyelembe és tartsa fellapozásra készen!
SLO: Priložena varnostna navodila izvajajte in jih hranite na vsem dostopnem mestu.

Dieser Bausatz wurde in mehrfachen Qualitäts- und Gewichtskontrollen auf Vollständigkeit überprüft. Reklamationen können nur bearbeitet werden, wenn die **Bauanleitung**, das aus der Kartonage herausgeschnittene **EAN-Strichcode-Feld** und der **Kassenbon** eingeschickt werden. Bitte haben Sie Verständnis dafür, dass wir nur Gewährleistung bei aktuellen Artikeln übernehmen können, die im Zeitraum der letzten 24 Monate erworben worden sind. **Unfrei eingesandte Reklamationssendungen werden von uns nicht angenommen!**
„Einzelteile für Umbauten können gegen Vorkasse erworben werden". Unsere Adresse: Revell GmbH, Abteilung X, Henschelstr. 20-30, 32257 Bünde. Dieser Direktservice gilt für die Länder: Deutschland, Benelux, Österreich, Frankreich, Großbritannien. Reklamationen aus den übrigen Ländern werden über die jeweiligen Distributeure abgewickelt. Bitte kontakten Sie Ihren Händler.

This Model Kit has been subject to extensive quality and weight checks during the manufacturing process to ensure it leaves our warehouse in perfect condition. We are only able to process applications for missing parts if the following procedure is followed. In all cases the following will be required before we are able to process any request: Original receipt (proof of purchase) original instruction sheets (will be returned) and the bar code cut out of the box. We may not be able to process requests for products that have been discontinued for more than 24 months. Products that are returned directly to us without prior authorisation by a company representative will not be accepted and returned to sender. Replacement parts for conversion or spares will continue to be available however they will incur a handling charge. Please write to: Department X Revell GmbH, Henschelstr. 20-30, 32257 Buende.
This direct Service is only available in the following markets: Germany, Benelux, Austria, France & Great Britain, Revell GmbH, Orchard Mews, 18c High Street, Tring, Herts., HP23 5AH, Great Britain.
For all other markets please contact your local dealer or distributer directly.

Afin de vous donner entière satisfaction et pour nous assurer que tous les éléments nécessaires au montage de votre maquette sont présents dans la boîte, cet article a subi dans son intégralité divers contrôles qualitatifs ainsi que des contrôle de poids.
Si toutefois vous deviez nous faire part de certaines réclamations, nous vous prions de bien vouloir vous adresser à votre revendeur habituel, muni de la notice de montage, du code EAN découpé sur la boîte, ainsi que de votre ticket de caisse.
Le SAV ne sera assuré que pour les articles ayant été acquis depuis moins de 24 mois.
Les pièces de rechange utilisées pour la transformation de maquettes pourront être obtenues en pré-paiement. Dans le cas où vous n'obtiendriez pas satisfaction, vous pouvez vous adresser directement à notre service SAV à l'adresse suivante: REVELL GmbH, Abteilung X, Henschelstraße 20-30, D-32257 Bünde cw Revell GmbH, 14 B, rue du Chapeau Rouge, F-21000 Dijon, France.
Pour tous les autres marchés, merci de prendre contact avec votre detaillant ou distributeur.

Deze bouwdoos werd verscheidene malen volledig gecontroleerd op kwaliteit en gewicht. Klachten kunnen slechts in behandeling worden genomen indien de bouwhandleiding, de uit de doos geknipte EAN - streepjescode en de kassabon zijn meegezonden. Wij vragen om uw begrip dat wij alleen garantie kunnen geven voor huidige artikelen die binnen een periode van de laatste 24 maanden zijn gekocht. Onvolledig ingezonden klachten kunnen niet in behandeling worden genomen. Onderdelen voor ombouw kunnen tegen vooruitbetaling gekocht worden.
Ons adres is: Revell GmbH, Afdeling X, Henschelstrasse 20-30, 32257 Bünde, Duitsland.
Deze directe service geldt alleen voor de volgende landen: Duitsland, Benelux, Oostenrijk, Frankrijk, Groot Brittannie.
Klachten afkomstig uit overige landen worden via de eventuele locale vertegenwoordigers van Revell afgewikkeld. Wij verzoeken U contact op te nemen met uw winkelier.

www.wettringer-modellbauforum.de

www.wettringer-modellbauforum.de

Benötigte Farben / Used Colors

Benötigte Farben Required colours	Peintures nécessaires Benodigde kleuren	Pinturas necesarias Tintas necessárias	Colori necessari Använda färger	Tarvittavat värit Du trenger følgende farger	Nødvendige farger Необходимые краски	Potrzebne kolory Απαιτούμενα χρώματα	Gerekli renkler Potřebné barvy	Szükséges színek. Potrebne barve
66 % A 34 %		**B**	**C**	**D**	**E**	**F**	**G**	**H**
grau, matt 57 +	**weiß, matt 5**	**anthrazit, matt 9**	**weiß, matt 5**	**bronzegrün, matt 65**	**gelb, matt 15**	**aluminium, metallic 99**	**eisen, metallic 91**	**staubgrau, matt 77**
grey, matt	white, matt	anthracite grey, matt	white, matt	bronze green, matt	yellow, matt	aluminium, metallic	steel, metallic	dust grey, matt
gris, mat	blanc, mat	anthracite, mat	blanc, mat	vert bronze, mat	jaune, mat	aluminium, métalique	coloris fer, métalique	gris poussière, mat
grijs, mat	wit, mat	antraciet, mat	wit, mat	bronsegroen, mat	geel, mat	aluminium, metallic	ijzerkleurig, metallic	stofgrijs, mat
gris, mate	blanco, mate	antracita, mate	blanco, mate	verde broncíneo, mate	amarillo, mate	aluminio, metalizado	ferroso, metalizado	ceniciento, mate
cinzento, fosco	branco, fosco	antracite, fosco	branco, fosco	verde bronze, fosco	amarelo, fosco	aluminio, metálico	ferro, metálico	cinzento de pó, fosco
grigio, opaco	bianco, opaco	antracite, opaco	bianco, opaco	verde bronzo, opaco	giallo, opaco	alluminio, metallico	ferro, metallico	grigio sabbia, opaco
grå, matt	vit, matt	antracit, matt	vit, matt	bronsgrön, matt	gul, matt	aluminium, metallic	järnfärg, metallic	dammgrå, matt
harmaa, himmeä	valkoinen, himmeä	antrasiitti, himmeä	valkoinen, himmeä	pronssinvihreä, himmeä	keltainen, himmeä	alumiini, metallikiilto	teräksenvärinen, metallikiilto	pölynharmaa, himmeä
grå, mat	hvid, mat	kokgrå, mat	hvid, mat	broncegrøn, mat	gul, mat	aluminium, metallak	jern, metallak	støvgrå, mat
grå, matt	hvit, matt	antrasitt, matt	hvit, matt	bronsegrønn, matt	gul, matt	aluminium, metallic	jern, metallic	støvgrå, matt
серый, матовый	белый, матовый	антрацит, матовый	белый, матовый	бронзово-зеленый, матовый	желтый, матовый	алюминиевый, металлик	стальной, металлик	серый пылистый, матовый
szary, matowy	biały, matowy	antracyt, matowy	biały, matowy	brązowozielony, matowy	żółty, matowy	aluminium, metaliczny	żelazo, metaliczny	szary kurz, matowy
γκρι, ματ	λευκό, ματ	ανθρακί, ματ	λευκό, ματ	πράσινο μπρούτζου, ματ	κίτρινο, ματ	αλουμινίου, μεταλλικό	σιδήρου, μεταλλικό	χρώμα σκόνης, ματ
gri, mat	beyaz, mat	antrasit, mat	beyaz, mat	bronz yeşili, mat	sarı, mat	alüminyum, metalik	demir, metalik	toz grisi, mat
šedá, matná	bílá, matná	antracit, matná	bílá, matná	bronzově zelená, matná	žlutá, matná	hliníková, metaliza	železná, metaliza	prachově šedá, matná
szürke, matt	fehér, matt	antracit, matt	fehér, matt	bronzzöld, matt	sárga, matt	aluminium, metáll	vas, metáll	porszürke, matt
siva, mat	bela, mat	tamno siva, mat	bela, mat	bronza zelena, mat	rumena, mat	aluminijum, metalik	železna, metalik	prah siva, mat

I	J	K	L	M
ocker, matt 88	**teerschwarz, matt 6**	**rot, klar 731**	**Blau, klar 752**	**weiß, seidenmatt 301**
ochre brown, matt	tar black, matt	red, clear	Blue, clear	white, silky-matt
ocre, mat	noir tartre, mat	rouge, clair	Bleu, transparent	blanc, satiné mat
oker, mat	teerzwart, mat	rood, helder	Blauw, transparent	wit, zijdemat
ocre, mate	negro alquitrán, mate	rojo, claro	Azul, transparente	blanco, mate seda
ocre, fosco	alcatrão, fosco	vermelho, claro	Azul, claro	branco, fosco sedoso
ocra, opaco	nero catrame, opaco	rosso, chiaro	Blu, trasparente	bianco, opaco seta
ockra, matt	asfaltsvart, matt	röd, klar	Blå, klar	vit, sidenmatt
okra (keltamulta), himmeä	tervanmusta, himmeä	punainen, kirkas	Sininen, kirkas	valkoinen, silkinhimmeä
okker, mat	tjæresort, mat	rød	Blå, klar	hvid, silkemat
oker, matt	tjæresort, matt	rød	Blå, klar	hvit, silkematt
охра, матовый	смолисто-черный, матовый	красный	Синий, прозрачный	белый, шелковисто-матовый
ochra, matowy	czarny-smoła, matowy	czerwień	Niebieski, przejrzysty	biały, jedwabisto-matowy
ώχρα, ματ	μαύρο πίσσας, ματ	κόκκινο, διαυγές	Μπλε, καθαρό	λευκό, ματ
koyu kavuniçi, mat	katran siyahı, mat	kırmızı, şeffaf	Mavi, açık	beyaz, mat
okrově žlutá, matná	dehtově černá, matná	červená, čirá	Kék, átlátszó	bílá, hedvábně matná
okker, matt	kátrányfekete, matt	piros, áttetsző	Modrá, jasná	fehér, selyemmatt
oker, mat	ter črna, mat	rdeča, jasna	Modra, prozorna	bela, svila mat

90 % N 10 %	O 80 % 20 %
weiß, matt 5 +	**Hellgrau, matt 76**	**grau, seidenmatt 374 +**	**blaugrau, matt 79**
white, matt	Light grey, matt	grey, silky-matt	greyish blue, matt
blanc, mat	Gris clair, mat	gris, satiné mat	gris-bleu, mat
wit, mat	Lichtgrijs, mat	grijs, zijdemat	blauwgrijs, mat
blanco, mate	Gris claro, mate	gris, mate seda	gris azulado, mate
branco, fosco	Cinzento-claro, mate	cinzento, fosco sedoso	cinzento azulado, fosco
bianco, opaco	Grigio chiaro, opaco	grigio, opaco seta	grigio blu, opaco
vit, matt	Ljusgrå, matt	grå, sidenmatt	blågrå, matt
valkoinen, himmeä	Vaaleanharmaa, matta	harmaa, silkinhimmeä	siniharmaa, himmeä
hvid, mat	Lysegrå, mat	grå, silkemat	blågrå, mat
hvit, matt	Lysgrå, matt	grå, silkematt	blågrå, matt
белый, матовый	Светло-серый, матовый	серый, шелковисто-матовый	сине-серый, матовый
biały, matowy	Jasnoszary, matowy	szary, jedwabisto-matowy	siwy, matowy
λευκό, ματ	Γκρι ανοιχτό, ματ	γκρι, μεταξωτό ματ	γκριζομπλέ, ματ
beyaz, mat	Açık gri, mat	gri, ipek mat	mavi gri, mat
bílá, matná	Světlošedá, matt	šedá, hedvábně matná	modrošedá, matná
fehér, matt	Světle šedivá, matná	szürke, selyemmatt	kékesszürke, matt
bela, mat	Svetlosiva, brez leska	siva, svila mat	plavo siva, mat

P	Q	R	S	T
gelb, glänzend 12	**ultramarinblau, glänzend 51**	**karminrot, matt 36**	**olivgrau, matt 66**	**beige, matt 89**
yellow, gloss	ultra marine blue, gloss	carmin red, matt	olive grey, matt	beige, matt
jaune, brillant	bleu outremer, brillant	rouge carmin, mat	gris olive, mat	beige, mat
geel, glansend	ultramarijn blauw, glansend	karmijnrood, mat	olijfgrijs, mat	beige, mat
amarillo, brillante	azul de ultramar, brillante	carmín, mate	gris aceituna, mate	beige, mate
amarelo, brilhante	azul ultramarino, brilhante	vermelho carmim, fosco	cinzento oliva, fosco	bege, fosco
giallo, lucente	blu oltremarino, lucente	rosso carminio, opaco	grigio oliva, opaco	beige, opaco
gul, blank	ultramarinblå, blank	karminröd, matt	olivgrå, matt	beige, matt
keltainen, kiiltävä	ultramariini, kiiltävä	karmiininpunainen, himmeä	oliivinharmaa, himmeä	beige, himmeä
gul, skinnende	ultramarinblå, skinnende	karminrød, mat	olivgrå, mat	beige, mat
gul, blank	ultramarin, blank	karminrød, matt	olivengrå, matt	beige, matt
желтый, блестящий	голубой ультрамарин, блестящий	красный кармин, матовый	оливково-серый, матовый	бежевый, матовый
żółty, błyszczący	błękit ultramaryna, błyszczący	karminowy, matowy	oliwkowoszary, matowy	beżowy, matowy
κίτρινο, γυαλιστερό	κυανό, γυαλιστερό	κόκκινο δαΐῆδδ, ματ	γκρι ελιάς, ματ	μπεζ, ματ
sarı, parlak	deniz mavisi, parlak	lâl rengi, mat	zeytin grisi, mat	bej, mat
žlutá, lesklá	ultramarínová modř, lesklá	krbově červená, matná	olivově šedá, matná	béžová, matná
sárga, fényes	ultramarinkék, fényes	kárminpiros, matt	olívszürke, matt	bézs, matt
rumena, bleskajoča	ultramarinsko plava, bleskajoča	šminka rdeča, mat	olivasto siva, mat	bež (slonova kost), mat

66 % U 34 %	V
eisen, metallic 91 +	**erdfarbe, matt 87**	**silber, metallic 90**
steel, metallic	earth brown, matt	silver, metallic
coloris fer, métalique	couleur terre, mat	argent, métalique
ijzerkleurig, metallic	aardkleur, mat	zilver, metallic
ferroso, metalizado	tierra colorante, mate	plata, metalizado
ferro, metálico	cór de terra, fosco	prata, metálico
ferro, metallico	marrone terra, opaco	argento, metallico
järnfärg, metallic	jordfärg, matt	silver, metallic
teräksenvärinen, metallikiilto	maanvärinen, himmeä	hopea, metallikiilto
jern, metallak	jordfarve, mat	sølv, metallak
jern, metallic	jordfarge, matt	sølv, metallic
стальной, металлик	землистый, матовый	серебристый, металлик
żelazo, metaliczny	ziemisty, matowy	srebro, metaliczny
σιδήρου, μεταλλικό	χρώμα γης, ματ	ασημί, μεταλλικό
demir, metalik	toprak rengi, mat	gümüş, metalik
železná, metaliza	žlutavá, matná	stříbrná, metaliza
vas, metáll	földszínű, matt	ezüst, metáll
železna, metalik	barva zemlje, mat	srebrna, metalik

Nicht benötigte Teile
Parts not used
Pièces non utilisées
Niet benodigde onderdelen
Piezas no necesarias
Peças não utilizadas
Parti non usate
Inte använda delar
Tarpeettomat osat

Ikke nødvendige dele
Deler som ikke er nødvendige
Неиспользованные детали
Elementy niepotrzebne
μη χρειαζούμενα εξαρτήματα
Gereksiz parçalar
Nepotřebné díly
fel nem használt alkatrészek
Nepotrebni deli

Bemalen
Paint
Peindre
Beschilderen
Pintar
Dipingere
Pintar
Måla
Male

Male
Maalaa
Pomalowaæ
Befesteni
раскрасить
Pomalovat
Boyamak
Poslikati
Χρωματισμα

Loch bohren
Make a hole
Faire un trou
Maak een gat
Practicar un taladro
Perfurar
Fare un foro
Borra hål
Poraa reikä
Der bores et hul
Bor hull
Просверлить отверстие
wywiercić otwór
ανοίξτε τρύπα
Delik açın
Vyvrtat díru
lyukat fúrni
Narediti lukinjo

Entfernen
Remove
Détacher
Verwijderen
Sacar
Retirar
Eliminare
Tag loss
Poista
Fjernes
Fjern
Удалить
Usunąć
απομακρύνετε
Temizleyin
Odstranit
eltávolítani
Ostraniti

10 g

zur besseren Ausbalancierung mit einem Gewicht beschweren
Add weight for improved stability
Pour une mise en place correcte allourdir
Voor evenwicht gewicht aanbrengen
Colocar un peso para obtener un mejor equilibrado
Utilizar um peso para melhor balanceamento
Per un migliore bilanciamento metterci su un peso
belasta med en vikt för bättre balansering
paremmman tasapainon saavuttamiseksi kuormita painolla
Til bedre afbalancering vedhænges en vægt
For bedre avbalansering - belast med en vekt
для лучшего отбалансирования положить груз
dla lepszego wyrównoważenia obciążyć ciężarkiem
για την καλύτερη αντιστάθμιση τοποθετείστε ένα βάρος
Daha iyi dengelemek için bir ağırlık koyun
Za účelem lepšího vyvážení zatížit závažím
a jobb kiegyenlítés érdekében egy nehezékkel ellátni
Zaradi boljše ravnoteže postaviti kontratežo z tegom

Spitze eines Schraubenziehers erhitzen und auf das herausragende Ende des Plastikstiftes drücken
Heat tip of screwdriver and press on protruding end of plastic pin
Chauffer la pointe du tournevis et appuyer sur la partie saillante de l'extrémité en plastique
De punt van een schroevendraaier verhitten en op het uitstekende einde van de plastic stift drukken
Calentar la punta de un destornillador y oprimir con ella el extremo sobresaliente del pasador de plástico
Aquecer a ponta de uma chave de fendas e pressionar contra a ponta exposta da vareta de plástico
Riscaldare la punta di un cacciavite e premerla sull'estremità sporgente del perno di plastica
Värm spetsen på en skruvmejsel och tryck på plaststiftets utstickande ände
Kuumenna ruuvitaltan kärki ja paina sillä ulostyöntyvän muovitapin päätä
Spidsen af en skruetrækker opvarmes og trykkes mod den ende af plastikstiften, der rager ud
Varm opp spissen på en skrutrekker og trykk den op den enden av plaststiften som stikker ut
Нагреть острие отвертки и надавить на выступающий конец пластикового штифта
Rozgrzać do gorąca czubek śrubokręta i przyłożyć do wystającej końcówki plastykowego trzpienia
θερμάνετε την μύτη ενός κατσαβιδιού και πιέστε την στο τέρμα του πλαστικού πείρου που εξέχει
Bir tornavidanın ucunu ısıtın ve dışarı sarkan plastik pimin ucunu bastırın
Hrot šroubováku ohřát a vtlačit na vyčnívající konec kolíku z plastické hmoty
egy csavarhúzó hegyét felhevíteni és a műanyag csap kiálló végére nyomni
Zagreti vrh odvijka in z njim pritisniti konec plastičnega svinčnika ki gleda ven

www.wettringer-modellbauforum.de

www.wettringer-modellbauforum.de

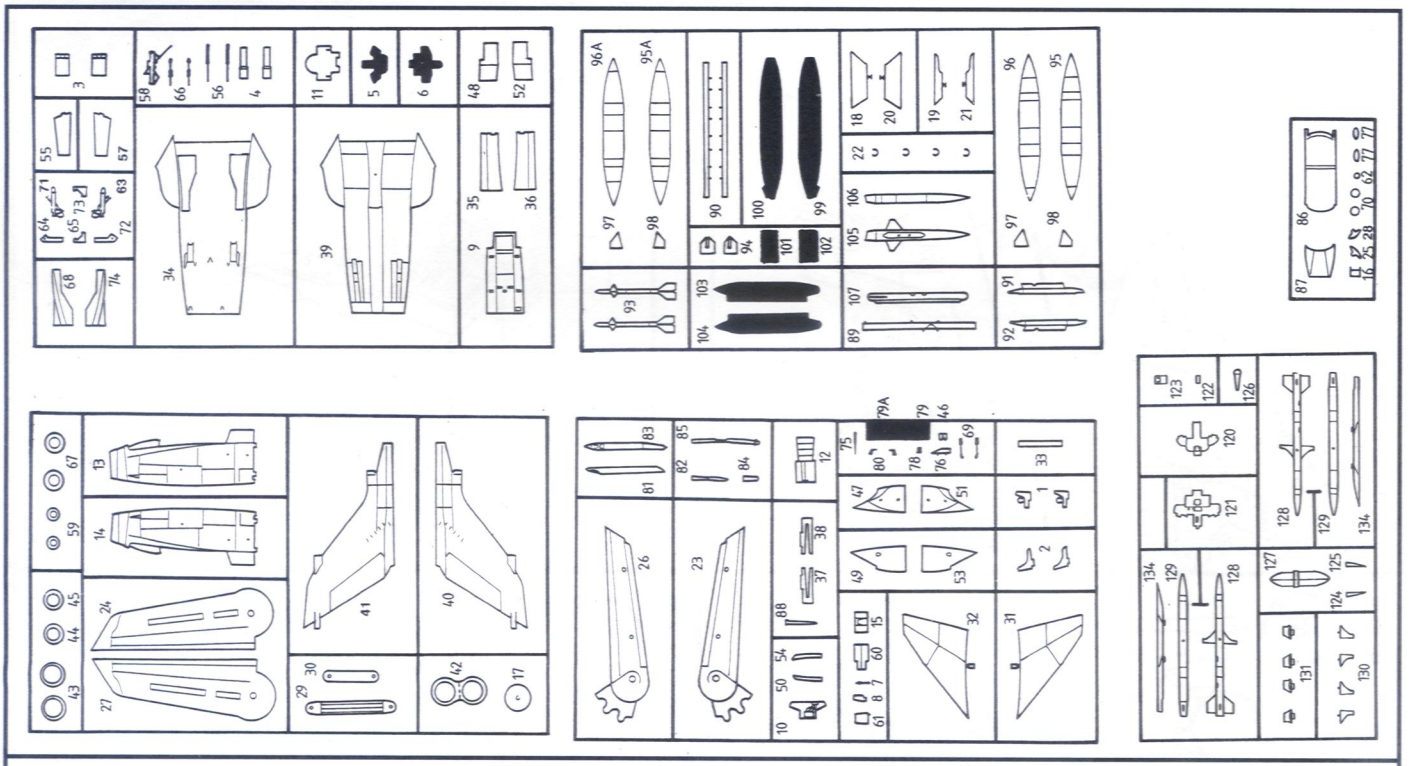

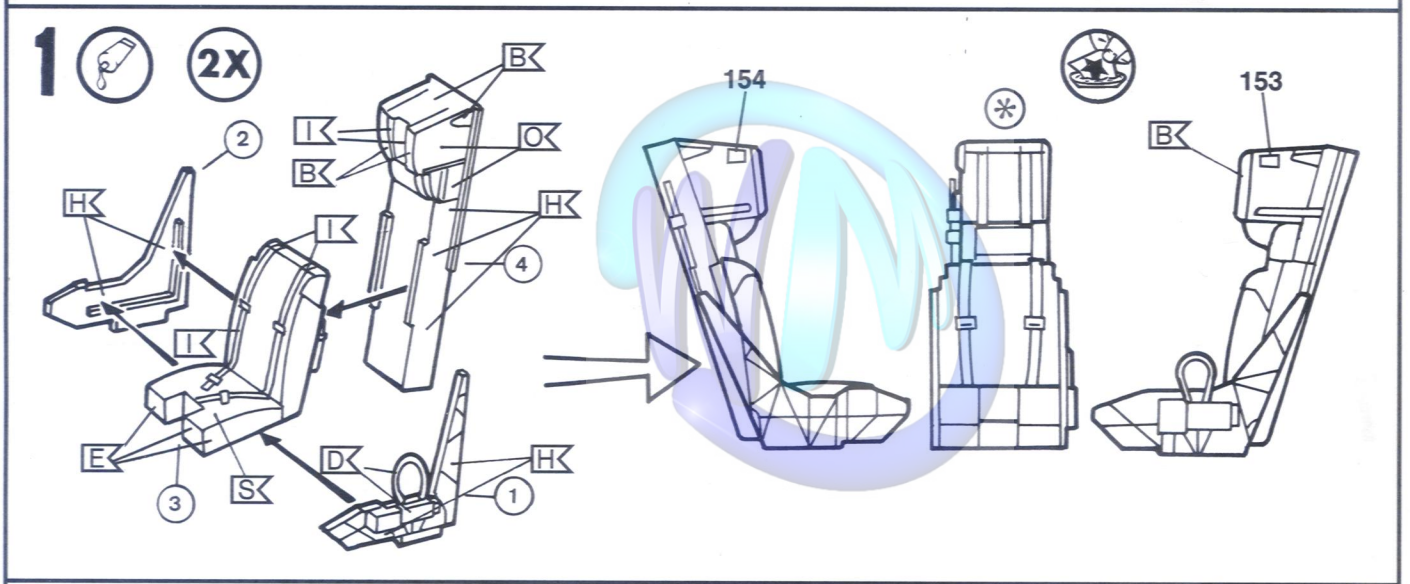

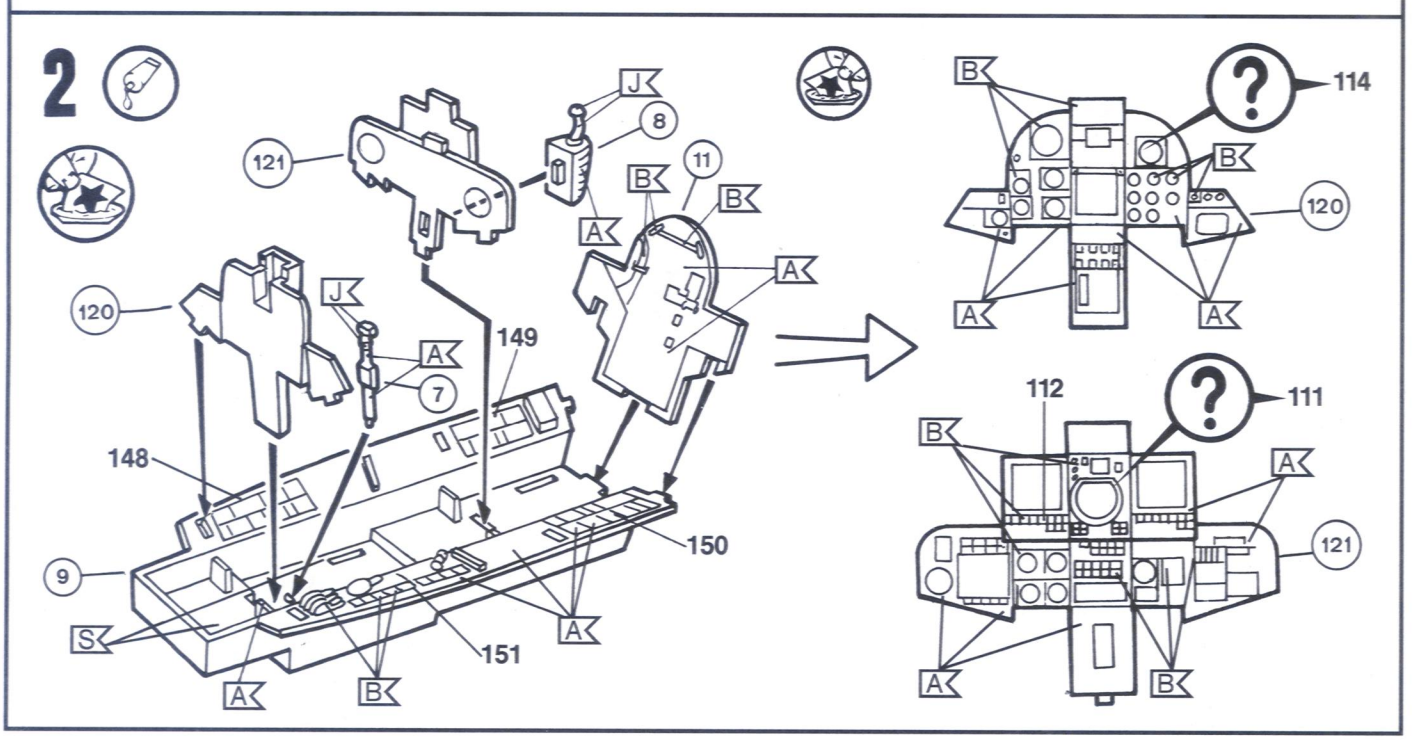

www.wettringer-modellbauforum.de

www.wettringer-modellbauforum.de

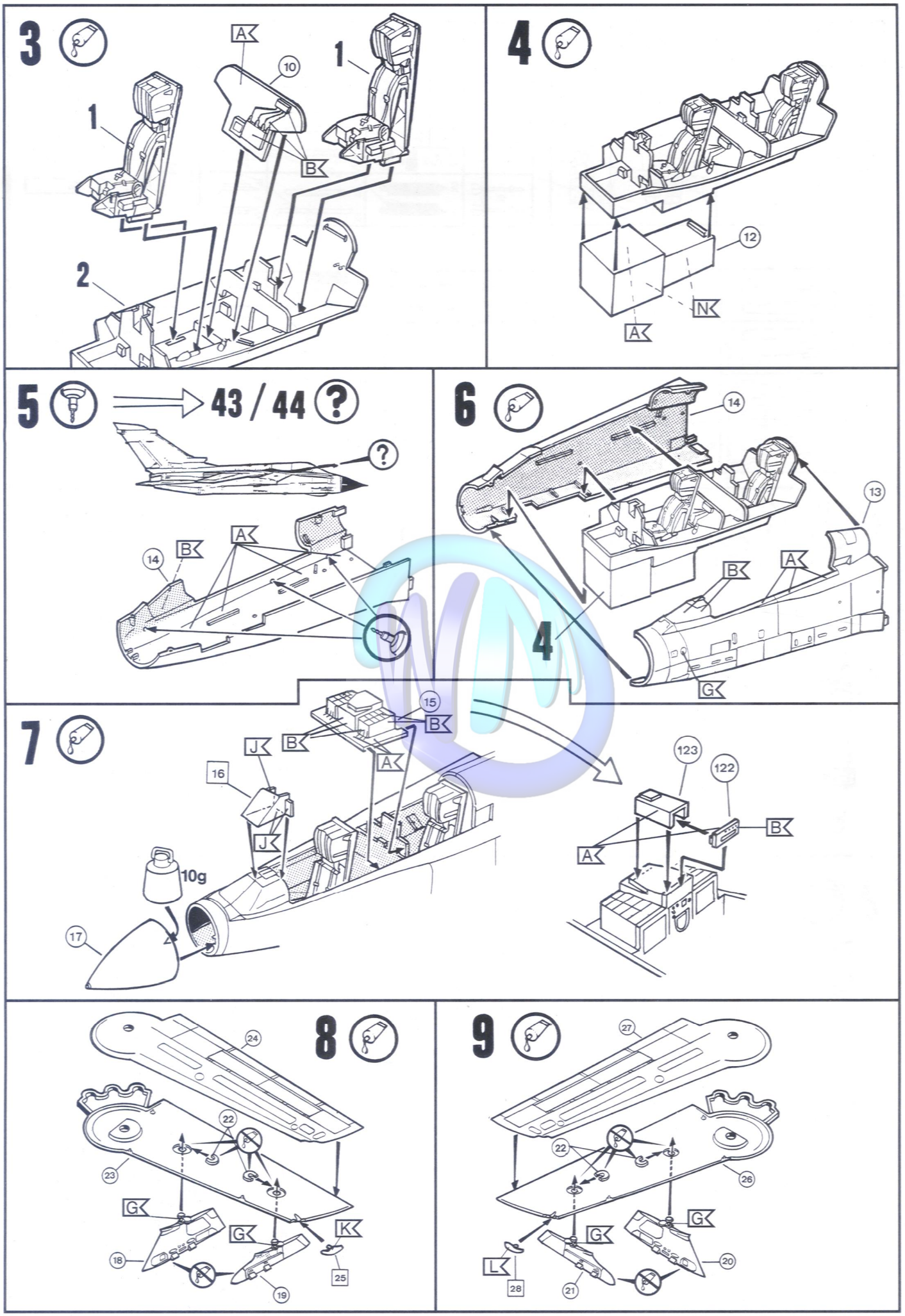

www.wettringer-modellbauforum.de

www.wettringer-modellbauforum.de

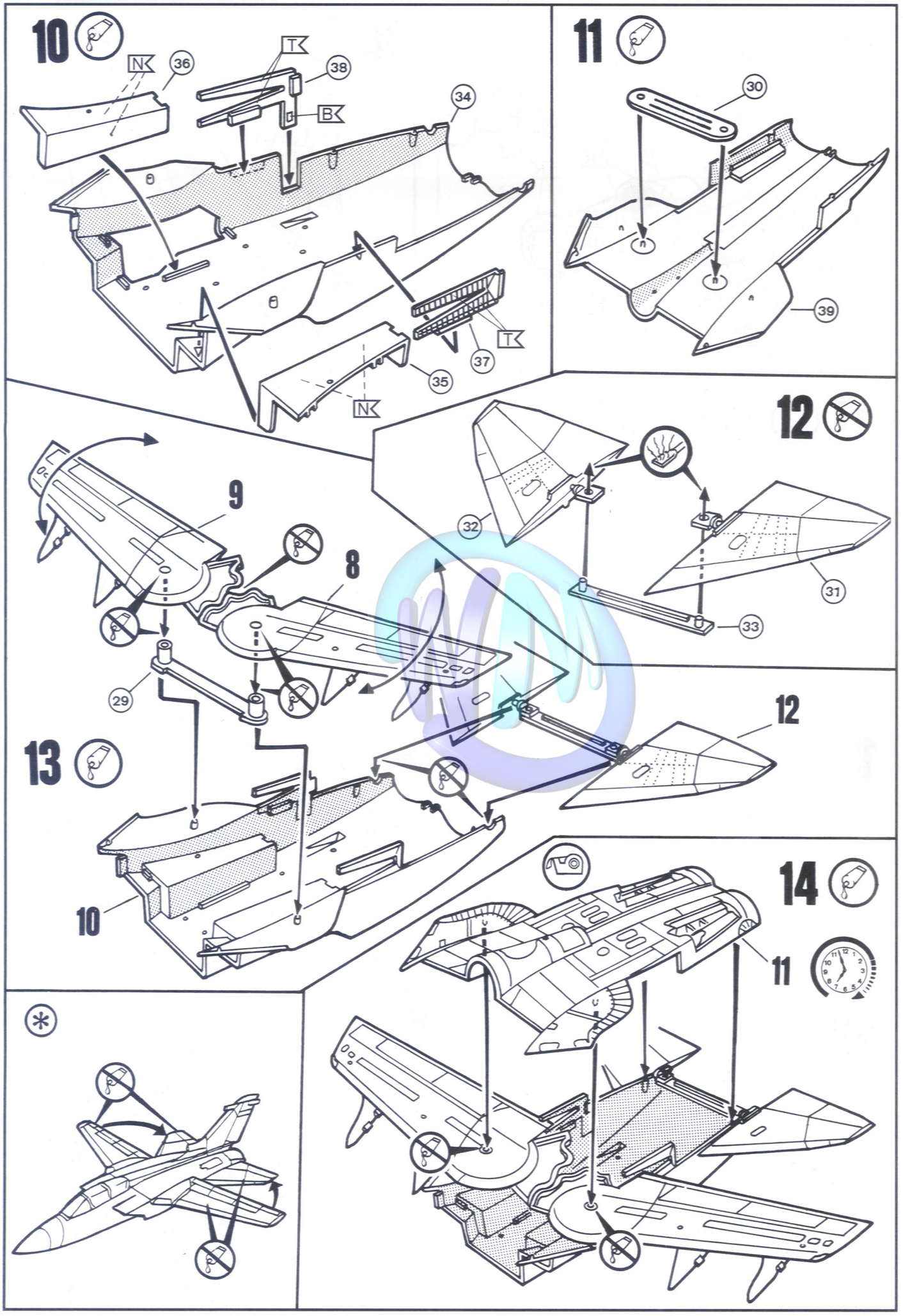

www.wettringer-modellbauforum.de

www.wettringer-modellbauforum.de

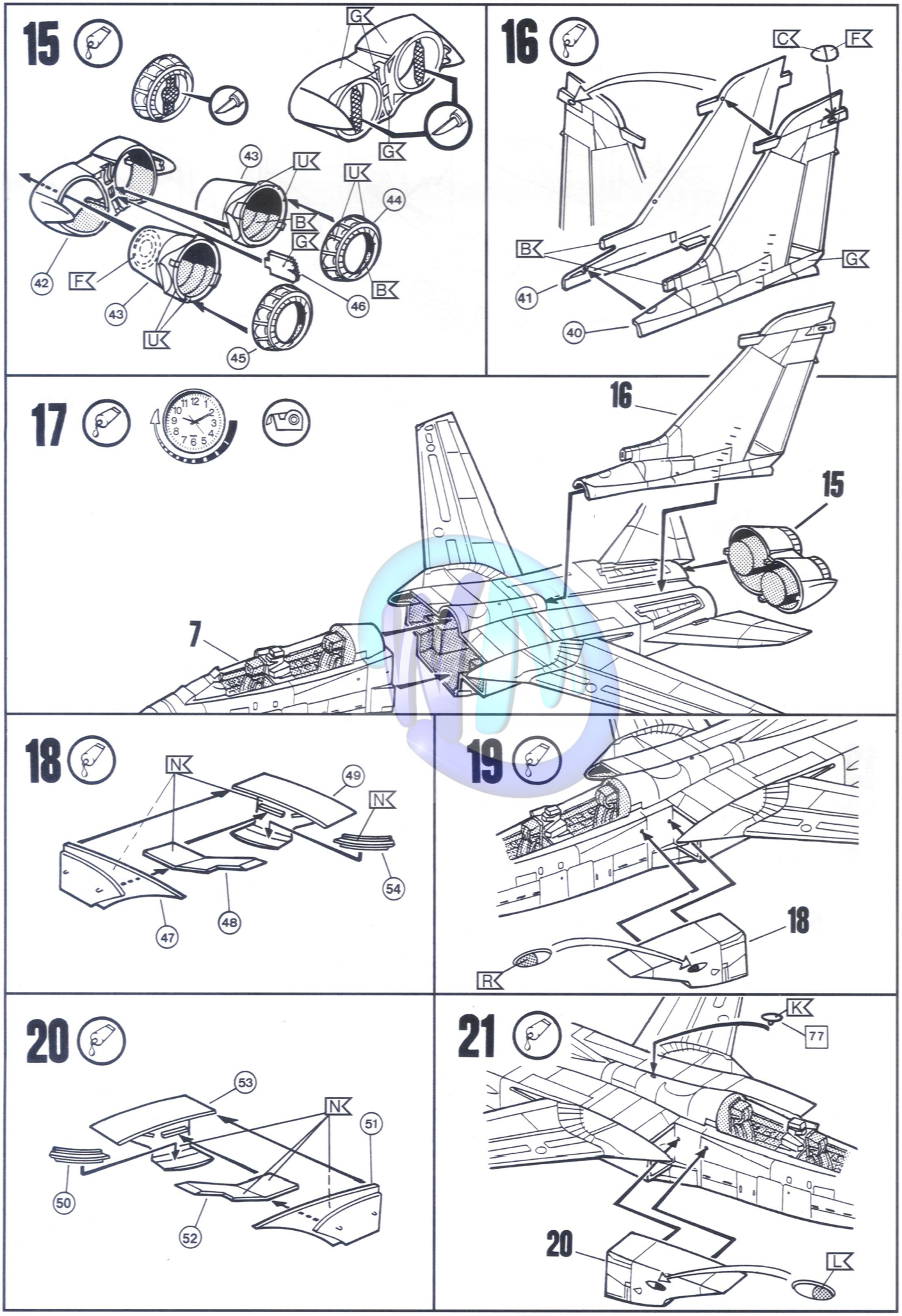

www.wettringer-modellbauforum.de

www.wettringer-modellbauforum.de

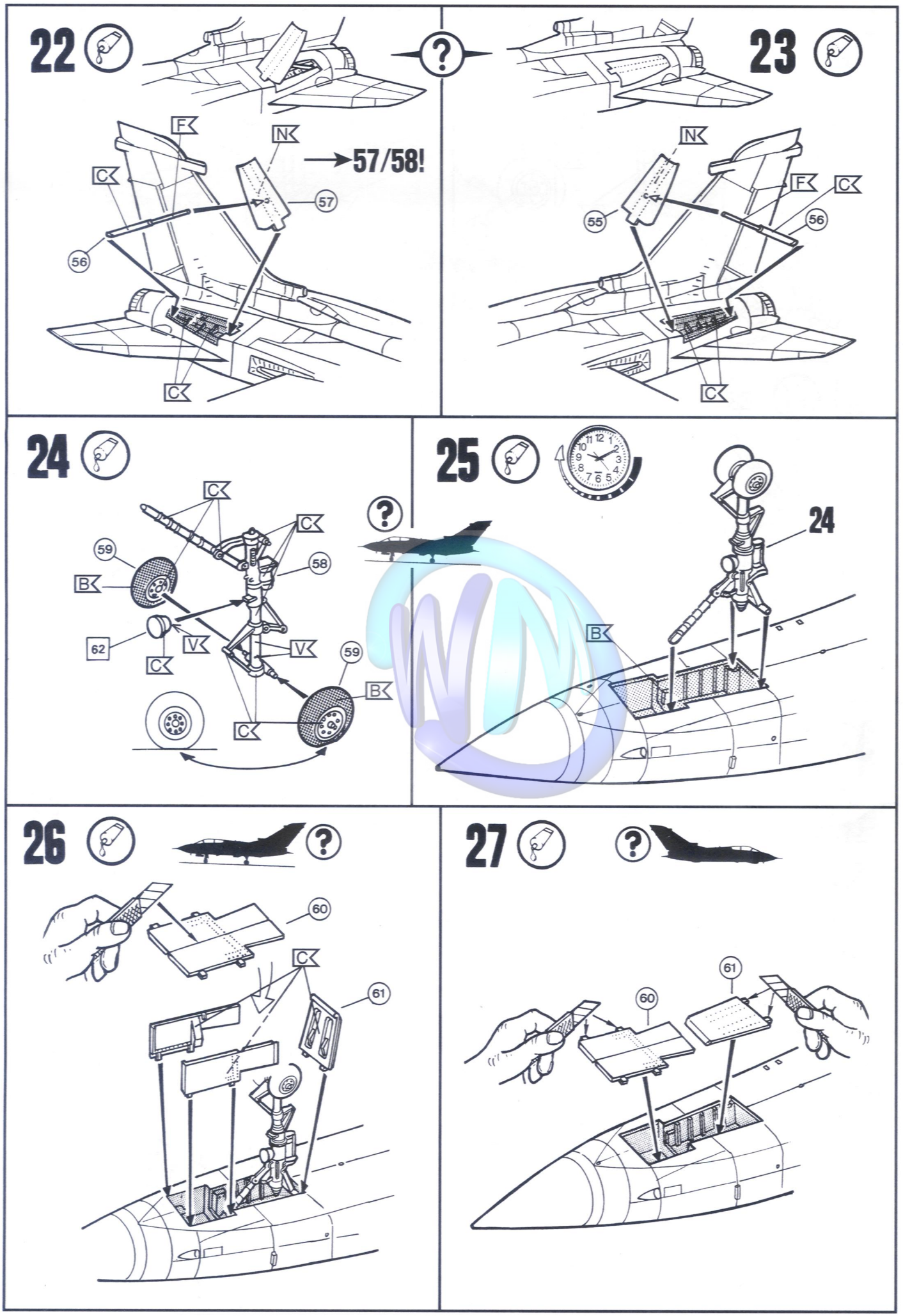

www.wettringer-modellbauforum.de

www.wettringer-modellbauforum.de

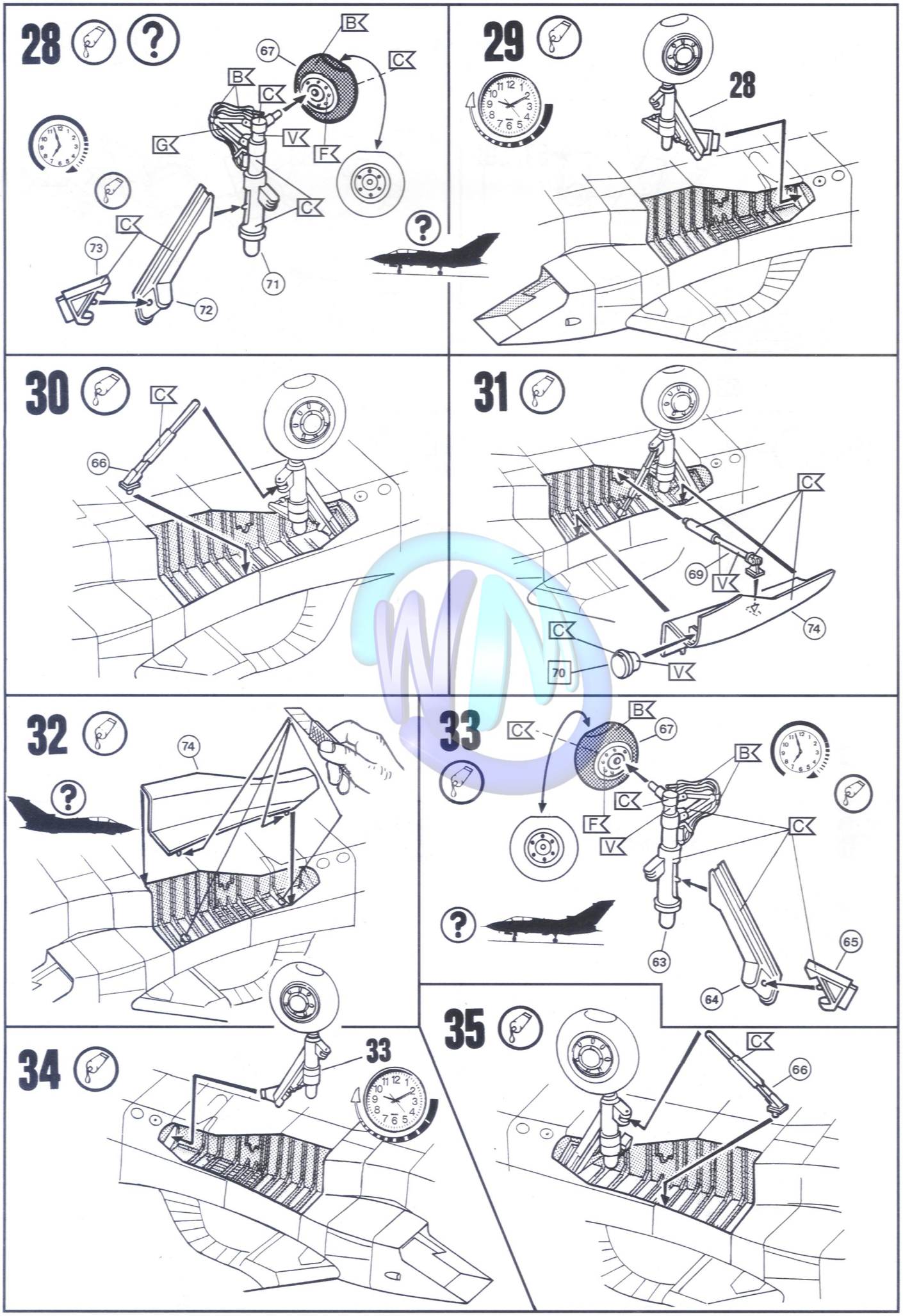

www.wettringer-modellbauforum.de

www.wettringer-modellbauforum.de

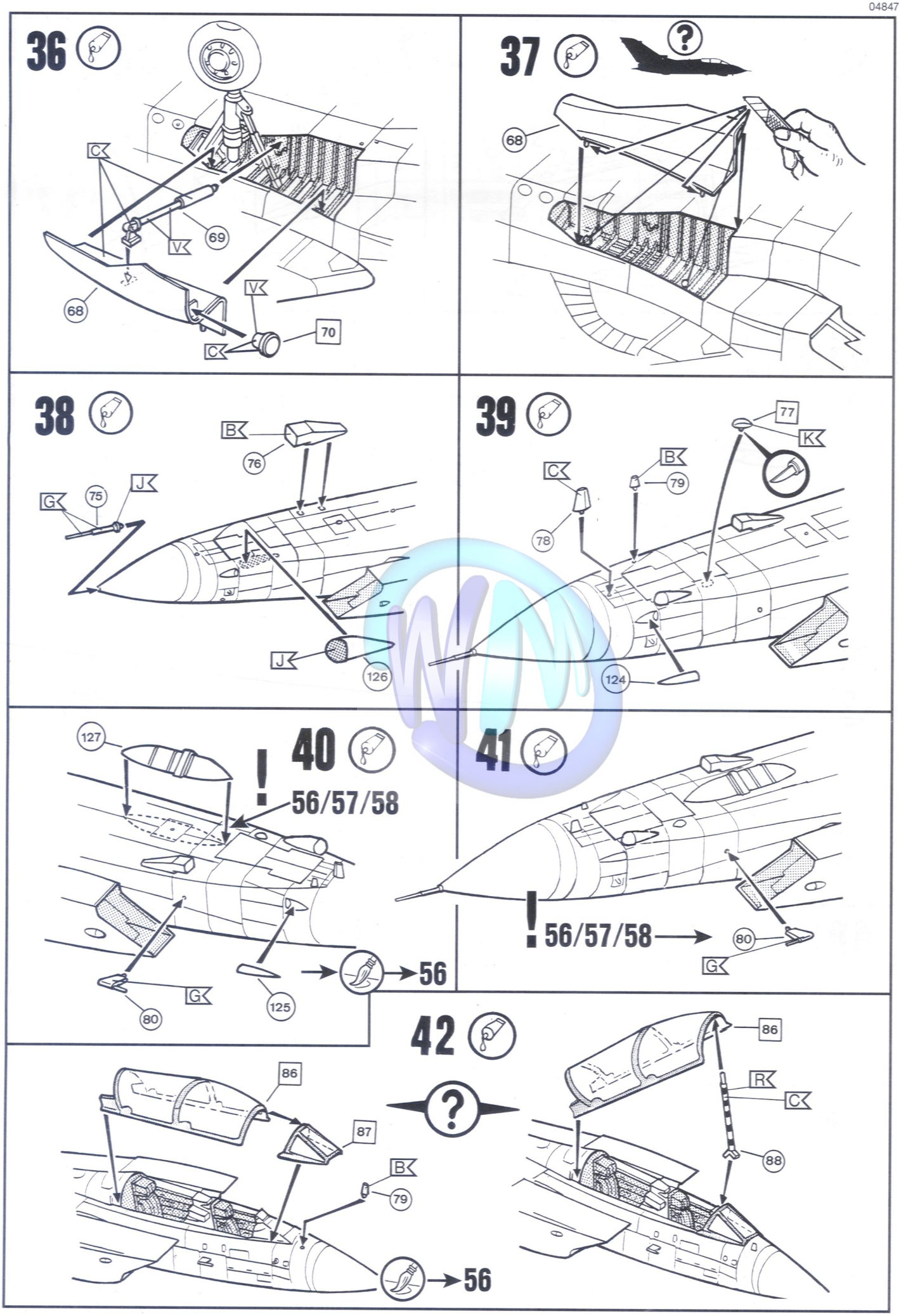

www.wettringer-modellbauforum.de

www.wettringer-modellbauforum.de

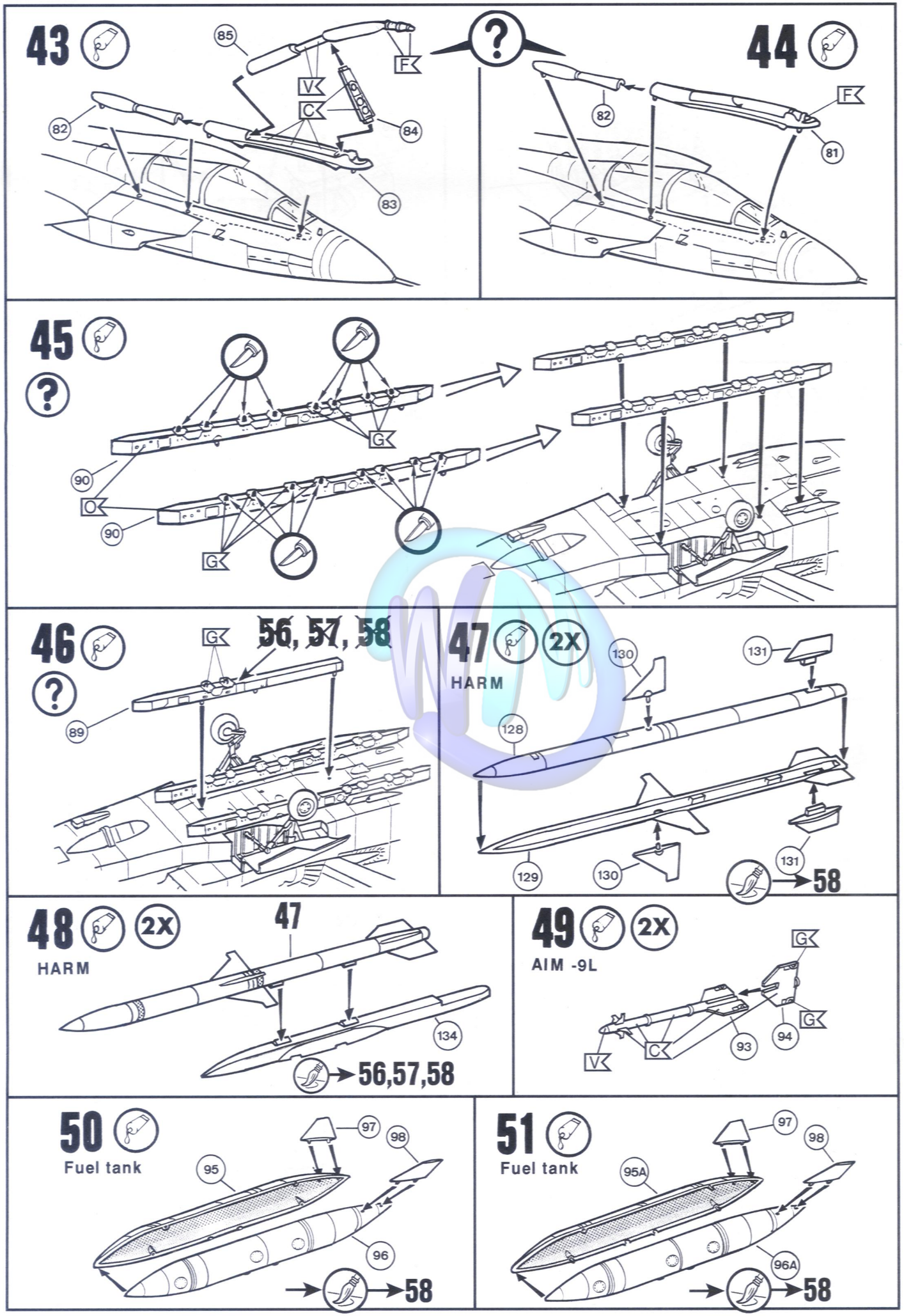

www.wettringer-modellbauforum.de

52 56, 57, 58

BOZ 101

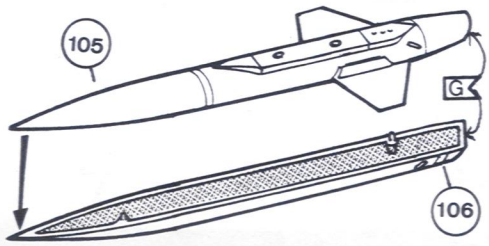

53 56, 57, 58

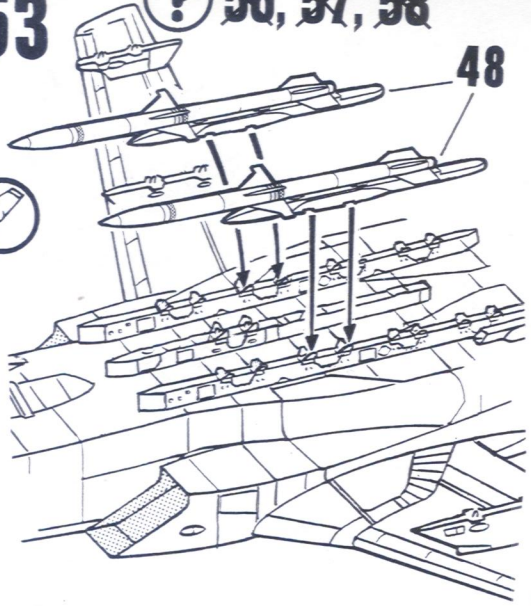

54 56, 57, 58

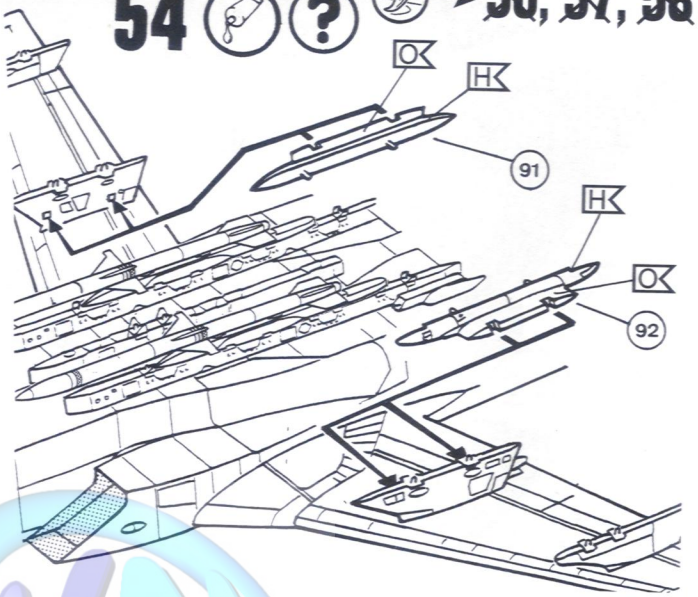

55 56, 57, 58

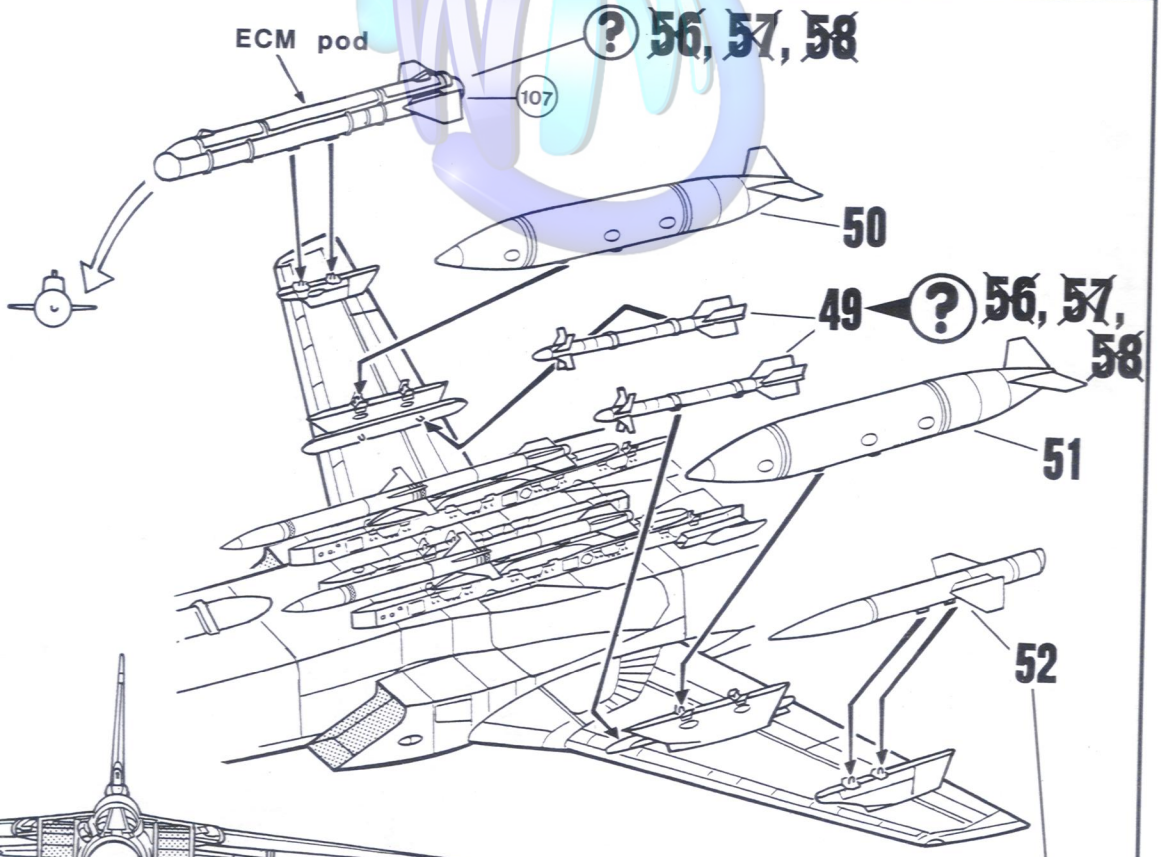

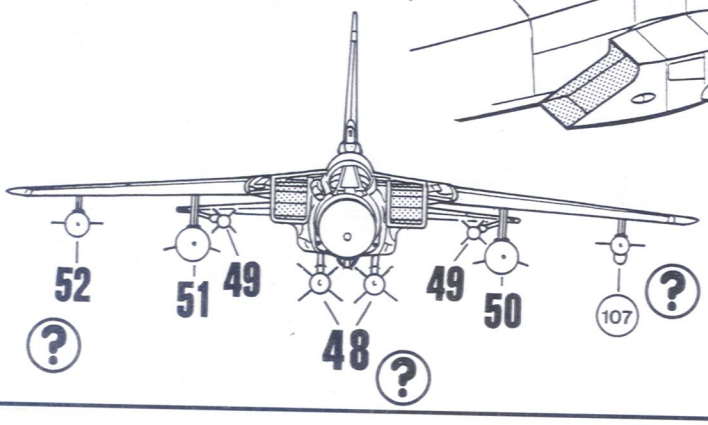

www.wettringer-modellbauforum.de

56 Tornado ECR 46+33 "NATO Tigermeet 2011-12"

1.

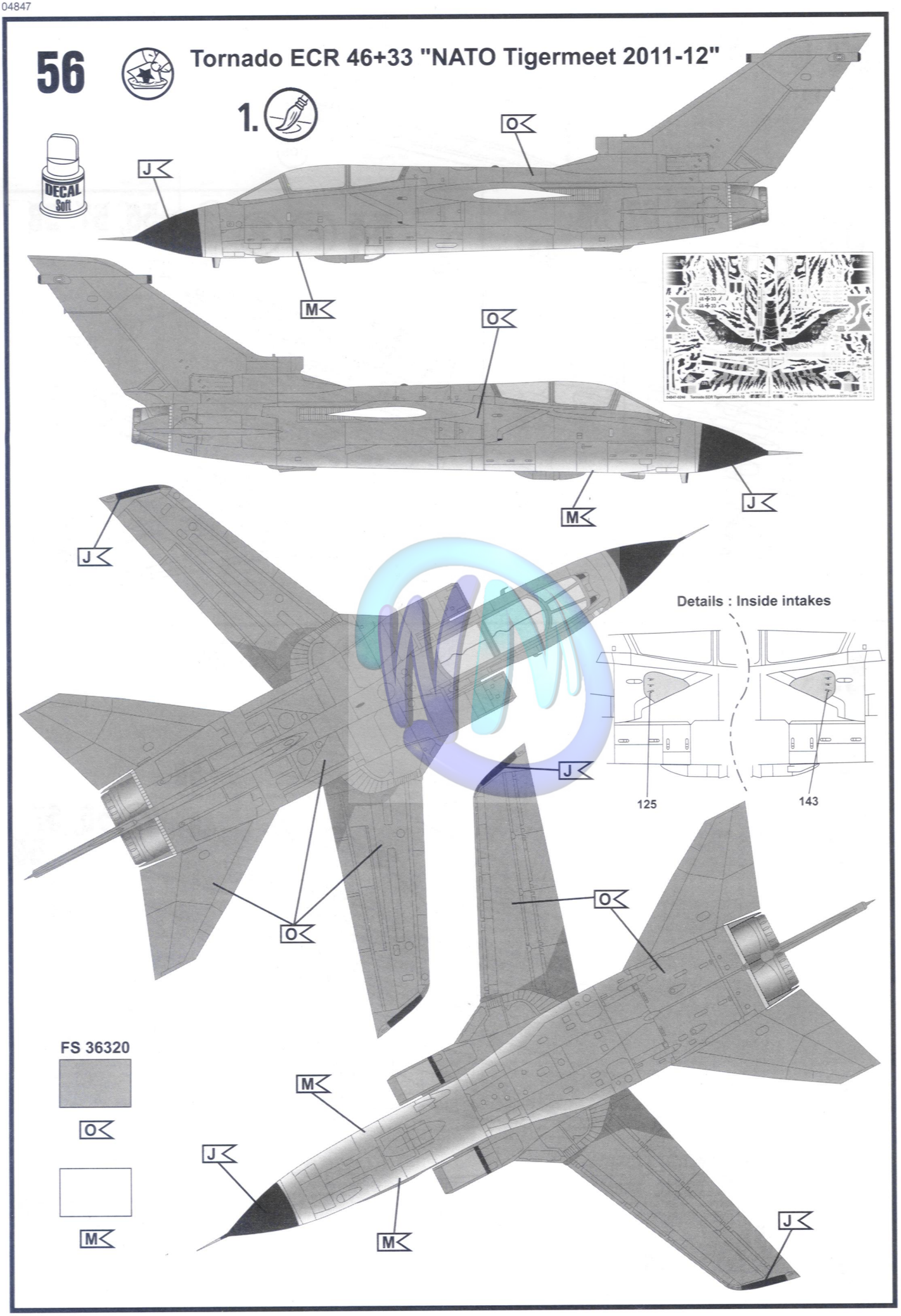

www.wettringer-modellbauforum.de

www.wettringer-modellbauforum.de

57 Tornado ECR 46+33 "NATO Tigermeet 2011-12"

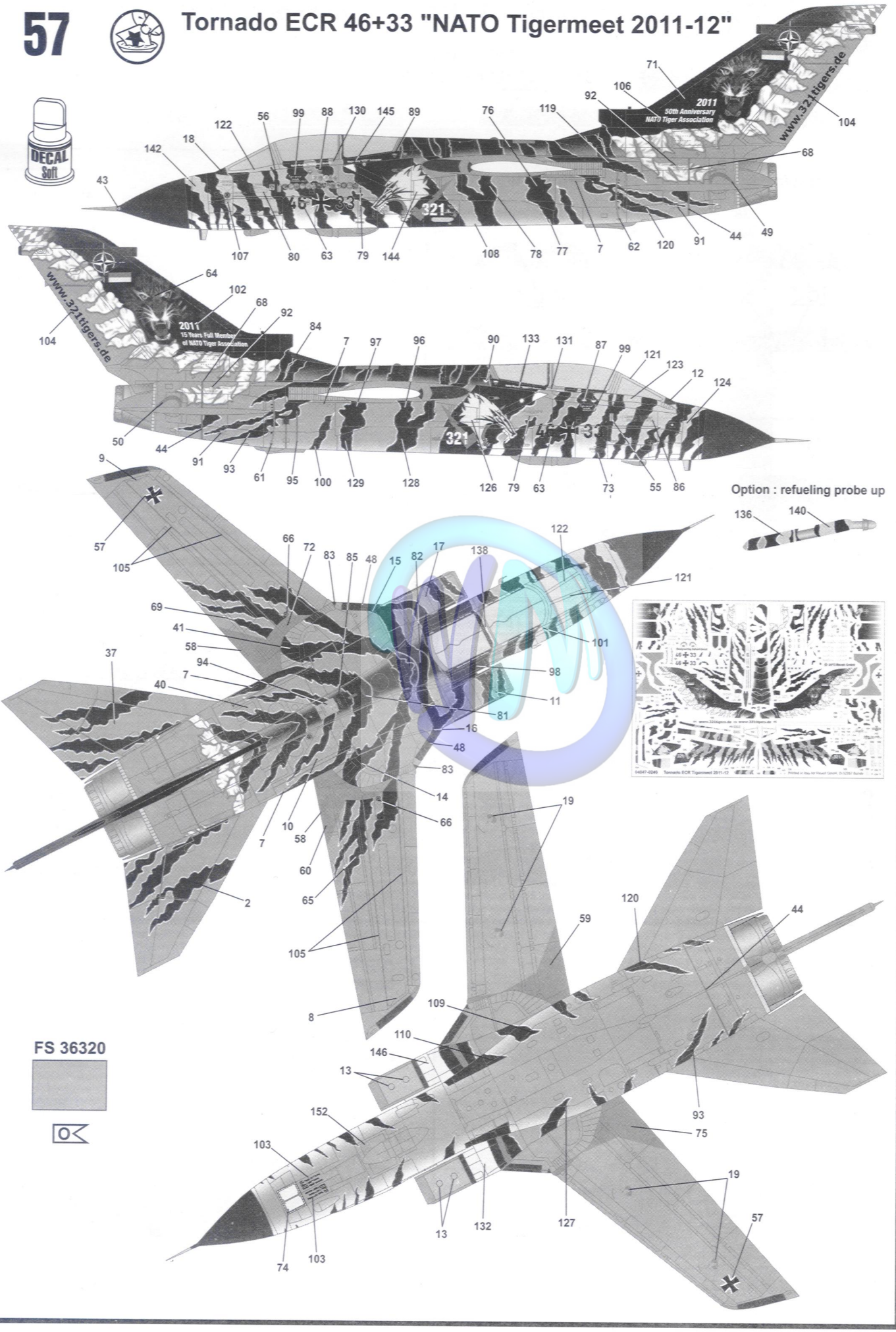

www.wettringer-modellbauforum.de

www.wettringer-modellbauforum.de

58 Tornado ECR 46+33 "NATO Tigermeet 2011-12"

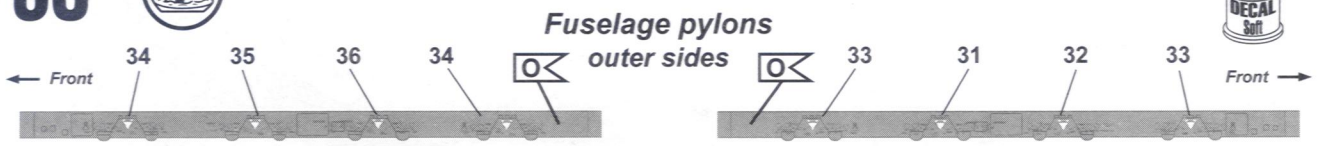

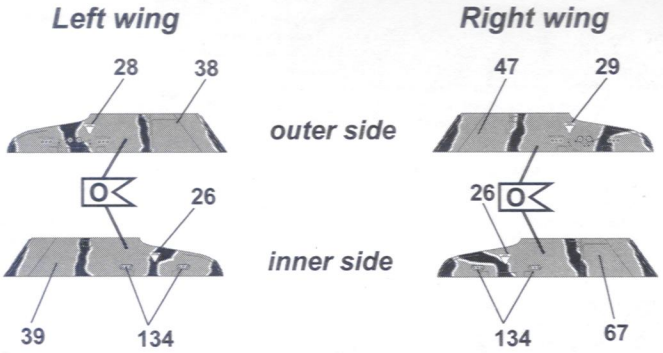

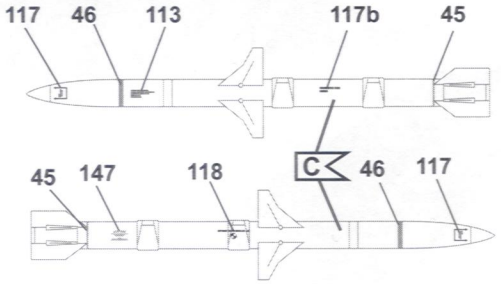

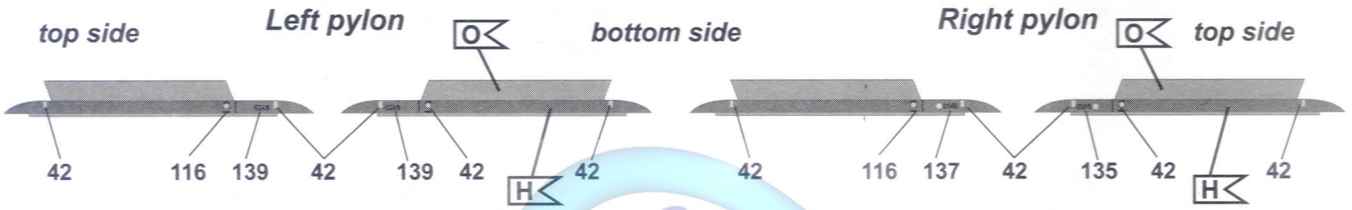

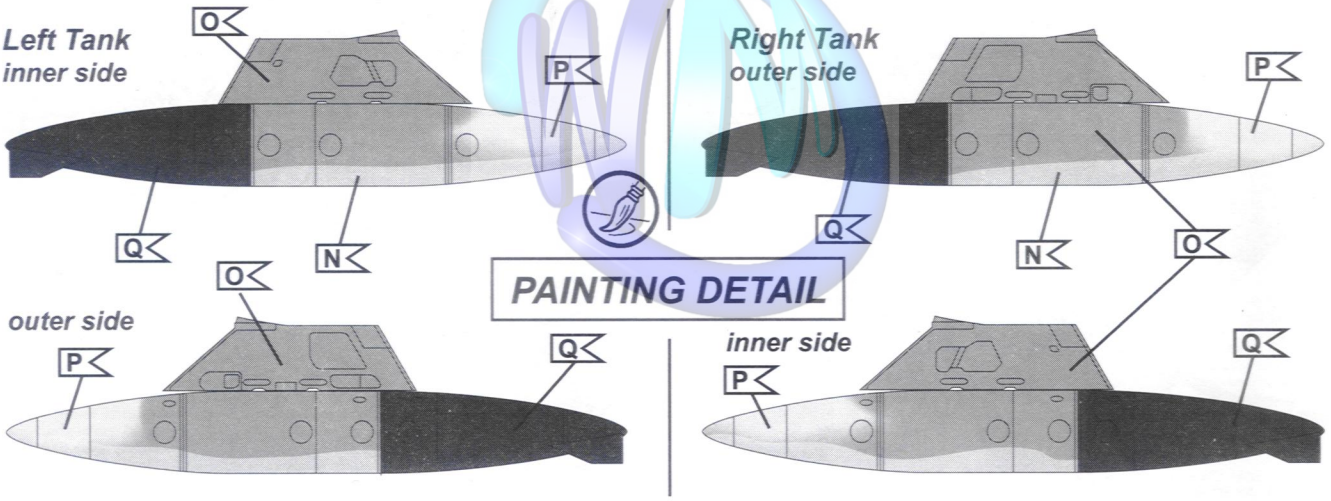

PAINTING DETAIL

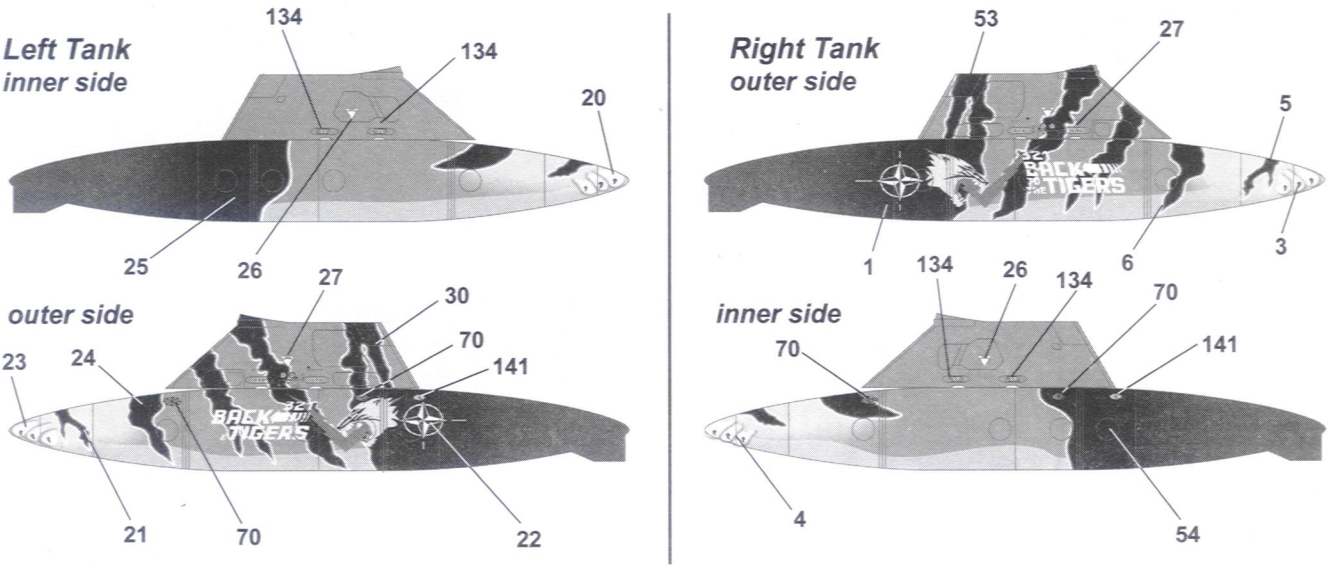

www.wettringer-modellbauforum.de

04847-0240c Tornado ECR Tigermeet 2011-12

Printed in Italy for Revell GmbH, D-32257 Bünde

www.wettringer-modellbauforum.de
www.wettringer-modellbauforum.de