www.wettringer-modellbauforum.de

Mil Mi-24 V Hind E

04839-0389
© 2013 BY REVELL GmbH. A subsidiary of Hobbico, Inc.
PRINTED IN GERMANY

Mil Mi-24 V Hind E

Der Mi-24V ist ein russischer Schlachthubschrauber des OKB Mil, heute Mil Moscow Helicopter Plant. Als erster sowjetischer Hubschrauber mit Einziehfahrwerk wurde der „Hind A" (NATO-Bezeichnung) 1972 in den Truppendienst eingeführt. Der Mi-24V („Hind E") ging 1976 in Produktion. Die Exportversion wird als Mi-35 bezeichnet. Das seinerzeit neue Raketenkontrollsystem SPS-24V mit den funkgesteuerten 9M114 Shturm (AT-6 „Spiral") zur Bekämpfung gepanzerter Ziele stellt seine Hauptbewaffnung dar. Von 1976 bis 1986 wurden rund 1000 Mi-24V ausgeliefert. Von den eigenen Truppen als "fliegender Panzer" oder "Krokodil" bezeichnet, verfügt der Mi-24 über eine enorme Feuerkraft, die der Hubschrauber auch in 2000 m Höhe über dem Meeresspiegel noch einsetzen kann. Als einziger Kampfhubschrauber, der auch Truppen transportieren kann, wird er hauptsächlich zur Abwehr feindlicher Panzer und Hubschrauber, zur Bekämpfung feindlicher Stellungen und Feuerunterstützung bei amphibischen Operationen sowie für den Begleitschutz eigener Hubschrauber verwendet.

Der gesamte vordere Rumpfbereich ist mit Titan verstärkt und so konstruiert, dass er die Besatzung bei einer Bruchlandung sehr gut schützt. Die Panzerung widersteht feindlichem Beschuß mit 23-mm-Munition. Für den Co-Pilot und Waffenoffizier in der Spitze und den erhöht hinter ihm untergebrachten Pilot sind Panzersitze mit Aufprallschutz vorgesehen. Zusätzlich werden beide durch eine Splitterschutzwand geschützt. Die stufenförmige Anordnung der Kabinen mit den Panzerglasscheiben als Frontalschutz und kuppelförmigen Kabinenhauben ergeben eine hervorragende Rundumsicht. Im Notfall ist der Waffenoffizier in der Lage, den Hubschrauber zu fliegen. Der Pilot kann im Gegenzug die Bewaffnung bedienen. Die Kabinen und der Transportraum sind druckfest ausgelegt und separat klimatisiert. Darüber sind die beiden Wellenturbinen mit Schutzkuppeln vor den Lufteinläufen angeordnet. In den Kuppeln reinigen Abscheider die angesaugte Luft von Fremdkörpern. Die beschussfesten Treibstofftanks liegen unter dem Kabinenboden. An der Bugspitze sind ein ferngesteuertes Gatling-Schnellfeuer-MG, ein Restlicht verstärkendes TV-System, eine Infrarot-Optik und ein Laserentfernungsmesser angeordnet. Beim Marschflug werden die 5 Hauptrotor-Blätter durch Auftrieb erzeugende Stummelflügel entlastet. An insgesamt sechs Außenstationen kann der Mi-24 unterschiedliche Waffensysteme und Zusatztanks mitführen. Die Rotorblätter bestehen aus einem die Nasenkante bildenden Stahlrohr und einem Aluminium-Wabenkern, umgeben von einer GFK-Außenhaut. Der Rotorkopf wird mit Titan-Schmiedeteilen gefertigt. Für den Heckrotor kommen Aluminiumlegierungen und Titan zum Einsatz. Alle Antriebsteile sind beschußfest ausgelegt. Die Avionik wurde mehrfach auf den neuesten Stand gebracht. Der Hubschrauber ist voll nachtflugtauglich. Zur Ausrüstung gehören ein SPO-15 Radarwarnempfänger, Autopilot, Kommunikationsgeräte, Wärmestörsender, Störkörper-Werfer und optional Luftmischer an den Triebwerkauslässen. Diese Luftmischer sollen die Abwehr von Raketen mit Wärmesensor erleichtern, reduzieren jedoch die Antriebsleistung und ergeben einen großen Luftwiderstand beim Marschflug. Als Gemeinschaftsentwicklung von Mil mit verschiedenen Avionik-Unternehmen wird seit 2003 der "Superhind G" mit verbesserter Antriebsleistung und modernster Elektronik angeboten. Es sind bis heute mehr als 2.300 Einheiten aller Varianten produziert und davon rund 600 Maschinen in 40 Länder exportiert worden.

Technische Daten (Mi-24V):
Rotordurchmesser: 17,30 m; Durchmesser Heckrotor: 3,91 m; Rumpflänge: 17,50 m; Rumpfbreite: 1,70 m; Höhe: 3,97 m; Flügelspannweite: 6,66 m; Leergewicht: 8.340 kg; Startgewicht max.: 11.500 kg; Treibstoff: intern 2130 l, extern bis 1800 l; Triebwerk: 2 x TVaD Klimov TW3-117VM mit je 1636 kW (2194 W-PS); Höchstgeschwindigkeit: 335 km/h; Reisegeschwindigkeit: 264 km/h; Steigrate in Bodennähe: 12,5 m/sec; Überführungsreichweite.: 1000 km; Einsatzreichweite: 450 km; Gipfelhöhe max.: 4500 m; Gipfelhöhe (Schwebeflug): 2000 m; Besatzung: 2-3; Zuladung im Transportraum: 8 Soldaten oder bis zu 1200 kg Fracht; Bewaffnung: ein vierläufiges 12,7-mm-MG JakB-12,7 (1.470 Schuß) im Rumpfbug; Waffenzuladung an 6 Flügelstationen (max. 2000 kg): Container UPK-23-250 mit 23-mm-Zwillings-MK (je 250 Schuss); Universal-Container GUW-8700 mit JakB-12,7 MG (750 Schuss) und zwei Gatling-7,62-mm-MG (1.800 Schuss); GUW-8700 für 30-mm-Granatwerfer AGS-17A (300 Schuss); 1500 kg Bomben von 100 bis 500 kg oder Abwurfbehälter; ungelenkte Raketen S-5 oder S-8 (Kal. 57-80 mm), Panzerabwehrraketen AT-6 Spiral; 2 Luft-Luft-Raketen R-60; abwerfbare Treibstoffbehälter PTB-450 (450 Liter).

Mil Mi-24 V Hind E

The Mi-24V is a Russian Combat Helicopter from the OKB Mil works, today the Mil Helicopter Plant Moscow. Introduced into service in1972 - the Mi-24 (NATO designation „Hind A") - was the first Soviet helicopter with retractable undercarriage. The Mi-24V („Hind E") entered production in 1976. The export version is designated Mi-35. Its main armament at this time was the new the Radio Controlled 9M114 (AT-6 „Spiral") anti-armour missile together with the SPS-24V Missile Control System. Approximately one thousand Mi-24V were delivered between 1976 and 1986. Christened „The Flying Tank" or „The Crocodile" by Russian Troops, the Mi-24 is able to deploy its enormous fire-power at altitudes well above 2000 m (6000 ft) above sea level. The Mi-24 is the only combat helicopter which can also carry troops, its primary role however is anti-tank and anti-helicopter operations. It can also be used against enemy positions in the combat support role as well as for fire support during amphibious operations and for transport helicopter escort. The whole of the front fuselage is reinforced with titanium and constructed to protect the crew during a crash landing. Its armour can withstand enemy fire with up to 23mm projectiles.

Armoured seats with impact protection are provided for the co-pilot and weapons officer in the front cockpit and pilot sitting above and behind him. Additionally both positions are protected by an anti-fragmentation wall. The stepped arrangement of the cockpits with their armoured glass for front protection and domed canopies provide excellent visibility. In an emergency, the weapons officer is also able to fly the helicopter and the pilot can in turn operate the weapons system. The cabins and cargo space are designed to be pressure-resistant and separately air-conditioned. The two shaft turbines are located above with inlet air filters in domes at the front. Inlet air is cleaned of foreign objects as it is sucked through these domed filters. The ballistic-resistant fuel tanks are located beneath the cabin floor. A remotely controlled rapid firing Gatling Gun, a Low Light Enhancing TV system, an infra-red Optical System and a Laser Range-finder are located in the nose. In the cruise, lift from the 5 main rotor blades is augmented by lift produced by the stub wings. The Mi-24 can carry various weapons systems and external fuel tanks on any of six external stations. The rotor blades consist of a steel pipe forming the leading edge and an aluminium honeycomb core surrounded by a fibreglass coating. The rotor head is manufactured from forged titanium. Aluminium alloy and titanium are also used for the tail rotor. All transmission components are designed to be impact resistant. The avionics have been updated several times. The helicopter is fully night-flying compatible. Further equipment includes a SPO-15 Radar Warning Receiver, an Autopilot, Communication Devices, Infra-Red Jammers, Chaff Dispensers and optional air mixer units at the engine exhausts. These air-mixers reduce the exhausts infra-red footprint to confuse heat-seeking missiles, but at the same time however reduce engine power and considerably increase drag in the cruise. The „Superhind" model G with improved performance and advanced electronics has been available from Mil in co-operation with various Avionic Company's since 2003 .To date more than 2,300 units of all models have been produced including about 600 which have been exported to 40 other countries.

Technical Data (Mi-24V):
Rotor Diameter: 17.30 m (56ft 8ins); Tail-rotor Diameter: 3.91 m (12ft 10ins); Fuselage Length: 17.50 m (57ft 5ins); Fuselage Width: 1.70 m (5ft 7ins); Height: 3.97 m (13ft 0ins); Wingspan: 6.66 m (21ft 10ins); Weight Empty: 8340 kg (18390lbs); Maximum Take-off Weight: 11500 kg (25357lbs); Fuel Capacity: internal 2130 ltr (468gals), external up to 1800 ltr (396gals); Engines: 2 x TVaD Klimov TW3-117VM each 1636 kW (2194 Shaft HP); Maximum Speed: 335 km/h (208mph); Cruising Speed: 264 km/h (164mph); Rate of Climb Low Level: 12.5 m/sec (2460ft/min); Ferry Range: 1000 km (621miles); Combat Radius: 450 km (280miles); Service Ceiling: 4500 m (14760ft,); Ceiling (Hover): 2000 m (6560ft); Crew: 2-3; Max Cargo Space Load: 8 Troops or up to 1200 kg Freight; Armament: 1 x 4 Barrel 12.7mm JakB-12.7 MG with 1470 Rounds in the nose; Weapon Loads for the 6 Wing Stations (max. 2000 kg-4400lbs): UPK-23-250 Pod with 23mm-Twin Canon (each 250 Rounds);
GUW-8700 Universal Pod with JakB-12.7 MG (750 Rounds) and two Gatling 7.62-mm-MG (1800 Rounds); GUW-8700 with AGS-17A 30mm Grenade Launcher (300 Rounds); 1500kg of Bombs between 100 and 500kg or Dispenser Pods; S-5 or S-8 (57-80mm Cal) Free Flight Rockets; AT-6 „Spiral" Anti-Tank Missiles; 2 R-60 Air-to-Air Missiles; PTB-450 (450 Litre) Jettison-able Fuel Tanks.

www.wettringer-modellbauforum.de

www.wettringer-modellbauforum.de

Vor dem Zusammensetzen gut durchlesen!

D: Achtung: Jedes Teil ist numeriert (1). Reihenfolge der Montageschritte beachten. Benötigte Werkzeuge: Messer und Feile zum Entfernen und Entgraten der Teile (2) Gummiband, Klebeband und Wäscheklammern zum Zusammenhalten der geklebten Einzelteile (3). Plastikteile in einer milden Waschmittellösung reinigen und an der Luft trocknen, damit der Farbanstrich und die Abziehbilder besser haften. Vor dem Ankleben prüfen ob Teile passen, Klebstoff sparsam auftragen Chrom und Farbe an den Klebeflächen entfernen. Kleine Teile anstreichen, bevor sie vom Rahmen entfernt werden (4) (5). Farben gut durchtrocknen lassen, erst dann den Zusammenbau fortsetzen. Jedes Abziehbildmotiv einzeln ausschneiden und ca. 20 Sekunden in warmes Wasser tauchen. Das Motiv an der bezeichneten Stelle vom Papier abschieben und mit Löschpapier andrücken.

NL: OPGELET: Voor de montage eerst goed de handleiding lezen. Elk onderdeel is genummerd (1). Let op de montagevolgorde. Benodigd gereedschap: mes en vijl voor het afbramen van de onderdelen (2); elastiek, plakband en wasknijpers voor het bij elkaar houden van de gelijmde onderdelen (3). Plastic onderdelen met een zacht afwasmiddel reinigen en vanzelf laten drogen, zodat de verf en de decals beter hechten. Controleer voor het lijmen of de onderdelen passen; lijm dun opbrengen. Chroom en verf van de lijmvlakken ver wijderen. Kleine onderdelen verven voordat ze van het raam worden verwijderd (4) (5). Verf goed laten drogen, dan pas verdergaan met de montage. Elke decal afzonderlijk uitsnijden en ca. 20 sec. in warm water dopen. De decal op de aangegeven plaats van het papier schuiven en met vloeipapier aandrukken.

GB: ATTENTION: Read the instructions thoroughly prior to assembly. Each component is numbered (1). Adhere to specified sequence of assembly. Tools required: knife and file for removal of components from frame (2); rubber band, adhesive tape and clothes pegs for clamping components together after applying adhesive (3). Clean plastic components in a mild detergent solution and allow to air-dry so that paint and transfers adhere better. Prior to applying adhesive, check to see whether the components fit together; apply adhesive sparingly. Remove chrome and paint from the contact surfaces. Paint small components before removing them from the frame (4) (5). Allow paint to dry well, and only then continue to assemble. Cut out each transfer individually and immerse in warm water for approx. 20 seconds. Slide transfer off paper and into designated position, then press on with blotting paper.

F: ATTENTION : lisez bien la notice de montage avant de commencer. Chaque pièce est numérotée (1). Respectez l'ordre des opérations. Outils nécessaires : couteau et lime pour ébarber les pièces (2); élastiques, ruban adhésif et pinces à linge pour maintenir les pièces collées (3. Nettoyez les pièces en matière plastique dans une solution douce de produit de lavage et faites-les sécher à l'air afin que la peinture et les décalcomanies tiennent mieux. Avant ¿.. mettre la colle, vérifiez si les pièces s'adaptent bien les unes aux autres; mettez peu de colle. Enlevez le chrome et la peinture des surfaces de collage. Peignez les petites pièces avant de les détacher de la grappe (4)(5). Laissez bien sécher la peinture avant de poursuivre l'assemblage. Découpez chaque décalcomanie séparément et plongez-la dans de l'eau chaude pendant 20 secondes environ. A l'endroit marqué, faites glisser le motif pour le séparer du papier et pressez-le sur emplacement avec du papier buvard.

E: ¡Atención! Antes de comenzar con el ensamblaje, leer detenidamente las instrucciones. Cada pieza va numerada (1). Téngase en cuenta el orden de operaciones del ensamblaje. Herramientas necesarias: Cuchilla y lima para desbarbar las piezas (2). Cintas de goma, cinta adhesiva y pinzas de ropa para sujetar las piezas pegadas (3). Lavar las piezas de plástico en una solución de detergente suave y dejar que se sequen al aire para mejorar asi la adhesión de la pintura y de las calcomanías. Antes de aplicar el pegamento comprobar si las piezas quedan correctamente adaptadas. Aplicar el pegamento sin excederse. Alejar de las superficies de pegado el cromado y la pintura. Pintar las piezas pequeñas antes de desprenderlas de su sujeción (4) (5). Antes de proseguir con el ensamblaje, dejar que se seque bien la pintura. Recortar las calcomanias una por una y sumergirlas durante unos 20 segundos en agua caliente. Deslizar del papel la calcomanía en el lugar adecuado y apretarla colocando encima de ella papel secante.

I: ATTENZIONE: Prima dell'assemblaggio leggere attentamente le istruzioni di montaggio. Ogni pezzo è numerato (1). Tener presente la successione delle fasi di assemblaggio. Attrezzi necessari: coltello e lima per togliere la sbavatura dai pezzi (2), nastro adesivo e mollette da bucato per tenere insieme i pezzi singoli dopo averli incollati (3). Lavare i particolari in plastica con un detergente delicato e lasciarli asciugare all'aria, per una migliore adesione dello strato di colore e della figura decalcabile. Prima di incollare, verificare che i pezzi si abbinino bene tra di loro; applicare il collante con parsimonia. Togliere cromo e colore dalle superfici da incollare. Dipingere i piccoli accessori sul supporto prima di rimuoverli (4) (5). Far seccare bene la vernice prima di proseguire con l'assemblaggio. Ritagliare singolarmente ogni figura ed immergerla in acqua tiepida per 20 secondi circa. Applicare il motivo nella posizione segnata e tamponarlo con carta assorbente.

S: OBS: Läs instruktionerna noga igenom innan du sätter modellen samman. Varenda detalj är numrerad (1). V g beakta följden i sammansättningsstegen. Verktyg, som du kommer att behöva : kniv och fil för att skrapa detaljerna rena (2), gummiringar, tejp och klädnypor för att hålla samman de limmade detaljerna (3). Rengör plastdetaljerna in en mild tvättmedellösning och torka dem i luften för att lack och dekaler skall hålla bättre. Kolla, om detaljerna passar ihop innan du klistrar dem och använd limmet sparsamt. Avlägsna krom och lack från ytorna, som kommer att limmas ihop. Måla de små detaljerna innan du avlägsnar dem från ramen (4) (5). Låt lacket riktigt torka igenom innan du fortsätter med sammansättningen. Skär av varje dekalmotiv enskilt och doppa det i varmt vatten i ca 20 sekunder. Flytta motivet bort från papperet genom att trycka vid det angivna stället och tryck fast med läskpapper.

DK: BEMÆRK: Inden sammensætningen begyndes, skal byggevejledningen læses godt igennem. Hver del er nummereret (1). Rækkefølgen af monteringstrinnene skal overholdes. Nødvendigt værktøj: Kniv og fil til afgratning af delene (2); gummibånd, tape og tøjklemmer til at holde de klæbede (3) enkeltdele sammen. Plastikdelene renses i en mild sæbelud og lufttørres så malingen og overføringsbillederne bedre kan hæfte. Inden påførelsen kontrolleres om delene passer; limen påføres sparsommeligt. Krom og farve fjernes fra klæbefladerne. De små dele males inden de fjernes fra rammen (4) (5). Lad farven tørre godt inden sammensætningen fortsættes. Overføringsbilledernes motiver skæres ud enkeltvis og dyppes ca. 20 sek. i varmt vand. Skub motivet fra papiret og tryk det fast med trækpapir.

GR: ΠΡΟΣΟΧΗ: Πριν τη συναρμολόγηση, διαβάστε καλά τις οδηγίες. Κάθε εξάρτημα είναι αριθμημένο (1). Προσέξτε τη σειρά "των βημάτων" συναρμολόγησης. Απαιτούμενα εργαλεία: μαχαίρι και λίμα για τη λείανση των εξαρτημάτων (2), λαστιχένια ταινία, κολλητική ταινία και μανταλάκια για τη συγκράτηση των κολλημένων μεμονωμένων εξαρτημάτων (3). Καθαρίστε τα πλαστικά εξαρτήματα μέσα σε ένα "μαλακό" καθαριστικό διάλυμα και στεγνώστε τα στον αέρα, ώστε να υπάρξει καλύτερη πρόσφυση του χρώματος και των χαλκομανιών. Πριν το κόλλημα, ελέγξτε αν ταιριάζουν μεταξύ τους τα εξαρτήματα. Επαλείψτε οικονομικά την κόλλα. Απομακρύνετε από τις επιφάνειες επικόλλησης, χρώμιο και βαφή. Βάψτε τα μικρά εξαρτήματα, πριν απομακρυνθούν από το πλαίσιο (4) (5). Αφήστε να στεγνώσουν καλά τα χρώματα και ύστερα συνεχίστε τη συναρμολόγηση. Κόψτε ξεχωριστά το κάθε μοτίβο των χαλκομανιών και βουτήξτε το σε ζεστό νερό για περ. 20 δευτερόλεπτα. Απομακρύνετε το μοτίβο από το χαρτί, στο σημαδεμένο σημείο και πιέστε το με το στουπόχαρτο.

N: OBS! Les nøye igjennom monteringsanvisningen før sammenbyggingen. Hver del er nummerert (1). Følg rekkefølgen på monteringstrinnene. Nødvendig verktøy: Kniv og fil for fjerning av grader på delene (2), gummibånd, tape og klesklyper for å holde sammen de limede enkeltdelene (3). Rengjør plastdelene i mildt såpevann og la dem lufttørke, slik at fargen og bildene sitter bedre. Før pålimingen må det kontrolleres om delene passer: Ta på litt lim. Fjern krom og farge på klebeflatene. Mal de små delene før de fjernes fra rammen (4) (5). La fargene tørke godt før sammenmonteringen fortsettes. Skjær ut hvert av motivene for seg og legg dem i varmt vann i ca. 20 sekunder. Skyv motivet fra papiret på det merkede stedet og trykk på med trekkpapir.

P: ATENÇÃO: Antes de iniciar a montagem leia atentamente o manual de construção. Todas as partes componentes são numeradas (1). Atentar para a sequência das etapas de montagem. Ferramentas necessárias: Faca e lixa para aparar a rebarba das peças (2), elástico, fita adesiva e molas de roupa para sustentar as peças (3) durante a colagem. As peças de matéria plástica devem ser limpas numa solução fraca de detergente e secas ao ar, de forma que o demão de tinta e os decalques tenham uma boa adesão. Antes de colar, verificar se as peças encaixam; utilizar a cola em pequena quantidade. Eliminar o cromado e a tinta das superfícies a serem coladas. Não passar cola nas peças que ainda se encontram fixas na grade de matéria plástica. Pintar as peças pequenas antes de retirá-las da grade (4) (5). Deixar a tinta secar completamente para depois continuar com a montagem. Cortar separadamente cada um dos decalques e mergulhá-los em água morna durante aproximadamente 20 segundos. Decalcar os motivos do papel na posição indicada e secar com mata-borrão.

FIN: HUOMIO: Lue rakennusohjeet huolellisesti ennen kokoonpanoa. Jokainen osa on numeroitu (1). Huomioi osien oikea asennusjärjestys. Tarvittavat työkalut: Veitsi ja viila osien ylimääräisten purseitten poistamiseen (2); kuminauha, teippiä ja pyykkipoikia yhteenliimattujen osien paikallaanpitämiseksi (3). Puhdista muoviosat miedolla pesuaineliuoksella ja anna niiden kuivua itsestään, jotta maali ja siirtokuvat tarttuvat niihin paremmin. Tarkasta ennen liimausta, että osat sopivat toisiinsa; levitä liimaa säästeliäästi. Poista kromaus ja maali liimapinnoista. Maalaa pienet osat ennen kuin irrotat ne pidinraameista (4) (5). Anna maalin kuivua kunnolla ennen kuin jatkat kokoonpanoa. Leikkaa jokainen siirtokuva erikseen irti ja upota lämpimään veteen n. 20 sekunniksi. Irrota kuvio paperiin merkitystä kohdasta samalla painamalla imupaperi kuvion toista puolta vasten.

Read before you start!

RUS: Внимание: Перед сборкой хорошо прочитать руководство по монтажу. Каждая деталь пронумеро–вана (1). Соблюдать последовательность монтажа. Необходимые рабочие инструменты: нож и напиль–ник для зачистки деталей (2); резиновая лента, клейкая лента и зажимы для сушки белья для прижи–мания склеиваемых отдельных деталей (3). Детали из пластика очистить в растворе мягкого моющего средства и высушить на воздухе для того, чтобы краска и переводные картинки лучше прилипали. Перед приклеиванием проверить, подходят ли детали; клей наносить экономно. Хром и краску удалить с поверхностей склеивания. Небольшие детали покрасить перед тем, как они будут удалены из рамок (4) (5). Краску необходимо хорошо просушить, только после этого продолжать сборку. Каждую соответствующую переводную картинку отдельно вырезать и примерно на 20 секунд окунуть в теплую воду. На обозначенном месте картинку отделить от бумаги и прижать промокательной бумагой.

PL: UWAGA: Przed składaniem przeczytać dokładnie instrukcję montażu. Każda część jest ponu-merowana (1). Zwrócić uwagę na kolejność przeprowadzania poszczególnych punktów montażowych. Potrzebne narzędzia: nóż oraz pilnik do usunięcia zadziorów z poszczególnych elementów (2); taśma gumowa, taśma klejąca, klamerki do bielizny dla przytrzymania sklejonych elementów (3). Wymyć plastykowe części w wodzie z delikatnym środkiem myjącym oraz osuszyć na powietrzu, aby zapewnić lepszą przylepność farby oraz kalkomanii. Sprawdzić przed przyklejaniem, czy dane elementy pasują do siebie; nanosić klej oszczędnie. Usunąć chrom oraz farbę z powierzchni przeznaczonych do kleje-nia. Małe elementy pomalować jeszcze przed wycięciem z ramki (4) (5). Farbę dobrze wysuszyć, dopiero potem kontynuować składanie części. Wyciąć pojedynczo każdy z motywów kalkomanii i zanurzyć na 20 sekund w ciepłej wodzie. Ściągnąć motyw z papieru na oznaczone miejsce i docisnąć bibułą.

TR: DÝKKAT: Model yapýmýna baþlamadan önce açýklamalarý dikkatlice okuyunuz. Modelde kullanýlan her parçaya bir numara verilmiþtir(1). Montaj yapým sýrasýna dikkat ediniz. Gerekli el aletleri: Parçalarý baðlý bulunduklarý çerçeveden çýkarmak için maket býçaðý ve çapaklarýný almak için eðe(2). Yapýþtýrý sürdükten sonra parçalarýn yapýþmasý iç in bir arada tutmaya yarayan paket lastiði, selo teyp ve çamaþýr mandalý(3). Boyanýn ve çýkartmalarýn daha iyi yapýþmasý ve kalýcý olmasý için plastik parçalarý deterjanlý suda temizleyip odada kurumaya býrakýnýz. Yapýþtýrýcý sürmeden önce parçalarýn karþýlýklý olarak birbirlerine tam uyup uymadýðýný kontrol ediniz, yapýþtýrýlacak yüzeylerde boya kalýntýsý ve krom varsa temizleyiniz. Yapýþkaný idareli kullanýnýz. Küçük parçalarý baðlý bulunduklarý çerçeveden çýkartmadan önce boyayýnýz (4) & (5). Boya iyice kuruduktan sonra montaja devam ediniz. Her çýkartmayý önce kaðýdý ile birlikte kesiniz ve ýlýk suda 20 saniye kadar bekletiniz. Çýkartmayý model üzerinde yapýþtýracaðýnýz yüzeye koyunuz, üzerinden kurutma kaðýdý ile hafifçe bastýrýrken çýkartmanýn altýndaki kaðýdý yavaþça çekiniz.

CZ: POZOR: Před sestavením montážního návodu důkladně pročíst. Každý díl je očíslován (1). Dbejte na pořadí montážních kroků. Potřebné nástroje: Nůž a pilník k odstranění výronků na dílech (2); pryžová páska, lepicí páska a kolíčky na prádlo pro přidržování lepených jednotlivých dílů (3). Díly z plastické hmoty vyčistit v roztoku jemného pracího prostředku a nechat vyschnout na vzduchu, za účelem zajištění lepší přilnavosti barevného nátěru a obtisků. Před nalepením zkontrolovat, zdali díly lícují; lepidlo nanášet úsporně. Chróm a barvu na lepených plochách odstranit. Malé díly natřít před jejich odstraněním z rámu (4) (5). Barvy nechat dobře proschnout, teprve potom pokračovat v sestavení. Každý motiv obtisku jednotlivě vyříznout a ponořit do teplé vody na dobu přibližně 20 sekund. Motiv na označeném místě z papíru odsunout a přitlačit pomocí stíracího papíru.

H: FIGYELEM: Az összeállítás előtt az építési útmutatót alaposan át kell olvasni. Minden alkatrészt számmal láttak el (1). A szerelési lépések sorrendjére ügyelni kell. Szükséges szerszámok: kés és reszelő az alkatrészek sorjátlanításához (2); gumiszalag, ragasztószalag és ruhacsipesz az összeragasztott alkatrészek megtartásához (3). A műanyag alkatrészeket lágy mosószeres oldatban kell tisztítani és a levegőn kell megszárítani, hogy a festékbevonat és a matricák jobban tapadjanak. A felragasztás előtt ellenőrizni kell, hogy az alkatrészek összeillenek-e; a ragasztóanyagot takarékosan kell felhordani. A krómot és festéket a ragasztási felületekről el kell távolítani. A kisméretű alkatrészeket a keretből történő eltávolítás előtt be kell festeni (4) (5). A festékeket hagyni kell jól megszáradni, az összeszerelést csak ezután szabad folytatni. Minden matrica-motívumot egyesével kell kivágni és kb. 20 másodpercre meleg vízbe kell áztatni. A motívumot a megjelölt helyen a papírról lecsúsztatni és itatóspapírral felnyomni.

SLO: OPOZORILO: Pred pričetkom sestavljanja preberi navodila zaEuporabo. Vsak del je označen (1). Pri sestavljanju upoštevaj navodila po točkah. Potrebno orodje: nožek in pilica zaločevanje delov (2), elastika, lepilni trak in kljukice za perilo za držanje zlepljenih delov (3). Plastične dele očisti z blagim praškom in posuši da se sloji barve in nalepke boljše primejo.Pred lepljenjem obvezno preveri, če se deli pravilno prilegajo. Previdno nanesi lepilo. Iz površin, na katere nanašaš lepilo, najprej odstrani krom in barvo. Manjše dele pobarvaj preden jih odstraniš iz okvirja (4)(5). Barva naj se dobro posuši preden nadaljuješ s sestavljanjem. Vsako nalepko izreži in potopi vtoplo vodo (cca. 20 sekund), jo odstrani iz papirja, položi na odgovarjajoče mesto in pritisni s pivnikom.

SK: POZOR: Pred začatím stavby si pozorne preštudujte stavebný návod. Každý diel je očíslovaný (1). Dbajte na poradie montážnych krokov. Potrebné nástroje: Nôž aEpilník na oddelenie dielov zErámčeka a ich začistenie (2), gumičky do vlasov, lepiaca páska štipce na prádlo, pre pridržiavanie jednotlivých lepených dielov (3). Diely zEplastu odmastiť vEslabšom roztoku čistiaceho prostriedku (saponátu) aEnechať uschnúť na vzduchu za účelom lepšej priľnavosti lepidla, farieb aEnálepiek. Pred lepením skontrolovať, či diely lícujú. Lepidlo nanášať úsporne. Chróm aEfarbu na lepených miestach opatrne odstrániť. Malé diely nafarbiť ešte pred ich odobratím zErámčeka (4) (5). Farby nechať dobre zaschnúť, až potom pokračovať vEzostavovaní. Každú nálepku vystrihnúť jednotlivo aEponoriť do vlaž nej vody približne na 20 sekúnd. Nálepku na príslušnom mieste modelu presunúť zEnosného papiera aEmierne ju pritlačiť kEpovrchu nosným papierom.

RO: ATENTIE!CITITI INSTRUCTIUNILE CU ATENTIE INAINTE DE ASAMBLARE. FIECARE COMPONENTA ESTE NUMEROTATA. ASAMBLATI IN ORDINEA INDICATA PE SCHEMA. PIESELE SE DESPRIND DE PE RAMA CU UN CUTTER.BAVURILE SE INLATURA CU O PILA FINA. CURATATI PIESELE CARE SE IMBINA DE GRASIMI,URME DE VOPSEA SU CURATATI CU O SOLUTIE DE DETERGENT. VOPSITI PIESELE MICI INAINTE DE DESPRINDEREA DE PE RAMA. LASATI VOPSEAUA SA SE USUCE BINE SI NUMAI APOI CONTINUATI ASAMBLAREA. TAIATI FIECARE TRANSFER INDIVIDUAL SI IMERSATI IN APA CALDA CCA 20 SEC. TRANSFERATI IN POZITIA DORITA APOI APASATI CU O HARTIE. FOLOSITI NUMAI ADEZIVI SI VOPSELE REVELL.

BG: ВНИМАНИЕ! Следвайте указаната схема. Всяка част е номерирана. Спазвай те последователността на етапите на сглобяван ето. Необходими инструменти: нож и пила за отстраняване или и зпилване на отделните части; гумена лента, лейкопласт и щипки за пране за да задържите заедно съединените части след залепването им. Пластмасови те елементи да се почистат в лек разтвор от вода и перилен препарат, да се изплакнат и да се остават да изсъхнат, за да се постигне по-добро слепване на боята или ваденката. Нанесете боята върху малките части преди да ги от делите от шаблона. Оставете боята да изсъхне преди да продължите със сгл обяването. Преди нанасяне на лепилото изстърже те боята от повърхностите за слепване. Преди залепване проверете дали ча стите пасват идеално. Нанесете малко лепило. Изрежете по отделно всяка е дна ваденка и я потопете в топла вода за около 20 секунди. Отлепете ваденка та от указаното място на хартията и я попийте леко с попивателната харти я.

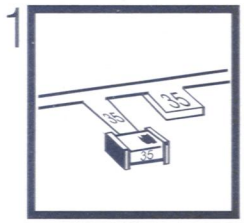

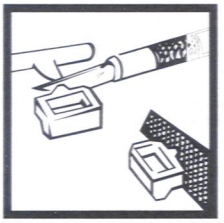

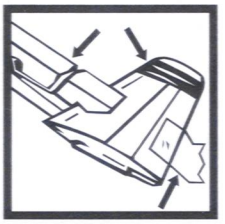

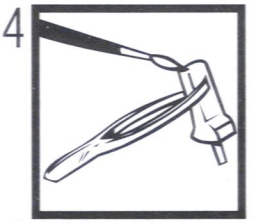

www.wettringer-modellbauforum.de

www.wettringer-modellbauforum.de

Verwendete Symbole / Used Symbols

Bitte beachten Sie folgende Symbole, die in den nachfolgenden Baustufen verwendet werden.
Veuillez noter les symboles indiqués ci-dessous, qui sont utilisés dans les étapes suivantes du montage.
Sírvanse tener en cuenta los símbolos facilitados a continuación, a utilizar en las siguientes fases de construcción.
Si prega di fare attenzione ai seguenti simboli che vengono usati nei susseguenti stadi di costruzione.
Huomioi seuraavat symbolit, joita käytetään seuraavissa kokoamisvaiheissa.
Legg merke til symbolene som benyttes i monteringstrinnene som følger.
Proszę zważać na następujące symbole, które są użyte w poniższych etapach montażowych
Daha sonraki montaj basamaklarında kullanılacak olan, aşağıdaki sembollere lütfen dikkat edin.
Kérjük, hogy a következő szimbólumokat, melyek az alábbi építési fokokban alkalmazásra kerülnek, vegyék figyelembe.

Please note the following symbols, which are used in the following construction stages.
Neem a.u.b. de volgende symbolen in acht, die in de onderstaande bouwfasen worden gebruikt.
Por favor, preste atenção aos símbolos que seguem pois os mesmos serão usados nas próximas etapas de montagem.
Observera: Nedanstående piktogram används i de följande arbetsmomenten.
Læg venligst mærke til følgende symboler, som benyttes i de følgende byggefaser.
Пожалуйста, обратите внимание на следующие символы, которые используются в последующих операциях сборки.
Παρακαλώ προσέξτε τα παρακάτω σύμβολα, τα οποία χρησιμοποιούνται στις παρακάτω βαθμίδες συναρμολόγησης.
Dbejte prosím na dále uvedené symboly, které se používají v následujících konstrukčních stupních.
Prosimo za Vašu pozornost na sledeče simbole ki se uporabljajo v naslednjih korakih gradbe.

Abziehbild in Wasser einweichen und anbringen
Soak and apply decals
Mouiller et appliquer les décalcomanies
Transfer in water even laten weken en aanbrengen
Remojar y aplicar las calcomanías
Pôr de molho em água e aplicar o decalque
Immergere in acqua ed applicare decalcomanie
Blöt och fäst dekalerna
Kostuta siirtokuva vedessä ja aseta paikalleen
Fukt motivet i varmt vann og før det over på modellen
Dypp bildet i vann og sett det på
Переводную картинку намочить и нанести
Zmiękczyć kalkomanię w wodzie a następnie nakleić
βουτήξτε τη χαλκομανία στο νερό και τοποθετείστε την
Çıkartmayı suda yumuşatın ve koyun
Obtisk namočit ve vodě a umístit
a matricát vízben beáztatni és felhelyezni
Preslikač potopiti v vodo in zatem nanašati

Zur Anbringung der Abziehbilder empfohlen
Recommended for affixing the decals
Recommandé pour l'application des décalcomanies
Aanbevolen voor het aanbrengen van de transfers
Recomendado para fijar las calcas
Posição recomendada para aplicar os decalques
Raccomandato per applicare le dacalcomanie
Rekommenderas för montering av dekaler
Anbefales til påsætning og placering af decals
Рекомендуется использовать для фиксации переводных
картинок на поверхности модели
Zalecane do nanoszenia kalkomanii
Συνιστάται για την επικόλληση των ετικετών.
Dekaller'in yapıştırılmasında kullanılması tavsiye edilir
Připravek na zlepšení přilnavosti obtisků
Matrica lágyító
Priporočljivo za pritrjevanje nalepk
Odporúčané na zlepšenie priľnavosti nálepiek
RECOMANDAT PENTRU APLICAREA ACTIBILDURILOR
Подходящо за фиксация на картинки върху повърхността на модела

Kleben
Glue
Coller
Lijmen
Engomar
Colar
Incollare
Limmas
Liimaa
Limes
Lim
Κλείτε
Przykleić
κόλλημα
Yapıştırma
Lepení
ragasztani
Lepiti

Nicht kleben
Don't glue
Ne pas coller
Niet lijmen
No engomar
Não colar
Non incollare
Limmas ej
Älä liimaa
Skal IKKE limes
Ikke lim
Не клеить
Nie przyklejać
μη κολλάτε
Yapıştırmayın
Nelepit
nem szabad ragasztani
Ne lepiti

Wahlweise
Optional
Facultatif
Naar keuze
No engomar
Alternado
Facoltativo
Valfritt
Vaihtoehtoisesti
Valgfritt
Valgfritt
На выбор
Do wyboru
εναλλακτικά
Seçmeli
Volitelně
tetszés szerint
način izbire

Klebeband
Adhesive tape
Dévidoir de ruban adhésif
Plakband
Cinta adhesiva
Fita adesiva
Nastro adesivo
Tejp
Teippi
Tape
Tape
Клейкая лента
Taśma klejąca
κολλητική ταινία
Yapıştırma bandı
Lepicí páska
ragasztószalag
Traka z lepilom

Klarsichtteile
Clear parts
Pièces transparentes
Transparente onderdelen
Limpiar las piezas
Peça transparente
Parte transparente
Genomskinliga detaljer
Läpinäkyvät osat
Glassklare deler
Gjennomsiktige deler
Прозрачные детали
Elementy przezroczyste
διαφανή εξαρτήματα
Şeffaf parçalar
Průzračné díly
áttetsző alkatrészek
Deli ki se jasno vide

Gleichen Vorgang auf der gegenüberliegenden Seite wiederholen
Repeat same procedure on opposite side
Opérer de la même façon sur l'autre face
Dezelfde handeling herhalen aan de tegenoverliggende kant
Realizar el mismo procedimiento en el lado opuesto
Repetir o mesmo procedimento utilizado no lado oposto
Stessa procedura sul lato opposto
Upprepa proceduren på motsatta sidan
Toista sama toimenpide kuten viereisellä sivulla
Det samme arbejde gentages på den modsatliggende side
Gjenta prosedyren på siden tvers overfor
Повторять такую же операцию на противоположной стороне
Taki sam przebieg czynności powtórzyć na stronie przeciwnej
επαναλάβετε την ίδια διαδικασία στην απέναντι πλευρά
Aynı işlemi karşı tarafta tekrarlayın
Stejný postup zopakovat na protilehlé straně
ugyanazt a folyamatot a szemben található oldalon megismételni
Isti postopek ponoviti in na suprotni strani

Abbildung zusammengesetzter Teile
Illustration of assembled parts
Figure représentant les pièces assemblées
Afbeelding van samengevoegde onderdelen
Ilustración piezas ensambladas
Figura representando peças encaixadas
Illustrazione delle parti assemblate
Bilden visar dalarna hopsatta
Kuva yhteenliitetyistä osista
Illustrasjonen viser de sammensatte delene
Illustrasjon, sammensatte deler
Изображение смонтированных деталей
Rysunek złożonych części
απεικόνιση των συναρμολογημένων εξαρτημάτων
Birleştirilen parçaların şekli
Zobrazení sestavených dílů
összeállított alkatrészek ábrája
Slika slopljenega dela

Mit einem Messer abtrennen
Detach with knife
Détacher au couteau
Met een mesje afsnijden
Separarlo con un cuchillo
Separar utilizando uma faca
Staccare col coltello
Skär loss med kniv
irrota veitsellä
Adskilles med en kniv
Skjær av med en kniv
Отделять ножом
Odciąć nożem
διαχωρίστε με ένα μαχαίρι
Bir bıçak ile kesin
Oddělit pomocí nože
kés segítségével levalasztani
Oddeliti z nožem

Bauteile trocknen lassen
Allow the parts to dry
Laisser sécher les pièces
Oderdelen laten drogen
Dejar secar las piezas
Deixar secar os componentes
Far asciugarsi i componenti
Anna osien kuivua
La delene tørke
Lad komponenterne tørre
Låt byggdelarna torka
Дать деталям высохнуть
Części pozostawić do wyschnięcia
Αφήστε τα μέρη να στεγνώσουν
Yapi parçalarini kurumaya birakiniz
Alkatrészeket hagyja száradni
Jednotlivé díly nechte zaschnout
Pustite da sestavni deli posušijo

Anzahl der Arbeitsgänge
Number of working steps
Nombre d'étapes de travail
Het aantal bouwstappen
Número de operaciones de trabajo
Número de etapas de trabalho
Numero di passaggi
Antal arbetsmoment
Työvaiheiden lukumäärä
Antall arbeidstrinn
Antall arbeidstrinn
Количество операций
Liczba operacji
αριθμός των εργασιών
İş safhalarının sayısı
Počet pracovních operací
a munkafolyamatok száma
Številka koraka montaže

---

* Nicht enthalten Not included Non fourni	Behoort niet tot de levering No incluido Non compresi	Não incluído Ikke medsendt Ingår ej	Ikke inkluderet Eivät sisälly Δεν ονμπεριλαμβάνεται	Не содержится Nem tartalmazza Nie zawiera	Ni vsebovano Içerisinde bulunmamaktadır Není obsaženo

Beiliegenden Sicherheitstext beachten / Please note the enclosed safety advice

D: Beiliegenden Sicherheitstext beachten und nachschlagebereit halten.
GB: Please note the enclosed safety advice and keep safe for later reference.
F: Respecter les consignes de sécurité ci-jointes et les conserver à portée de main.
NL: Houdt u aan de bijgaande veiligheidsinstructies en hou deze steeds bij de hand.
E: Observar y siempre tener a disposición este texto de seguridad adjunto.
I. Seguire le avvertenze di sicurezza allegate e tenerle a portata di mano.
P: Ter em atenção o texto de segurança anexo e guardá-lo para consulta.
S: Beakta bifogad säkerhetstext och håll den i beredskap.
FIN: Huomioi ja säilytä oheiset varoitukset.

DK: Overhold vedlagte sikkerhedsanvisninger og hav dem liggende i nærheden.
N: Ha alltid vedlagt sikkerhetstekst klar til bruk.
RUS: Соблюдать прилагаемый текст по технике безопасности, хранить его в легко доступном месте.
PL: Stosować się do załączonej karty bezpieczeństwa i mieć ją stale do wglądu.
GR: Προσέξτε τις συνημμένες υποδείξεις ασφάλειας και φυλάξτε τις έτσι ώστε να τις έχέτε πάντα σε διάθεσή σας.
TR: Ekteki güvenlik talimatlarünü dikkate alüp, bakabileceginiz bir sekilde muafaza ediniz.
CZ: Dbejte na přiložený bezpečnostní text a mějte jej připravený na dosah.
H: A mellékelt biztonsági szöveget vegye figyelembe és tartsa fellapozásra készen!
SLO: Priložena varnostna navodila izvajajte in jih hranite na vsem dostopnem mestu.

Dieser Bausatz wurde in mehrfachen Qualitäts- und Gewichtskontrollen auf Vollständigkeit überprüft. Reklamationen können nur bearbeitet werden, wenn die **Bauanleitung**, das aus der Kartonage herausgeschnittene **EAN-Strichcode-Feld** und der **Kassenbon** eingeschickt werden. Bitte haben Sie Verständnis dafür, dass wir nur Gewährleistung bei aktuellen Artikeln übernehmen können, die im Zeitraum der letzten 24 Monate erworben worden sind. **Unfrei eingesandte Reklamationssendungen werden von uns nicht angenommen!**
„Einzelteile für Umbauten können gegen Vorkasse erworben werden". Unsere Adresse: Revell GmbH, Abteilung X, Henschelstr. 20 - 30, 32257 Bünde. Dieser Direktservice gilt für die Länder: Deutschland, Benelux, Österreich, Frankreich, Großbritannien. Reklamationen aus den übrigen Ländern werden über die jeweiligen Distributeure abgewickelt. Bitte kontakten Sie Ihren Händler.

This Model Kit has been subject to extensive quality and weight checks during the manufacturing process to ensure it leaves our warehouse in perfect condition. We are only able to process applications for missing parts if the following procedure is followed. In all cases the following will be required before we are able to process any request: Original receipt (proof of purchase) original instruction sheets (will be returned) and the bar code cut out of the box. We may not be able to process requests for products that have been discontinued for more than 24 months. Products that are returned directly to us without prior authorisation by a company representative will not be accepted and returned to sender. Replacement parts for conversion or spares will continue to be available however they will incur a handling charge. Please write to: Department X Revell GmbH, Henschelstr. 20-30, 32257 Buende.
This direct Service is only available in the following markets: Germany, Benelux, Austria, France & Great Britain, Revell GmbH, Orchard Mews, 18c High Street, Tring, Herts., HP23 5AH, Great Britain.
For all other markets please contact your local dealer or distributer directly.

Afin de vous donner entière satisfaction et pour nous assurer que tous les éléments nécessaires au montage de votre maquette sont présents dans la boîte, cet article a subi dans son intégralité divers contrôles qualitatifs ainsi que des contrôle de poids.
Si toutefois vous deviez nous faire part de certaines réclamations, nous vous prions de bien vouloir vous adresser à votre revendeur habituel, muni de la notice de montage, du code EAN découpé sur la boîte, ainsi que de votre ticket de caisse.
Le SAV ne sera assuré que pour les articles ayant été acquis depuis moins de 24 mois.
Les pièces de rechange utilisées pour la transformation de maquettes pourront être obtenues en pré-paiement. Dans le cas où vous n'obtiendriez pas satisfaction, vous pouvez vous adresser directement à notre service SAV à l'adresse suivante: REVELL GmbH, Abteilung X, Henschelstraße 20 - 30, D - 32257 Bünde cw Revell GmbH, 14 B, rue du Chapeau Rouge, F-21000 Dijon, France.
Pour tous les autres marchés, merci de prendre contact avec votre detaillant ou distributeur.

Deze bouwdoos werd verscheidene malen volledig gecontroleerd op kwaliteit en gewicht. Klachten kunnen slechts in behandeling worden genomen indien de bouwhandleiding, de uit de doos geknipte EAN - streepjescode en de kassabon zijn meegezonden. Wij vragen om uw begrip dat wij alleen garantie kunnen geven voor huidige artikelen die binnen een periode van de laatste 24 maanden zijn gekocht. Onvolledig ingezonden klachten kunnen niet in behandeling worden genomen. Onderdelen voor ombouw kunnen tegen vooruitbetaling gekocht worden.
Ons adres is: Revell GmbH, Afdeling X, Henschelstrasse 20-30, 32257 Bünde, Duitsland.
Deze directe service geldt alleen voor de volgende landen: Duitsland, Benelux, Oostenrijk, Frankrijk, Groot Brittannie.
Klachten afkomstig uit overige landen worden via de eventuele locale vertegenwoordigers van Revell afgewikkeld. Wij verzoeken U contact op te nemen met uw winkelier.

www.wettringer-modellbauforum.de

www.wettringer-modellbauforum.de

Benötigte Farben / Used Colors

Benötigte Farben / Required colours | Peintures nécessaires / Benodigde kleuren | Pinturas necesarias / Tintas necessárias | Colori necessari / Använda färger | Tarvittavat värit / Du trenger følgende farger | Nødvendige farger / Необходимые краски | Potrzebne kolory / Απαιτούμενα χρώματα | Gerekli renkler / Potřebné barvy | Szükséges színek. / Potrebne barve

A

Mittelgrau, matt 43
Medium grey, matt
Gris moyen, mat
Middelgrijs, mat
Gris medio, mate
Cinzento-médio, mate
Grigio medio, opaco
Mellangrå, matt
Keskiharmaa, matta
Mellemgrå, mat
Mellomgrå, matt
Серый, матовый
Średnioszary, matowy
Γκρι μεσαίο, ματ
Orta gri, mat
Középszürke, matt
Středně šedivá, matná
Srednjesiva, brez leska

B

silber, metallic 90
silver, metallic
argent, métalique
zilver, metallic
plata, metalizado
prata, metálico
argento, metallico
silver, metallic
hopea, metallikiilto
sølv, metallak
sølv, metallic
серебристый, металлик
srebro, metaliczny
ασημί, μεταλλικό
gümüş, metalik
stříbrná, metalíza
ezüst, metáll
srebrna, metalik

C

aluminium, metallic 99
aluminium, metallic
aluminium, métalique
aluminium, metallic
aluminio, metalizado
aluminio, metálico
alluminio, metallico
aluminium, metallic
alumiini, metallikiilto
aluminium, metallak
aluminium, metallic
алюминиевый, металлик
aluminium, metaliczny
αλουμινίου, μεταλλικό
alüminyum, metalik
hliníková, metalíza
alumínium, metáll
aluminijum, metalik

D

eisen, metallic 91
steel, metallic
coloris fer, métalique
ijzerkleurig, metallic
ferroso, metalizado
ferro, metálico
ferro, metallico
järnfärg, metallic
teräksenvärinen, metallikiilto
jern, metallak
jern, metallic
стальной, металлик
żelazo, metaliczny
σιδήρου, μεταλλικό
demir, metalik
železná, metalíza
vas, metáll
železna, metalik

E

panzergrau, matt 78
tank grey, matt
gris blindé, mat
pantsergrijs, mat
plomizo, mate
cinzento militar, fosco
color carro armato, opaco
pansargrå, matt
panssarinharmaa, himmeä
kampvogngrå, mat
pansergrå, matt
серый танк, матовый
szary czołg., matowy
γκρι τανκς, ματ
panzer grisi, mat
pancéřově šedá, matná
páncélszürke, matt
oklopno siva, mat

F

karminrot, matt 36
carmin red, matt
rouge carmin, mat
karmijnrood, mat
carmín, mate
vermelho carmim, fosco
rosso carminio, opaco
karminröd, matt
karmiininpunainen, himmeä
karminrød, mat
karminrød, matt
красный кармин, матовый
karminowy, matowy
κόκκινο ὀδᾖῆδδ, ματ
lál rengi, mat
krbově červená, matná
kárminpiros, matt
šminka rdeča, mat

G

Hellblau, matt 49
Light blue, matt
Bleu clair, mat
Lichtblauw, mat
Azul claro, mate
Azul-claro, mate
Blu chiaro,opaco
Ljusblå, matt
Vaaleansiininen, matta
Lyseblå, mat
Lysblå, matt
Светло-синий, матовый
Jasnoniebieski, matowy
Μπλε ανοιχτο, ματ
Açık mavi, mat
Világoskék, matt
Světle modrá, matná
Svetlomodra, brez leska

H

weiß, matt 5
white, matt
blanc, mat
wit, mat
blanco, mate
branco, fosco
bianco, opaco
vit, matt
valkoinen, himmeä
hvid, mat
hvit, matt
белый, матовый
biały, matowy
λευκό, ματ
beyaz, mat
bílá, matná
fehér, matt
bela, mat

80 % I +

Dunkelgrün, matt 39
Dark green, matt
Vert foncé, mat
Donkergroen, mat
Verde oscuro, mate
Verde-escuro, mate
Verde scuro, opaco
Mörkgrön, matt
Tummanvihreä, matta
Mørkegrøn, mat
Mørkgrønn, matt
Темно-зеленый, матовый
Ciemnozielony, matowy
Πράσινο σκούρο, ματ
Koyu yeşil, mat
Sötétzöld, matt
Tmavomodrá, matná
Temnozelena, brez leska

20 %

gelb, matt 15
yellow, matt
jaune, mat
geel, mat
amarillo, mate
amarelo, fosco
giallo, opaco
gul, matt
keltainen, himmeä
gul, mat
gul, matt
желтый, матовый
żółty, matowy
κίτρινο, ματ
sarı, mat
žlutá, matná
sárga, matt
rumena, mat

J

anthrazit, matt 9
anthracite grey, matt
anthracite, mat
antraciet, mat
antracita, mate
antracite, fosco
antracite, opaco
antracit, matt
antrasiitti, himmeä
kokgrå, mat
antrasitt, matt
антрацит, матовый
antracyt, matowy
ανθρακί, ματ
antrasit, mat
antracit, matná
antracit, matt
tamno siva, mat

K

Mittelgrau, matt 43
Medium grey, matt
Gris moyen, mat
Middelgrijs, mat
Gris medio, mate
Cinzento-médio, mate
Grigio medio, opaco
Mellangrå, matt
Keskiharmaa, matta
Mellemgrå, mat
Mellomgrå, matt
Серый, матовый
Średnioszary, matowy
Γκρι μεσαίο, ματ
Orta gri, mat
Középszürke, matt
Středně šedivá, matná
Srednjesiva, brez leska

L

sand, matt 16
sandy yellow, matt
couleur de sable, mat
zandkleur, mat
arena, mate
areia, fosco
sabbia, opaco
sand, matt
hiekka, himmeä
sand, mat
sand, matt
песчаный, матовый
piaskowy, matowy
χρώμα άμμου, ματ
kum rengi, mat
písková, matná
homokszínű, matt
pesek, mat

M

olivgrün, seidenmatt 361
olive green, silky-matt
vert olive, satiné mat
olijfgroen, zijdemat
verde aceituna, mate seda
verde azeitona, fosco sedoso
verde oliva, opaco seta
olivgrön, sidenmatt
oliivinvihreä, silkinhimmeä
olivgrøn, silkemat
olivengrønn, silkematt
зеленый оливковый, шелк.-матовый
oliwkowy, jedwabisto-matowy
πράσινο ελιάς, μεταξωτό ματ
zeytin yeşili, ipek mat
olivově zelená, hedvábně matná
olívzöld, selyemmatt
oliva zelena, svila mat

N

Afrikabraun, matt 17
Africa brown, matt
Brun Afrique, mat
Afrikabruin, mat
Marrón africano, mate
Castanho-africano, mate
Bruno africano, opaco
Afrikabrun, matt
Khakinruskea, matta
Afrikabrun, mat
Afrika-brun, matt
Африкано-коричнoвый, матовый
Brąz afrykański, matowy
Καφέ Αφρικής, ματ
Afrika kahverengisi, mat
Afrikabarna, matt
Africká hnědá, matná
Afriškorjava, brez leska

O

helloliv, matt 45
light olive, matt
olive clair, mat
olijf-licht, mat
aceituna, mate
oliva claro, fosco
oliva chiaro, opaco
ljusoliv, matt
vaalean oliivi, himmeä
lysoliv, mat
lys oliven, matt
светло-оливковый, матовый
jasnooliwk., matowy
ανοιχτό χακί, ματ
açık zeytuni, mat
světleolívová, matná
világos oliv, matt
svetlo oliva, mat

P

khakibraun, matt 86
olive brown, matt
brun khaki, mat
khakibruin, mat
caqui, mate
castanho caqui, fosco
marrone cachi, opaco
kaki-brun, matt
khakiruskea, himmeä
khakibrun, mat
khakibrun, matt
коричневый "хаки", матовый
brązowy khaki, matowy
καφε-χακί, ματ
häki renkli, mat
hnědá khaki, matná
kekibarna, matt
kaki rjava, mat

Q

laubgrün, seidenmatt 364
leaf green, silky-matt
vert feuille, satiné mat
bladgroen, zijdemat
verde follaje, mate seda
verde gaio, fosco sedoso
verde foglia, opaco seta
lövgrön, sidenmatt
lehdenvihreä, silkinhimmeä
løvgrøn, silkemat
løvgrønn, silkematt
лиственно-зеленый, шелк.-матовый
zielony liściasty, jedwabisto-matowy
πράσινο φυλλωμάτων, μεταξ. ματ
yaprak yeşili, ipek mat
zelená jako listí, hedvábně matná
lombzöld, selyemmatt
list zelena, svila mat

R

hautfarbe, matt 35
flesh, matt
couleur chair, mat
huidskleur, mat
color piel, mate
côr da pele, fosco
colore pelle, opaco
hudfärg, matt
ihonvärinen, himmeä
hudfarve, mat
hudfarge, matt
телесный, матовый
cielisty, matowy
χρώμα δέρματος, ματ
ten rengi, mat
barva kůže, matná
bőrszínű, matt
barva kože, mat

S

patinagrün, seidenmatt 365
patina green, silky-matt
vert patine, satiné mat
patinagroen, zijdemat
verde patina, mate seda
verde patina, fosco sedoso
verde patina, opaco seta
patinagrön, sidenmatt
patinanvihreä, silkinhimmeä
patinagrøn, silkemat
patinagrønn, silkematt
зеленый патина, шелк.-матовый
zielony-patyna, jedwabisto-matowy
πράσινο ευγ. σκουριάς, μετ. ματ
limon küfü, ipek mat
patinová zelená, hedvábně matná
patinazöld, selyemmatt
staro zelena, svila mat

T

grüngrau, matt 67
greenish grey, matt
gris vert, mat
groengrijs, mat
gris verdoso, mate
cinzento verde, fosco
grigio verde, opaco
gröngrå, matt
vihreänharmaa, himmeä
grøngrå, mat
grønngrå, matt
серо-зеленый, матовый
zielonoszary, matowy
γκριζοπράσινο, ματ
yeşil grisi, mat
zelenošedá, matná
zöldesszürke, matt
zeleno siva, mat

U

blaugrau, matt 79
greyish blue, matt
gris-bleu, mat
blauwgrijs, mat
gris azulado, mate
cinzento azulado, fosco
grigio blu, opaco
blågrå, matt
siniharmaa, himmeä
blågrå, mat
blågrå, matt
сине-серый, матовый
siwy, matowy
γκριζομπλέ, ματ
mavi gri, mat
modrošedá, matná
kékesszürke, matt
plavo siva, mat

V

Hellgrau, matt 76
Light grey, matt
Gris clair, mat
Lichtgrijs, mat
Gris claro, mate
Cinzento-claro, mate
Grigio chiaro, opaco
Ljusgrå, matt
Vaaleanharmaa, matta
Lysegrå, mat
Lysgrå, matt
Светло-серый, матовый
Jasnoszary, matowy
Γκρι ανοιχτό, ματ
Açık gri, mat
Világosszürke, matt
Světle šedivá, matná
Svetlosiva, brez leska

90 % W +

Hellgrau, matt 76
Light grey, matt
Gris clair, mat
Lichtgrijs, mat
Gris claro, mate
Cinzento-claro, mate
Grigio chiaro, opaco
Ljusgrå, matt
Vaaleanharmaa, matta
Lysegrå, mat
Lysgrå, matt
Светло-серый, матовый
Jasnoszary, matowy
Γκρι ανοιχτό, ματ
Açık gri, mat
Világosszürke, matt
Světle šedivá, matná
Svetlosiva, brez leska

10 %

Mittelgrau, matt 43
Medium grey, matt
Gris moyen, mat
Middelgrijs, mat
Gris medio, mate
Cinzento-médio, mate
Grigio medio, opaco
Mellangrå, matt
Keskiharmaa, matta
Mellemgrå, mat
Mellomgrå, matt
Серый, матовый
Średnioszary, matowy
Γκρι μεσαίο, ματ
Orta gri, mat
Középszürke, matt
Středně šedivá, matná
Srednjesiva, brez leska

X

granitgrau, matt 69
granite grey, matt
gris granit, mat
granitgrijs, mat
gris granito, mate
cinzento granito, fosco
grigio granito, opaco
granitgrå, matt
graniitinharmaa, himmeä
granitgrå, mat
granittgrå, matt
серый гранит, матовый
granitowoszary, matowy
γκρι γρανίτη, ματ
granit grisi, mat
žulově šedá, matná
gránitszürke, matt
granitno siva, mat

Y

schwarz, seidenmatt 302
black, silky-matt
noir, satiné mat
zwart, zijdemat
negro, mate seda
preto, fosco sedoso
nero, opaco seta
svart, sidenmatt
musta, silkinhimmeä
sort, silkemat
sort, silkematt
черный, шелковисто-матовый
czarny, jedwabisto-matowy
μαύρο, μεταξωτό ματ
siyah, ipek mat
černá, hedvábně matná
fekete, selyemmatt
črna, svila mat

Z

gelb, matt 15
yellow, matt
jaune, mat
geel, mat
amarillo, mate
amarelo, fosco
giallo, opaco
gul, matt
keltainen, himmeä
gul, mat
gul, matt
желтый, матовый
żółty, matowy
κίτρινο, ματ
sarı, mat
žlutá, matná
sárga, matt
rumena, mat

Nicht benötigte Teile
Parts not used
Pièces non utilisées
Niet benodigde onderdelen
Piezas no necesarias
Peças não utilizadas
Parti non usate
Inte använda delar
Tarpeettomat osat
Ikke nødvendige dele
Deler som ikke er nødvendige
Неиспользованные детали
Elementy niepotrzebne
μη χρειαζούμενα εξαρτήματα
Gereksiz parçalar
Nepotřebné díly
fel nem használt alkatrészek
Nepotrebni deli

www.wettringer-modellbauforum.de

www.wettringer-modellbauforum.de

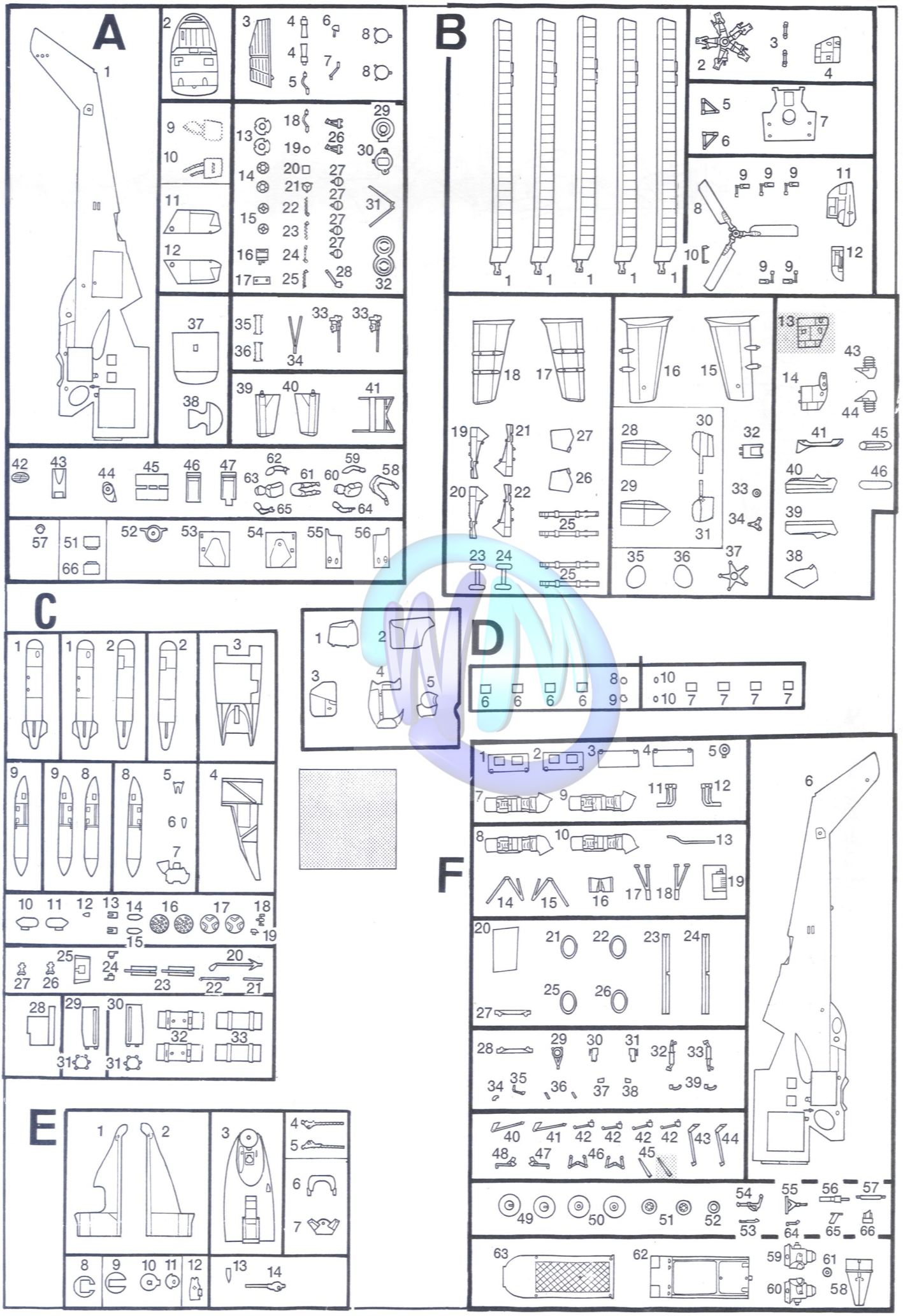

www.wettringer-modellbauforum.de

www.wettringer-modellbauforum.de

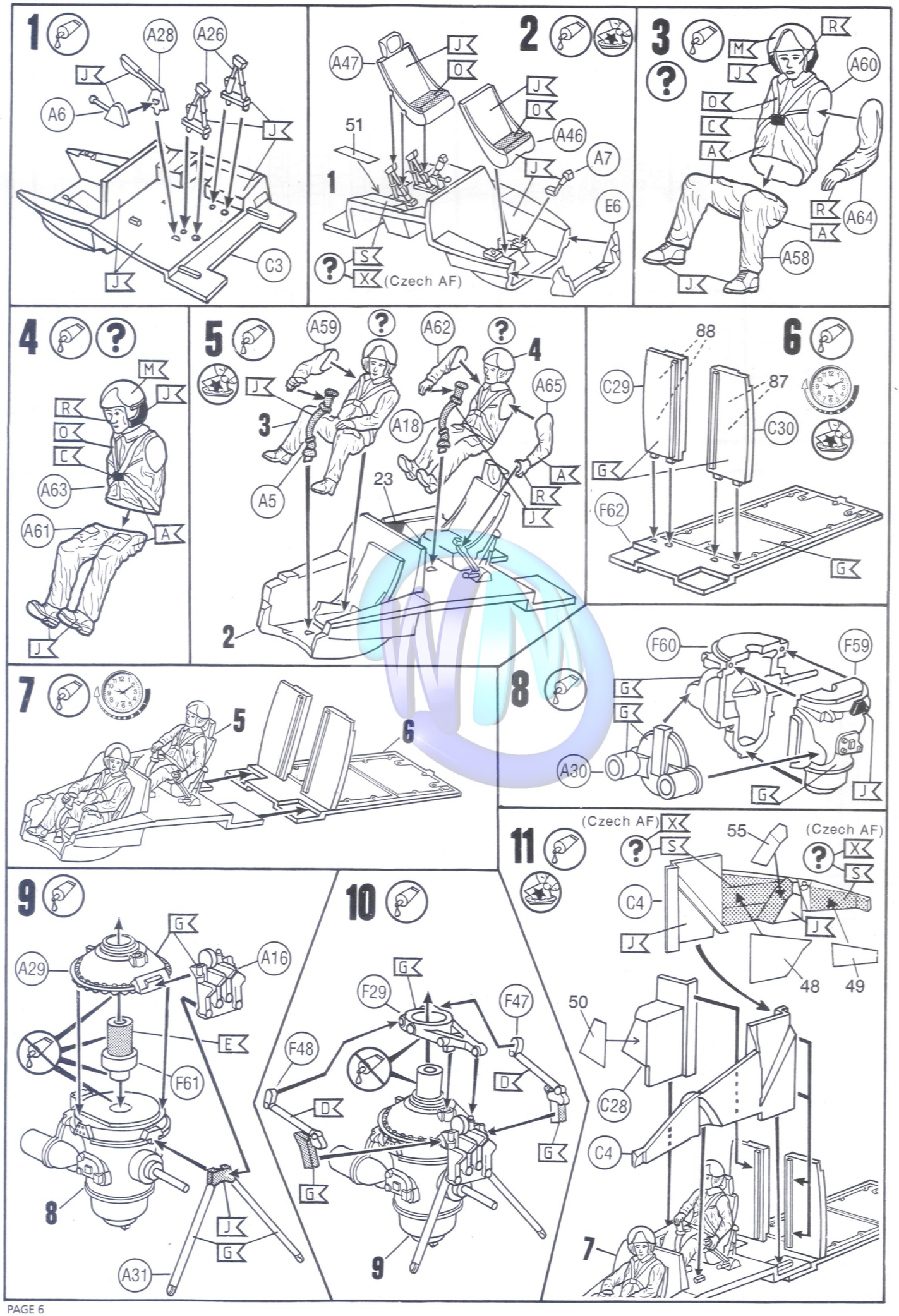

www.wettringer-modellbauforum.de

www.wettringer-modellbauforum.de

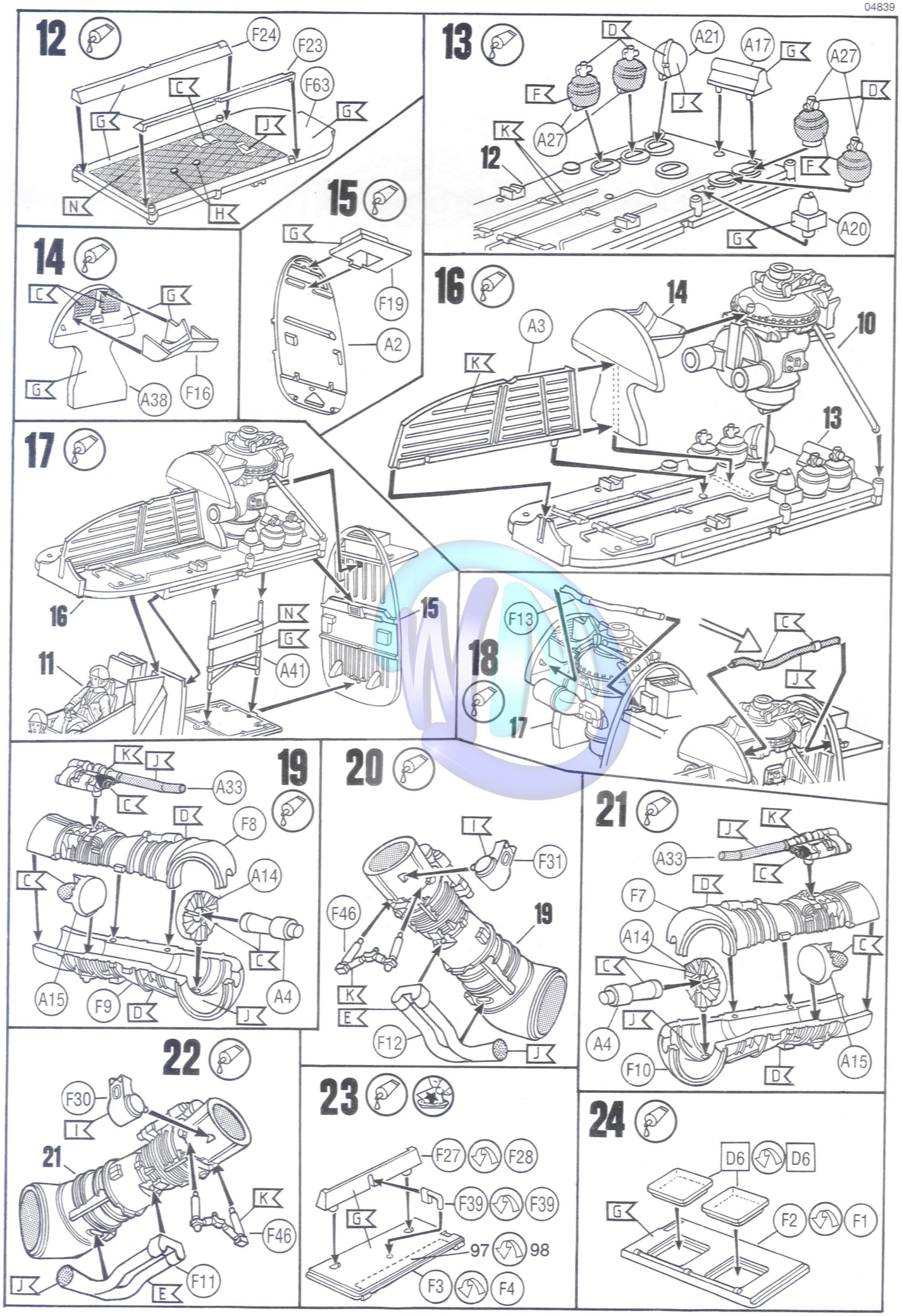

www.wettringer-modellbauforum.de

www.wettringer-modellbauforum.de

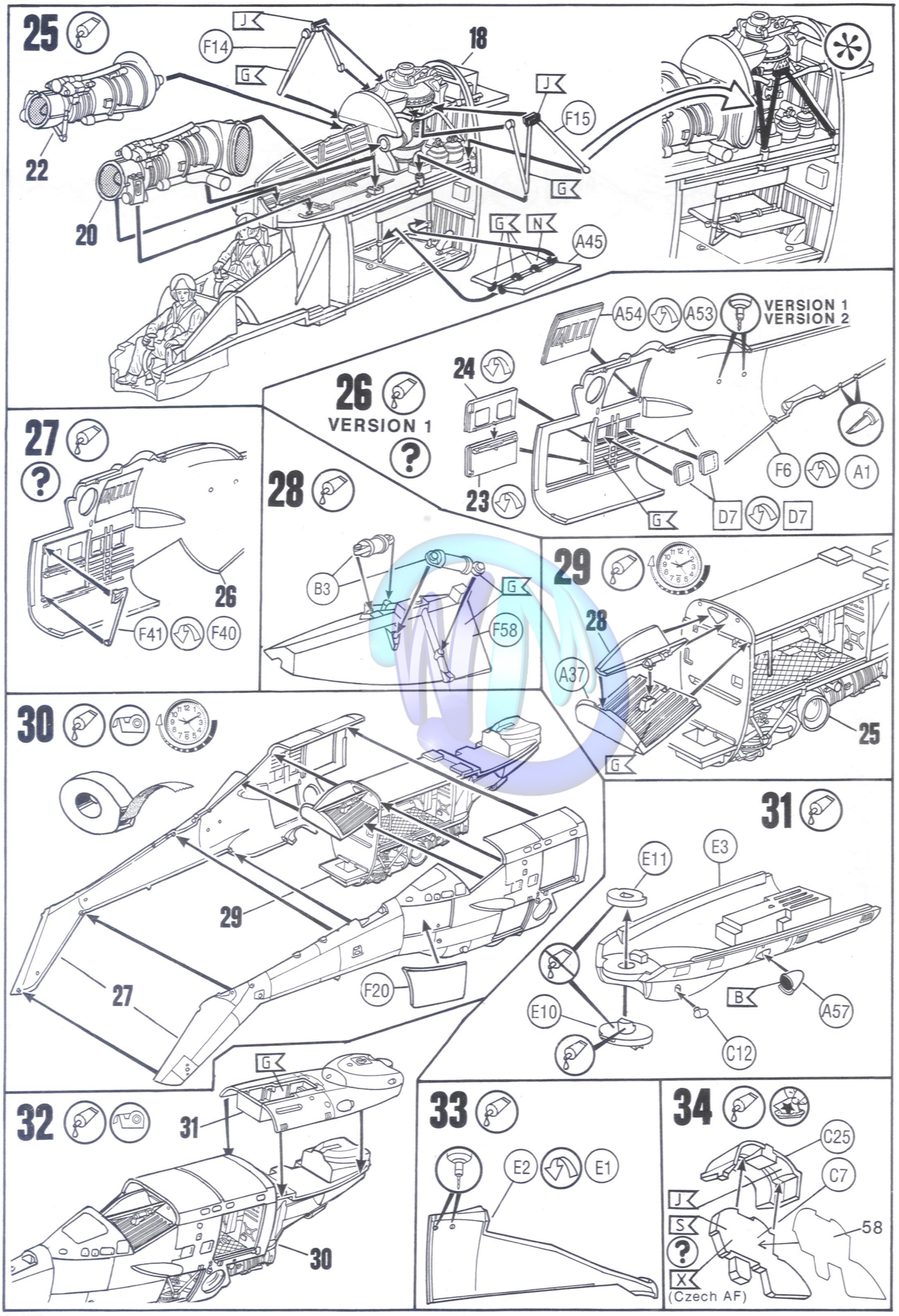

www.wettringer-modellbauforum.de

www.wettringer-modellbauforum.de

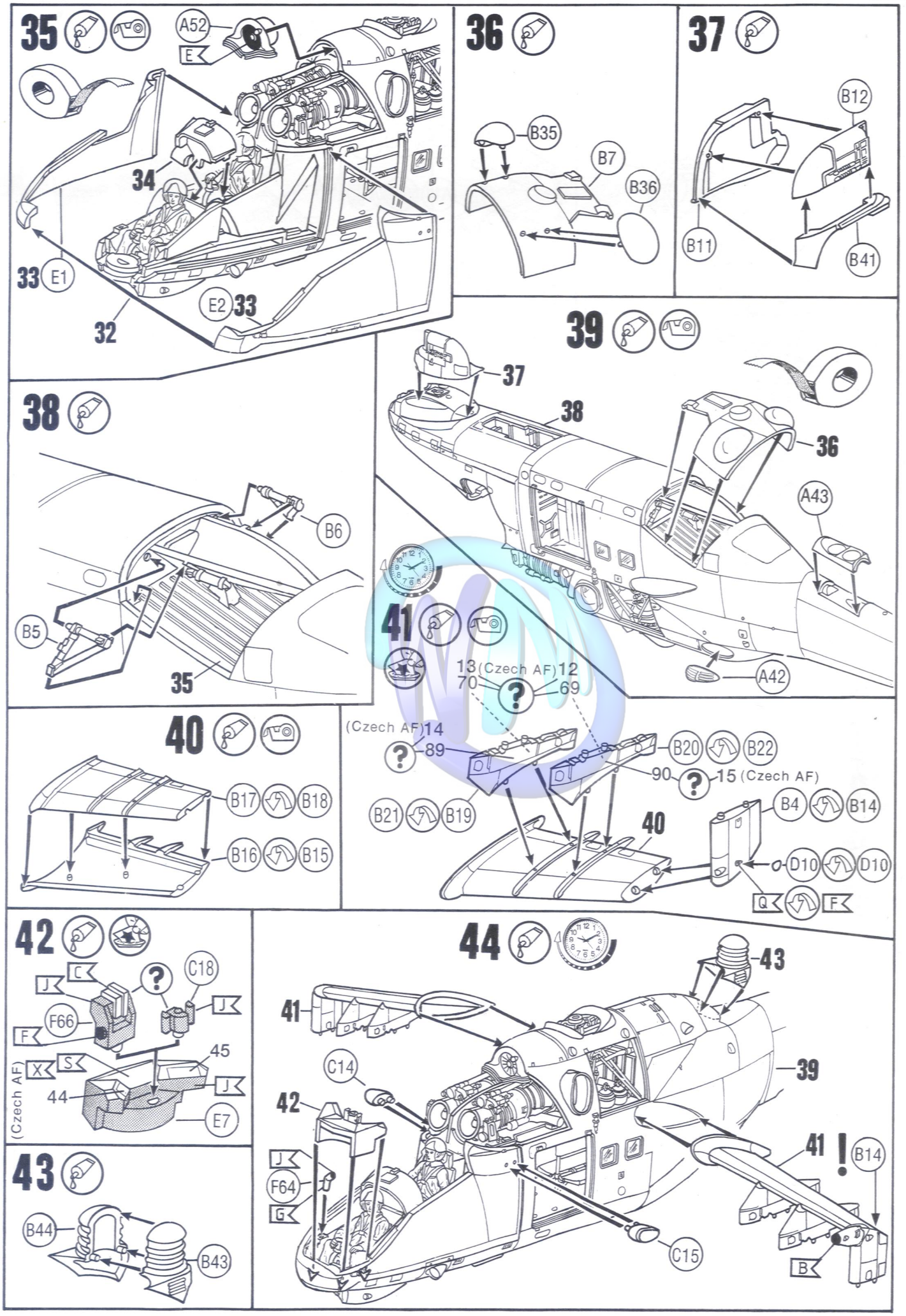

www.wettringer-modellbauforum.de

www.wettringer-modellbauforum.de

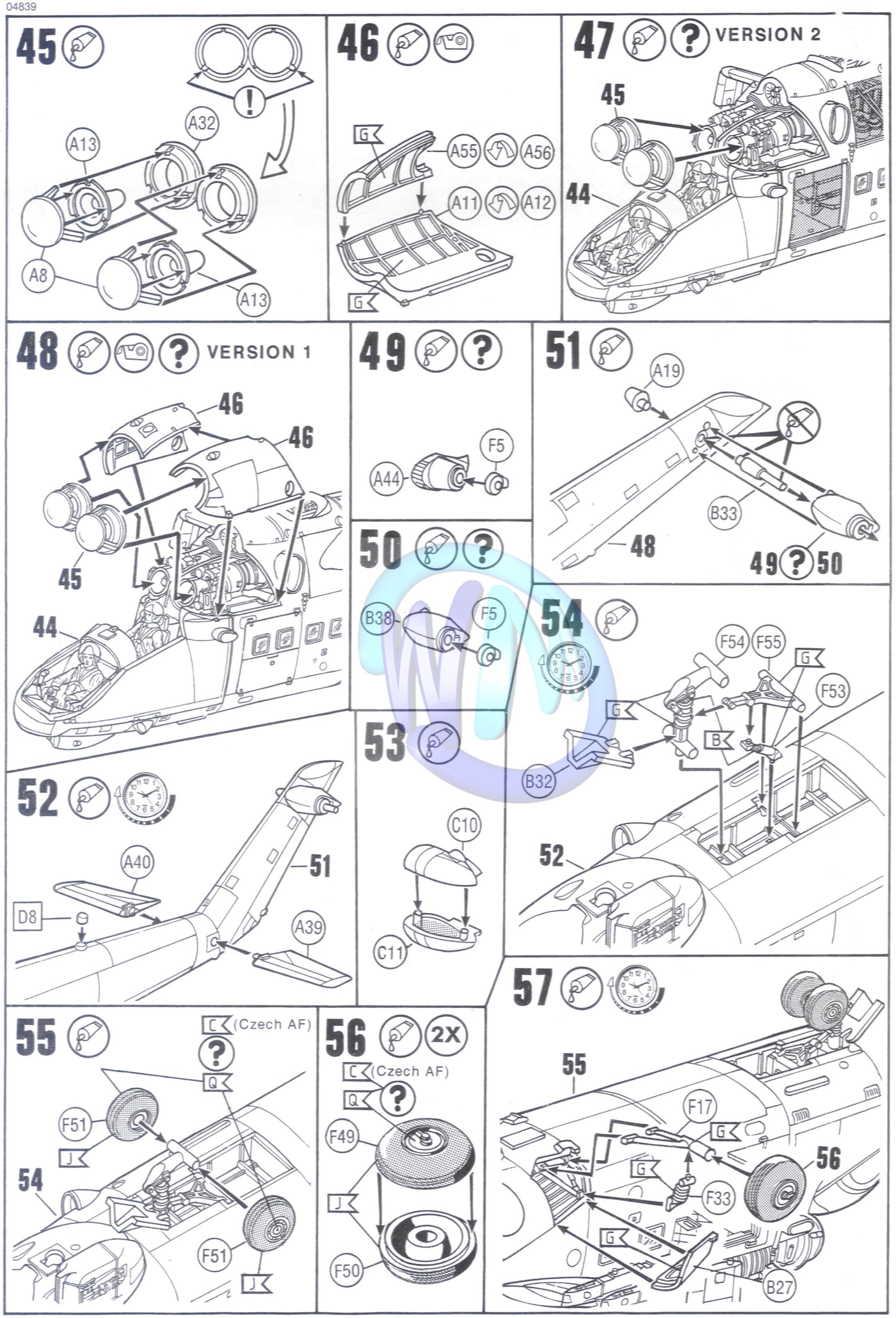

www.wettringer-modellbauforum.de

www.wettringer-modellbauforum.de

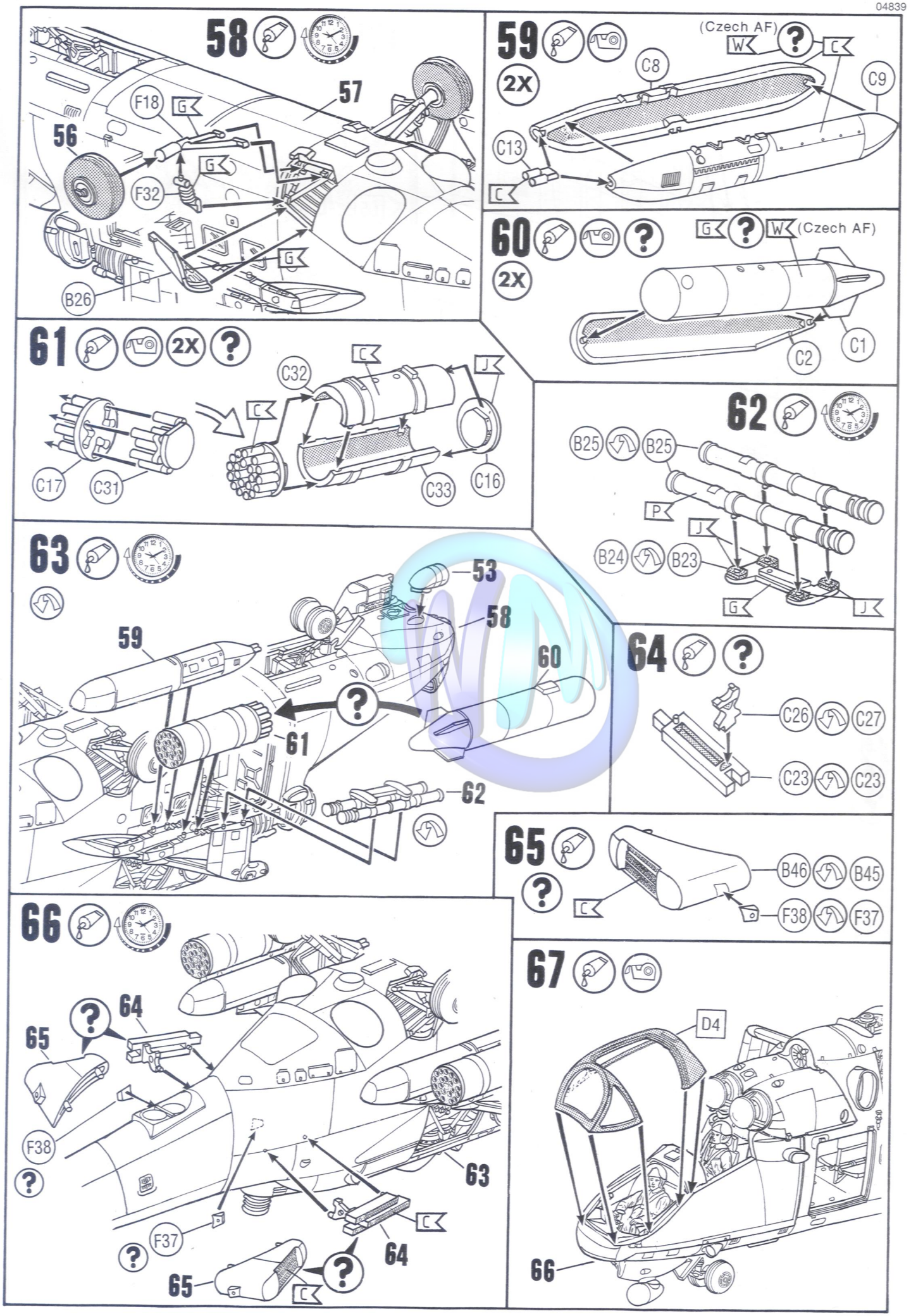

www.wettringer-modellbauforum.de

www.wettringer-modellbauforum.de

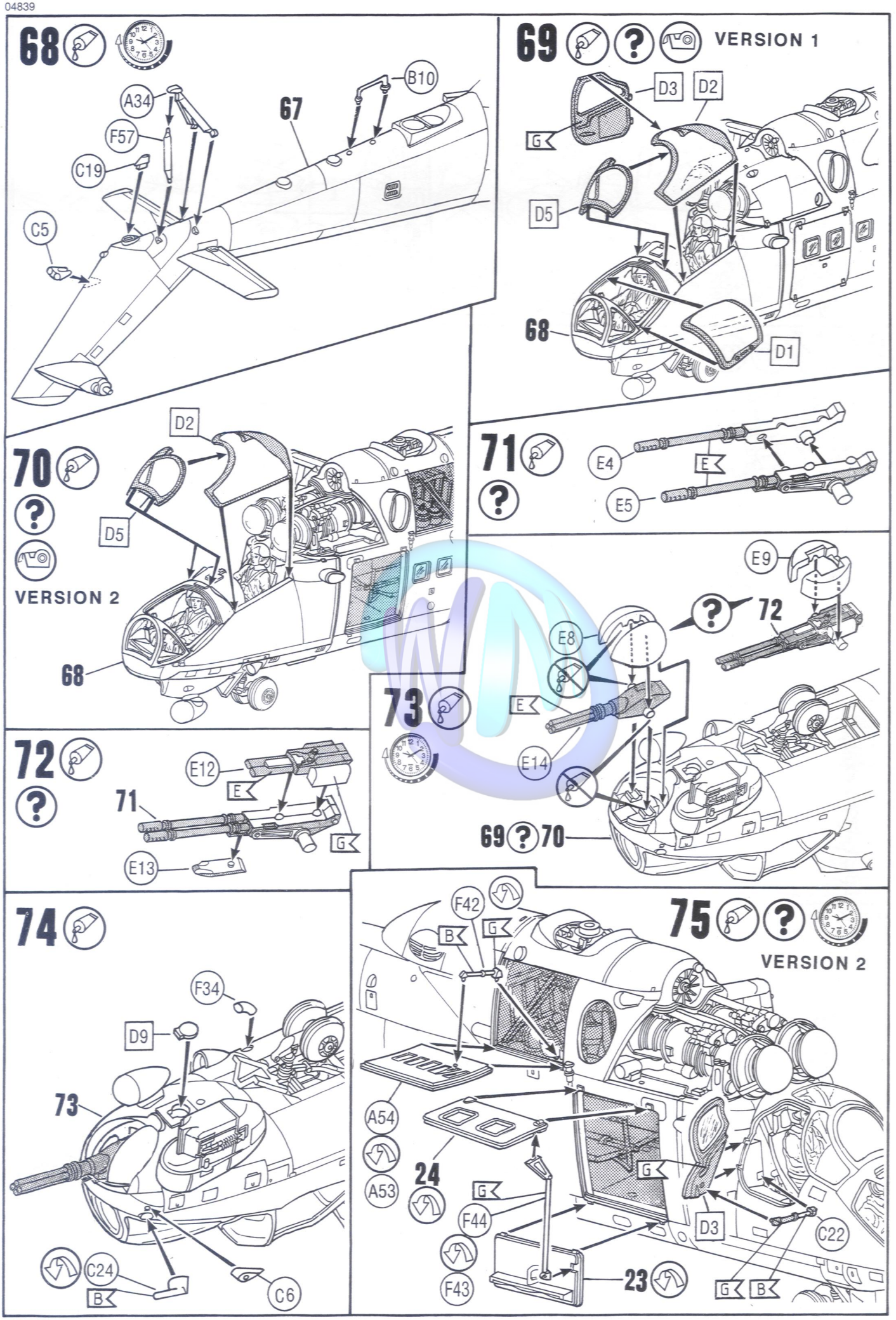

www.wettringer-modellbauforum.de

www.wettringer-modellbauforum.de

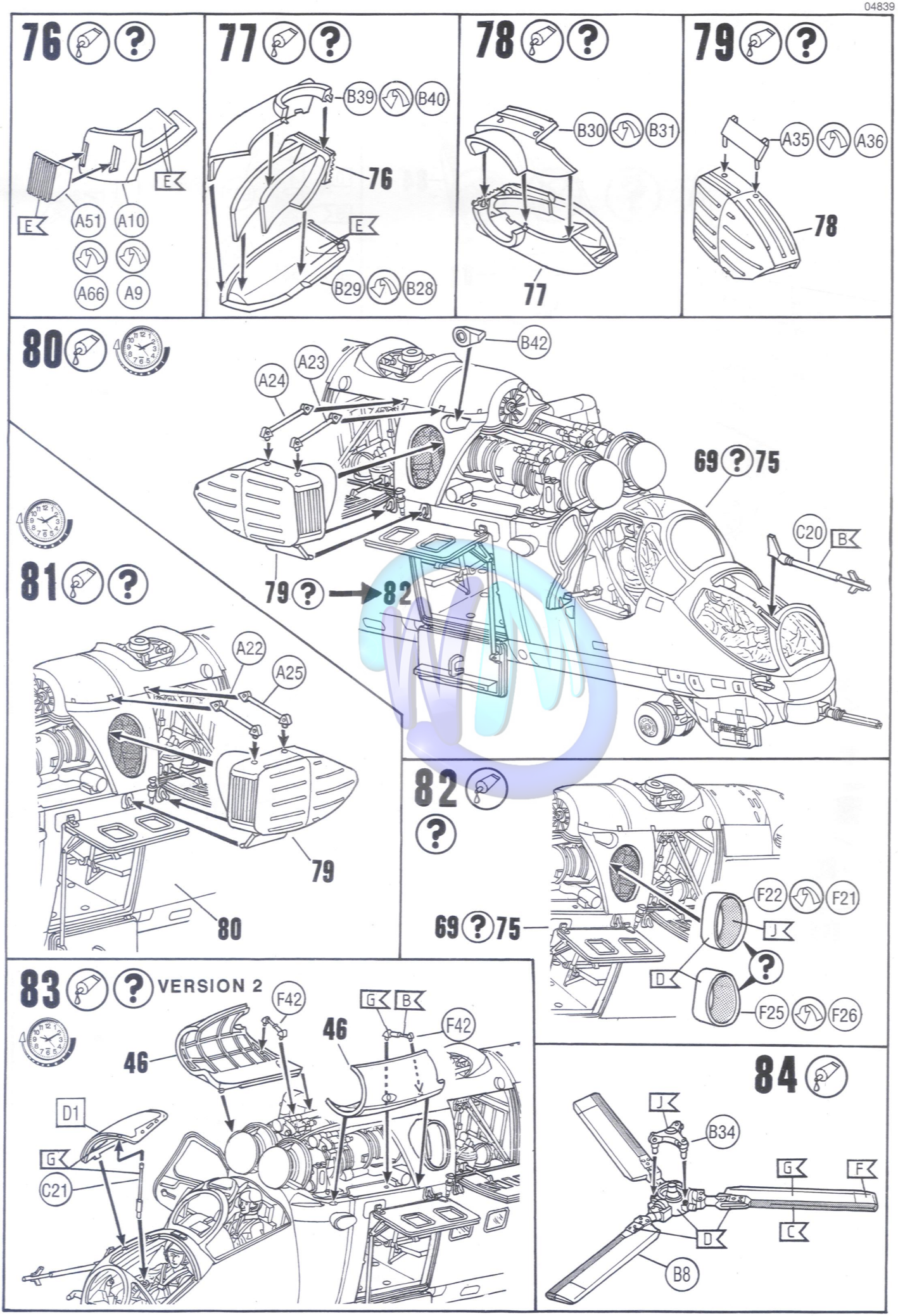

www.wettringer-modellbauforum.de

www.wettringer-modellbauforum.de

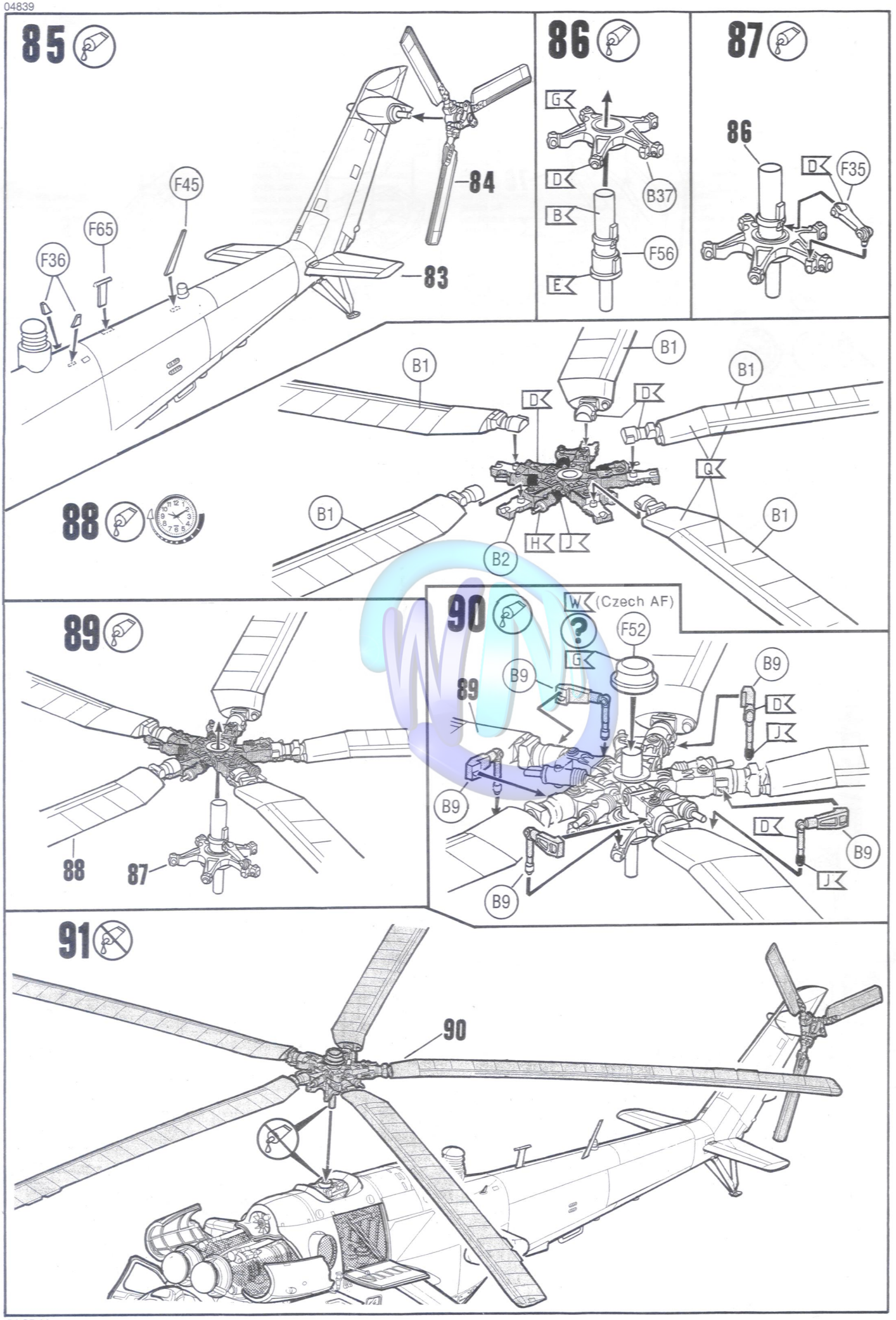

www.wettringer-modellbauforum.de

www.wettringer-modellbauforum.de

92

DECAL Soft

Mi-24V, Czech Air Force, 221st Attack Helicopter Sq., Namest nad Oslavou, CSR, 2011

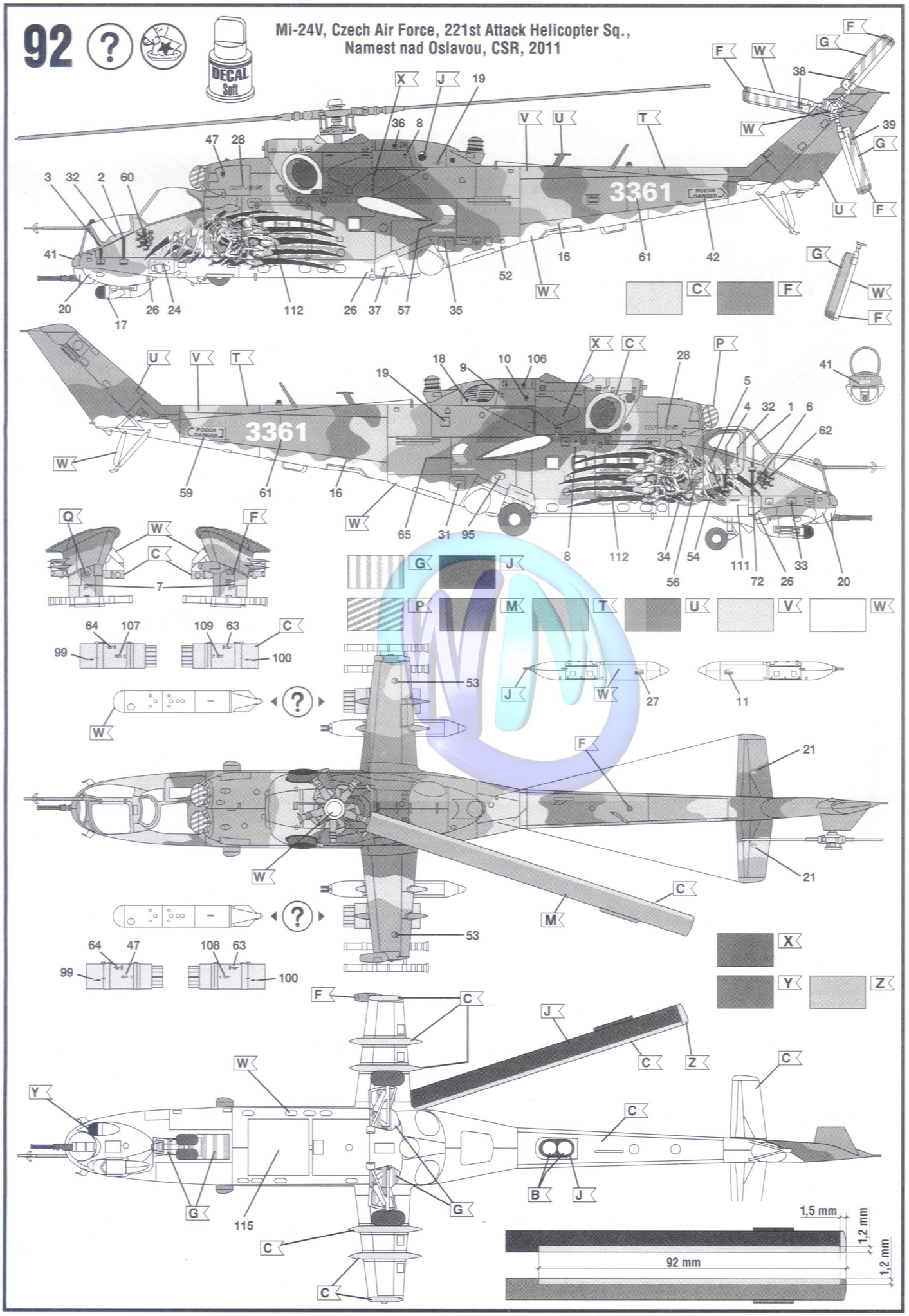

www.wettringer-modellbauforum.de

www.wettringer-modellbauforum.de

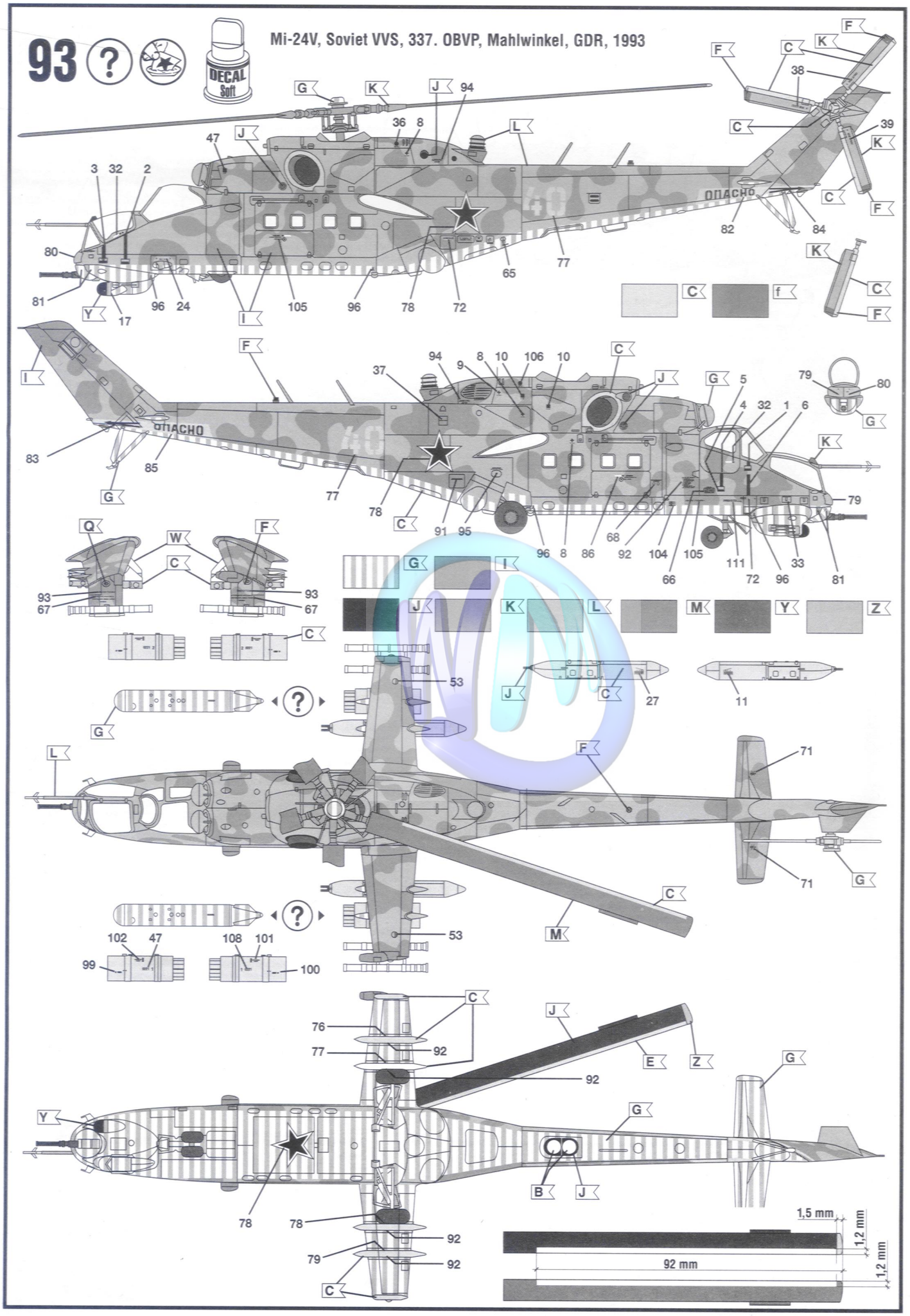

www.wettringer-modellbauforum.de

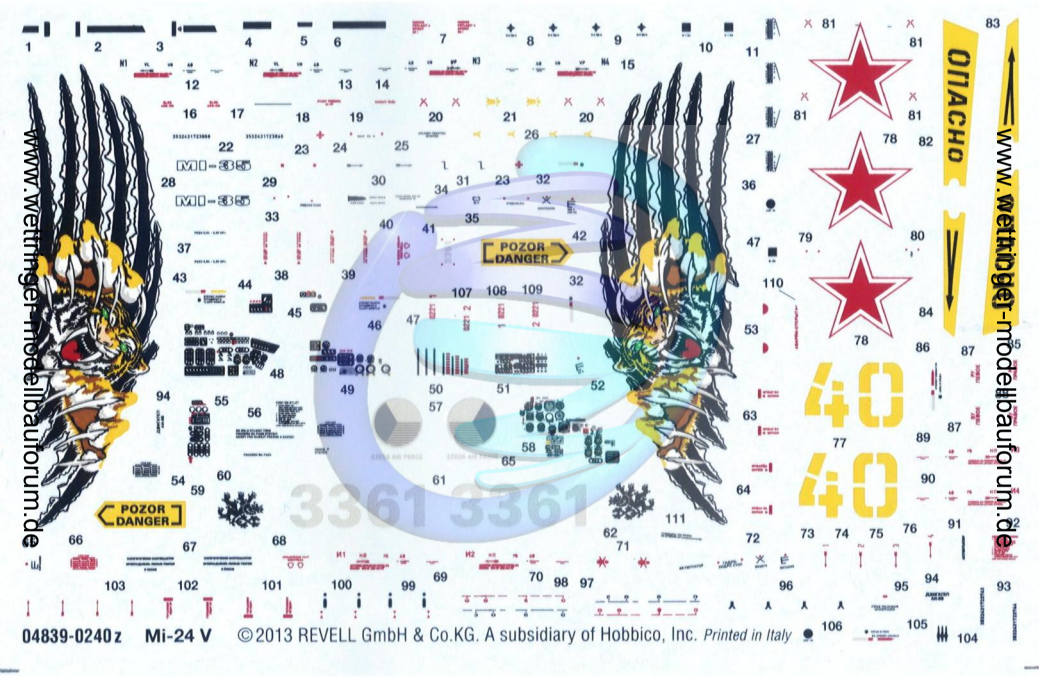

04839-0240z Mi-24 V

© 2013 REVELL GmbH & Co.KG. A subsidiary of Hobbico, Inc. *Printed in Italy*

www.wettinger-modellbauforum.de