Seenotkreuzer/Search & Rescue Vessel
HERMANN MARWEDE

05812-0389
©2011 by REVELL GmbH & Co. KG.
PRINTED IN GERMANY

Seenotkreuzer HERMANN MARWEDE

Die „Hermann Marwede" zählt weltweit zu den modernsten Schiffen ihrer Bauart und ist der größte jemals in Deutschland in Dienst gestellte Seenotkreuzer. Die Schiffstaufe erfolgte im Sommer 2003, stationiert ist er auf der Hochseeinsel Helgoland. Der Kreuzer ist Bestandteil eines Konzeptes, das Vormänner, Nautiker und Techniker der DGzRS entwickelt haben, damit die Besatzungen auch in Zukunft die selbst gestellte Aufgabe erfüllen können bzw. den veränderten Rahmenbedingungen gerecht werden, Menschen aus Seenot zu retten. Häufigere und intensivere Schlechtwetterperioden mit anhaltendem Starkwind- und Sturmphasen, so lauten die Prognosen der Meteorologen und Klimaforscher für die Zukunft. Hinzu kommt ein Umschlagzuwachs von 50 Prozent innerhalb der nächsten Jahre für den nordeuropäischen Schifffahrtssektor und eine Zunahme des Seeverkehrs auch für den Nord- und Ostseeraum. Schon heute werden Fährschiffe auf der Ostsee jährlich von mehr als 50 Millionen Reisenden genutzt. Beide Perspektiven – Verschlechterung des Wetters und steigender Seeverkehr – erfordert frühzeitige Initiativen im Bereich der Sicherheit auf See, sodass der Bau dieses Seenotkreuzers den neuen Einsatzbedingungen optimal angepasst ist. Die „Hermann Marwede" bildet eine ideale Ergänzung zur Gesamtflotte der DGzRS. Durch ihre Größe operiert sie im Zusammenspiel der Einheiten auch unter schwierigsten Einsatzbedingungen als On-Scene-Coordinator. Die Kapazität zur Aufnahme von Schiffbrüchigen orientiert sich an aktuellen Notfallszenarien. Die technische Ausstattung wurde von den Vormännern, Nautikern und Technikern nach ihren Erfahrungen und Bedürfnissen geplant und entspricht modernen Sicherheitsaspekten. Bei einer Wasserverdrängung von max. 404 Tonnen erreicht der Seenotkreuzer eine maximale Geschwindigkeit von 25 Knoten (46,3 km/h), maximale Reichweite 2.120 Seemeilen (3.926 km) bei 15 Knoten. Für den Antrieb sorgt ein Mittelmotor (MTU Diesel) mit 2.720 KW (3.700 PS) sowie zwei Seitenmaschinen mit je 2.040 KW (2.775 PS). Zur hochmodernen Ausrüstung gehören unter anderem neue ARPA Radargeräte, elektronische Seekarte, Satellitentelefon, Echolot-Anlage, Funkpeiler und Flugfunkanlagen. Ebenfalls an Bord befindet sich ein Mehrzweckraum mit Bordhospital, ein Kran, ein Festrumpfschlauchboot, Feuerlöscheinrichtungen (Leistung über 40.000 Liter/Min.) und Helikopterdeck. Das Tochterboot „Verena" erreicht eine Geschwindigkeit von 18 Knoten (33 km/h) und kann durch den geringen Tiefgang auch in flachen Gewässern agieren.

Seit der Gründung 1865 haben die Seenotretter der DGzRS über 76.000 Menschen aus lebensbedrohender Gefahr befreit und sie vor dem nassen Tod bewahrt. Bei unzähligen technischen Hilfeleistungen für Seefahrzeuge aller Art konnten die Seenotretter außerdem dazu beitragen, schwere Unfälle im Vorfeld zu verhindern. Die Arbeit der Seenotretter finanziert sich ausschließlich durch Spenden und freiwillige Zuwendungen.

Search & Rescue Vessel HERMANN MARWEDE

The "Hermann Marwede" is one of the most up-to-date ships of its type in the world and is the largest sea rescue cruiser ever put into service in Germany. The ship was launched in the summer of 2003 and is stationed on the island of Helgoland in the North Sea. The cruiser is part of a concept developed by the leaders, navigators and technicians at the DGzRS, to enable the crews to continue to fulfil the tasks it has set itself and keep abreast of changing conditions when rescuing people in peril at sea. For the future the meteorologists and climatological researchers predict frequent and more intensive periods of bad weather with prolonged episodes of high winds and storms. Add to this within the next years an expected 50% growth in cargo movements in the Northern European shipping sector plus an increase in sea traffic in the North Sea and the Baltic areas. Already the Baltic ferries are used by over 50 million passengers per year. Both prospects – deteriorating weather conditions and increasing sea traffic – require early initiatives in the field of safety at sea, so that the construction of this sea rescue cruiser was an a optimum response to these new conditions. The "Hermann Marwede" is an ideal addition to the total DGzRS fleet. Due to its size it operates as on-scene co-ordinator of the other units, even under the most difficult of operating conditions. Her capacity for picking up shipwrecked persons is based on actual emergency scenarios. The technical equipment was planned by the leaders, navigators and technicians on the basis of their experience and requirements and complies with state-of-the-art safety standards. With a maximum displacement of 404 tonnes this sea rescue cruiser has a maximum speed of 25 knots (46.3 km/h) and has a maximum range of 2,120 sea miles (3,926 km) at 15 knots. It is driven by a mid-engine (MTU diesel) 2,720 kW (3,700 hp) and two side engines, each delivering 2,040 kW (2,775 hp). It is provided with ultra-modern equipment such as the latest ARPA radar, electronical nautical chart, sonar, radiogoniometer and air radio equipment. Also on board are a multi-purpose area with a hospital, a crane, a fixed hull rubber dinghy, fire-fighting appliances and a helicopter deck. Her daughter ship the "Verena" reaches a speed of 18 knots (33 km/h) and has a shallow enough draft to operate in shallow waters.

Since they were founded in 1865 the DGzRS lifeboat service has rescued over 76,000 people from life-threatening danger and saved them from a watery grave. With innumerable technical means of assistance for seagoing vessels of all kinds the life-savers were also able to contribute to the prevention of serious accidents. The work of the life-savers is financed exclusively by charitable gifts and voluntary donations.

Form, Farbgestalt und Art Elemente von Revell GmbH & Co. KG. Widerrechtliche Nachahmungen werden gerichtlich verfolgt.
Ce produit est propriété de la société Revell GmbH & Co. KG. Toute utilisation de cet article hormis une fin privée est interdite et peut être poursuivie en justice.
Modelleds y su propiedad de Revell GmbH & Co. KG. Imitaciones ilícitas serán perseguidas por la ley.
Forma prodotto di la Revell GmbH & Co. KG. e di proprietà della stessa. Imprese, la quale procederà legalmente contro ogni imitazione abusiva.
Modl ca an Revell GmbH & Co. KG. wa hiniarsaw ja arachsuuta. Lathaesaan kopiaiaille tullaan pantaessa oikeudellisin keinin.
Designs and/or shapes of Revell GmbH & Co. KG. Offenbringung ohne ausdrückliche Erlaubnis verfolgt.
Produkcja i pomoc udzielana firmy Revell GmbH & Co. KG. Niekopii są podrabiane jest zabroniona pod odpowiedzialnością karną.
Model, Revell GmbH & Co. KG. firmasına ait kişisel kullanımlar haricinde taklitler hakkında hukuki takip yapılır.
A forma és kifejtésének a Revell GmbH & Co. KG. A jogellenes utánzatokat a hatályos jogszabályok szerint üldözik.
Model is manufactured by and property of Revell GmbH & Co. KG. Illegal imitations are subject to prosecution.
Νόμιμα κατοχυρωμένο σχέδιο της εταιρείας Revell GmbH & Co. KG. Οι παρανομες μιμησεις θα καταδιωκονται δικαστικως.
Вся продукция является собственностью фирмы Revell GmbH & Co. KG. Противозаконные подделки преследуются в судебном порядке.
Ett mönster och/eller utseende av Revell GmbH & Co. KG. Olovligt efterbildande kommer att beivras av domstol.
Tout logo/symbole/marque Revell GmbH & Co. KG. est protégé. Toute modification ou utilisation de ce logo/symbole/marque est interdite.
Forma produkcji oraz przedmiotem do Revell GmbH & Co. KG. Użycie nie zgodne z prawem jest ścigane przez sądy.
Modellen tillverkat av och till bär Revell GmbH & Co. KG. All kopiering kommer enligt lagen att upphovsrätt.
Formen er fremstillet af Revell GmbH & Co. KG. som ejer det ved ophavsret. Ulovlige efterligninger vil blive retsforfulgt.

Revell GmbH & Co. KG. • Henschelstraße 20-30 • D-32257 Buende • Germany • Tel.: +49-5223-965-0 • Fax: +49-5223-965-488 • Internet: www.revell.eu

Vor dem Zusammensetzen gut durchlesen!

D: Achtung: Jedes Teil ist numeriert (1). Reihenfolge der Montageschritte beachten. Benötigte Werkzeuge: Messer und Feile zum Entfernen und Entgraten der Teile (2). Gummiband, Klebeband und Wäscheklammern zum Zusammenhalten der geklebten Einzelteile (3). Plastikteile in einer milden Waschmittellösung reinigen und an der Luft trocknen, damit der Farbanstrich und die Abziehbilder besser halten. Vor dem Ankleben prüfen ob Teile passen, Klebstoff sparsam auftragen. Chrom und Farbe an den Klebeflächen entfernen. Kleine Teile anstreichen, bevor sie vom Rahmen entfernt werden (4) (5). Farben gut durchtrocknen lassen, erst dann den Zusammenbau fortsetzen. Jedes Abziehbildmotiv einzeln ausschneiden und ca. 20 Sekunden in warmes Wasser tauchen. Das Motiv an der bezeichneten Stelle vom Papier abschieben und mit Löschpapier andrücken.

NL: OPGELET: Voor de montage eerst goed de handleiding lezen. Elk onderdeel is genummerd (1). Let op de montagevolgorde. Benodigd gereedschap: mes en vijl voor het afnemen van de onderdelen (2); elastiek, plakband en wasknijpers voor het bij elkaar houden van de gelijmde onderdelen (3). Plastic onderdelen met een zacht afwasmiddel reinigen en vanzelf laten drogen, zodat de verf en de decals beter hechten. Controleer voor het lijmen of de onderdelen passen; lijm dun opbrengen. Chroom en verf van de lijmvlakken verwijderen. Kleine onderdelen verven voordat ze van het raam worden verwijderd (4) (5). Verf goed laten drogen, dan pas verdergaan met de montage. Elke decal afzonderlijk uitknippen en ca. 20 sec. in warm water dopen. De decal op de aangegeven plaats van het papier afschuiven en met vloeipapier aandrukken.

GB: ATTENTION: Read the instructions thoroughly prior to assembly. Each component is numbered (1). Adhere to specified sequence of assembly. Tools required: knife and file for removal of components from frame (2); rubber band, adhesive tape and clothes pegs for clamping components together after applying adhesive (3). Clean plastic components in a mild detergent solution and allow to air-dry so that paint and transfers adhere better. Prior to applying adhesive, check to see whether the components fit together; apply adhesive sparingly. Remove chrome and paint from the contact surfaces. Paint small components before removing them from the frame (4) (5). Allow paint to dry well, and only then continue to assemble. Cut out each transfer individually and immerse in warm water for approx. 20 seconds. Slide transfer off paper and into designated position, then press on with blotting paper.

F: ATTENTION: [illegible]

E: ¡Atención! [illegible]

I: ATTENZIONE: [illegible]

S: OBS: [illegible]

DK: BEMÆRK: [illegible]

GR: ΠΡΟΣΟΧΗ: [illegible]

N: OBS! [illegible]

P: ATENÇÃO: [illegible]

FIN: HUOMIO: [illegible]

Read before you start!

RUS: Внимание: [illegible]

PL: UWAGA: [illegible]

TR: DİKKAT: [illegible]

CZ: POZOR: [illegible]

H: FIGYELEM: [illegible]

SLO: OPOZORILO: [illegible]

SK: POZOR: [illegible]

RO: ATENTIE!CITITI INSTRUCTIUNILE CU ATENTIE INAINTE DE ASAMBLARE. FIECARE COMPONENTA ESTE NUMEROTATA. ASAMBLATI IN ORDINEA INDICATA PE SCHEMA. PIESELE SE DESPRIND DE PE RAMA CU UN CUTTER.BAVURILE SE INLATURA CU O PILA FINA. CURATATI PIESELE CARE SE IMBINA DE GRASIMI,URME DE VOPSEA SU CURATATI CU O SOLUTIE DE DETERGENT. VOPSITI PIESELE NICI INAINTE DE DESPRINDEREA DE PE RAMA. LASATI VOPSEAUA SA SE USUCE BINE SI NUMAI APOI CONTINUATI ASAMBLAREA. TAIATI FIECARE TRANSFER INDIVIDUAL SI IMERSATI IN APA CALDA CCA 20 SEC. TRANSFERATI IN POZITIA DORITA APOI APASATI CU O HARTIE. FOLOSITI NUMAI ADEZIVI SI VOPSELE REVELL.

BG: ВНИМАНИЕ! [illegible]

1
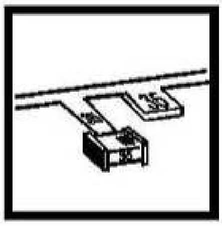
2
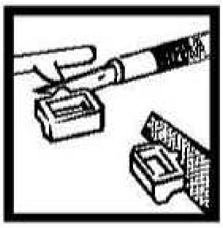
3
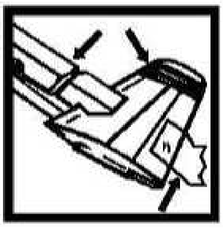
4
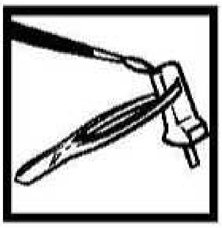
5
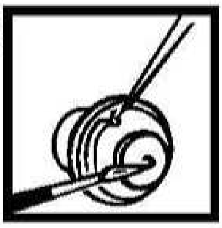

Verwendete Symbole/Used Symbols

Bitte beachten Sie folgende Symbole, die in den nachfolgenden Bauschritten verwendet werden.
Veuillez noter les symboles indiqués ci-dessous, qui sont utilisés dans les étapes suivantes de montage.
Sírvase tener en cuenta los símbolos facilitados a continuación, a utilizar en las siguientes fases de construcción.
Si prega di tenu ettendere ai seguenti simboli che vengono usati nei successivi stadi di costruzione.
Huomioi seuraavat symbolit, jotka kätyvätän seuraavissa kokoamisvaiheissa.
Læg venlig at mærke til symbolerne som benyttes i monteringsforløbene som følger.
Proszę zwrócić na następujące symbole, które są użyte w poniższych etapach montażowych.
Daha sonraki montaj basamaklarında kullanılacak olan, aşağıdaki sembolere lütfen dikkat edin.
Kérjük, hogy a következő szimbólumokat, melyek az alábbi építési fokozatban felhasználásra kerülnek, vegyék figyelembe.

Please note the following symbols, which are used in the following construction stages.
Νέα κ.λ.π. σε κάμετε σύμβολα τα οποία χρησιμοποιούνται στις παρακάτω βαθμίδες συναρμολόγησης.
Por favor, preste atenção aos símbolos que seguem pois os mesmos serão usados nas próximas etapas de montagem.
Observera: Redovisade piktogram används i de följande arbetsmomenten.
Læg venligst mærke til følgende symboler, som benytes i de følgende byggetrin:
Пожалуйста, обратите внимание на следующие символы, которые используются в последующих этапах сборки.
Παρακαλώ προσέξτε τα παρακάτω σύμβολα, τα οποία χρησιμοποιούνται στις παρακάτω βαθμίδες συναρμολόγησης.
Dbajte prosim na dále uvedené symboly, které se používají konstrukčních stupních.
Prosimo za Vašo pozornost na sledeče simbole ki se uporabljajo v naslednjih korakih gradnje.

Kleben
Glue
Coller
Lijmen
Engomar
Colar
Incollare
Limmen
Liimata
Klæbning
Lim
Kleben
Przykleić
κόλλημα
Yapıştırma
Lepení
ragasztani
Lepiti

Abziehbild in Wasser einweichen und anbringen
Soak and apply decals
Mouiller et appliquer les décalcomanies
Transfer in water even laten weken en aanbrengen
Remojar y aplicar las calcomanías
Pôr de molho em água e aplicar o decalque
immergere in acqua ed applicare decalcomanie
Blöt och fäst dekalerna
Kastuta siirtokuva vedessä ja aseta paikoilleen
Overføringsbilledet lægges i bad og anbringes
Dyp bildet i vann og sett det på
Переводную картинку окунуть в воду
Zmiękczyć kalkomanię w wodzie a następnie nakleić
βουτήξτε τη χαλκομανία στο νερό και τοποθετείστε την
Çıkartmayı suda yumuşatın ve koyun
Obtlačk namočit ve vodě a umístit
a matricát vízben beáztatni és felhelyezni
Preslikač potopiti v vodo in zatem namestiti

*

Zur Anbringung der Abziehbilder empfohlen
Recommended for affixing the decals
Recommandé pour l'application des décalcomanies
Aanbevolen voor het aanbrengen van de transfers
Recomendado para fijar las calcos
Posição recomendada para aplicar as decalques
Raccomandato per applicare le decalcomanie
Rekommenderas för montering av dekaler
Anbefalet til placering af decals
Рекомендуется использовать для фиксации переводных
переносов поверхности модели
Zalecane do nanoszenia kalkomanii
Çıkartmaların yerleştirilmesinde kullanılması tavsiye edilir
Přítisk na zlepšení přilnavosti obtisků
Matrica ragasztó
Priporočljivo za pritrjevanje nalepk
Odporučené na zlepšenie priľnavosti nálepiek
RECOMANDAT PENTRU APLICAREA ACTIBILDURILOR
Полезно за фиксиране на прехвърлящ вирус повърхности на модела

Klebeband
Adhesive tape
Dévidoir de ruban adhésif
Plakband
Cinta adhesiva
Fita adesiva
Nastro adesivo
Tejp
Teippi
Tape
Tape
Клейкая лента
Ταϊνία κολλητική
Yapıştırma bandı
Lepicí páska
ragasztószalag
Traka z lepilom

Bauteile trocknen lassen
Allow the parts to dry
Laisser sécher les pièces
Dejar secar las piezas
Deixar secar os componentes
la delene tørke
Oderdelen laten drogen
Far asciugare i componenti
Anna osien kuivua
Lät byggdelarna torka
Lad komponenterne tørre
Czasci pozostawić do wyschnięcia
Yapı parçalarını kurumaya bırakınız
Jednotlivé díly nechte zaschnout
Αφήστε τα μέρη να στεγνώσουν
Alkatrészeket hagyja száradni
Pustite da sestavni deli posušijo
Дать деталям высохнуть

Gleichen Vorgang auf der gegenüberliegenden Seite wiederholen
Repeat same procedure on opposite side
Opérer de la même façon sur l'autre face
Dezelfde handeling herhalen aan de tegenover liggende kant
Realizar el mismo procedimiento en el lado opuesto
Repetir o mesmo procedimento utilizado no lado oposto
Stesse procedure sul lato opposto
Upprepa proceduren på motsatta sidan
Toista sama toimenpide kuten vieressä olevalla
Det samme arbejde gentages på den modsatliggende side
Gjenta prosedyren på siden over overfor
Powtórzyć takiego samego czynności na stronie przeciwnej
Aynı işlemi karşı tarafta tekrarlayın
Stejný postup zopakovat na protilehlé straně
ugyanazt a folyamatot a szemben található oldalon megismételni
isti postopek ponoviti in na suprotni strani

1.

Zusammenbau-Reihenfolge
Sequence of assembly
Ordre d'assemblage
Volgorde van montage
Orden de montaje
Ordine di montaggio
Ordem de montagem
Monteringsreddefølge
Kokoamisjärjestys
Monteringsrækkefølge
Rekkefølgen av monteringen
Последовательность монтажа
Összeszerelési sorrend
Αυλοουθία συναρμολόγησης
Kurmak-Sıra
Kolejnosć montażu
Vrstni red sestavljanja
Montáž - postup

*

Schwarzen Faden benutzen
Use black thread
Employer le fil noir
Gebruik zwarte draad
Utilizar hilo color negro
Utilizar fio preto
Usare filo nero
Använd svarta trådar
Käytä mustaa lankaa
Benyt en sort
Brug svart
Использовать черные нитки
Użyć czarnej nici
Kahverengi siyah İplik kullanın
Použít černé vlákno
barna fekete fonalat kell használni
Uporabljati črni nit

Bemalen
Paint
Peindre
Beschilderen
Pintar
Dipingere
Pintar
Mála
Male
Male
Maalaa
Pomalować
Befestem
раскрасить
Pomalovat
Boyamak
Poslikati
Χρωματίσεμε

---

*

Nicht enthalten	Behoort niet tot de levering	Nie included	Ikke inkluderet	Не содержится	Ni vachovano
Not included	No incluido	Ikke medsendt	Eivät sisälly	Nem tartalmazza	içerisinde bulunmamaktadır
Non fourni	Non compresi	Ingår ej	Δεν συμπεριλαμβάνεται	Nie zawiera	Není obsaženo

---

D: Beiliegenden Sicherheitstext beachten und nachschlagebereit halten.
GB: Please note the enclosed safety advice and keep safe for later reference.
F: Respecter les consignes de sécurité ci-jointes et les conserver à portée de main.
NL: Houdt u aan de bijgaande veiligheidsinstructies en hou daze steeds bij de hand.
E: Observar y siempre tener a disposición este texto de seguridad adjunto.
I. Seguire le avvertenze di sicurezza allegate e tenerle a portata di mano.
P: Ter em atenção o texto de segurança anexo e guardá-lo para consulta.
S: Beakta bifogad säkerhetstext och håll den i beredskap.
FIN: Huomioi ja säilytä oheiset varoitukset.
DK: Overhold vedlagte sikkerhedsanvisninger og hav dem liggende i nærheden.

N: Ha alltid vedlagt sikkerhetstekst klar til bruk.
RUS: Соблюдать прилагаемый текст по технике безопасности, хранить его в легко доступном месте.
PL: Stosować się do załączonej karty bezpieczeństwa i mieć ją stale do wglądu.
GR: ροσ ξτε τις συνημμ νες υποδείξεις αο άλειας και υλάξτε τις τοι ώστε να τις χ τε πάντα σε διάθ σή σας.
TR: Ekteki güvenlik talimatlarını dikkate alıp, bakabileceginiz bir sekilde muafaza edinız.
CZ: Dbejte na přiložený bezpečnostní text a můžte jej připraven na dosah.
H: A mellékelt biztons-gi szöveget vegye figyelembe és tartsa felkapaz-ra készenl
SLO: Priložena varnostna navodila izvajajte in jih hranite na vsem dostopnem mestu.

Benötigte Farben/Used Colors

Benötigte Farben Required colours	Peintures nécessaires Benodigde kleuren	Pinturas necesarias Tintas necessárias	Colori necessari Använda färger	Tarvittavat värit Du trenger følgende farger	Nødvendige farger Необходимые краски	Potrzebne kolory Απαιτούμενα χρώματα	Gerekli renkler Potrebné barvy	Szükséges színek Potrebne barve

A

weiß, glänzend 4
white, gloss
blanc, brillant
wit, glansend
blanco, brillante
branco, brilhante
bianco, lucente
vit, blank
valkoinen, kiiltävä
hvid, skinnende
hvit, blank
белый, блестящий
biały, błyszczący
λευκό, γυαλιστερό
beyaz, parlak
bílá, lesklá
fehér, fényes
bela, bleskajoča

B — 60%

ziegelrot, matt 37
reddish brown, matt
rouge brique, mat
dakpanrood, mat
rojo ladrillo, mate
vermelho tijolo, fosco
rosso mattone, opaco
tegelröd, matt
tiilenpunainen, himmeä
tegnrød, mat
tegelrød, matt
кирпично-красный, матовый
ceglasty, matowy
κόκκινο τούβλου, ματ
tuğla kırmızısı, mat
cihlově červená, matná
téglavörös, matt
opeka rdeča, mat

B — 40%

+ farblos, glänzend 1
clear, gloss
incolore, brillant
kleurloos, glansend
incoloro, brillante
incolor, brilhante
trasparente, lucente
färglös, blank
väritön, kiiltävä
farveløs, skinnende
klør, blank
бесцветный, блестящий
bezbarwny, błyszczący
άχρωμο, γυαλιστερό
renksiz, parlak
bezbarevná, lesklá
színtelen, fényes
brezbrazna, bleskajoča

C

eisen, metallic 91
steel, metallic
colorés fer, métallique
ijzerkleurig, metallic
ferroso, metalizado
ferro, metálico
ferro, metallico
järnfärg, metallic
teräksenvärinen, metallikiilto
jern, metallisk
jern, metallic
стальной, металлик
żelazo, metaliczny
σιδήρου, μεταλλικό
demir, metalik
železná, metalíza
vas, metáll
železna, metalik

D

aluminium, metallic 99
aluminium, metalic
aluminium, métallique
aluminium, metallic
aluminio, metalizado
aluminio, metálico
alluminio, metallico
aluminium, metallic
alumiini, metallikiilto
aluminium, metallisk
aluminium, metallic
алюминиевый, металлик
aluminium, metaliczny
αλουμινίου, μεταλλικό
alüminyum, metalik
hliníková, metalíza
alumiinium, metall
aluminijum, metalik

E

leuchtrot, seidenmatt 332
luminous red, silky-matt
rouge voyant, satiné mat
lichtrood, zijdemat
rojo fosfor, mate seda
vermelho fosforec., fosco sedoso
rosso chiaro, opaco seta
lysrød, silkematt
hohtopunainen, silkinhimmeä
lysende rød, silkemat
lysende rød, silkematt
красн. светящийся, шелк.-матовый
czerwony świec., jedwabisto-mat.
φωτεινό κόκκινο, μεταξωτό ματ
açık kırmızı, ipek mat
světlečervená, hedvábně matná
világító piros, selyemmatt
močno rdeča, svila mat

F

laubgrün, seidenmatt 364
leaf green, silky-matt
vert feuille, satiné mat
bladgroen, zijdemat
verde folaje, mate seda
verde caído, fosco sedoso
verde foglia, opaco seta
lövgrön, sidenmatt
lehdenvihreä, silkinhimmeä
løvgrøn, silkemat
løvgrønn, silkematt
листово-зеленый, шелк.-матовый
zielony liściasty, jedwabisto-matowy
πράσινο φυλλωμάτων, μετάξ. ματ
yaprak yeşili, ipek mat
zelená jako listí, hedvábně matná
lombzöld, selyemmatt
list zelena, svila mat

G

schwarz, seidenmatt 302
black, silky-matt
noir, satiné mat
zwart, zijdemat
negro, mate seda
preto, fosco sedoso
nero, opaco seta
svart, sidenmatt
musta, silkinhimmeä
sort, silkemat
svart, silkematt
черный, шелковисто-матовый
czarny, jedwabisto-matowy
μαύρο, μεταξωτό ματ
siyah, ipek mat
černá, hedvábně matná
fekete, selyemmatt
črna, svila mat

H — 80%

farngrün, seidenmatt 360
green, silky-matt
vert fougère, satiné mat
varengroen, zijdemat
verde helecho, mate seda
verde feto, fosco sedoso
verde felce, opaco seta
ormbunksgrön, sidenmatt
sanizaisenvihreä, silkinhimmeä
bregnegrøn, silkemat
bregnegrønn, silkematt
зелен. папоротник, шелк.-матовый
zielony paproć, jedwabisto-matowy
πράσινο φτέρης, μεταξωτό ματ
eğreti otu yeşili, ipek mat
kapradinově zelená, hedvábně mat.
páfrányzöld, selyemmatt
paprot zelena, svila mat

H — 20%

+ weiß, glänzend 4
white, gloss
blanc, brillant
wit, glansend
blanco, brillante
branco, brilhante
bianco, lucente
vit, blank
valkoinen, kiiltävä
hvid, skinnende
hvit, blank
белый, блестящий
biały, błyszczący
λευκό, γυαλιστερό
beyaz, parlak
bílá, lesklá
fehér, fényes
bela, bleskajoča

I

feuerrot, glänzend 31
fiery red, gloss
rouge feu, brillant
rood heider, glansend
rojo fuego, brillante
vermelho vivo, brilhante
rosso fuoco, lucente
eldröd, blank
tulipunsinen, kiiltävä
ildrød, skinnende
ildrød, blank
огненно-красный, блестящий
czerwony ognisty, błyszczący
κόκκινο φωτιάς, γυαλιστερό
ateş kırmızısı, parlak
ohnivě červená, lesklá
tűzpiros, fényes
ognjeno rdeča, bleskajoča

J

orange, glänzend 30
orange, gloss
orange, brillant
oranje, glansend
naranja, brillante
laranja, brilhante
arancione, lucente
orange, blank
oranssi, kiiltävä
orange, skinnende
orange, blank
оранжевый, блестящий
pomarańczowy, błyszczący
πορτοκαλί, γυαλιστερό
portakal, parlak
oranžová, lesklá
narancssárga, fényes
pomorandžast, bleskajoča

K

nachtblau, glänzend 54
night blue, gloss
bleu nuit, brillant
nachtblauw, glansend
negro azulado, brillante
azul de notte, brillante
blu notte, lucente
nattblå, blank
yösininen, kiiltävä
natblå, skinnende
natblå, blank
синий ночной, блестящий
granatowy, błyszczący
μπλε νύχτας, γυαλιστερό
gece mavisi, parlak
noční modrá, lesklá
éjkék, fényes
nočno plava, bleskajoča

L

Mittelgrau, matt 43
Medium grey, matt
Gris moyen, mat
Middelgrijs, mat
Gris medio, mate
Grigio medio, opaco
Mellangrå, matt
Keskiharmaa, matta
Mellomgrå, mat
Mellomgrå, matt
Серый, матовый
Średnioszary, matowy
Γκρι μεσαίο, ματ
Orta gri, mat
Középszürke, matt
Střední šedivá, matná
Srednjesiva, brez leska

Dieser Bausatz wurde in mehrfachen Qualitäts- und Gewichtskontrollen auf Vollständigkeit überprüft. Reklamationen können nur bearbeitet werden, wenn die **Bauanleitung**, das aus der Kartonage herausgeschnittene **EAN-Strichcode-Feld** und der **Kassenbon** eingeschickt werden. Bitte haben Sie Verständnis dafür, dass wir nur Gewährleistung bei aktuellen Artikeln übernehmen können, die im Zeitraum der letzten 24 Monate erworben worden sind. **Unfrei eingesendete Reklamationssendungen werden von uns nicht angenommen!**
„Einzelteile für Umbauten können gegen Vorkasse erworben werden". Unsere Adresse: Revell GmbH & Co. KG, Abteilung X, Henschelstr. 20-30, 32257 Bünde. Dieser Direktservice gilt für die Länder: Deutschland, Benelux, Österreich, Frankreich, Großbritannien. Reklamationen aus den übrigen Ländern werden über die jeweiligen Distributeure abgewickelt. Bitte kontakten Sie Ihren Händler.

This Model Kit has been subject to extensive quality and weight checks during the manufacturing process to ensure it leaves our warehouse in perfect condition. We are only able to process applications for missing parts if the following procedure is followed. In all cases the following will be required before we are able to process any request: Original receipt (proof of purchase) original instruction sheets (will be returned) and the bar code cut out of the box. We may not be able to process requests for products that have been discontinued for more than 24 months. Products that are returned directly to us without prior authorisation by a company representative will not be accepted and returned to sender. Replacement parts for conversion or spares will continue to be available however they will incur a handling charge. Please write to: Department X Revell GmbH & Co. KG, Henschelstr 20-30, 32257 Buende.
This direct Service is only available in the following markets: Germany, Benelux, Austria, France & Great Britain, Revell GmbH & Co. KG, Orchard Mews, 18c High Street, Tring Hertz. HP23 5AN, Great Britain.
For all other markets please contact your local dealer or distributor directly.

Afin de vous donner entière satisfaction et pour nous assurer que tous les éléments nécessaires au montage de votre maquette sont présents dans la boîte, cet article a subi dans son intégralité divers contrôles qualitatifs ainsi que des contrôle de poids.
Si toutefois vous devez nous faire part de certaines réclamations, nous vous prions de bien vouloir vous adresser à votre revendeur habituel, muni de la notice de montage, du code EAN découpé sur la boîte, ainsi que de votre ticket de caisse.
Le SAV nasera assuré que pour les articles ayant été acquis depuis moins de 24 mois.
Les pièces de rechange utilisées pour la transformation de maquettes pourront être obtenues en pré-paiement. Dans le cas où vous n'obtiendriez pas satisfaction, vous pouvez vous adresser directement à notre service SAV à l'adresse suivante: REVELL GmbH & Co.KG, Abteilung X, Henschelstraße 20-30, D-32257 Bünde ou Revell GmbH & Co. KG, 14 B, rue du Chapeau Rouge, F-21000 Dijon, France
Pour tous les autres marchés, merci de prendre contact avec votre detaillant ou distributeur.

Deze bouwdoos werd verscheidene malen volledig gecontroleerd op kwaliteit en gewicht. Klachten kunnen slechts in behandeling worden genomen indien de bouwhandleiding, de uit de doos geknipte EAN - streepjescode en de kassaban zijn meegezonden. Wij vragen om uw begrip dat wij alleen garantie kunnen geven voor huidige artikelen die binnen een periode van de laatste 24 maanden zijn gekocht. Onvolledig ingezonden klachten kunnen niet in behandeling worden genomen. Onderdelen voor ombouw kunnen tegen vooruitbetaling gekocht worden.
Ons adres is: Revell GmbH & Co. KG, Afdeling X, Henschelstrasse 20-30, 32257 Bünde. Duitsland. Deze directe service geldt alleen voor de volgende landen: Duitsland, Benelux, Oostenrijk, Frankrijk, Groot Brittannie.
Klachten afkomstig uit overige landen worden via de eventuele locale vertegenwoordigers van Revell afgewikkeld. Wij verzoeken U contact op te nemen met uw winkelier.

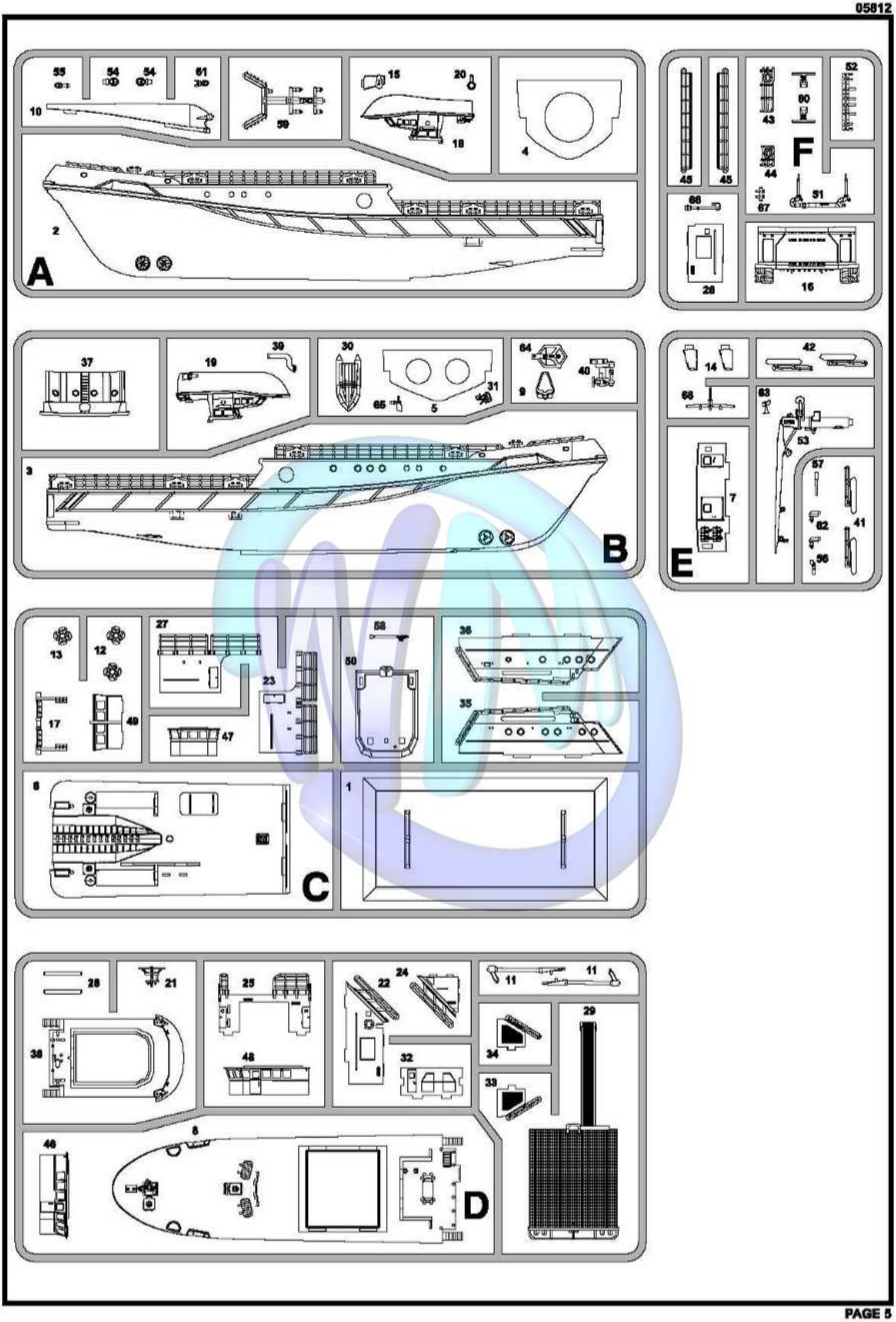
A
B
C
D
E
F

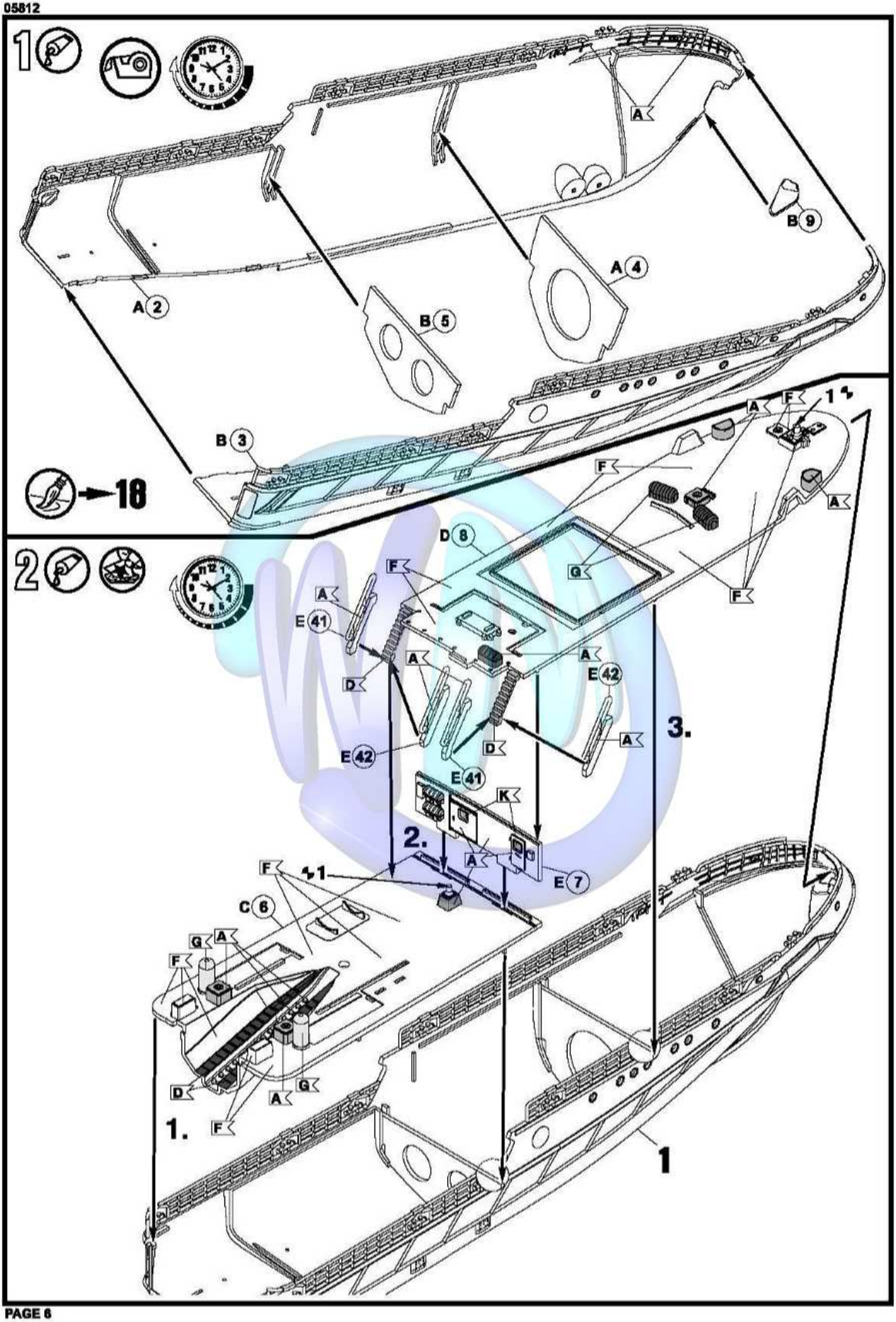
1
A
B 9
A 4
A 2
B 5
B 3
18
2
A
F
1
A
F
D 8
G
F
A
E 41
A
A
E 42
D
D
E 42
A
3.
E 41
K
2.
A
E 7
F
1
C 6
G
A
F
D
A
G
1.
F
1

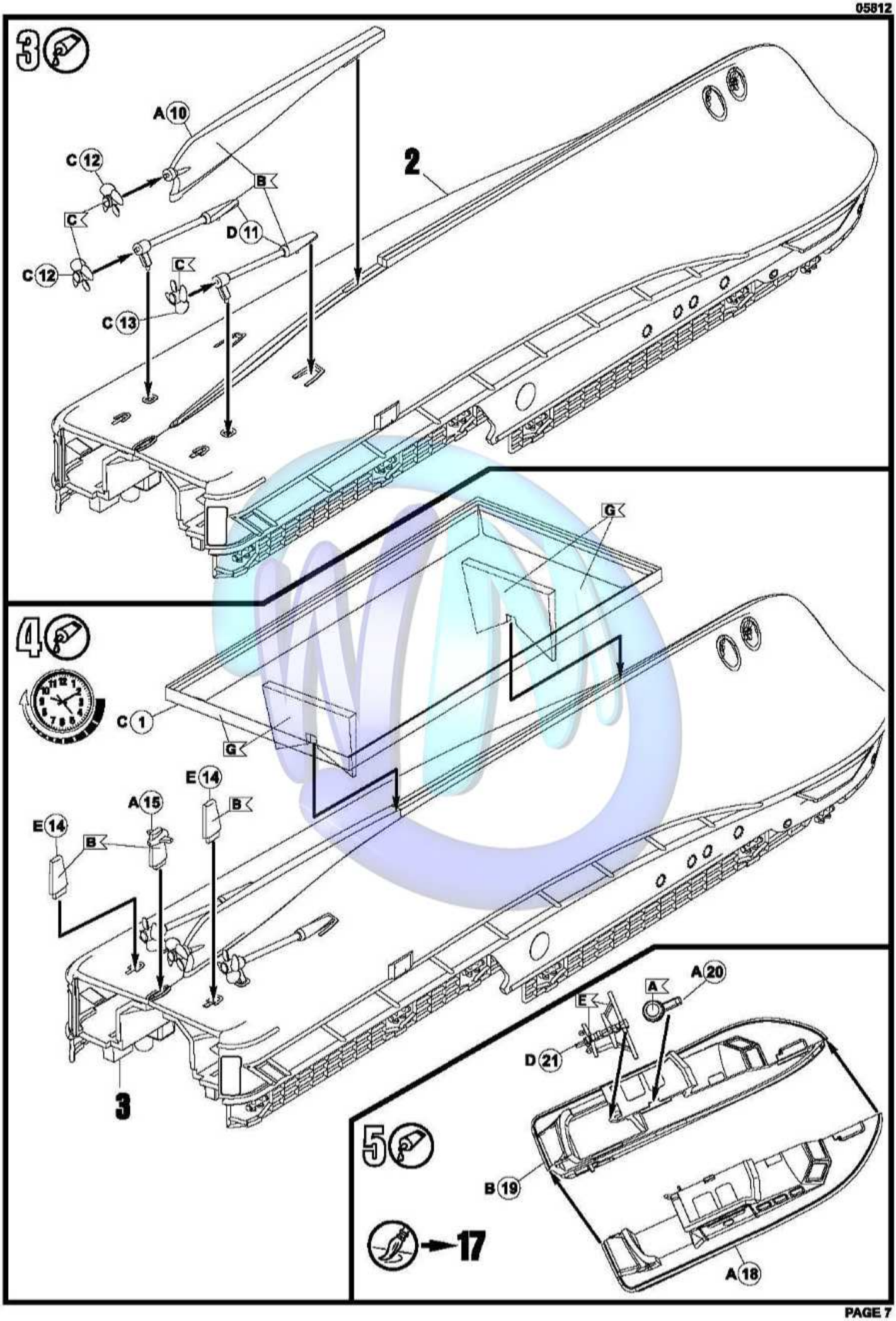
3
A 10
C 12
B
C
D 11
C 12
C
C 13
2
G
4
C 1
G
E 14
A 15
B
E 14
B
3
A 20
A
E
D 21
5
B 19
17
A 18

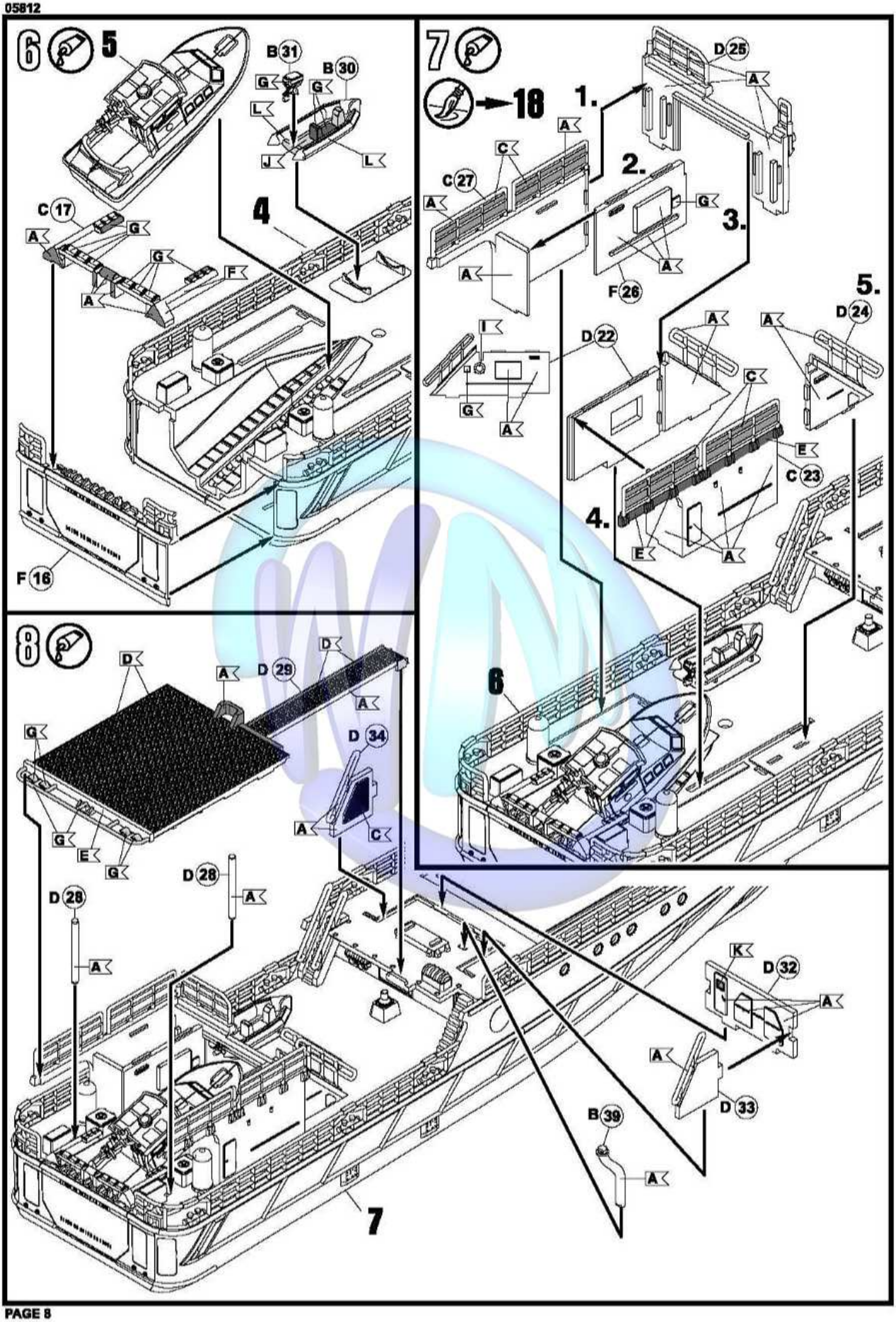
6
5
B 31
B 30
G
L
J
4
C 17
A
F
F 16
7
18
1.
2.
3.
4.
5.
6
D 25
C 27
F 26
D 22
D 24
C 23
E
I
8
D 29
D 34
D 28
K
D 32
D 33
B 39
7

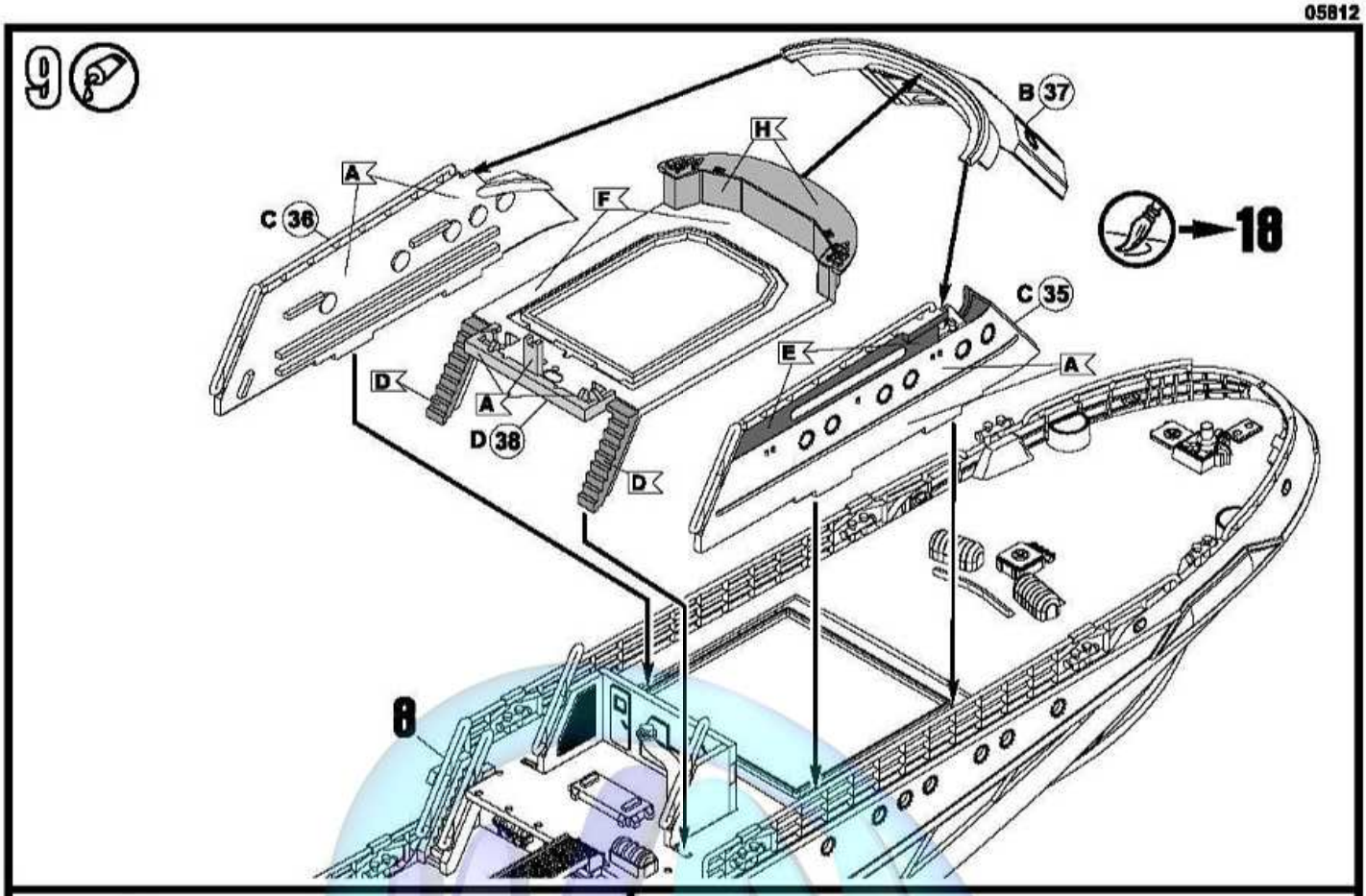
9
B 37
H
A
C 36
F
18
C 35
E
A
D
A
D 38
D
8

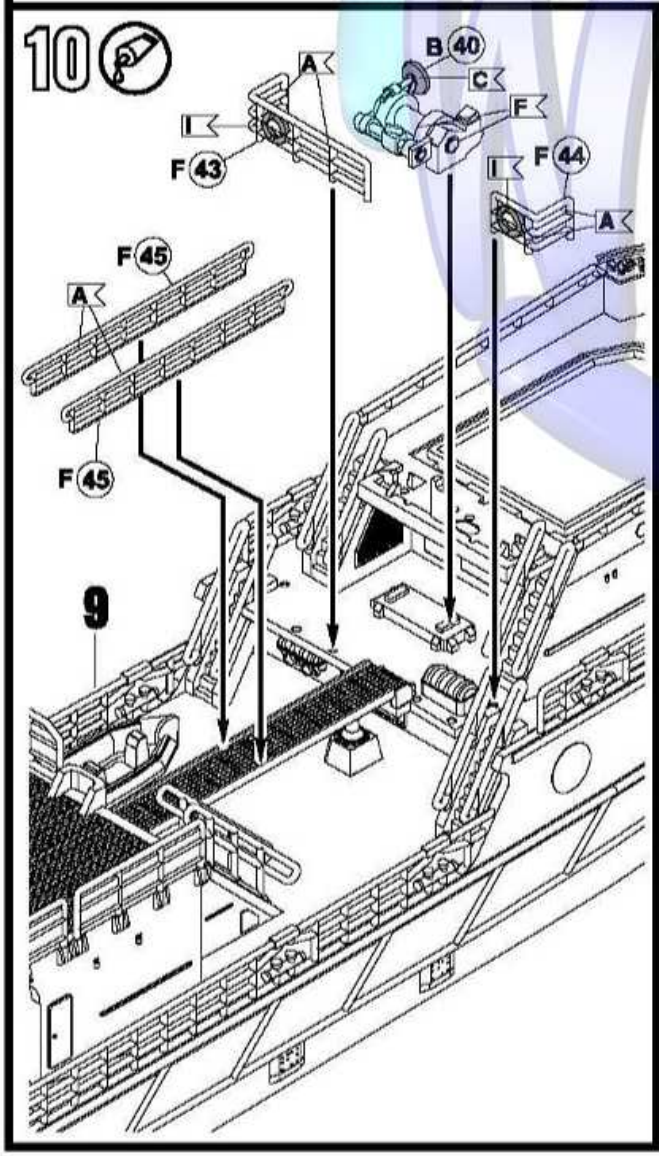
10
B 40
A
C
I
F
F 43
I
F 44
A
F 45
A
F 45
9

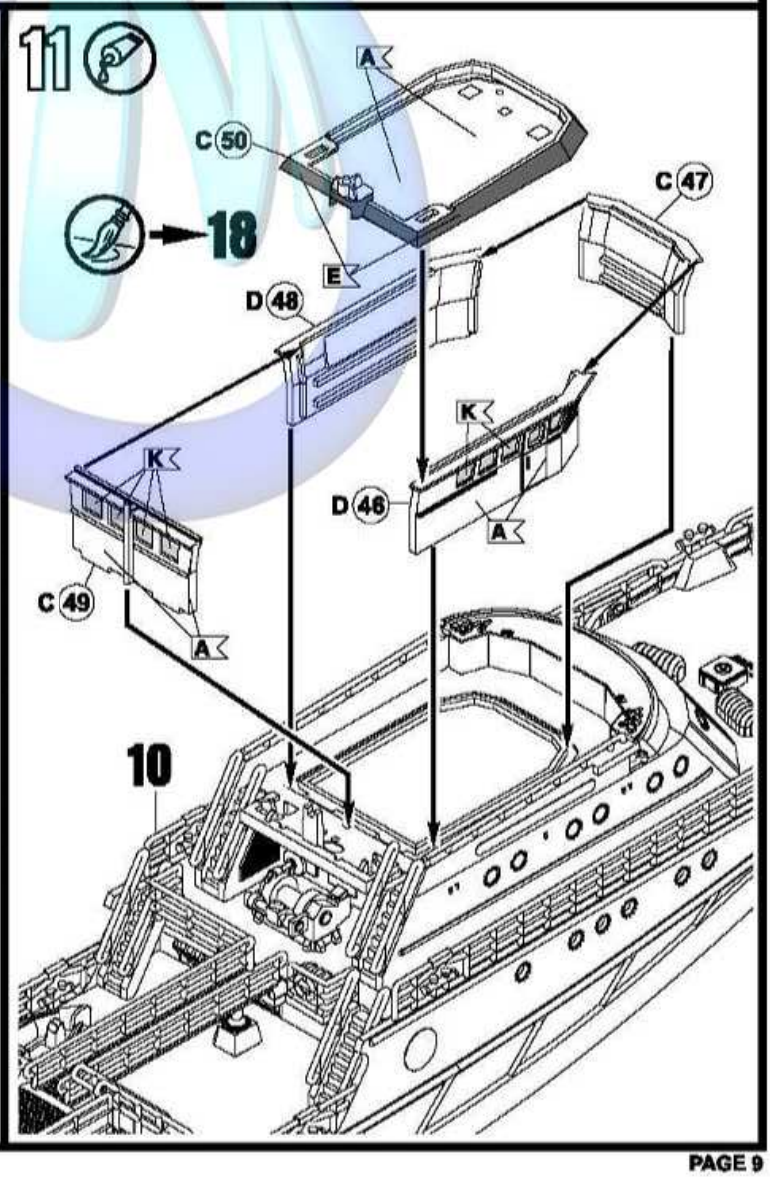
11
A
C 50
C 47
18
E
D 48
K
K
D 46
A
C 49
A
10

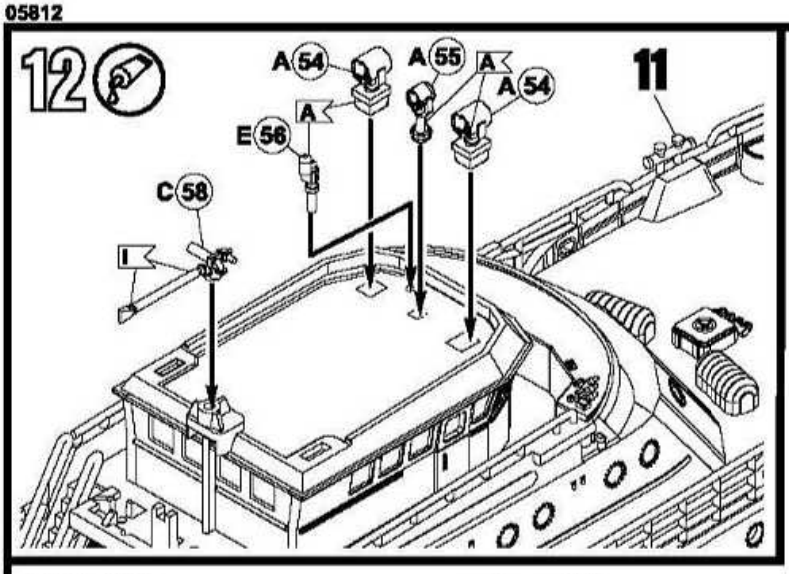
12
A 54
A 55
A
A 54
11
A
E 56
C 58
I

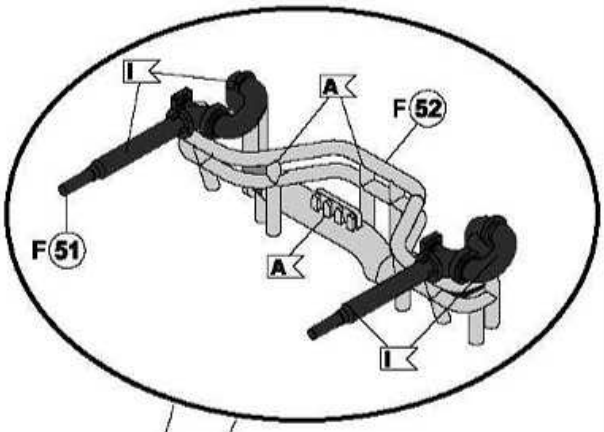
I
A
F 52
F 51
A
I

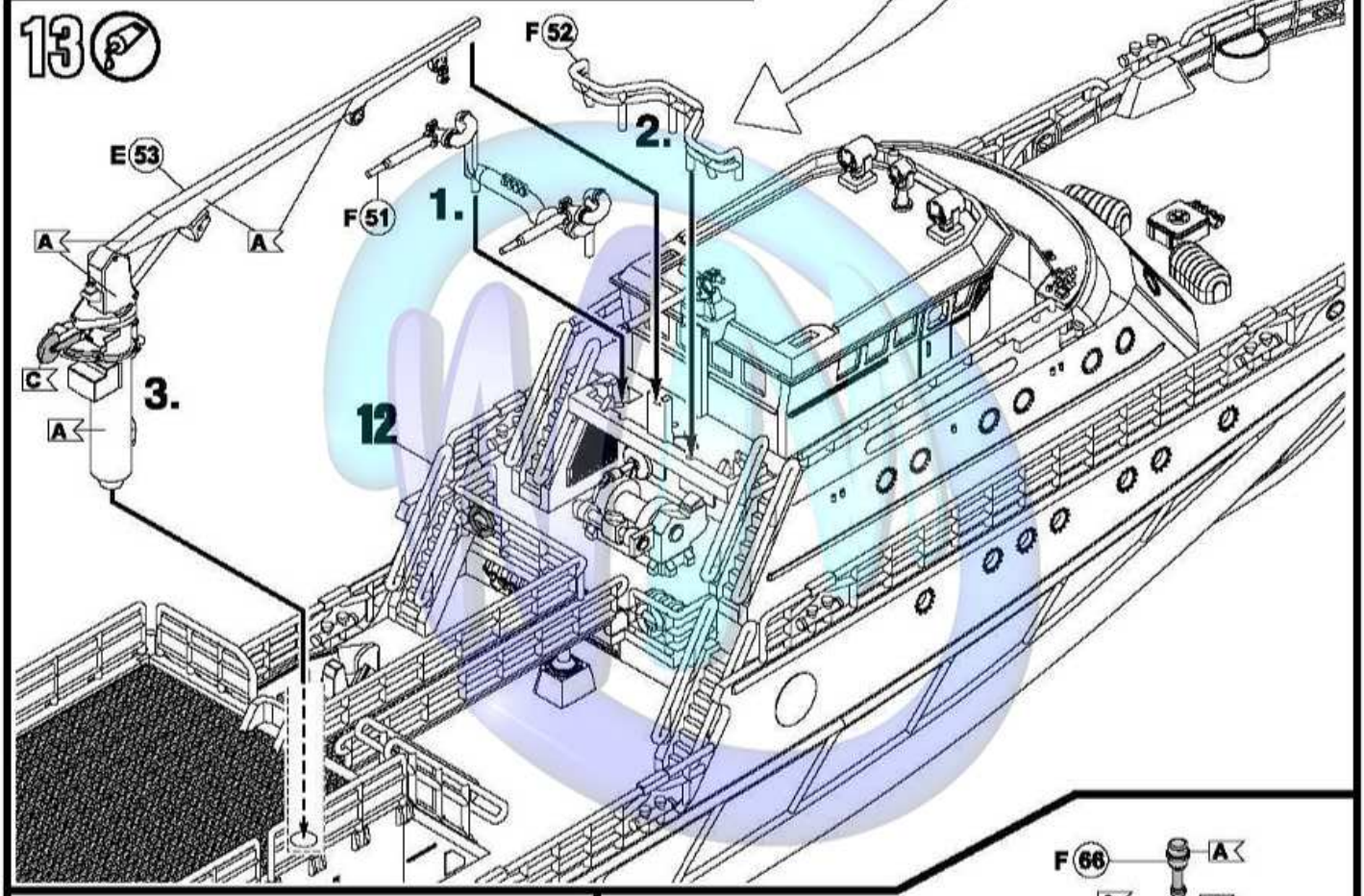
13
F 52
2.
E 53
F 51
1.
A
A
C
3.
A
12

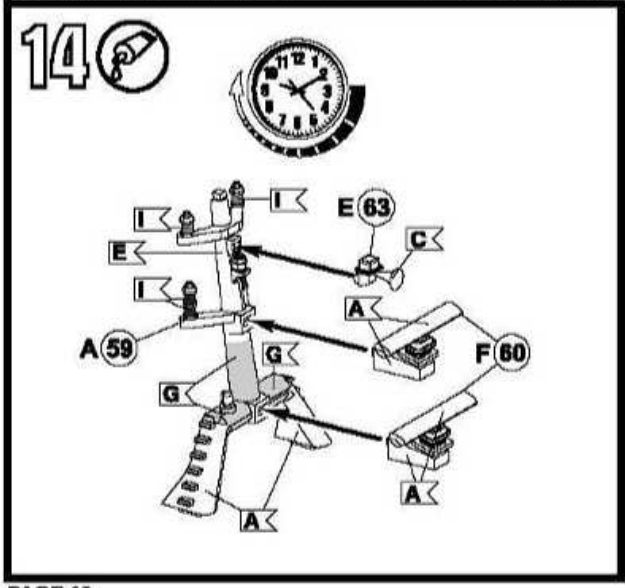
14
I
E 63
I
C
E
I
A
A 59
G
F 60
G
A
A

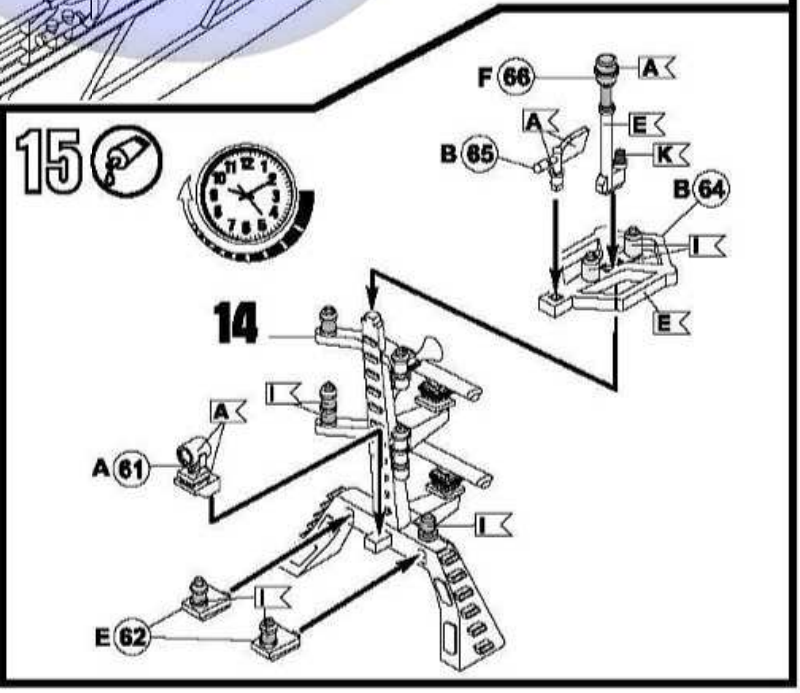
15
F 66
A
A
E
B 65
K
B 64
I
E
14
I
A
A 61
I
I
E 62

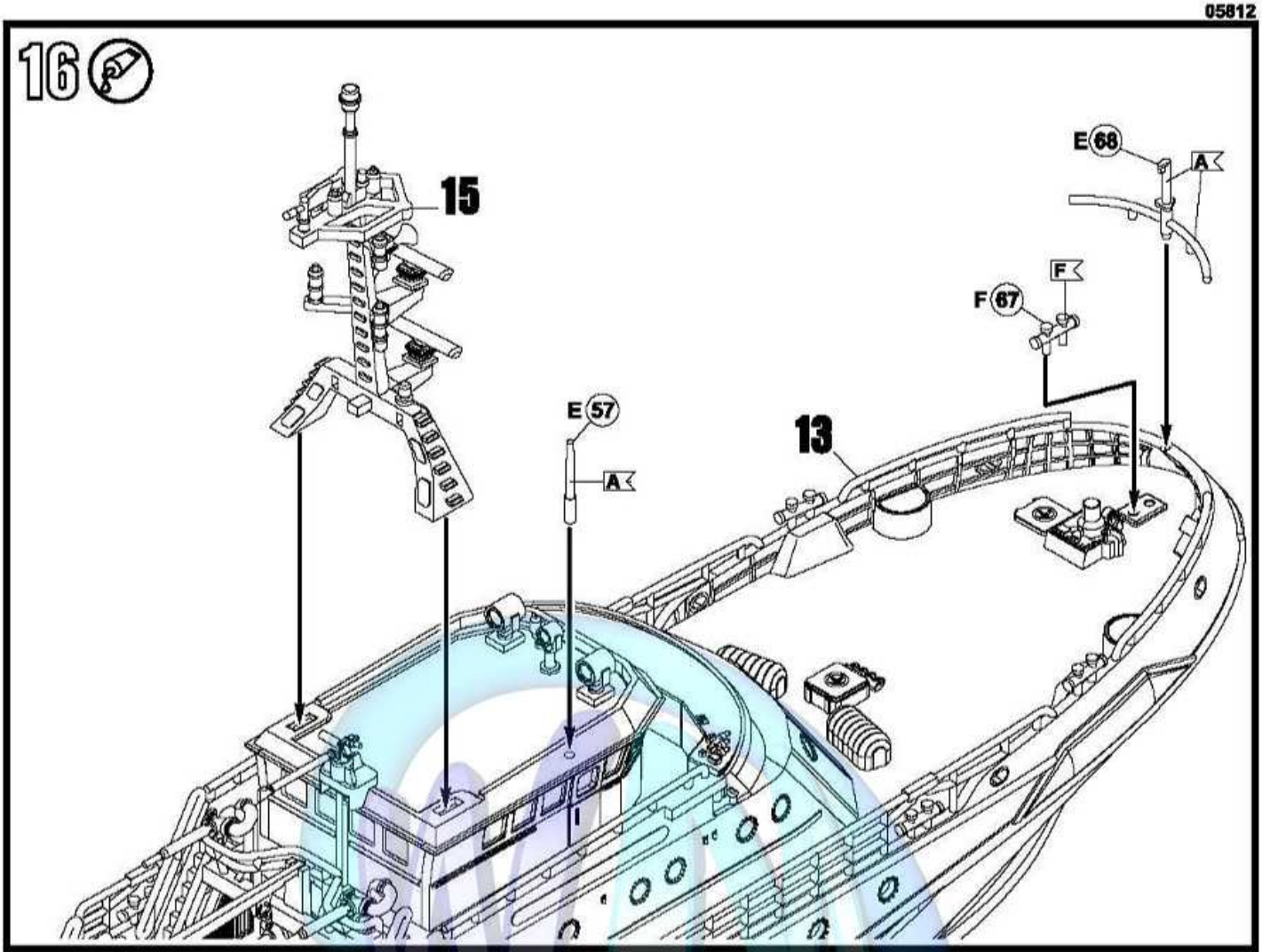
16
15
E 68
A
F
F 67
E 57
A
13

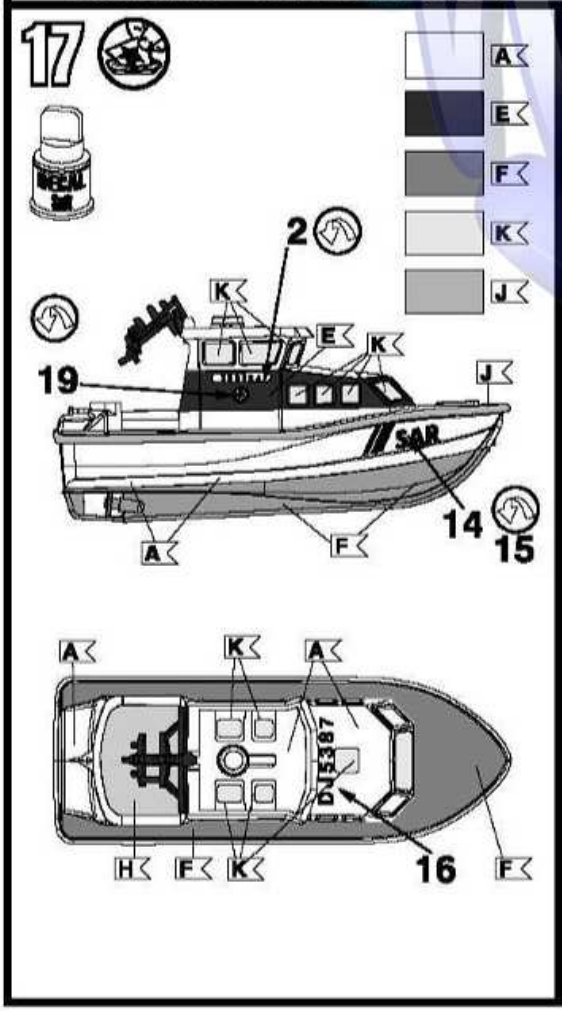
17
A
E
F
K
J
2
K
E
K
19
J
SAR
14
15
A
F
A
K
A
DJ 53387
H
F
K
16
F

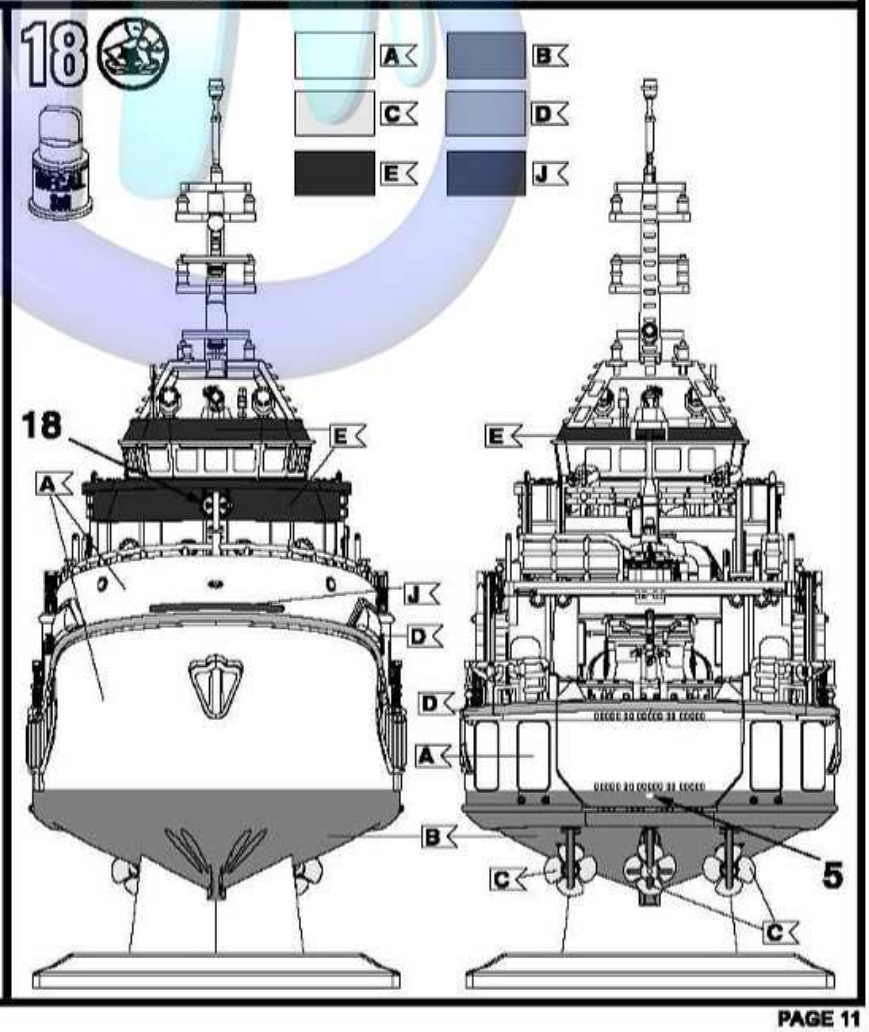
18
A
C
E
A
B
D
J
18
E
A
J
D
D
A
B
C
5
C

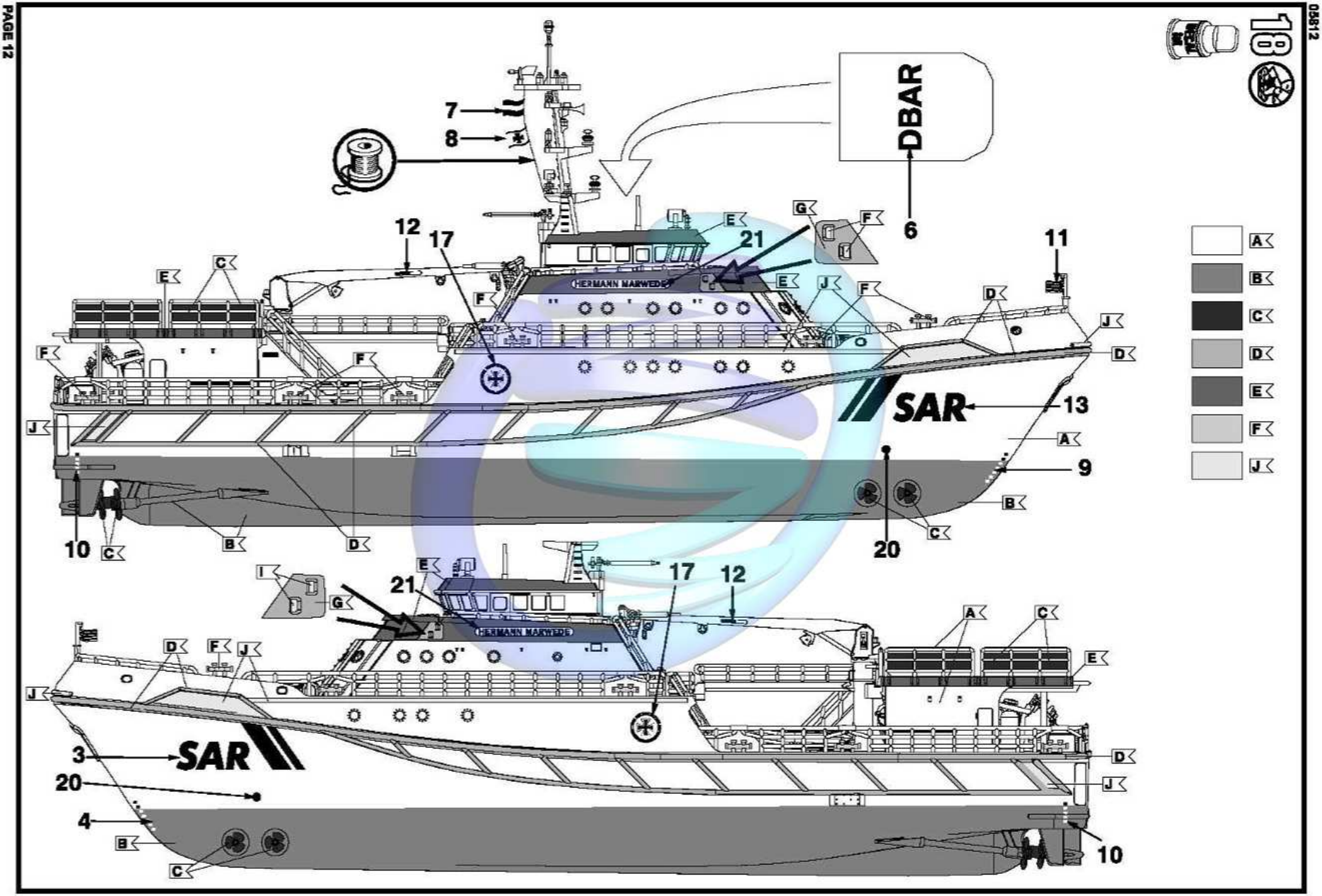
18
DBAR
6
7
8
12
17
21
11
13
9
20
10
3
4
SAR
HERMANN MARWEDE
A
B
C
D
E
F
G
I
J